hansgrohe

Life is waterful.



Ceník 2025

Koupelny a kuchyně

hansgrohe.cz

Podmínky pro poskytnutí bezplatné montáže

Všeobecné podmínky

Společnost Hansgrohe CS poskytuje u výrobků uvedených v této kapitole bezplatnou montáž provedenou autorizovanou montážní firmou.
Tato montáž sestává z připojení výrobku na přívod teplé a studené vody a z následného testu funkčnosti. Montáž nezahrnuje provedení doplňkových prací souvisejících se stavební přípravou instalace, dále pak nezahrnuje cestovní náklady autorizované montážní firmy, konzultaci ohledně přípravy rozvodů na místě instalace ani samotný instalační materiál, který není součástí výrobku.

V případě potřeby připojení výrobku na rozvod elektrické energie musí být předložena revizní zpráva příslušného elektrického zařízení. Bezplatná montáž autorizovanou montážní firmou se vztahuje výhradně na výrobky distribuované firmou Hansgrohe CS.

Podmínky pro poskytnutí bezplatné montáže a prodloužené záruky

Bezplatná montáž bude provedena pouze v tom případě, pokud budou podle pokynů výrobce předem zajištěny požadované složky stavební přípravy, odpovídající dimenze rozvodů a potřebné tlakově poměry v potrubí. V případě nedodržení uvedených požadavků pozbývá zákazník nárok na bezplatnou montáž. Před montáží horních dílů výrobků musí být na místě instalace ukončeny všechny stavební práce.
Zákazník pozbývá nárok na bezplatnou montáž, jestliže autorizovaná firma přímo na místě montáže zjistí, že výrobek nelze nainstalovat. V takovém případě je zákazník povinen uhradit autorizované firmě všechny vzniklé náklady.
Na místě instalace není v žádném případě možno požadovat provedení jakýchkoliv konstrukčních zásahů do výrobku. Autorizovaná montážní firma zajistí bezplatnou montáž výrobku ve lhůtě uvedené v písemné dohodě se zákazníkem.

Na instalovaný výrobek se vztahuje prodloužená záruka v trvání 5 let od data montáže, bude-li instalace výrobku uskutečněna do 30 dnů od jeho zakoupení.
V případě, že si zákazník montáž ve lhůtě 30 dnů od obstarání výrobku nezajistí, platí prodloužená záruka v trvání 5 let už ode dne zakoupení výrobku.

Bezplatná montáž zahrnuje:

- montáž a instalaci výrobku
- kontrolu přípravy rozvodů
- kontrolu úplnosti dodávky (výrobek musí být dodán v originálním nepoškozeném obalu)
- vizuální kontrolu jednotlivých komponentů systému
- připojení odtoku vodovodní přípojky, pokud je tato součástí výrobku
- připojení systému na rozvod elektrické energie (je nutno předložit revizní zprávu)
- oživení systému
- kompletní funkční test
- předvedení výrobku uživateli (zastupující osobě)
- seznámení uživatele s obsluhou a údržbou výrobku
- vyplnění servisního přejímacího protokolu a záručního listu

Bezplatná montáž nezahrnuje:

- cestovní náklady
- realizaci doplňkových prací
- instalační materiál, který není součástí výrobku
- konzultaci o stavební přípravě přímo na místě instalace



UPOZORNĚNÍ!!!

Výrobky označené tímto symbolem mají montáž zdarma.

Obsah

	Značka hansgrohe	4
Sprchy	Ruční sprchy	67
	Sprchové sady	89
	Sprchové tyče	135
	Sady se sprchovým držákem	149
	Sprchové držáky	165
	Sprchové hadice	171
	Horní sprchy	177
	Showerpipe a sprchové panely	239
	Sprchové žlaby	293
	Odtokové a přepadové soupravy	327
Termostatické baterie	Termostaty na stěnu	349
	Termostaty pod omítku	369
Instalace	Základní tělesa	421
Baterie	Metropol	463
	Metris	479
	Finoris	489
	Tecturis	499
	Vivenis	525
	Talis	535
	Focus	559
	Rebris	573
	Logis	591
	Vernis	609
	Elektronické baterie	633
Koupelnového interiéru	Umyvadla	641
	Nábytek	719
	Zrcadla	791
	Toalety	819
Doplňky	Doplňky	853
Kuchyně	Kuchyňské baterie	901
	Kuchyňské dřezy	957
Plánování a instalace	Plánování a instalace	975
Náhradní díly	Náhradní díly	1043
Průtokové diagramy	Průtokové diagramy	1059

Realizace individuálních koupelen snů s hansgrohe

- Nabídněte svým zákaznicím a zákazníkům dokonale sladěná, interaktivní řešení koupelen, která lze vždy přizpůsobit danému stylu a potřebám.
- S pomocí hansgrohe ExcellentFit zjistíte dokonalou kombinaci baterie a umyvadla. Naši experti z Technického servisního centra otestovali funkčnost mnoha potenciálních kombinací a výsledky těchto testů máte k dispozici na hansgrohe.cz/excellentfit
- Vše od jednoho dodavatele: s pomocí komplexních, vzájemně sladěných řešení vám chceme usnadnit každodenní život, ať už při poskytování poradenství, prezentacích výrobků, prodeji, logistice nebo instalaci.





Komplexní řešení od jednoho dodavatele

Abychom přinášeli opravdu nezapomenutelné zážitky s vodou, nechceme přemýšlet jen v intencích jednotlivých výrobků a řešení. Namísto toho usilujeme o vytváření takových řešení, která jsou komplexní a udržitelná, a kromě inspirativních nápadů, baterií, sprch a doplňků nabízíme nyní také nábytek, keramiku a zrcadla. Vytváříme tak dokonale sladěné, interaktivní prostředí pro osobní vkus vašich zákazníků.





Naše hodnoty – vaše výhody

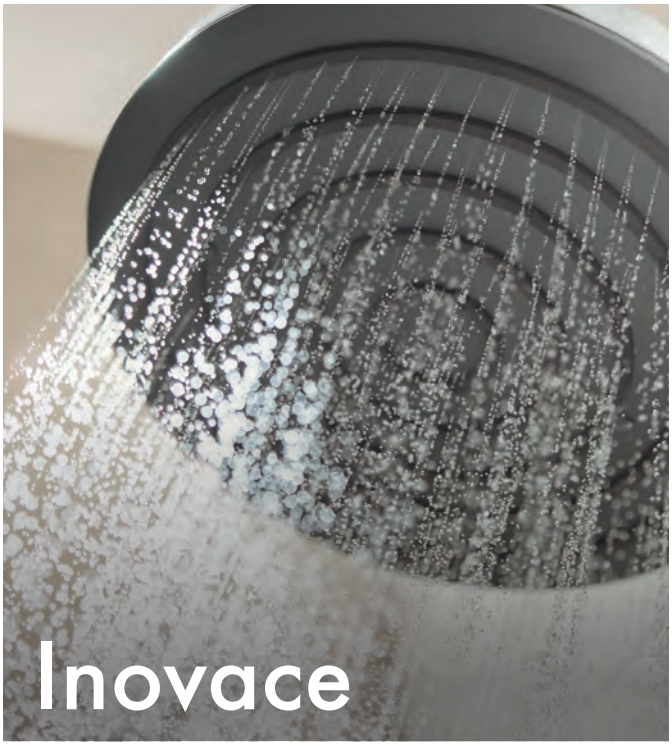



Progresivita

Intuitivní ovládání, nižší účet za vodu a elektřinu nebo snadnější čištění – to všechno jsou faktory, které vašim zákazníkům vykouzlí úsměv na tváři. A vy jako profesionálové? Vy můžete stavět na progresivních inovacích s vysokým užitkem pro zákazníky. Přesně na tom pracují naši experti v odděleních výzkumu a ve zvukové a proudové laboratoři, kde vyvíjejí vysoce kvalitní výrobky, které mají ještě něco navíc. To něco jsou atraktivní povrchové úpravy, energeticky efektivní druhy sprchových proudů a bezpečnost při každodenním používání.

Ocenění za design

Krásné tvary a funkčnost jsou odrazem citu i rozumu. U nás se můžete spolehnout na to, že naše výrobky, které opakovaně oceňují poroty v oblasti designu, přežijí krátkodobé trendy, a jsou tedy bezpečnou investicí. Jde o špičkové světové výrobky. Rozhodující je v tomto případě kvalitní design, který s sebou vždy nese vylepšení uživatelského zážitku. Za více než 30 let spolupráce se studiem PHOENIX Design se značka hansgrohe dostala ve svém odvětví z hlediska designu na naprostou špičku, což dokládá více než 700 ocenění za vynikající práci v oblasti designu.



Kvalita

Splňujeme nejvyšší nároky

Základní součástí filozofie hansgrohe je nabízet našim zákazníkům vždy tu nejvyšší kvalitu. Již více než 120 let vyrábíme sanitární a kuchyňské výrobky a s využitím komplexního řízení kvality zajišťujeme vysoký standard. Mnoho z našich výrobků splňuje mnohem vyšší požadavky, než je stanoveno v příslušných normách.

Našim koncovým zákazníkům poskytujeme dobrovolně pětiletou záruku* a rovněž garantovanou dostupnost náhradních dílů po dobu 15 let.

Díky vysoké kvalitě našich služeb v nás máte spolehlivého partnera, o kterého se můžete opřít.



Odpovědnost

Přebíráme odpovědnost

Hansgrohe si zakládá na úspoře vody a energie. Proto jsme vyvinuli produkty pro jedinečné zážitky s vodou, které snižují spotřebu. Nechceme, aby si naši zákazníci museli vybírat mezi blahobytem a udr- žitelností. Do roku 2030 budou všechny naše baterie a sprchy převedeny na sortiment výrobků s technologiemi šetřícími vodu a energie. Některé naše produkty jsou již vybaveny těmito technologiemi, příkladem jsou sprchy Pulsify, které spotřebovávají až o 40 % méně vody než naše běžné výrobky bez technologie EcoSmart s integrovaným omezením průtoku. Naše produky jsou odolné, mají dlouhou životnost a snadno se opravují.

* Více informací na **hansgrohe.cz/zaruka**

Jak definujeme "prémiové produkty"?

Špičková kvalita značky

Naši zákazníci mohou očekávat nejvyšší kvalitu materiálů, tvarů, funkčnosti a udržitelnosti. V konečném důsledku vidí a používají své koupelnové výrobky každý den. Vše by mělo vždy vypadat výjimečně, snadno se používat a šetřit cenné zdroje. Když se rozhodnete pro hansgrohe, získáte dlouhotrvající kvalitu značky.

Spolehlivé a bezpečné výrobky v nejvyšší kvalitě



Značka hansgrohe si zakládá na prvotřídní kvalitě. Naši zákazníci to vidí a ctí – a dlouho se těší z vysoce kvalitních výrobků.

Zdraví má pro nás nejvyšší prioritu: výrobky značky hansgrohe splňují nejpřísnější předpisy pro pitnou vodu, mají všechny důležité certifikáty a snadno se montují. Naše standardy jsou mnohem vyšší než normy. Proto dáváme přednost vlastní výrobě hlavních součástek a máme vlastní laboratoř pro měření vodního proudu a hluku. Každý výrobek se musí znovu a znovu osvědčit ve zkušebních cyklech, zátěžových testech a kontrolách kvality. Pokud jde o výzkum, vývoj a výrobu, spokojíme se jen s tím nejlepším.

Kvalita služeb a servisu – A*

Služba hansgrohe Master Service nabízí zákazníkům odborné informace a poradenství ve všech otázkách a problémech. Zákazníci si s námi mohou popovídat také na veletrzích a akcích. hansgrohe nabízí dobrovolnou pětiletou záruku výrobce. Náhradní díly lze u nás zakoupit online a garantujeme 15 let dostupnosti uvedených dílů. Naši odborní partneři sahají od řemeslníků přes prodejce až po projektanty a architekty. Ti mají přístup k našim odborným znalostem nonstop prostřednictvím online podpory, seminářů a školení. Pravidelně získáváme ocenění od našich partnerů z řad specialistů na instalatérství, vytápění a klimatizace.









"Ve společnosti Hansgrohe přemýšlíme o řešeních i v oblasti služeb a máme jediný cíl: chceme ze zákazníků udělat fanoušky naší značky. Proto jim poskytujeme rychlou a komplexní podporu za každých okolností."



Danny Stahl, vedoucí oddělení technické podpory, Hansgrohe Group

* Pro více informací: **www.hansgrohe.cz/zaruka**

	Obj. č.
Croma 100	
ruční sprcha Multi	28536000
ruční sprcha Multi EcoSmart	28538000
ruční sprcha 1jet	28580000
ruční sprcha Mono EcoSmart	28583000
sprchová souprava na stěnu s termostatem Ecostat Comfort a sprchovou tyčí 65 cm	27032000
sprchová souprava na stěnu s termostatem Ecostat Comfort a sprchovou tyčí 90 cm	27033000
sprchová souprava na stěnu s termostatem Ecostat Comfort a sprchovou tyčí 65 cm	27034000
sprchová souprava na stěnu s termostatem Ecostat Comfort a sprchovou tyčí 90 cm	27035000
sprchová souprava na stěnu s termostatem Ecostat Comfort a sprchovou tyčí 65 cm	27086000
sada se sprchovým držákem Mono se sprchovou hadicí 125 cm	27574000
sada se sprchovým držákem Multi se sprchovou hadicí 125 cm	27593000
sprchová sada Vario EcoSmart se sprchovou tyčí 90 cm a miskou na mýdlo	27653000
sprchová sada Mono se sprchovou tyčí 65 cm a miskou na mýdlo	27717000
sprchová sada Mono se sprchovou tyčí 90 cm a miskou na mýdlo	27724000
sprchová sada se sprchovou tyčí 90 cm a miskou na mýdlo	27774000
sprchová sada Multi se sprchovou tyčí 65 cm a miskou na mýdlo	27775000
Croma E	
ruční sprcha 1jet	26814140
ruční sprcha 1jet	26814340
ruční sprcha 1jet	26814400
ruční sprcha 1jet	26814670
ruční sprcha 1jet	26814700
ruční sprcha 1jet	26814990
Croma Select E	
horní sprcha 180 2jet	26524000
horní sprcha 180 2jet	26524400
sada se sprchovým držákem 1jet se sprchovou hadicí 160 cm	26412400
sprchová sada Multi se sprchovou tyčí 65 cm	26580400
sprchová sada 1jet EcoSmart 9 l/min se sprchovou tyčí 65 cm	26585400
sprchová sada Vario se sprchovou tyčí 65 cm a miskou na mýdlo	26586400
sprchová sada se sprchovou tyčí 90 cm	26592400
sprchová sada 1jet EcoSmart 9 l/min se sprchovou tyčí 90 cm	26595400
Croma Select S	
horní sprcha 180 2jet	26522000
horní sprcha 180 2jet	26522400
sada se sprchovým držákem 1jet se sprchovou hadicí 160 cm	26410400
sada se sprchovým držákem 1jet se sprchovou hadicí 125 cm	26420400
sprchová sada 1jett EcoSmart se sprchovou tyčí 65 cm	26565400
sprchová sada Multi se sprchovou tyčí 90 cm	26570400
sprchová sada se sprchovou tyčí 90 cm	26572400
sprchová sada 1jet EcoSmart 9 l/min se sprchovou tyčí 90 cm	26575400
Crometta	
ruční sprcha Vario	26330400
ruční sprcha 1jet	26331400
sprchová sada se sprchovou tyčí 65 cm	26532400
sprchová sada 1jet se sprchovou tyčí 65 cm	26533400
sprchová sada Vario se sprchovou tyčí 90 cm	26536400
sprchová sada 1jet se sprchovou tyčí 90 cm	26537400
sada se sprchovým držákem 1jet se sprchovou hadicí 160 cm	26567400
sada se sprchovým držákem 1jet se sprchovou hadicí 125 cm	26690400
sada se sprchovým držákem Vario se sprchovou hadicí 125 cm	26691400
sada se sprchovým držákem Vario se sprchovou hadicí 160 cm	26692400
Crometta E	
sprchový systém 240 1jet s pákovou baterií	27957000
Exafill S	
vrchní sada vanového výtoku, odtokové a přepadové soupravy	58117820
Focus M41	
kuchyňská páková baterie 240, vytahovatelná sprška, 2jet, sBox	73880000
kuchyňská páková baterie 240, vytahovatelná sprška, 2jet, sBox	73880800
kuchyňská páková baterie 240, EcoSmart, vytahovatelná sprška, 2jet, sBox	73895000
Focus M42	
kuchyňská páková baterie 120, beztlakové ohřívače vody, 1jet	71804000
kuchyňská páková baterie 120, 1jet	71806000
kuchyňská páková baterie 120, 1jet	71806800
kuchyňská páková baterie 120, instalace před okno, 1jet	71807000
kuchyňská páková baterie 100, 1jet	71808000
kuchyňská páková baterie 100, 1jet	71808800
kuchyňská páková baterie 220, vytahovatelná sprška, 2jet, sBox	71820000
kuchyňská páková baterie 220, vytahovatelná sprška, 2jet, sBox	71820800
kuchyňská páková baterie 180, vytahovatelná sprška, 2jet, sBox	71821000
kuchyňská páková baterie 180, vytahovatelná sprška, 2jet, sBox	71821800
kuchyňská páková baterie 150, vytahovatelný výtok, 1jet, sBox	71829000
kuchyňská páková baterie 150, vytahovatelný výtok, 1jet, sBox	71829800

	Obj. č.
kuchyňská baterie 180, EcoSmart, vytahovatelná sprška, 2jet	71862000
Isiflex	
sprchová hadice 160 cm	28276450
sprchová hadice 160 cm	28276800
Logis	
4otvorová baterie na okraj vany	71314000
Metris	
páková umyvadlová baterie s ruční sprchou Bidette a sprchovou hadicí 160 cm	31285000
páková vanová baterie pod omítku	31484000
sprchová páková baterie s podomítkovou instalací	31686000
Metris M71	
páková kuchyňská baterie 320, EcoSmart, vytahovatelná sprška, 2jet	14780000
kuchyňská páková baterie 320, EcoSmart, vytahovatelný výtok, 1jet	14781000
kuchyňská páková baterie 320, EcoSmart, 1jet	14782000
kuchyňská páková baterie 320, vytahovatelná sprška, 2jet	14820000
kuchyňská páková baterie 320, vytahovatelná sprška, 2jet	14820800
kuchyňská páková baterie 320, vytahovatelný výtok, 1jet	14821000
kuchyňská páková baterie 320, vytahovatelný výtok, 1jet	14821800
kuchyňská páková baterie 320, 1jet	14822000
kuchyňská páková baterie 320, 1jet	14822800
kuchyňská páková baterie 320, instalace před okno, 1jet	14823000
kuchyňská páková baterie 220, vytahovatelná sprška, 2jet	14834000
kuchyňská páková baterie 220, vytahovatelná sprška, 2jet	14834800
kuchyňská páková baterie 220, vytahovatelná sprška, 2jet, sBox	73800000
kuchyňská páková baterie 220, vytahovatelná sprška, 2jet, sBox	73800800
kuchyňská páková baterie 320, vytahovatelná sprška, 2jet, sBox	73801000
kuchyňská páková baterie 320, vytahovatelná sprška, 2jet, sBox	73801800
kuchyňská páková baterie 320, vytahovatelný výtok, 1jet, sBox	73812000
kuchyňská páková baterie 320, vytahovatelný výtok, 1jet, sBox	73812800
kuchyňská páková baterie 220, EcoSmart, vytahovatelná sprška, 2jet, sBox	73823000
kuchyňská páková baterie 320, EcoSmart, vytahovatelná sprška, 2jet, sBox	73824000
páková kuchyňská baterie 320, EcoSmart, vytahovatelný výtok, 1jet, sBox	73828000
Metris Select M71	
kuchyňská páková baterie 320, EcoSmart, 1jet	14785000
kuchyňská páková baterie 320, EcoSmart, vytahovatelný výtok, 1jet	14786000
kuchyňská páková baterie 240, vytahovatelný výtok, 1jet	14857000

	Obj. č.
kuchyňská páková baterie 240, vytahovatelný výtok, 1jet	14857800
kuchyňská páková baterie 320, vytahovatelný výtok, 1jet	14884000
kuchyňská páková baterie 320, vytahovatelný výtok, 1jet	14884800
kuchyňská páková baterie 240, vytahovatelný výtok, 1jet, sBox	73802000
kuchyňská páková baterie 240, vytahovatelný výtok, 1jet, sBox	73802800
kuchyňská páková baterie 320, vytahovatelný výtok, 1jet, sBox	73803000
kuchyňská páková baterie 320, vytahovatelný výtok, 1jet, sBox	73803800
2otvorová kuchyňská páková baterie 200, vytahovatelný výtok, 1jet, sBox	73804000
2otvorová kuchyňská páková baterie 200, vytahovatelný výtok, 1jet, sBox	73804800
kuchyňská páková baterie 320, EcoSmart, vytahovatelný výtok, 1jet, sBox	73807000
2otvorová kuchyňská páková baterie 200, EcoSmart, vytahovatelný výtok, 1jet, sBox	73825000
Metropol	
páková sprchová baterie na stěnu s třmenovou pákou	74560000
páková sprchová baterie pod omítku s třmenovou pákou	74565000
vanová baterie pod omítku s třmenovou pákou	74545000
vanová baterie pod omítku s třmenovou pákou a zabudovanou bezpečnostní kombinací podle EN1717	74546000
2otvorová baterie na okraj vany s třmenovou pákou	74548000
3otvorová baterie na okraj vany s třmenovou pákou a sadou Secuflex	74550000
3otvorová baterie na okraj vany s třmenovou pákou	74551000
4otvorová baterie na okraj vany s třmenovými pákami a sadou Secuflex	74552000
4otvorová baterie na okraj vany s třmenovými pákami	74553000
páková vanová baterie k postavení na podlahu s třmenovou pákou	74532000
vanová baterie na stěnu s třmenovou pákou	74540000
umyvadlová baterie 100 s plnou pákou a odtokovou soupravou Push-Open	32502000
umyvadlová baterie s plnou pákou, ruční sprchou Bidette a sprchovou hadicí 160 cm	32522000
umyvadlová baterie s plnou pákou, k postavení na podlahu, bez odtokové soupravy	32530000
umyvadlová baterie 100 Select s odtokovou soupravou Push-Open	32570000
umyvadlová baterie 110 Select s odtokovou soupravou Push-Open	32571000
umyvadlová baterie 260 Select s odtokovou soupravou Push-Open	32572000
baterie 100 s třmenovou pákou, pro umývátka, s odtokovou soupravou Push-Open	74500000
umyvadlová baterie 100 s třmenovou pákou a odtokovou soupravou Push-Open	74502000
umyvadlová baterie 110 s třmenovou pákou a odtokovou soupravou s táhlem	74506000
umyvadlová baterie 110 s třmenovou pákou a odtokovou soupravou Push-Open	74507000
umyvadlová baterie 230 s třmenovou pákou a odtokovou soupravou Push-Open	74511000
baterie 260 s třmenovou pákou, pro umyvadlové mísy, s odtokovou soupravou Push-Open	74512000
3otvorová umyvadlová baterie 110 s třmenovými pákami a odtokovou soupravou Push-Open	74514000

	Obj. č.
3otvorová umyvadlová baterie 160 s třmenovými pákami a odtokovou soupravou Push-Open	74515000
bidetová baterie s třmenovou pákou a odtokovou soupravou Push-Open	74520000
umyvadlová baterie s třmenovou pákou, ruční sprchou Bidette a sprchovou hadicí 160 cm	74522000
umyvadlová baterie s třmenovou pákou pod omítku, s výtokem 165 mm	74525000
páková umyvadlová baterie s třmenovou rukojetí pod omítku, montáž na stěnu, s výtokem 225 mm	74526000
umyvadlová baterie s třmenovou pákou, k postavení na podlahu, bez odtokové soupravy	74530000

Raindance E

showerpipe 300 1jet s termostatem ShowerTablet 600	27363000
showerpipe 300 1jet EcoSmart s termostatem ShowerTablet 600	27364000

Raindance Select E

ruční sprcha 150 3jet	26550000
ruční sprcha 150 3jet	26550400
ruční sprcha 150 3jet EcoSmart	26551000
ruční sprcha 150 3jet EcoSmart	26551400
sprchová sada 150 3jet se sprchovou tyčí 90 cm a miskou na mýdlo	27857000

Raindance Select S

ruční sprcha 150 3jet	28587000
ruční sprcha 150 3jet	28587400
3jet sprchová souprava na stěnu s termostatem Ecostat Select a sprchovou tyčí 65 cm	27036000
3jet sprchová souprava na stěnu s termostatem Ecostat Select a sprchovou tyčí 65 cm	27036400
3jet sprchová souprava na stěnu s termostatem Ecostat Select a sprchovou tyčí 90 cm	27037000
3jet sprchová souprava na stěnu s termostatem Ecostat Select a sprchovou tyčí 90 cm	27037400
showerpipe 240 2jet s termostatem	27129400
showerpipe 300 2jet s termostatem	27133400
sprchová sada 150 3jet se sprchovou tyčí 65 cm a miskou na mýdlo	27802000
sprchová sada 3jet se sprchovou tyčí 90 cm a miskou na mýdlo	27803000
sprchová sada 150 3jet se sprchovou tyčí 90 cm	26626000
sprchová sada 150 3jet se sprchovou tyčí 90 cm	26626400

RainDrain Match

vrchní sada sprchového žlabu 600 s výškově stavitelným rámem	56036000
vrchní sada sprchového žlabu 600 s výškově stavitelným rámem	56036450
vrchní sada sprchového žlabu 600 s výškově stavitelným rámem	56036610
vrchní sada sprchového žlabu 700 s výškově stavitelným rámem	56037000
vrchní sada sprchového žlabu 700 s výškově stavitelným rámem	56037450
vrchní sada sprchového žlabu 700 s výškově stavitelným rámem	56037610
vrchní sada sprchového žlabu 800 s výškově stavitelným rámem	56038450
vrchní sada sprchového žlabu 800 s výškově stavitelným rámem	56038610
vrchní sada sprchového žlabu 900 s výškově stavitelným rámem	56040000
vrchní sada sprchového žlabu 900 s výškově stavitelným rámem	56040450
vrchní sada sprchového žlabu 1000 s výškově stavitelným rámem	56041000
vrchní sada sprchového žlabu 1000 s výškově stavitelným rámem	56041450
vrchní sada sprchového žlabu 1000 s výškově stavitelným rámem	56041610
vrchní sada sprchového žlabu 1200 s výškově stavitelným rámem	56042000
vrchní sada sprchového žlabu 1200 s výškově stavitelným rámem	56042450
vrchní sada sprchového žlabu 1200 s výškově stavitelným rámem	56042610

Rainfinity

showerpipe 360 1jet s podomítkovou instalací	26842000
showerpipe 360 1jet s podomítkovou instalací	26842700
základní těleso pro showerpipe 360 1jet s podomítkovou instalací	26840180

Rainmaker Select

horní sprcha 580 3jet	24001600
horní sprcha 460 1jet s přívodem od stropu	24002400
horní sprcha 460 1jet s přívodem od stropu	24002600
horní sprcha 460 1jet se sprchovým ramenem	24003600
horní sprcha 460 2jet s přívodem od stropu	24004400
horní sprcha 460 2jet s přívodem od stropu	24004600
horní sprcha 460 2jet se sprchovým ramenem	24005600
horní sprcha 460 3jet s přívodem od stropu	24006400
horní sprcha 460 3jet s přívodem od stropu	24006600
horní sprcha 460 3jet se sprchovým ramenem	24007600
horní sprcha 460 1jet EcoSmart+ s přívodem od stropu	24012400
horní sprcha 460 1jet EcoSmart se sprchovým ramenem	24013400
horní sprcha 460 2jet EcoSmart s přívodem od stropu	24014400
horní sprcha 460 2jet EcoSmart se sprchovým ramenem	24015400
horní sprcha 460 3jet EcoSmart s přívodem od stropu	24016400
horní sprcha 460 3jet EcoSmart se sprchovým ramenem	24017400
showerpipe 460 2jet EcoSmart s termostatem	27028400
showerpipe 460 3jet EcoSmart s termostatem	27029400
showerpipe 460 3jet s termostatem	27106400
showerpipe 460 2jet s termostatem	27109400

	Obj. č.
ShowerTablet Select	
vanový termostat na stěnu	13183000
univerzální termostat na stěnu pro 2 spotřebiče	13184000
univerzální termostat na stěnu pro 2 spotřebiče	13184400
Talis M52	
kuchyňská páková baterie 170, vytahovatelná sprška, 2jet	32841000
Talis S	
páková umyvadlová baterie s odtokovou soupravou s táhlem	32020000
páková umyvadlová baterie bez odtokové soupravy	32031000
páková umyvadlová baterie pro beztlakové ohřívače vody, s odtokovou soupravou s táhlem	32032000
páková umyvadlová baterie s otočným výtokem a odtokovou soupravou s táhlem	32070000
páková umyvadlová baterie 210 s otočným výtokem a odtokovou soupravou s táhlem	72105000
páková umyvadlová baterie 250 bez odtokové soupravy	72116000
páková vanová baterie na stěnu	32420000
páková vanová baterie pod omítku	32475000
páková vanová baterie pod omítku, se zabudovanou bezpečnostní kombinací podle EN1717	32477000
páková sprchová baterie na stěnu	32620000
páková sprchová baterie pod omítku	32675000
Talis Select M51	
kuchyňská páková baterie 300, 1jet	72820000
kuchyňská páková baterie 300, 1jet	72820800
kuchyňská páková baterie 300, EcoSmart, 1jet	72825000
kuchyňská páková baterie 220, vytahovatelný výtok, 1jet, sBox	73852000
kuchyňská páková baterie 220, vytahovatelný výtok, 1jet, sBox	73852800
kuchyňská páková baterie 300, vytahovatelný výtok, 1jet, sBox	73853000
kuchyňská páková baterie 300, vytahovatelný výtok, 1jet, sBox	73853800
Talis Select S	
umyvadlová baterie 80 s odtokovou soupravou s táhlem	72040000
umyvadlová baterie 80 bez odtokové soupravy	72041000
umyvadlová baterie 100 s odtokovou soupravou s táhlem	72042000
umyvadlová baterie 100 bez odtokové soupravy	72043000
umyvadlová baterie 190 s odtokovou soupravou s táhlem	72044000
umyvadlová baterie 190 bez odtokové soupravy	72045000
Unica	
sprchová tyč C 90 cm se sprchovou hadicí	27610000
sprchová tyč C 65 cm se sprchovou hadicí	27611000

	Obj. č.
Vernis Blend	
ruční sprcha 100 Vario pro projekty (12 ks)	26085000
ruční sprcha 100 Vario	26270000
ruční sprcha 100 Vario	26270670
horní sprcha 200 1jet pro projekty (12 ks)	26365000
showerpipe 200 1jet s termostatem pro projekty (2 ks)	26285000
sada se sprchovým držákem Vario se sprchovou hadicí 160 cm	26273000
sprchová sada Vario se sprchovou tyčí Crometta 65 cm	26275000
sprchová sada Vario se sprchovou tyčí 65 cm	26422670
Vernis Shape	
horní sprcha 230 1jet pro projekty (12 ks)	26579000
showerpipe 230 1jet se sprchovým termostatem pro projekty (2 ks)	26287000
páková umyvadlová baterie 100 s odtokovou soupravou s táhlem, pro projekty (6 ks)	71597000
2otvorová baterie na okraj vany s přepínacím ventilem a ruční sprchou Vernis Blend Vario	71462670
vanová baterie pod omítku, sada s tělesem	71472670
sprchový držák	28321000
sprchový držák Porter Classic	28324000
sprchový držák Porter S	28331800
posuvný odkapávač F17	40962800

Počty kusů v balení

* Při objednávání prosím respektujte počty kusů v balení

Obj.č.	Počet kusů v balení
01	
01000180	10
01001180	10
01002180	10
01500180	10
01800180	10
01850180	10
06	
06010000	250
10	
10452180	6
13	
13111000	4
13111400	3
13114000	7
13114140	11
13114340	11
13114670	11
13114700	11
13114990	11
13115000	7
13116000	11
13116140	11
13116340	11
13116670	11
13116700	11
13116990	11
13117000	7
13122000	10
13123000	7
13129180	20
13132000	20
13141000	5
13141400	5
13151000	4
13151400	4
13159180	10
13161000	4
13161400	4
13171000	4
13171400	4
13201000	7
13211000	10
13233180	5
13244180	6
13323000	13
13324000	13
13324670	13
13325000	10
13325670	10
13346000	13
13346670	13
13347000	10
13347670	10
13414000	35
13423000	20
13424000	15
13437180	4
13439180	8

Obj.č.	Počet kusů v balení
13440180	4
13444180	4
13481180	6
13550180	7
13560180	7
13588000	39
13593000	30
13593340	30
13595000	30
13597000	36
13601000	20
13604000	20
13620180	36
13622180	25
13632000	36
13637000	62
13638000	85
13901000	100
13903000	100
13904000	100
13913000	750
13950000	40
13950140	36
13950340	36
13950670	52
13950700	52
13950990	36
13952000	50
13954000	50
13954820	52
13964000	100
14	
14095000	56
14096000	56
14495000	28
14806000	5
14847000	4
14847800	4
14883000	4
14883800	4
15	
15310180	3
15311180	3
15346000	31
15355000	2
15355400	2
15355600	2
15356000	2
15356400	2
15356600	2
15357000	2
15357400	2
15357600	2
15358000	2
15358400	2
15358600	2
15380000	2
15380140	2
15380340	4

Obj.č.	Počet kusů v balení
15380670	2
15380700	4
15380990	2
15381000	2
15381140	2
15381340	2
15381670	2
15381700	2
15381990	2
15382000	2
15382140	2
15382340	2
15382670	2
15382700	2
15382990	2
15384000	2
15384140	2
15384340	2
15384670	2
15384700	2
15384990	2
15553000	9
15553140	9
15553340	9
15553670	9
15553700	9
15554000	4
15554140	4
15554340	4
15554670	4
15554700	9
15556000	4
15556140	4
15556340	4
15556670	9
15558000	12
15558140	12
15558340	12
15558670	12
15559000	10
15559140	10
15559340	10
15559670	10
15571000	9
15571140	9
15571340	9
15571670	9
15571700	9
15572000	9
15572140	9
15572340	9
15572670	9
15572700	9
15573000	12
15573140	12
15573340	9
15573670	12
15574000	9
15574140	9

Obj.č.	Počet kusů v balení
15574340	10
15574670	10
15578000	9
15578140	9
15578340	9
15578670	9
15581000	9
15581140	9
15581340	9
15581670	9
15581700	9
15583000	9
15583140	9
15583340	9
15583670	9
15583700	9
15586000	9
15586140	9
15586340	9
15586670	9
15587000	12
15587140	12
15587340	12
15587670	12
15588000	10
15588140	10
15588340	10
15588670	10
15705000	12
15706000	9
15707000	9
15708000	12
15712000	10
15714000	10
15714140	10
15714340	10
15714670	10
15714700	10
15714990	10
15734400	12
15735400	6
15736400	12
15737400	12
15738400	10
15741000	10
15742000	10
15743000	15
15743140	10
15743340	10
15743670	10
15743700	10
15743990	10
15744000	10
15745000	10
15747000	10
15748000	10
15755000	6
15756000	9
15757000	10

Obj.č.	Počet kusů v balení
15758000	10
15758140	10
15758340	10
15758670	10
15758700	10
15758990	10
15760000	10
15760140	10
15760340	10
15760670	10
15760700	10
15760990	10
15761000	10
15762000	10
15763000	12
15763140	12
15763340	6
15763670	12
15763700	12
15763990	8
15764000	10
15764140	10
15764340	10
15764670	10
15764700	10
15764990	10
15765000	6
15767000	10
15768000	10
15773000	8
15774000	7
15930180	25
15932000	25
15970180	52
15972000	40
15973180	50
15974180	50
15981180	30
24	
24010180	6
24100000	35
24100670	50
24100700	28
24101000	35
24101670	36
24101700	50
24110000	35
24110140	28
24110670	50
24110700	50
24111000	28
24111140	28
24111670	36
24111700	35
24120000	36
24120670	50
24120700	50
24121000	36
24121670	50

Počty kusů v balení

* Při objednávání prosím respektujte počty kusů v balení

Obj.č.	Počet kusů v balení
24121700	28
24125000	69
24125140	30
24125670	30
24125700	30
24126000	69
24126140	69
24126670	30
24126700	30
24130000	12
24130140	12
24130670	12
24130700	12
24132000	12
24132670	12
24132700	12
24139000	36
24139140	36
24139670	36
24139700	36
24140000	10
24140140	10
24140670	10
24140700	10
24141000	10
24141140	10
24141670	10
24141700	10
24149000	24
24149140	24
24149670	24
24149700	24
24150000	4
24150670	4
24150700	4
24151000	4
24151670	4
24151700	4
24160000	12
24160670	12
24160700	12
24161000	12
24161670	12
24161700	12
24170000	10
24170670	10
24170700	10
24171000	10
24171670	10
24171700	10
24222000	3
24222140	3
24222670	3
24222700	3
24223000	3
24223140	3
24223670	3
24223700	3
24236000	3
24236140	3
24236670	3
24236700	3
24237140	2
24240700	2
24250670	2
24250700	2
24272000	8
24272670	8
24291670	2
24291700	3
24301000	20
24301670	24
24301700	24
24302000	20
24302670	24
24302700	24
24303000	16
24303670	24
24303700	20
24320000	65
24320140	65
24320670	65
24320700	65
24321000	69
24321140	65
24321670	65
24321700	108
24330000	10
24330140	10
24330670	10
24330700	4
24331000	8
24331140	8
24331670	8
24331700	8
24333000	10
24333140	10
24333670	10
24333700	10
24337000	12
24337140	12
24337670	12
24337700	12
24338000	30
24338140	30
24338670	30
24338700	30
24339000	12
24339140	12
24339670	12
24339700	12
24340000	6
24340140	2
24340670	6
24340700	5
24350000	3
24350670	2
24350700	2
24351000	3
24351670	3
24351700	3
24357000	8
24357140	8
24357670	8
24357700	8
24360000	6
24360140	2
24360670	6
24360700	6
24370000	9
24370670	9
24370700	9
24371000	9
24371670	9
24371700	9
24372000	9
24372670	9
24372700	9
24373000	9
24373670	9
24373700	9
24380000	8
24380670	6
24380700	8
24381000	8
24381670	8
24381700	8
24382000	2
24382670	2
24382700	2
24383000	2
24383670	2
24383700	2
24400000	12
24400670	12
24400700	12
24401000	16
24401670	16
24401700	16
24403000	4
24403140	4
24403670	4
24403700	4
24404000	8
24404140	8
24404670	8
24404700	8
26	
26014000	60
26014140	20
26014340	60
26014670	20
26014700	60
26014990	60
26077210	51
26079000	4
26089000	4
26089670	4
26090000	60
26093000	14
26094000	14
26095000	14
26096000	14
26097000	4
26097670	4
26098000	4
26099000	4
26099670	4
26220000	6
26220140	6
26220340	6
26220670	6
26220700	6
26220990	6
26221000	6
26221140	6
26221340	6
26221670	6
26221700	6
26221990	6
26228000	3
26228140	3
26228340	3
26228670	3
26228700	3
26229000	3
26229670	3
26229700	3
26231000	3
26231140	3
26231340	3
26231670	3
26231700	3
26238000	3
26238140	3
26238340	3
26238670	3
26238700	3
26238990	3
26239000	3
26243000	8
26243700	8
26250000	3
26250140	3
26250340	3
26250670	3
26250700	3
26250990	3
26251000	3
26252000	3
26253000	3
26254180	6
26257000	9
26258000	9
26271000	16
26271670	16
26272000	4
26272670	4
26274000	4
26276000	4
26276670	4
26277000	16
26277670	16
26278000	20
26279000	12
26281000	16
26281670	16
26282000	4
26282670	4
26283000	8
26283670	8
26284000	4
26286000	4
26286670	4
26289000	4
26289670	4
26318000	4
26319000	4
26320000	10
26322000	3
26322400	3
26323000	6
26324000	3
26326000	3
26328400	9
26329000	15
26332400	60
26333400	24
26334400	24
26336400	50
26340000	45
26340670	60
26401000	10
26402000	6
26403400	3
26404400	3
26405000	40
26405670	70
26406000	60
26406670	140
26407000	60
26407670	60
26411400	24
26413400	24
26421400	16
26423670	12
26424400	20
26425400	20
26426670	4
26427670	3
26428670	4
26429670	4
26442000	25
26443000	21
26453000	110

Počty kusů v balení

* Při objednávání prosím respektujte počty kusů v balení

Obj.č.	Počet kusů v balení
26453140	183
26453340	183
26453670	110
26453700	183
26453990	110
26455000	110
26455140	110
26455340	110
26455670	110
26455700	110
26455990	110
26456000	10
26456400	10
26457000	168
26457140	168
26457340	110
26457670	110
26457700	168
26457990	168
26464000	10
26465000	7
26466000	6
26466400	6
26467000	6
26469000	6
26470000	6
26471180	10
26472000	6
26481000	6
26505000	12
26506000	6
26511000	24
26511400	24
26511600	24
26515000	42
26516000	15
26519000	38
26520000	25
26520140	20
26520340	20
26520400	25
26520670	20
26520700	20
26520990	20
26521000	25
26521400	24
26523000	7
26528000	10
26528400	10
26530000	60
26530140	20
26530340	70
26530400	50
26530670	20
26530700	60
26530990	20
26531000	55
26531140	60
26531340	60
26531400	60
26531670	60
26531700	60
26531990	60
26534400	12
26535400	12
26538400	4
26539400	10
26553400	12
26554400	12
26555400	16
26560400	12
26561400	12
26562400	12
26563400	12
26564400	12
26566400	12
26568400	20
26569400	24
26571400	10
26573400	10
26574400	10
26581400	12
26582400	12
26583400	10
26584400	12
26590400	10
26591400	10
26593400	10
26594400	10
26600000	6
26601000	6
26604000	4
26605000	4
26606000	12
26620000	16
26620400	12
26621000	10
26621400	10
26622000	12
26622400	12
26623000	10
26623400	10
26630000	12
26630400	16
26631000	10
26631400	10
26632000	12
26633000	10
26640540	30
26640560	30
26640670	12
26640700	12
26693400	20
26694400	24
26700000	24
26701000	24
26720000	24
26720400	24
26721000	24
26721400	24
26722000	10
26723000	16
26723670	16
26724000	16
26724670	16
26725000	10
26726000	10
26726670	6
26727000	16
26727670	10
26790000	3
26794000	3
26800400	24
26801400	24
26802400	24
26803400	24
26804400	24
26805400	34
26806400	34
26810400	32
26811400	34
26812400	32
26813400	32
26815340	34
26815400	34
26815670	34
26815700	34
26815990	34
26816400	34
26843000	8
26843700	8
26844000	8
26844700	8
26851000	24
26851700	24
26852000	24
26852700	24
26856000	24
26856700	24
26857000	24
26857700	24
26858000	8
26858700	8
26864000	32
26864140	32
26864340	32
26864670	32
26864700	32
26864990	32
26865000	60
26865140	60
26865340	60
26865670	60
26865700	16
26865990	60
26866000	65
26866140	65
26866340	65
26866670	65
26866700	65
26866990	65
26867000	65
26867140	65
26867340	65
26867670	65
26867700	65
26867990	65
26887000	40
26887140	40
26887340	40
26887670	40
26887700	40
26887990	52
26888000	40
26888140	40
26888340	40
26888670	40
26888700	40
26888990	52
26889000	40
26889140	40
26889340	40
26889670	40
26889700	40
26889990	52
26890140	3
26890340	3
26890670	3
26890700	3
26890990	3
26891140	3
26891340	3
26891670	3
26891700	3
26891990	3
26899670	4
26900670	4
26957000	6
27	
27013400	7
27014400	4
27038000	2
27038400	2
27039000	2
27039400	2
27081400	7
27082400	4
27085000	5
27114000	3
27115000	3
27116000	3
27129000	3
27133000	3
27185000	3
27222000	2
27224000	3
27247400	3
27267000	3
27268000	3
27269000	3
27270000	3
27271000	3
27281000	3
27284000	3
27289000	3
27294000	2
27295000	2
27297000	2
27337000	6
27337400	6
27355000	20
27356000	16
27370000	4
27371000	4
27375000	4
27376000	4
27378000	6
27378400	6
27380000	4
27381000	7
27388000	18
27389000	18
27389140	18
27389340	18
27389670	18
27389700	18
27389990	18
27393000	52
27393140	52
27393340	52
27393670	52
27393700	52
27393990	52
27405000	7
27405090	7
27411000	48
27412000	15
27413000	21
27413140	21
27413340	21
27413670	21
27413700	21
27413820	21
27413990	21
27414000	150
27418000	24
27424000	5
27424090	6
27438000	36
27441000	57
27443000	26
27446000	20
27454000	100
27454140	100
27454340	100

Počty kusů v balení

* Při objednávání prosím respektujte počty kusů v balení

Obj.č.	Počet kusů v balení
27454670	100
27454700	100
27454990	100
27458000	100
27461000	6
27463000	7
27467000	52
27474000	6
27477000	7
27478000	7
27492000	2
27493000	6
27494000	6
27505000	150
27506000	100
27521000	100
27558000	20
27559000	24
27576000	20
27577000	24
27592000	20
27594000	20
27607000	6
27609000	16
27614000	16
27615000	20
27620000	7
27623000	7
27623670	7
27623700	7
27630000	3
27633000	3
27633140	3
27633340	3
27633670	3
27633700	3
27633990	3
27636000	8
27640000	5
27640400	5
27645000	2
27646000	2
27648000	5
27648400	5
27649000	5
27652000	12
27654000	12
27660000	3
27667000	10
27668000	24
27669000	24
27671000	5
27672000	2
27673000	2
27674000	2
27694000	9
27694140	9
27694340	9
27694670	12
27694700	9
27704000	14
27728000	10
27729000	10
27762000	10
27763000	10
27764000	12
27766000	10
27771000	10
27772000	10
27776000	12
27804000	70
27804670	70
27805000	40
27805670	40
27809000	50
27809670	50
27812400	7
27813400	3
27833400	3
27902670	25
27902700	25
27904670	30
27904700	30
27912670	22
27912700	22
27913670	40
27913700	40
27914670	216
27914700	216
27915670	24
27915700	24
27916670	170
27916700	170
27917670	120
27917700	120
27921670	24
27921700	24
27925670	105
27925700	105
27926670	36
27926700	36
27927670	20
27927700	33
27928670	28
27928700	28
27929670	216
27929700	360
27953000	2
27954000	2
27958000	2
27966670	2
27966700	2
27967670	13
27967700	13
27968670	3
27968700	3
27969670	6
27969700	6
28	
28010000	5
28010140	6
28010340	6
28010670	6
28010700	5
28010990	6
28016000	24
28020000	5
28020140	5
28020340	5
28020670	5
28020700	5
28021000	7
28071000	200
28072000	1230
28132000	36
28134000	25
28136000	36
28220000	36
28220140	36
28220340	36
28220670	36
28220700	36
28221210	25
28230000	36
28230140	32
28230340	36
28230670	36
28230700	36
28230990	36
28248000	32
28249000	32
28250210	25
28260000	36
28260140	36
28260340	32
28260670	36
28260700	36
28260990	36
28262000	25
28264000	25
28266000	25
28272000	25
28272140	32
28272340	32
28272670	36
28272700	32
28272990	32
28274000	25
28276000	25
28276140	32
28276340	32
28276670	36
28276700	32
28276820	34
28276880	25
28276950	32
28276990	32
28328000	72
28331000	100
28331140	105
28331340	105
28331670	105
28331700	105
28331990	105
28346000	180
28387000	60
28387140	105
28387340	105
28387670	105
28387700	105
28387990	105
28423000	68
28424000	32
28425000	25
28462000	52
28466000	100
28467000	80
28496000	10
28535000	20
28537000	24
28561000	20
28562000	20
28563000	30
28585000	50
28588000	32
28588400	32
28631000	16
28631140	16
28631340	16
28631670	16
28631700	16
28631990	16
28632000	20
28632140	20
28632340	20
28632670	20
28632700	20
28632990	20
28650000	170
28672000	20
28678000	40
28679000	114
28760210	24
28787640	24
28788570	24
28911210	42
28912210	96
28913210	170
28915210	396
28916210	54
28917210	70
28918210	147
31	
31080000	10
31081000	6
31082000	4
31084000	13
31085000	14
31086000	14
31087000	5
31088000	13
31100000	9
31101000	9
31102000	9
31103000	9
31121000	10
31130000	13
31132000	9
31166000	13
31171000	9
31172000	9
31173000	9
31174000	9
31183000	5
31184000	4
31185000	5
31186000	13
31187000	6
31190000	6
31203000	13
31204000	13
31251000	14
31280000	13
31442000	6
31451000	12
31454000	12
31456000	12
31480000	8
31487000	6
31493000	10
31494000	20
31509000	13
31513000	13
31517000	13
31518000	5
31519000	6
31531000	5
31532000	5
31539000	13
31603000	13
31604000	13
31607000	13
31608000	5
31609000	6
31621000	13
31677000	52
31677990	50
31680000	8
31685000	9
31730000	10
31732000	13
31733000	13
31741180	20
31803000	6
31804000	10

Počty kusů v balení

* Při objednávání prosím respektujte počty kusů v balení

Obj.č.	Počet kusů v balení
31806000	10
31806800	10
31815000	4
31815670	4
31815800	4
31816000	10
31817000	10
31817670	4
31817800	10
31820000	10
31820670	10
31820800	10
31821000	10
31822000	10
31823000	4
31825000	8
31826000	10
31827000	10
31833000	4
31910000	8
31911000	13
31913000	6
31914000	13
31915000	13
31916000	2
31917000	13
31920000	13
31922000	13
31923000	6
31926000	8
31927000	9
31937000	4
31940000	8
31945000	10
31946000	10
31947000	25
31952000	13
31960000	8
31961000	30
31964000	9
31965000	10
31968000	8
32	
32500000	6
32500140	6
32500340	6
32500670	6
32500700	6
32500990	6
32501000	5
32503000	5
32506000	5
32507000	5
32507140	5
32507340	5
32507670	5
32507700	5
32507990	5

Obj.č.	Počet kusů v balení
32508000	5
32511000	6
32511140	6
32511340	6
32511670	6
32511700	6
32511990	6
32512000	4
32512140	4
32512340	4
32512670	4
32512700	4
32512990	4
32514000	4
32515000	7
32515140	4
32515340	8
32515670	8
32515700	7
32515990	7
32520000	7
32520140	7
32520340	7
32520670	7
32520700	7
32520990	7
32525000	6
32526000	9
32526140	8
32526340	7
32526670	9
32526700	9
32526990	10
32540000	6
32540140	8
32540340	6
32540670	8
32540700	6
32540990	10
32542000	20
32543000	5
32543140	7
32543340	7
32543670	7
32543700	7
32543990	7
32545000	10
32545140	10
32545340	10
32545670	10
32545700	10
32545990	10
32546000	6
32546140	6
32546340	6
32546670	6
32546700	6
32548000	52

Obj.č.	Počet kusů v balení
32550000	6
32551000	6
32552000	5
32553000	6
32560000	6
32560140	10
32560340	10
32560670	10
32560700	10
32560990	10
32565000	6
32565140	10
32565340	10
32565670	10
32565700	10
32565990	10
40	
40068000	48
40088000	48
40089000	22
40418000	15
40418800	15
40438000	37
40438340	37
40438670	37
40438800	36
40448000	15
40448670	15
40448800	15
40468000	15
40468670	15
40468800	15
40952800	90
40953800	100
40961000	5
40963000	3
41	
41710000	30
41711000	280
41712000	18
41713000	30
41714000	30
41715000	30
41716000	30
41717000	24
41718000	40
41720000	4
41722000	6
41723000	60
41724000	20
41725000	75
41726000	75
41727000	4
41728000	2
41741000	17
41741140	17
41741340	17
41741670	17

Obj.č.	Počet kusů v balení
41741700	17
41741990	17
41742000	72
41742140	72
41742340	72
41742670	72
41742700	72
41742990	72
41743000	14
41743140	14
41743340	10
41743670	12
41743700	12
41743990	12
41744000	18
41744140	18
41744340	18
41744670	18
41744700	18
41744990	18
41745000	30
41745140	30
41745340	30
41745670	30
41745700	30
41745990	30
41746000	28
41746140	42
41746340	42
41746670	42
41746700	42
41746990	42
41747000	10
41747140	10
41747340	10
41747670	10
41747700	10
41747990	10
41748000	38
41748140	40
41748340	40
41748670	40
41748700	40
41748990	40
41749000	42
41749140	42
41749340	42
41749670	42
41749700	42
41749990	42
41751000	4
41751140	4
41751340	4
41751670	4
41751700	4
41751990	4
41752000	16
41752140	16

Obj.č.	Počet kusů v balení
41752340	16
41752670	16
41752700	16
41752990	16
41753000	40
41753140	35
41753340	35
41753670	40
41753700	35
41753990	35
41754000	40
41754140	40
41754340	40
41754670	40
41754700	40
41754990	40
41755000	144
41755140	144
41755340	144
41755670	144
41755700	144
41755990	144
41756000	55
41756140	55
41756340	55
41756670	55
41756700	55
41756990	50
41759000	15
41759140	15
41759340	15
41759670	15
41759700	15
41759990	15
41770000	27
41770140	18
41770340	18
41770670	18
41770700	27
41770990	18
41771000	60
41771140	70
41771340	70
41771670	60
41771700	70
41771990	70
41772000	30
41772140	30
41772340	30
41772670	30
41772700	30
41772990	30
41773000	70
41773140	70
41773340	70
41773670	70
41773700	70
41773990	70

Počty kusů v balení

* Při objednávání prosím respektujte počty kusů v balení

Obj.č.	Počet kusů v balení
41774000	17
41774140	17
41774340	17
41774670	17
41774700	17
41774990	17
41775000	6
41775670	6
41775700	6
41790000	9
41790140	9
41790340	9
41790670	9
41790700	9
41790990	9
41791000	16
41791140	16
41791340	16
41791670	16
41791700	16
41791990	16
43	
43921800	12
43922800	4
43927000	10
43928000	12
43931800	12
43937000	10
43938000	6
50	
50001000	128
50001140	105
50001670	104
50001700	104
50005000	9
50100000	32
50100140	100
50100340	70
50100670	100
50100700	100
50100990	70
50105000	100
50107000	12
52	
52010000	30
52053000	30
52100000	18
52105000	38
52105140	38
52105340	38
52105670	18
52105700	38
52105990	38
52120000	20
53	
53002000	25
53010000	25
53428000	50
53428670	23
53493000	110
53646000	14
53971000	300
53990000	100
54	
54143000	33
54143670	54
54143700	54
54144000	40
54144670	40
54144700	40
54145000	20
54145670	20
54145700	20
54149230	21
54150230	4
54151230	6
54152230	8
54153230	3
54224670	12
54225670	51
54226670	45
54230630	53
54231630	20
54232630	15
54233630	8
54234630	10
54235000	12
55	
55213000	30
55237000	25
56	
56010180	2
56011180	2
56012180	2
56013180	2
56015180	2
56029000	8
56030000	8
56031000	8
56032000	8
56033000	2
56034000	2
56036670	8
56036700	8
56036800	8
56037670	8
56037700	8
56037800	8
56038000	8
56038670	8
56038700	8
56038800	2
56040610	8
56040670	2
56040700	8
56040800	8
56041670	8
56041700	8
56041800	2
56042670	2
56042700	2
56042800	2
56043000	8
56043140	2
56043340	8
56043670	8
56043700	8
56043800	8
56043990	2
56044000	8
56044140	8
56044340	8
56044670	8
56044700	8
56044800	8
56044990	8
56045000	8
56045140	8
56045340	8
56045670	8
56045700	8
56045800	8
56045990	8
56046000	2
56046140	3
56046340	8
56046670	2
56046700	8
56046800	2
56046990	8
56047000	2
56047140	2
56047340	2
56047670	2
56047700	2
56047800	2
56047990	2
56050000	8
56050340	8
56050670	8
56050700	8
56050800	8
56050990	8
56051000	8
56051140	8
56051340	8
56051670	8
56051700	8
56051800	8
56051990	8
56052000	8
56052140	8
56052340	8
56052670	8
56052700	2
56052800	8
56052990	8
56053000	2
56053140	8
56053340	8
56053670	2
56053700	8
56053800	8
56053990	8
56054000	2
56054140	2
56054340	2
56054670	2
56054700	2
56054800	2
56054990	2
56055800	4
56056000	8
56057380	3
56057670	3
56057700	3
56058700	2
56058800	2
56060670	2
56060700	2
56061380	3
56061670	3
56061700	3
56062670	2
56062700	2
56062800	2
56065670	2
56065700	2
56065800	2
56067670	2
56067700	2
56070670	3
56070700	3
56070800	3
56073670	2
56073700	3
56073800	3
56076670	2
56076700	2
56076800	2
56079670	2
56079700	2
56079800	2
56082670	3
56082700	3
56082800	3
56085670	3
56085700	3
56085800	3
56088670	2
56088700	2
56088800	2
56091670	2
56091700	3
56091800	2
56092380	3
56092670	3
56092700	3
56093380	4
56093670	4
56093700	4
56094140	3
56094340	3
56094670	3
56094700	3
56094800	3
56094990	3
56095140	3
56095340	3
56095670	3
56095700	3
56095800	3
56095990	2
56096140	3
56096340	3
56096670	3
56096700	3
56096800	3
56096990	3
56097140	3
56097340	3
56097670	3
56097700	3
56097800	3
56097990	3
56098140	3
56098340	3
56098670	3
56098700	3
56098800	3
56098990	3
56099140	3
56099340	3
56099670	3
56099700	3
56099800	3
56099990	3
56100800	3
56112800	7
56158000	3
56161000	3
56164800	2
56165000	4
56167000	4
56171000	2
56173000	2
56182800	2
56186800	4
56187800	4
56188800	4

Počty kusů v balení

* Při objednávání prosím respektujte počty kusů v balení

Obj.č.	Počet kusů v balení
56189800	4
56190800	2
56197800	8
56215800	8
56217700	2
56217800	2
56218670	2
56218700	2
56218800	2
56220000	8
56222000	2
56223000	2
56226800	8
56246800	9
56247800	9
56248800	9
56249670	9
56249800	9
56250670	9
56250800	9
56251670	9
56251800	9
56373000	36
58	
58112000	12
58113000	13
58115180	13
58116180	10
58117000	50
58117140	52
58117340	52
58117670	52
58117700	52
58117990	52
58123000	13
58125180	13
58126180	10
58127000	50
58128000	36
58140180	13
58141180	10
58142000	13
58143000	13
58150000	13
58185000	100
58185670	80
58185990	100
58186000	80
58192000	20
60	
60056000	20
60067000	14
60147450	7
60148450	7
60149450	7
60150450	7
60196450	7
60197450	7
60198450	5
60199450	5
60200450	7
71	
71070000	13
71070670	13
71071000	13
71071670	13
71072000	13
71072670	13
71073000	13
71073670	13
71074000	17
71075000	16
71076000	13
71077000	13
71077670	13
71078000	13
71090000	5
71090670	5
71091000	5
71091670	5
71095000	5
71100000	13
71100670	13
71101000	13
71101670	13
71102000	13
71102670	13
71103000	13
71103670	13
71104000	13
71107000	13
71107670	13
71120000	13
71120670	13
71130000	6
71130670	6
71131000	6
71131670	6
71133000	4
71170000	13
71170670	13
71171000	13
71171670	13
71200000	13
71200670	13
71201000	5
71201670	5
71203000	13
71204000	13
71204670	13
71210000	15
71210670	15
71211000	15
71211670	15
71214000	7
71215000	6
71216000	6
71220000	14
71220670	14
71221000	4
71222000	4
71225000	8
71243000	6
71251000	6
71251670	5
71252000	16
71252670	10
71253000	9
71253670	9
71254000	12
71254670	5
71255000	5
71255670	5
71256000	8
71256670	8
71257000	4
71257670	4
71258000	10
71258670	10
71263000	12
71280000	5
71286000	6
71290000	7
71310000	5
71313000	5
71400000	8
71400670	8
71402000	5
71405000	10
71405670	10
71407000	10
71409000	12
71410000	20
71410670	20
71420000	50
71420670	50
71440000	8
71440670	8
71442000	7
71442670	7
71447000	2
71450000	8
71450670	10
71452000	7
71452670	3
71456000	8
71456670	4
71459000	8
71459670	4
71460000	50
71460670	50
71461000	7
71461670	3
71462000	7
71466000	8
71466670	7
71467000	8
71467670	8
71468000	12
71468670	8
71469000	10
71469670	10
71473000	9
71474140	10
71474670	10
71474700	10
71474990	10
71501000	12
71502000	9
71503000	9
71504000	9
71550000	15
71550670	15
71551000	15
71551670	15
71552000	5
71552670	5
71553000	5
71553670	6
71554000	4
71557000	6
71558000	15
71558670	15
71559000	6
71560000	8
71560670	6
71561000	6
71561670	6
71562000	5
71562670	5
71563000	5
71563670	5
71564000	9
71566000	6
71567000	15
71567670	15
71568000	6
71569000	10
71569670	6
71570000	7
71571000	7
71572000	5
71576000	8
71576670	8
71578000	8
71578670	8
71580000	15
71580670	15
71581000	5
71582000	5
71582670	5
71583000	23
71583670	15
71584000	15
71584670	15
71585000	15
71585670	15
71587000	2
71588000	2
71590000	5
71591000	5
71591670	6
71592000	15
71592670	15
71593000	15
71593670	15
71594000	15
71594670	15
71600000	8
71600670	8
71605000	10
71605670	10
71640000	8
71640670	8
71650000	10
71650670	8
71666000	9
71667000	6
71667670	7
71668000	7
71668670	7
71700000	13
71701000	13
71702000	13
71703000	13
71704000	13
71705000	13
71706000	13
71710000	13
71710140	13
71710340	13
71710670	13
71710700	13
71710990	13
71711000	13
71712000	13
71712140	13
71712340	13
71712670	13
71712700	13
71712990	13
71713000	13
71713140	13
71713340	10
71713670	13
71713700	13
71713990	13
71714000	13
71714140	13
71714340	13
71714670	13
71714700	13
71714990	13
71715000	13
71716000	4

Počty kusů v balení

* Při objednávání prosím respektujte počty kusů v balení

Obj.č.	Počet kusů v balení
71716140	5
71716340	5
71716670	5
71716700	5
71716990	5
71717000	5
71717140	5
71717340	5
71717670	5
71717700	5
71717990	5
71718000	18
71719000	13
71720000	13
71720140	15
71720340	15
71720670	15
71720700	15
71720990	15
71721000	14
71729000	7
71730000	2
71731000	5
71732000	14
71733000	4
71733140	4
71733340	8
71733670	4
71733700	8
71733990	4
71734000	14
71734140	14
71734340	6
71734670	6
71734700	14
71734990	14
71740000	8
71740140	6
71740340	6
71740670	6
71740700	6
71740990	6
71745000	10
71745140	9
71745340	9
71745670	10
71745700	10
71745990	10
71747000	5
71748000	6
71748140	3
71748340	6
71748670	5
71750000	10
71751000	13
71752000	5
71753000	10
71754000	6
71754140	2
71754340	2
71754670	5
71754700	5
71754990	2
71755000	5
71760000	8
71760140	6
71760340	6
71760670	6
71760700	6
71760990	6
71765000	10
71765140	10
71765340	10
71765670	10
71765700	10
71765990	10
71768000	10
71800000	4
71800800	4
71801000	4
71801800	4
71802000	4
71802800	4
71803000	4
71805000	10
71809000	17
71814000	10
71814800	10
71830000	10
71831000	10
71832000	10
71833000	9
71835000	10
71836000	10
71837000	10
71839000	10
71861000	4
71864000	10
71870000	7
71870670	5
71871000	5
71871670	5
71970000	50
72	
72010000	10
72011000	13
72012000	10
72013000	13
72014000	13
72017000	13
72020000	10
72021000	10
72022000	13
72023000	13
72025000	13
72031000	9
72032000	8
72110000	8
72111000	12
72113000	5
72115000	6
72200000	13
72210000	13
72210670	13
72211000	13
72211670	13
72212000	13
72212670	13
72213000	13
72213670	13
72215000	9
72215670	9
72216000	9
72290000	6
72400000	8
72405000	9
72410000	20
72416000	6
72417000	5
72419000	6
72430000	32
72430670	32
72431000	32
72431670	32
72440000	6
72440670	6
72443000	6
72443670	6
72448000	10
72448670	10
72450000	6
72450670	6
72458000	10
72458670	10
72466000	9
72466670	9
72467000	9
72467670	9
72468000	9
72468670	9
72469000	9
72469670	9
72503000	13
72503670	13
72506000	13
72506670	10
72510000	10
72513000	10
72513670	13
72514000	13
72517000	13
72517670	7
72519000	13
72519670	7
72520000	7
72520670	7
72527000	14
72527670	7
72528000	10
72528670	10
72530000	9
72536000	2
72536670	2
72550000	10
72551000	7
72551670	14
72553000	10
72553670	13
72554000	13
72554670	10
72557000	7
72557670	7
72559000	13
72559670	7
72560000	15
72560670	15
72568000	10
72568670	10
72576000	2
72576670	2
72580000	5
72580670	5
72581000	5
72581670	5
72582000	5
72583000	5
72584000	13
72584670	13
72585000	13
72585670	13
72586000	13
72586670	13
72587000	13
72587670	13
72588000	6
72588670	15
72589000	13
72589670	6
72590000	6
72590670	6
72591000	10
72591670	5
72600000	8
72605000	12
72640000	6
72640670	6
72643000	8
72643670	6
72648000	10
72648670	10
72650000	6
72650670	6
72658000	10
72658670	10
72667000	9
72667670	9
72668000	9
72668670	9
72800000	4
72800340	4
72800670	4
72800800	9
72801000	6
72801340	6
72801670	6
72801800	6
72802000	4
72802670	9
72802800	9
72803000	6
72803670	6
72803800	6
72804000	9
72804670	9
72804800	9
72805000	9
72805670	9
72805800	9
72806000	9
72806670	9
72806800	9
72807000	9
72807670	9
72807800	9
72808000	4
72808340	4
72808670	9
72808800	9
72809000	6
72809340	6
72809670	6
72809800	6
72810000	4
72810800	4
72813000	4
72813800	4
72814000	4
72814800	9
72815000	9
72815800	9
72821000	4
72821800	4
72822000	8
72822800	8
72823000	4
72823800	4
72824000	4
72827000	9
72827670	9
72827800	9
72840000	9
72840340	9
72840670	9
72840800	9
72841000	16

Počty kusů v balení

* Při objednávání prosím respektujte počty kusů v balení

Obj.č.	Počet kusů v balení
72841670	16
72841800	16
72842000	4
72842670	9
72843000	9
72843670	9
72844000	9
72844670	9
72845000	4
72845670	9
72861000	7
72861340	7
72861670	7
72861800	7
73	
73001000	6
73001140	6
73001670	6
73001700	6
73002000	6
73002140	6
73002670	6
73002700	6
73004000	6
73004140	6
73004670	6
73004700	6
73010000	6
73010140	6
73010670	6
73010700	6
73011000	5
73011140	5
73011670	5
73011700	5
73012000	6
73012140	6
73012670	6
73012700	6
73013000	15
73013140	15
73013670	15
73014000	6
73014140	6
73014670	6
73014700	6
73016000	6
73016140	6
73016670	6
73016700	6
73018000	6
73018140	6
73018670	6
73018700	6
73020000	6
73020140	6
73020670	6
73020700	6
73021000	6
73021140	6
73021670	6
73021700	6
73023000	6
73023140	6
73023670	6
73023700	6
73024000	6
73024140	6
73024670	6
73024700	6
73030000	8
73030140	8
73030670	8
73030700	8
73040000	6
73040140	6
73040670	6
73040700	6
73041000	6
73041140	6
73041670	6
73041700	6
73042000	6
73042140	6
73042670	6
73042700	6
73051000	9
73051140	9
73051670	9
73051700	9
73053000	8
73053140	8
73053670	8
73053700	8
73060000	6
73060140	6
73060670	6
73060700	6
73063000	6
73063140	6
73063670	6
73063700	6
73070000	6
73070140	6
73070670	6
73070700	6
73072000	6
73072140	6
73072670	6
73072700	6
73073000	6
73073140	6
73073670	6
73073700	6
73200000	6
73200140	6
73200670	6
73200700	6
73201000	15
73201140	15
73201670	15
73201700	15
73210000	6
73210670	6
73211000	6
73211670	6
73301000	12
73301140	15
73301670	12
73301700	12
73302000	12
73302140	12
73302670	12
73302700	12
73305000	15
73305140	6
73305670	15
73305700	15
73310000	15
73310140	15
73310670	15
73310700	6
73311000	15
73311140	15
73311670	15
73311700	15
73312000	15
73312140	15
73312670	15
73312700	15
73313000	15
73313140	15
73313670	15
73314000	6
73314140	6
73314670	6
73314700	16
73317000	13
73317140	13
73317670	13
73317700	13
73318000	7
73318140	7
73318670	7
73318700	7
73320000	6
73320140	6
73320670	6
73320700	6
73321000	6
73321140	6
73321670	6
73321700	6
73322000	2
73322140	2
73322670	2
73322700	2
73323000	6
73323140	6
73323670	6
73323700	6
73330000	9
73340000	6
73340140	6
73340670	6
73340700	6
73341000	6
73341140	6
73341670	6
73341700	6
73342000	2
73342140	2
73342670	2
73342700	2
73350000	9
73350140	9
73350670	9
73350700	9
73351000	10
73351140	10
73351670	10
73351700	9
73360000	2
73360140	6
73360670	6
73360700	6
73364000	2
73364140	2
73364670	2
73364700	2
73370000	5
73370140	5
73370670	5
73370700	6
73372000	6
73372140	6
73372670	6
73372700	6
73373000	2
73373140	2
73373670	2
73373700	2
73410000	26
73410140	26
73410670	26
73410700	26
73411000	26
73411140	26
73411670	26
73411700	26
73420000	6
73420140	6
73420670	6
73420700	6
73422000	6
73422140	6
73422670	6
73422700	6
73443000	3
73443140	3
73443670	3
73443700	3
73447000	3
73447140	3
73447670	3
73447700	3
73561000	9
73620000	10
73620140	10
73620670	10
73620700	10
73622000	10
73622140	10
73622670	10
73622700	10
73816000	6
73816800	6
73817000	6
73817800	6
73818000	6
73818340	6
73818670	6
73818800	6
73820000	3
73822000	4
73850000	6
73850800	6
73851000	6
73851800	6
73867000	6
73868000	6
73868800	6
74	
74800000	10
74800670	10
74800800	10
74801000	4
74801670	4
74801800	4
74802000	4
74802670	12
74802800	12
74803000	10
74803670	9
74803800	9
74804000	4
74804670	4
74804800	4
74805000	9
74806000	3
74807000	3
74808000	3
74810000	10
74811000	10
74813000	10

Počty kusů v balení

* Při objednávání prosím respektujte počty kusů v balení

Obj.č.	Počet kusů v balení
74813670	10
74813800	10
75	
75010000	13
75010670	13
75010700	13
75012000	13
75012670	13
75012700	13
75013000	13
75013670	13
75013700	13
75014000	13
75014670	13
75014700	13
75015000	13
75015670	13
75015700	13
75020000	10
75020670	10
75020700	13
75022000	13
75022670	13
75022700	13
75023000	13
75023670	13
75023700	5
75024000	13
75024670	13
75024700	5
75030000	6
75030670	2
75030700	2
75032000	2
75032670	2
75032700	2
75033000	4
75033670	8
75033700	8
75040000	4
75040670	4
75040700	4
75042000	4
75042670	4
75042700	4
75044000	11
75044670	11
75044700	11
75045000	12
75045670	12
75045700	12
75050000	6
75050670	6
75050700	6
75200000	13
75200670	13
75200700	13
75210000	4
75410000	20

Obj.č.	Počet kusů v balení
75410670	20
75410700	20
75414000	9
75414140	9
75414670	9
75414700	9
75415000	6
75415670	6
75415700	6
75416000	10
75416670	10
75417000	9
75417140	9
75417670	9
75417700	9
75418000	9
75418140	9
75418670	9
75418700	9
75420000	2
75420670	2
75420700	2
75444000	3
75444670	3
75444700	3
75614000	9
75614140	9
75614670	9
75614700	9
75615000	6
75615670	6
75615700	6
75617000	9
75617140	9
75617670	9
75617700	9
75618000	9
75618140	9
75618670	9
75618700	9
75620000	8
75620670	8
75620700	8
76	
76010000	5
76010670	13
76010700	13
76013000	13
76013670	13
76013700	13
76020000	13
76020670	13
76020700	13
76023000	13
76023670	13
76023700	13
76024000	13
76024670	13
76024700	13

Obj.č.	Počet kusů v balení
76033000	8
76033670	8
76033700	8
76034000	8
76034670	8
76034700	8
76050000	6
76050670	6
76050700	6
76051000	6
76051670	6
76051700	6
76060000	2
76060670	2
76060700	2
76063000	2
76063670	2
76063700	2
76070000	3
76070670	3
76070700	3
76200000	12
76200670	12
76200700	12
76210000	4
76210670	4
76220670	4
76410000	22
76410670	22
76410700	22
76415000	6
76415670	6
76415700	6
76416670	10
76420000	2
76420670	2
76420700	2
76615000	6
76615670	6
76615700	6
76620000	4
76620670	8
76620700	8
76800000	2
76800670	2
76800800	2
76801000	2
76801670	2
76801800	2
76802000	2
76802670	2
76802800	2
76803000	2
76804000	2
76804670	2
76814000	14
76815000	21
76827000	15
76828000	21

Obj.č.	Počet kusů v balení
76829000	21
76830000	21
92	
92373000	88
92601000	50
92631000	30
92646000	197
92730000	100
94	
94008000	135
94009000	120
94108000	13
94139000	20
94139140	20
94139340	20
94148000	25
94149000	200
94246000	800
94282000	80
95	
95014000	80
95093000	36
95239000	100
95282000	200
95455000	150
95758000	100
96	
96026000	80
96083000	50
96100000	1000
96153000	96
96170000	50
96189000	160
96190000	50
96339000	56
96370000	100
96454000	300
96509000	86
96615000	27
96618000	160
96633000	72
96783000	50
97	
97204000	100
97205000	200
97206000	90
97651000	50
97685000	96
97999000	40
98	
98127000	200
98189000	100
98282000	60
98283000	96
98520000	40
98702000	100
98753000	84
98996000	500

Seznam cenových kategorií

náhradních dílů platný od 01.01.2025

Kategorie	EUR*
01	3,10
02	5,10
03	8,20
04	11,10
05	13,40
06	17,60
07	21,60
08	27,10
09	34,60
10	43,00
11	54,90
12	67,90
13	82,80
14	96,50
15	119,90
16	155,60
17	195,80
18	239,90
19	316,80
20	385,20
21	517,80
22	732,00
23	1.048,10
24	2.072,50
98	vyhledejte v tomto ceníku
99	cena na vyžádání

Kategorie	EUR*
51	4,70
52	7,70
53	12,30
54	16,50
55	20,10
56	26,40
57	32,40
58	40,80
59	51,90
60	64,50
61	82,30
62	101,70
63	124,30
64	144,70
65	179,90
66	233,40
67	293,60
68	359,90
69	475,00
70	577,80
71	776,70
72	1.097,90
73	1.572,10
74	3.108,70

* Doporučená prodejní (brutto) cena za 1 kus zboží bez DPH.

Značka	Obj.č.	EUR	GTIN	Strana
01				
HG	01000180	192,70	4059625350867	322
HG	01001180	192,70	4059625350850	322
HG	01002180	192,70	4059625350836	323
HG	01500180	133,10	4059625316900	424
HG	01800180	158,40	4011097347240	429
HG	01850180	218,10	4011097677545	429
02				
HG	02024000	5,80	4011097100005	170
06				
HG	06010000	3,20	4011097100135	347
10				
AX	10452180	562,10	4011097254104	436
13				
HG	13077000	131,60	4059625464960	419
HG	13085000	11,10	4011097102184	1047
HG	13111000	483,00	4011097754161	359
HG	13111400	483,00	4011097753928	359
HG	13114000	385,30	4011097678832	362
HG	13114140	577,90	4059625229774	362
HG	13114340	577,90	4059625229781	362
HG	13114670	539,30	4059625229798	362
HG	13114700	539,30	4059625229804	362
HG	13114990	577,90	4059625229811	362
HG	13115000	415,70	4011097678849	363
HG	13116000	301,60	4011097678856	361
HG	13116140	452,60	4059625229828	361
HG	13116340	452,60	4059625229835	361
HG	13116670	422,10	4059625229842	361
HG	13116700	422,10	4059625229859	361
HG	13116990	452,60	4059625229866	361
HG	13117000	332,00	4011097678863	362
HG	13122000	270,80	4011097739205	367
HG	13123000	346,10	4011097739229	367
HG	13129180	117,40	4011097971803	440
HG	13132000	181,60	4011097526058	538
HG	13141000	627,00	4011097661308	360
HG	13141400	627,00	4011097666402	360
HG	13151000	838,50	4011097717036	356
HG	13151400	838,50	4011097717029	356
HG	13159180	256,80	4011097835310	437
HG	13161000	483,00	4011097661315	359
HG	13161400	483,00	4011097665696	359
HG	13171000	627,00	4011097717012	356
HG	13171400	627,00	4011097717005	356
HG	13201000	268,40	4011097799599	366
HG	13211000	211,70	4011097799582	366
HG	13233180	230,80	4011097629407	437
HG	13244180	353,30	4011097629414	438
HG	13323000	197,00	4059625522172	365
HG	13324000	197,00	4059625522165	364
HG	13324670	246,50	4059625522141	364
HG	13325000	250,30	4059625522127	365
HG	13325670	312,60	4059625522103	365
HG	13346000	207,70	4059625522400	363
HG	13346670	259,30	4059625522387	363
HG	13347000	260,90	4059625522363	364
HG	13347670	326,40	4059625522349	364
HG	13414000	137,90	4011097532509	543
HG	13423000	141,00	4011097603766	542
HG	13424000	152,70	4011097594774	542
HG	13437180	839,10	4011097660837	438
HG	13439180	427,90	4011097734033	437
HG	13440180	519,50	4059625321218	438
HG	13444180	1.024,20	4011097140841	439
HG	13479000	54,90	4011097378138	1051
HG	13481180	498,40	4059625479285	434
HG	13550180	636,70	4011097360300	439
HG	13560180	64,30	4059625202968	434
HG	13588000	33,00	4059625477359	424
HG	13593000	57,40	4011097745015	431
HG	13593140	85,90	4059625346716	431
HG	13593340	85,90	4059625346723	431
HG	13593670	80,20	4059625346693	431
HG	13593700	80,20	4059625346709	431
HG	13593990	85,90	4059625346730	431
HG	13595000	61,70	4011097333670	430
HG	13597000	58,60	4011097564739	431
HG	13597140	87,80	4059625250075	431
HG	13597340	87,80	4059625346839	431
HG	13597670	82,00	4059625346815	431
HG	13597700	82,00	4059625346822	431
HG	13601000	139,10	4011097783727	432
HG	13604000	122,60	4011097825915	431
HG	13612000	82,30	4059625464632	426
HG	13612140	123,30	4059625464625	426
HG	13612340	123,30	4059625464618	426
HG	13612670	115,10	4059625464601	426
HG	13612700	115,10	4059625464595	426
HG	13612990	123,30	4059625464588	426
HG	13613000	82,30	4059625464571	426
HG	13613140	123,30	4059625464564	426
HG	13613340	123,30	4059625464557	426
HG	13613670	115,10	4059625464540	426
HG	13613700	115,10	4059625464533	426
HG	13614000	82,30	4059625464519	428
HG	13614140	123,30	4059625464502	428
HG	13614340	123,30	4059625464496	428
HG	13614670	115,10	4059625464489	428
HG	13614700	115,10	4059625464472	428
HG	13617000	109,60	4059625464458	426
HG	13617140	164,50	4059625464441	426
HG	13617340	164,50	4059625464434	426
HG	13617670	153,50	4059625464427	426
HG	13617700	153,50	4059625464410	426
HG	13617990	164,50	4059625464403	426
HG	13618000	109,60	4059625464397	427
HG	13618140	164,50	4059625464380	427
HG	13618340	164,50	4059625464373	427
HG	13618670	153,50	4059625464366	427
HG	13618700	153,50	4059625464359	427
HG	13620180	133,20	4011097228747	441
HG	13622180	265,50	4011097625386	436
HG	13624000	109,60	4059625464335	428
HG	13624140	164,50	4059625464328	428
HG	13624340	164,50	4059625464311	428
HG	13624670	153,50	4059625464304	428
HG	13624700	153,50	4059625464298	428
HG	13628000	38,90	4059625464274	427
HG	13631000	38,90	4059625464267	428

Seznam položek s cenami (HG = hansgrohe, AX = AXOR)

Značka	Obj.č.	EUR	GTIN	Strana
HG	13632000	38,40	4059625464250	425
HG	13637000	8,90	4059625534090	425
HG	13638000	33,00	4059625536209	425
HG	13901000	19,70	4011097537122	342
HG	13902000	16,90	4011097537139	342
HG	13903000	19,30	4011097646411	342
HG	13904000	36,90	4011097666778	341
HG	13913000	13,40	4011097413754	1048
HG	13950000	39,60	4011097350721	342
HG	13950140	59,00	4011097957050	342
HG	13950340	59,00	4059625266151	342
HG	13950670	55,10	4059625266137	342
HG	13950700	55,10	4059625266144	342
HG	13950990	59,00	4011097957128	342
HG	13952000	34,60	4011097105932	1047
HG	13954000	63,70	4011097360393	341
HG	13954820	95,70	4011097525532	341
HG	13964000	43,00	4011097105970	1047
HG	13970000	67,90	4011097105994	1051
HG	13971000	82,80	4011097178578	1051
14				
HG	14095000	96,50	4011097165103	1046
HG	14096000	96,50	4011097176222	1046
HG	14495000	124,00	4011097255705	569
HG	14806000	473,50	4011097732992	933
HG	14847000	467,70	4011097823676	921
HG	14847800	608,70	4011097823669	921
HG	14883000	533,50	4011097748559	921
HG	14883800	679,70	4011097748566	921
15				
HG	15310180	808,50	4011097815602	444
HG	15311180	943,20	4059625034057	444
HG	15312180	1.078,00	4059625034040	444
HG	15313180	1.212,70	4059625034033	444
HG	15346000	339,10	4011097727219	368
HG	15355000	1.612,10	4059625034019	378
HG	15355400	1.612,10	4011097815619	378
HG	15355600	1.612,10	4059625034002	378
HG	15356000	1.905,10	4059625033999	378
HG	15356400	1.905,10	4059625033982	378
HG	15356600	1.905,10	4059625033975	378
HG	15357000	2.198,20	4059625033968	379
HG	15357400	2.198,20	4059625033951	379
HG	15357600	2.198,20	4059625033944	379
HG	15358000	2.491,30	4059625033937	379
HG	15358400	2.491,30	4059625033920	379
HG	15358600	2.491,30	4059625033913	379
HG	15380000	1.481,40	4059625201350	376
HG	15380140	2.221,90	4059625241707	376
HG	15380340	2.221,90	4059625241691	376
HG	15380670	1.925,50	4059625241684	376
HG	15380700	1.925,50	4059625201336	376
HG	15380990	2.221,90	4059625241677	376
HG	15381000	1.759,50	4059625201312	376
HG	15381140	2.639,00	4059625489130	376
HG	15381340	2.639,00	4059625489123	376
HG	15381670	2.287,20	4059625489116	376
HG	15381700	2.287,20	4059625201299	376
HG	15381990	2.639,00	4059625489109	376
HG	15382000	2.037,70	4059625201275	377

Značka	Obj.č.	EUR	GTIN	Strana
HG	15382140	3.056,40	4059625241967	377
HG	15382340	3.056,40	4059625241974	377
HG	15382670	2.648,80	4059625241981	377
HG	15382700	2.648,80	4059625201251	377
HG	15382990	3.056,40	4059625241998	377
HG	15384000	2.315,70	4059625201237	377
HG	15384140	3.473,90	4059625489093	377
HG	15384340	3.473,90	4059625489086	377
HG	15384670	3.010,30	4059625489079	377
HG	15384700	3.010,30	4059625201213	377
HG	15384990	3.473,90	4059625489062	377
HG	15553000	764,70	4059625464878	380
HG	15553140	1.147,10	4059625464854	380
HG	15553340	1.147,10	4059625464830	380
HG	15553670	1.071,10	4059625465165	380
HG	15553700	1.071,10	4059625465141	380
HG	15554000	832,90	4059625465127	381
HG	15554140	1.250,00	4059625465097	381
HG	15554340	1.250,00	4059625465073	381
HG	15554670	1.166,10	4059625465059	381
HG	15554700	1.166,10	4059625465028	381
HG	15556000	953,70	4059625464991	381
HG	15556140	1.431,10	4059625464984	381
HG	15556340	1.431,10	4059625464977	381
HG	15556670	1.334,90	4059625465363	381
HG	15556700	1.334,90	4059625465356	381
HG	15558000	553,40	4059625465349	383
HG	15558140	830,70	4059625465325	383
HG	15558340	830,70	4059625465301	383
HG	15558670	774,80	4059625465288	383
HG	15558700	774,80	4059625465264	383
HG	15559000	553,40	4059625465240	381
HG	15559140	830,70	4059625465226	381
HG	15559340	830,70	4059625465202	381
HG	15559670	774,80	4059625465189	381
HG	15559700	774,80	4059625465561	381
HG	15562000	764,70	4059625465547	382
HG	15562140	1.147,10	4059625465523	382
HG	15562340	1.147,10	4059625465509	382
HG	15562670	1.071,10	4059625465486	382
HG	15562700	1.071,10	4059625465462	382
HG	15571000	764,70	4059625465448	384
HG	15571140	1.147,10	4059625465417	384
HG	15571340	1.147,10	4059625465387	384
HG	15571670	1.071,10	4059625465752	384
HG	15571700	1.071,10	4059625465721	384
HG	15572000	832,90	4059625465684	385
HG	15572140	1.250,00	4059625465653	385
HG	15572340	1.250,00	4059625465622	385
HG	15572670	1.166,10	4059625465592	385
HG	15572700	1.166,10	4059625465967	385
HG	15573000	553,40	4059625465929	387
HG	15573140	830,70	4059625465899	387
HG	15573340	830,70	4059625465868	387
HG	15573670	774,80	4059625465837	387
HG	15573700	774,80	4059625465806	387
HG	15574000	553,40	4059625466162	385
HG	15574140	830,70	4059625466131	385
HG	15574340	830,70	4059625466100	385
HG	15574670	774,80	4059625466070	385

Značka	Obj.č.	EUR	GTIN	Strana
HG	15574700	774,80	4059625466049	385
HG	15575000	764,70	4059625466001	386
HG	15575140	1.147,10	4059625465974	386
HG	15575340	1.147,10	4059625466346	386
HG	15575670	1.071,10	4059625466315	386
HG	15575700	1.071,10	4059625466285	386
HG	15578000	953,70	4059625466247	385
HG	15578140	1.431,10	4059625466230	385
HG	15578340	1.431,10	4059625466223	385
HG	15578670	1.334,90	4059625466216	385
HG	15578700	1.334,90	4059625466209	385
HG	15581000	764,70	4059625466193	388
HG	15581140	1.147,10	4059625466179	388
HG	15581340	1.147,10	4059625466766	388
HG	15581670	1.071,10	4059625466759	388
HG	15581700	1.071,10	4059625466735	388
HG	15583000	832,90	4059625466711	389
HG	15583140	1.250,00	4059625466698	389
HG	15583340	1.250,00	4059625466681	389
HG	15583670	1.166,10	4059625466674	389
HG	15583700	1.166,10	4059625466650	389
HG	15586000	953,70	4059625466636	389
HG	15586140	1.431,10	4059625466629	389
HG	15586340	1.431,10	4059625466612	389
HG	15586670	1.334,90	4059625466605	389
HG	15586700	1.334,90	4059625466599	389
HG	15587000	553,40	4059625466582	391
HG	15587140	830,70	4059625466568	391
HG	15587340	830,70	4059625466551	391
HG	15587670	774,80	4059625466544	391
HG	15587700	774,80	4059625466520	391
HG	15588000	553,40	4059625466506	389
HG	15588140	830,70	4059625466483	389
HG	15588340	830,70	4059625466476	389
HG	15588670	774,80	4059625466469	389
HG	15588700	774,80	4059625466445	389
HG	15589000	764,70	4059625466421	390
HG	15589140	1.147,10	4059625466407	390
HG	15589340	1.147,10	4059625466391	390
HG	15589670	1.071,10	4059625466384	390
HG	15589700	1.071,10	4059625467145	390
HG	15705000	304,20	4011097741727	412
HG	15706000	494,50	4011097741710	413
HG	15707000	494,50	4011097741703	412
HG	15708000	555,00	4011097741697	412
HG	15712000	494,50	4059625028728	411
HG	15714000	555,00	4059625028735	411
HG	15714140	832,40	4059625230244	411
HG	15714340	832,40	4059625230251	411
HG	15714670	777,20	4059625230268	411
HG	15714700	777,20	4059625230275	411
HG	15714990	832,40	4059625230282	411
HG	15734400	662,10	4011097777528	393
HG	15735400	911,30	4011097777511	393
HG	15736400	662,10	4011097777504	394
HG	15737400	911,30	4011097777498	392
HG	15738400	997,00	4011097777481	392
HG	15741000	532,70	4011097741369	403
HG	15742000	737,30	4011097741352	404
HG	15743000	802,90	4011097741345	402

Značka	Obj.č.	EUR	GTIN	Strana
HG	15743140	1.204,40	4059625142424	402
HG	15743340	1.204,40	4059625244548	402
HG	15743670	1.123,80	4059625266069	402
HG	15743700	1.123,80	4059625266076	402
HG	15743990	1.204,40	4059625266083	402
HG	15744000	737,30	4011097741338	402
HG	15745000	532,70	4011097741321	404
HG	15747000	614,50	4011097746388	405
HG	15748000	680,20	4011097749631	405
HG	15755000	304,20	4011097741680	408
HG	15756000	494,50	4011097741673	408
HG	15757000	494,50	4011097741666	407
HG	15758000	555,00	4011097741659	407
HG	15758140	832,40	4059625155028	407
HG	15758340	832,40	4059625216682	407
HG	15758670	777,20	4059625266038	407
HG	15758700	777,20	4059625266045	407
HG	15758990	832,40	4059625266052	407
HG	15760000	532,70	4011097719870	398
HG	15760140	799,10	4059625355893	398
HG	15760340	799,10	4059625355879	398
HG	15760670	745,70	4059625355855	398
HG	15760700	745,70	4059625355831	398
HG	15760990	799,10	4059625355817	398
HG	15761000	737,30	4011097719863	399
HG	15762000	737,30	4011097719856	396
HG	15763000	802,90	4011097719849	396
HG	15763140	1.204,40	4059625230299	396
HG	15763340	1.204,40	4059625230909	396
HG	15763670	1.123,80	4059625230916	396
HG	15763700	1.123,80	4059625230923	396
HG	15763990	1.204,40	4059625230930	396
HG	15764000	532,70	4011097719832	400
HG	15764140	799,10	4059625355794	400
HG	15764340	799,10	4059625355770	400
HG	15764670	745,70	4059625355756	400
HG	15764700	745,70	4059625355732	400
HG	15764990	799,10	4059625355718	400
HG	15765000	983,10	4011097719825	397
HG	15767000	614,50	4011097746364	401
HG	15768000	680,20	4011097749624	401
HG	15773000	353,20	4059625196076	360
HG	15774000	431,50	4059625196069	361
HG	15930180	337,80	4011097345239	442
HG	15932000	160,70	4011097487984	409
HG	15956000	76,70	4011097629360	430
HG	15970180	118,00	4011097345208	443
HG	15972000	120,00	4011097487960	409
HG	15973180	108,60	4011097345215	442
HG	15974180	112,90	4011097345222	443
HG	15981180	214,40	4011097415772	441
24				
HG	24001400	3.460,30	4011097772219	193
HG	24003400	2.202,10	4011097771243	194
HG	24005400	2.831,00	4011097771366	194
HG	24007400	3.145,80	4011097771397	194
HG	24010180	314,70	4011097771175	445
HG	24011400	3.460,30	4011097772226	193
HG	24100000	43,00	4059625315897	80
HG	24100670	55,70	4059625316016	80

Seznam položek s cenami (HG = hansgrohe, AX = AXOR)

Značka	Obj.č.	EUR	GTIN	Strana
HG	24100700	55,70	4059625316009	80
HG	24101000	43,00	4059625320556	80
HG	24101670	55,70	4059625320570	80
HG	24101700	55,70	4059625320563	80
HG	24110000	43,00	4059625310915	80
HG	24110140	64,50	4059625442647	80
HG	24110670	55,70	4059625313046	80
HG	24110700	55,70	4059625313039	80
HG	24111000	43,00	4059625310922	80
HG	24111140	64,50	4059625442654	80
HG	24111670	55,70	4059625338773	80
HG	24111700	55,70	4059625338766	80
HG	24120000	32,60	4059625316023	80
HG	24120670	42,20	4059625316047	80
HG	24120700	42,20	4059625316030	80
HG	24121000	32,60	4059625320587	80
HG	24121670	42,20	4059625320600	80
HG	24121700	42,20	4059625320594	80
HG	24125000	61,30	4059625468043	81
HG	24125140	91,80	4059625468012	81
HG	24125340	90,50	4059625604359	81
HG	24125670	85,80	4059625468005	81
HG	24125700	85,80	4059625467978	81
HG	24125990	90,50	4059625604342	81
HG	24126000	61,30	4059625467947	81
HG	24126140	91,80	4059625467923	81
HG	24126340	90,50	4059625604335	81
HG	24126670	85,80	4059625467916	81
HG	24126700	85,80	4059625467893	81
HG	24126990	90,50	4059625604328	81
HG	24130000	104,10	4059625313718	210
HG	24130140	156,10	4059625442661	210
HG	24130670	135,10	4059625313732	210
HG	24130700	135,10	4059625313725	210
HG	24132000	104,10	4059625316894	210
HG	24132140	153,90	4059625604311	210
HG	24132670	135,10	4059625317013	210
HG	24132700	135,10	4059625317006	210
HG	24139000	61,20	4059625340974	225
HG	24139140	91,80	4059625448298	225
HG	24139670	79,70	4059625340998	225
HG	24139700	79,70	4059625340981	225
HG	24140000	305,60	4059625340073	209
HG	24140140	458,40	4059625453377	209
HG	24140670	397,30	4059625340097	209
HG	24140700	397,30	4059625340080	209
HG	24141000	305,60	4059625340707	209
HG	24141140	458,40	4059625453384	209
HG	24141670	397,30	4059625340721	209
HG	24141700	397,30	4059625340714	209
HG	24149000	97,80	4059625341063	225
HG	24149140	146,80	4059625453391	225
HG	24149670	127,20	4059625341087	225
HG	24149700	127,20	4059625341070	225
HG	24150000	574,50	4059625340851	208
HG	24150670	746,90	4059625340875	208
HG	24150700	746,90	4059625340868	208
HG	24151000	574,50	4059625340882	208
HG	24151670	746,90	4059625340905	208
HG	24151700	746,90	4059625340899	208

Značka	Obj.č.	EUR	GTIN	Strana
HG	24160000	116,30	4059625348048	111
HG	24160670	162,60	4059625358214	111
HG	24160700	162,60	4059625358221	111
HG	24161000	116,30	4059625348031	111
HG	24161670	162,60	4059625358238	111
HG	24161700	162,60	4059625358245	111
HG	24170000	134,50	4059625348024	111
HG	24170670	188,40	4059625358252	111
HG	24170700	188,40	4059625358269	111
HG	24171000	134,50	4059625348017	111
HG	24171670	188,40	4059625358276	111
HG	24171700	188,40	4059625358283	111
HG	24220000	904,40	4059625358375	259
HG	24220140	1.356,60	4059625467879	259
HG	24220670	1.266,20	4059625411193	259
HG	24220700	1.266,20	4059625411186	259
HG	24221000	904,40	4059625358290	259
HG	24221140	1.356,60	4059625467862	259
HG	24221670	1.266,20	4059625411179	259
HG	24221700	1.266,20	4059625411148	259
HG	24222000	794,00	4059625539200	261
HG	24222140	1.191,10	4059625539194	261
HG	24222670	1.032,20	4059625539187	261
HG	24222700	1.032,20	4059625539170	261
HG	24223000	794,00	4059625539163	261
HG	24223140	1.191,10	4059625539156	261
HG	24223670	1.032,20	4059625539149	261
HG	24223700	1.032,20	4059625539132	261
HG	24230000	971,70	4059625358306	260
HG	24232000	829,50	4059625552001	264
HG	24236000	776,20	4059625539125	262
HG	24236140	1.164,30	4059625539118	262
HG	24236670	1.009,10	4059625539101	262
HG	24236700	1.009,10	4059625539095	262
HG	24237000	776,20	4059625539088	262
HG	24237140	1.164,30	4059625539071	262
HG	24237670	1.009,10	4059625539064	262
HG	24237700	1.009,10	4059625539057	262
HG	24240000	1.026,70	4059625358313	258
HG	24240140	1.539,90	4059625467855	258
HG	24240670	1.334,60	4059625358320	258
HG	24240700	1.334,60	4059625358337	258
HG	24241000	1.026,70	4059625358344	258
HG	24241140	1.539,90	4059625467848	258
HG	24241670	1.334,60	4059625358351	258
HG	24241700	1.334,60	4059625358368	258
HG	24250670	734,40	4059625368251	896
HG	24250700	734,40	4059625368244	896
HG	24260000	525,60	4059625368268	126
HG	24261000	339,70	4059625536759	124
HG	24261670	441,10	4059625536742	124
HG	24262000	331,20	4059625536735	124
HG	24262670	429,10	4059625536728	124
HG	24270000	544,00	4059625368275	126
HG	24271000	350,70	4059625536711	125
HG	24271670	454,30	4059625536704	125
HG	24272000	342,20	4059625534496	125
HG	24272670	442,30	4059625534489	125
HG	24291670	119,80	4059625368299	896
HG	24291700	119,80	4059625368282	896

Značka	Obj.č.	EUR	GTIN	Strana
HG	24301000	59,90	4059625347928	158
HG	24301670	78,00	4059625358382	158
HG	24301700	78,00	4059625358399	158
HG	24302000	67,30	4059625347911	158
HG	24302670	87,50	4059625358405	158
HG	24302700	87,50	4059625358412	158
HG	24303000	72,20	4059625347904	158
HG	24303670	93,90	4059625358429	158
HG	24303700	93,90	4059625358436	158
HG	24305000	71,20	4059625604304	158
HG	24305670	92,50	4059625604298	158
HG	24305700	92,50	4059625604281	158
HG	24306000	66,40	4059625604274	158
HG	24306670	86,30	4059625604267	158
HG	24306700	86,30	4059625604250	158
HG	24307000	59,00	4059625604243	158
HG	24307670	76,90	4059625604236	158
HG	24307700	76,90	4059625604229	158
HG	24320000	61,30	4059625415375	81
HG	24320140	91,80	4059625418710	81
HG	24320340	91,80	4059625600832	81
HG	24320670	85,80	4059625415368	81
HG	24320700	85,80	4059625415351	81
HG	24320990	91,80	4059625600849	81
HG	24321000	61,30	4059625415344	81
HG	24321140	91,80	4059625418727	81
HG	24321340	91,80	4059625600856	81
HG	24321670	85,80	4059625414491	81
HG	24321700	85,80	4059625414972	81
HG	24321990	91,80	4059625600931	81
HG	24330000	305,60	4059625411094	211
HG	24330140	458,40	4059625467831	211
HG	24330670	397,30	4059625411087	211
HG	24330700	397,30	4059625411070	211
HG	24331000	305,60	4059625411063	211
HG	24331140	458,40	4059625467824	211
HG	24331670	397,30	4059625411025	211
HG	24331700	397,30	4059625410981	211
HG	24333000	305,60	4059625467800	211
HG	24333140	458,40	4059625467794	211
HG	24333670	397,30	4059625467787	211
HG	24333700	397,30	4059625467770	211
HG	24337000	150,20	4059625395264	224
HG	24337140	225,30	4059625467763	224
HG	24337670	210,30	4059625395271	224
HG	24337700	210,30	4059625395288	224
HG	24338000	119,10	4059625410790	227
HG	24338140	178,60	4059625467749	227
HG	24338670	166,70	4059625410769	227
HG	24338700	166,70	4059625410738	227
HG	24339000	144,70	4059625410707	227
HG	24339140	217,00	4059625467725	227
HG	24339670	202,50	4059625410677	227
HG	24339700	202,50	4059625410646	227
HG	24340000	504,50	4059625358443	358
HG	24340140	756,70	4059625467718	358
HG	24340670	655,70	4059625358450	358
HG	24340700	655,70	4059625358467	358
HG	24350000	574,50	4059625410615	210
HG	24350670	746,90	4059625410608	210
HG	24350700	746,90	4059625410592	210
HG	24351000	574,50	4059625410585	210
HG	24351670	746,90	4059625410561	210
HG	24351700	746,90	4059625410547	210
HG	24357000	150,20	4059625459331	225
HG	24357140	225,30	4059625459362	225
HG	24357670	210,30	4059625459355	225
HG	24357700	210,30	4059625459348	225
HG	24360000	417,30	4059625358474	357
HG	24360140	625,90	4059625467701	357
HG	24360670	542,40	4059625358481	357
HG	24360700	542,40	4059625358498	357
HG	24370000	300,40	4059625445211	112
HG	24370670	420,50	4059625445235	112
HG	24370700	420,50	4059625445228	112
HG	24371000	300,40	4059625445259	112
HG	24371670	420,50	4059625445273	112
HG	24371700	420,50	4059625445266	112
HG	24372000	300,40	4059625460931	110
HG	24372670	420,50	4059625460917	110
HG	24372700	420,50	4059625460894	110
HG	24373000	300,40	4059625460870	110
HG	24373670	420,50	4059625460849	110
HG	24373700	420,50	4059625460818	110
HG	24380000	305,90	4059625444603	112
HG	24380670	428,30	4059625444610	112
HG	24380700	428,30	4059625445242	112
HG	24381000	305,90	4059625445280	112
HG	24381670	428,30	4059625445303	112
HG	24381700	428,30	4059625445297	112
HG	24382000	305,90	4059625460788	110
HG	24382670	428,30	4059625460771	110
HG	24382700	428,30	4059625460764	110
HG	24383000	305,90	4059625460757	110
HG	24383670	428,30	4059625460740	110
HG	24383700	428,30	4059625460733	110
HG	24400000	85,70	4059625347799	142
HG	24400670	119,80	4059625489055	142
HG	24400700	119,80	4059625489048	142
HG	24401000	94,20	4059625347782	142
HG	24401670	131,80	4059625489031	142
HG	24401700	131,80	4059625489024	142
HG	24402000	239,20	4059625460726	140
HG	24402140	358,70	4059625460702	140
HG	24402670	334,80	4059625460696	140
HG	24402700	334,80	4059625460672	140
HG	24403000	244,70	4059625445136	139
HG	24403140	367,10	4059625445167	139
HG	24403670	342,60	4059625445150	139
HG	24403700	342,60	4059625445143	139
HG	24404000	239,20	4059625445174	139
HG	24404140	358,70	4059625445204	139
HG	24404670	334,80	4059625445198	139
HG	24404700	334,80	4059625445181	139
HG	24405000	244,70	4059625460658	140
HG	24405140	367,10	4059625460634	140
HG	24405670	342,60	4059625460627	140
HG	24405700	342,60	4059625460603	140
26				
HG	26014000	115,40	4059625136621	77

Seznam položek s cenami (HG = hansgrohe, AX = AXOR)

Značka	Obj.č.	EUR	GTIN	Strana
HG	26014140	172,90	4059625346907	77
HG	26014340	172,90	4059625346914	77
HG	26014670	161,40	4059625346921	77
HG	26014700	161,40	4059625346938	77
HG	26014990	172,90	4059625346945	77
HG	26077210	55,70	4059625478981	79
HG	26079000	611,20	4059625315125	287
HG	26089000	470,70	4059625315101	286
HG	26089670	658,80	4059625338667	286
HG	26090000	24,00	4059625299142	86
HG	26093000	122,40	4059625302514	220
HG	26094000	122,40	4059625302507	221
HG	26095000	122,40	4059625302491	220
HG	26096000	122,40	4059625302484	222
HG	26097000	470,70	4059625314791	289
HG	26097670	658,80	4059625338650	289
HG	26098000	611,20	4059625314784	290
HG	26099000	385,10	4059625314777	288
HG	26099670	539,00	4059625338643	288
HG	26220000	412,60	4011097790992	215
HG	26220140	618,60	4059625264126	215
HG	26220340	618,60	4059625264102	215
HG	26220670	577,60	4059625264089	215
HG	26220700	577,60	4059625264096	215
HG	26220990	618,60	4059625264119	215
HG	26221000	412,60	4011097791104	214
HG	26221140	618,60	4059625203798	214
HG	26221340	618,60	4059625217030	214
HG	26221670	577,60	4059625264058	214
HG	26221700	577,60	4059625264065	214
HG	26221990	618,60	4059625264072	214
HG	26226000	959,90	4059625201084	191
HG	26226140	1.439,80	4059625602232	191
HG	26226340	1.439,80	4059625602249	191
HG	26226670	1.247,60	4059625602256	191
HG	26226700	1.247,60	4059625201077	191
HG	26226990	1.439,80	4059625602263	191
HG	26227000	959,90	4059625200780	191
HG	26227140	1.439,80	4059625602287	191
HG	26227340	1.439,80	4059625603109	191
HG	26227670	1.247,60	4059625602294	191
HG	26227700	1.247,60	4059625200797	191
HG	26227990	1.439,80	4059625602270	191
HG	26228000	806,80	4059625201565	192
HG	26228140	1.209,90	4059625264775	192
HG	26228340	1.209,90	4059625264751	192
HG	26228670	1.048,70	4059625264744	192
HG	26228700	1.048,70	4059625201558	192
HG	26228990	1.209,90	4059625264768	192
HG	26229000	806,80	4059625200902	192
HG	26229140	1.209,90	4059625264812	192
HG	26229340	1.209,90	4059625264799	192
HG	26229670	1.048,70	4059625264782	192
HG	26229700	1.048,70	4059625200919	192
HG	26229990	1.209,90	4059625264805	192
HG	26230000	1.098,70	4059625200926	191
HG	26230140	1.648,30	4059625264737	191
HG	26230340	1.648,30	4059625264713	191
HG	26230670	1.428,50	4059625264706	191
HG	26230700	1.428,50	4059625201541	191

Značka	Obj.č.	EUR	GTIN	Strana
HG	26230990	1.648,30	4059625264720	191
HG	26231000	945,70	4059625201534	192
HG	26231140	1.418,50	4059625264898	192
HG	26231340	1.418,50	4059625264874	192
HG	26231670	1.229,60	4059625264867	192
HG	26231700	1.229,60	4059625201527	192
HG	26231990	1.418,50	4059625264881	192
HG	26232000	1.377,10	4059625201510	190
HG	26232140	2.065,60	4059625603345	190
HG	26232340	2.065,60	4059625603352	190
HG	26232670	1.789,90	4059625603369	190
HG	26232700	1.789,90	4059625201503	190
HG	26232990	2.065,60	4059625603376	190
HG	26233000	1.377,10	4059625201497	190
HG	26233140	2.065,60	4059625603383	190
HG	26233340	2.065,60	4059625603390	190
HG	26233670	1.789,90	4059625603406	190
HG	26233700	1.789,90	4059625201480	190
HG	26233990	2.065,60	4059625603413	190
HG	26234000	1.516,00	4059625201473	190
HG	26234140	2.273,90	4059625264850	190
HG	26234340	2.273,90	4059625264836	190
HG	26234670	1.970,70	4059625264829	190
HG	26234700	1.970,70	4059625201466	190
HG	26234990	2.273,90	4059625264843	190
HG	26238000	690,90	4011097853420	203
HG	26238140	1.036,50	4059625230718	203
HG	26238340	1.036,50	4059625230725	203
HG	26238670	967,50	4059625230732	203
HG	26238700	967,50	4059625230749	203
HG	26238990	1.036,50	4059625230756	203
HG	26239000	690,90	4011097975658	203
HG	26239140	1.036,40	4059625604212	203
HG	26239340	1.824,50	4059625328835	203
HG	26239670	967,20	4059625604205	203
HG	26239700	967,20	4059625604199	203
HG	26239990	1.036,40	4059625604182	203
HG	26243000	616,80	4059625201435	231
HG	26243140	925,00	4059625442982	231
HG	26243340	925,00	4059625442975	231
HG	26243670	801,50	4059625442968	231
HG	26243700	801,50	4059625201428	231
HG	26243990	925,00	4059625454329	231
HG	26250000	649,10	4011097853413	204
HG	26250140	973,70	4059625191934	204
HG	26250340	973,70	4059625230763	204
HG	26250670	909,10	4059625230770	204
HG	26250700	909,10	4059625230787	204
HG	26250990	973,70	4059625230794	204
HG	26251000	649,10	4011097975665	204
HG	26251140	973,70	4059625357576	204
HG	26251340	973,70	4059625604175	204
HG	26251670	908,80	4059625604168	204
HG	26251700	908,80	4059625604151	204
HG	26251990	973,70	4059625604144	204
HG	26252000	1.099,30	4011097975672	205
HG	26252140	1.648,90	4059625604137	205
HG	26252340	1.648,90	4059625604120	205
HG	26252670	1.539,00	4059625604113	205
HG	26252700	1.539,00	4059625604106	205

Značka	Obj.č.	EUR	GTIN	Strana
HG	26252990	1.648,90	4059625604090	205
HG	26253000	1.099,30	4011097975689	205
HG	26253140	1.648,90	4059625604083	205
HG	26253340	1.648,90	4059625604076	205
HG	26253670	1.539,00	4059625604069	205
HG	26253700	1.539,00	4059625604052	205
HG	26253990	1.648,90	4059625604045	205
HG	26254180	161,30	4011097975696	446
HG	26257000	412,10	4059625196106	214
HG	26258000	412,10	4059625196090	214
HG	26271000	122,40	4059625302170	220
HG	26271670	171,20	4059625339121	220
HG	26272000	385,10	4059625328934	288
HG	26272670	539,00	4059625330067	288
HG	26274000	611,20	4059625328941	287
HG	26276000	470,70	4059625314760	286
HG	26276670	658,80	4059625339084	286
HG	26277000	122,40	4059625302163	220
HG	26277670	171,20	4059625339077	220
HG	26278000	44,80	4059625325582	164
HG	26279000	58,70	4059625333235	120
HG	26281000	122,40	4059625302156	221
HG	26281670	171,20	4059625339053	221
HG	26282000	385,10	4059625315873	291
HG	26282670	539,00	4059625339039	291
HG	26283000	122,40	4059625302149	221
HG	26283670	171,20	4059625339022	221
HG	26284000	611,20	4059625328958	290
HG	26286000	470,70	4059625314753	289
HG	26286670	658,80	4059625330074	289
HG	26289000	385,10	4059625339015	291
HG	26289670	539,00	4059625339008	291
HG	26318000	470,70	4059625338995	286
HG	26319000	470,70	4059625338988	289
HG	26320000	345,90	4011097804330	105
HG	26322000	360,20	4011097804316	105
HG	26322400	360,20	4011097787855	105
HG	26323000	360,20	4011097804309	105
HG	26324000	504,30	4011097804293	104
HG	26326000	504,30	4011097804279	104
HG	26328400	182,70	4011097787794	106
HG	26329000	187,30	4011097787787	106
HG	26332400	26,10	4011097780665	84
HG	26333400	23,00	4011097780658	84
HG	26334400	23,00	4011097780641	84
HG	26336400	26,10	4011097792064	84
HG	26340000	24,00	4059625299128	86
HG	26340670	33,50	4059625338971	86
HG	26371000	344,80	4059625338964	122
HG	26401000	230,60	4011097804255	147
HG	26402000	244,80	4011097804248	147
HG	26403400	389,00	4011097804231	146
HG	26404400	389,00	4011097804224	146
HG	26405000	57,60	4059625316351	227
HG	26405670	80,50	4059625326589	227
HG	26406000	55,10	4059625316344	229
HG	26406670	77,00	4059625326565	229
HG	26407000	73,40	4059625316337	229
HG	26407670	102,70	4059625326541	229
HG	26411400	97,10	4011097744865	159
HG	26413400	97,10	4011097760292	160
HG	26421400	92,20	4011097757018	159
HG	26423670	154,40	4059625365816	121
HG	26424400	77,10	4011097757049	160
HG	26425400	92,20	4011097757032	160
HG	26426670	702,90	4059625425626	286
HG	26427670	702,90	4059625425596	289
HG	26428670	702,90	4059625425565	286
HG	26429670	702,90	4059625425558	289
HG	26442000	333,10	4011097705941	198
HG	26443000	333,10	4011097705958	198
HG	26453000	33,20	4011097756868	169
HG	26453140	49,60	4059625142448	169
HG	26453340	49,60	4059625308509	169
HG	26453670	46,40	4059625308523	169
HG	26453700	46,40	4059625308516	169
HG	26453990	49,60	4059625308530	169
HG	26455000	33,20	4011097756851	170
HG	26455140	49,60	4011097837291	170
HG	26455340	49,60	4011097837284	170
HG	26455670	46,40	4059625230947	170
HG	26455700	46,40	4059625230954	170
HG	26455990	49,60	4011097837390	170
HG	26456000	196,30	4011097814803	167
HG	26456400	196,30	4011097786902	167
HG	26457000	33,20	4011097756875	170
HG	26457140	49,60	4011097891873	170
HG	26457340	49,60	4011097891866	170
HG	26457670	46,40	4059625304778	170
HG	26457700	46,40	4059625304761	170
HG	26457990	49,60	4011097891972	170
HG	26464000	289,10	4011097689678	215
HG	26465000	289,10	4011097689685	215
HG	26466000	544,00	4011097720562	198
HG	26466400	544,00	4011097720555	198
HG	26467000	497,40	4011097720548	199
HG	26469000	497,40	4011097720524	199
HG	26470000	544,00	4011097720500	198
HG	26471180	129,10	4011097718637	446
HG	26472000	563,80	4011097718620	206
HG	26481000	563,80	4011097718613	206
HG	26505000	59,90	4011097773810	143
HG	26506000	67,60	4011097773803	143
HG	26511000	83,80	4011097857046	147
HG	26511400	83,80	4011097857039	147
HG	26511600	83,80	4011097961286	147
HG	26515000	115,40	4059625326763	77
HG	26515140	173,00	4059625604038	77
HG	26515340	173,00	4059625604021	77
HG	26515670	161,50	4059625604014	77
HG	26515700	161,50	4059625604007	77
HG	26515990	173,00	4059625603994	77
HG	26516000	115,40	4059625326770	77
HG	26516140	173,00	4059625603987	77
HG	26516340	173,00	4059625603970	77
HG	26516670	161,50	4059625603963	77
HG	26516700	161,50	4059625603956	77
HG	26516990	173,00	4059625603949	77
HG	26519000	24,40	4011097693200	148
HG	26520000	113,00	4011097706047	79

Seznam položek s cenami (HG = hansgrohe, AX = AXOR)

Značka	Obj.č.	EUR	GTIN	Strana
HG	26520140	169,60	4059625230824	79
HG	26520340	169,60	4059625221297	79
HG	26520400	113,00	4011097706085	79
HG	26520670	158,30	4059625230817	79
HG	26520700	158,30	4059625230800	79
HG	26520990	169,60	4059625230961	79
HG	26521000	113,00	4011097706054	79
HG	26521400	113,00	4011097706092	79
HG	26523000	307,10	4011097741970	212
HG	26528000	307,10	4011097752068	213
HG	26528400	307,10	4011097752075	213
HG	26530000	113,00	4011097706764	78
HG	26530140	169,60	4059625264027	78
HG	26530340	169,60	4059625264010	78
HG	26530400	113,00	4011097726663	78
HG	26530670	158,30	4059625263990	78
HG	26530700	158,30	4059625264003	78
HG	26530990	169,60	4059625026830	78
HG	26531000	113,00	4011097719115	78
HG	26531140	169,60	4059625265925	78
HG	26531340	169,60	4059625265901	78
HG	26531400	113,00	4011097726946	78
HG	26531670	158,30	4059625265888	78
HG	26531700	158,30	4059625265895	78
HG	26531990	169,60	4059625265918	78
HG	26534400	63,20	4011097792033	117
HG	26535400	60,30	4011097792026	117
HG	26538400	70,60	4011097791999	117
HG	26539400	67,60	4011097791982	117
HG	26553400	70,60	4011097791975	117
HG	26554400	63,20	4011097791968	117
HG	26555400	66,30	4011097791951	117
HG	26560400	155,90	4011097744858	113
HG	26561400	155,90	4011097736228	113
HG	26562400	136,50	4011097744841	113
HG	26563400	136,50	4011097736433	113
HG	26564400	121,50	4011097744834	113
HG	26566400	144,60	4011097767048	113
HG	26568400	45,30	4011097791937	162
HG	26569400	45,30	4011097791920	162
HG	26571400	163,70	4011097736419	113
HG	26573400	144,60	4011097736402	113
HG	26574400	129,20	4011097744803	113
HG	26581400	155,90	4011097736389	115
HG	26582400	136,50	4011097753904	115
HG	26583400	136,50	4011097736372	115
HG	26584400	121,50	4011097753898	115
HG	26590400	163,70	4011097753881	115
HG	26591400	163,70	4011097736358	115
HG	26593400	144,60	4011097736341	115
HG	26594400	129,20	4011097753843	115
HG	26600000	824,70	4011097754369	200
HG	26601000	872,70	4011097754826	199
HG	26604000	768,80	4011097754383	206
HG	26605000	813,10	4011097754390	202
HG	26606000	336,70	4011097761619	222
HG	26620000	235,60	4011097706061	107
HG	26620400	235,60	4011097706078	107
HG	26621000	243,40	4011097706306	107
HG	26621400	243,40	4011097706313	107

Značka	Obj.č.	EUR	GTIN	Strana
HG	26622000	235,60	4011097711799	107
HG	26622400	235,60	4011097712000	107
HG	26623000	243,40	4011097712017	107
HG	26623400	243,40	4011097712024	107
HG	26630000	235,60	4011097719108	103
HG	26630400	235,60	4011097726953	103
HG	26631000	243,40	4011097719092	103
HG	26631400	243,40	4011097726960	103
HG	26632000	235,60	4011097719085	103
HG	26633000	243,40	4011097719078	103
HG	26640540	106,30	4059625301951	87
HG	26640560	106,30	4059625301944	87
HG	26640670	106,30	4059625301937	87
HG	26640700	106,30	4059625301920	87
HG	26693400	45,30	4011097791883	162
HG	26694400	48,50	4011097791876	162
HG	26700000	152,20	4011097808741	157
HG	26701000	152,20	4011097808727	156
HG	26720000	155,00	4011097758107	157
HG	26720400	155,00	4011097758114	157
HG	26721000	155,00	4011097758121	156
HG	26721400	155,00	4011097758138	156
HG	26722000	259,60	4011097770987	219
HG	26723000	259,60	4011097770970	217
HG	26723670	324,10	4059625413296	217
HG	26724000	259,60	4011097770963	217
HG	26724670	324,10	4059625413289	217
HG	26725000	259,60	4011097770956	217
HG	26726000	259,60	4011097770949	218
HG	26726670	324,10	4059625413265	218
HG	26727000	259,60	4011097770932	218
HG	26727670	324,10	4059625413258	218
HG	26790000	981,20	4011097801711	266
HG	26791000	938,60	4011097801704	268
HG	26792000	1.194,30	4011097801698	267
HG	26793000	881,60	4011097806280	269
HG	26794000	981,20	4011097806297	266
HG	26800400	80,60	4011097744599	82
HG	26801400	80,60	4011097736273	82
HG	26802400	61,60	4011097744582	82
HG	26803400	61,60	4011097736266	82
HG	26804400	46,40	4011097744575	82
HG	26805400	46,40	4011097736327	82
HG	26806400	46,40	4011097752037	82
HG	26810400	80,60	4011097750026	83
HG	26811400	80,60	4011097736259	83
HG	26812400	61,60	4011097750033	83
HG	26813400	61,60	4011097736242	83
HG	26815340	69,40	4059625346679	83
HG	26815400	46,40	4011097736235	83
HG	26815670	64,80	4059625346648	83
HG	26815700	64,80	4059625346655	83
HG	26815990	69,40	4059625346686	83
HG	26816400	46,40	4011097752136	83
HG	26843000	452,20	4059625201411	167
HG	26843140	678,90	4059625442951	167
HG	26843340	678,90	4059625442944	167
HG	26843670	587,90	4059625442937	167
HG	26843700	587,90	4059625201404	167
HG	26843990	678,90	4059625454336	167

Značka	Obj.č.	EUR	GTIN	Strana
HG	26844000	326,40	4059625201398	878
HG	26844140	489,90	4059625442920	878
HG	26844340	489,90	4059625442913	878
HG	26844670	424,30	4059625442906	878
HG	26844700	424,30	4059625201381	878
HG	26844990	489,90	4059625452240	878
HG	26851000	205,50	4059625216095	154
HG	26851700	267,00	4059625216408	154
HG	26852000	202,80	4059625216415	154
HG	26852700	263,60	4059625216422	154
HG	26853000	1.587,70	4059625468616	248
HG	26853670	1.984,60	4059625468609	248
HG	26853700	1.984,60	4059625468593	248
HG	26856000	185,50	4059625216439	155
HG	26856700	241,20	4059625216446	155
HG	26857000	183,00	4059625216453	155
HG	26857700	237,60	4059625216460	155
HG	26858000	452,20	4059625201374	167
HG	26858140	678,90	4059625442692	167
HG	26858340	678,90	4059625442685	167
HG	26858670	587,90	4059625442678	167
HG	26858700	587,90	4059625201367	167
HG	26858990	678,90	4059625452295	167
HG	26864000	125,90	4059625189696	75
HG	26864140	188,90	4059625264935	75
HG	26864340	188,90	4059625264911	75
HG	26864670	163,80	4059625264904	75
HG	26864700	163,80	4059625189702	75
HG	26864990	188,90	4059625264928	75
HG	26865000	125,90	4059625198544	75
HG	26865140	188,90	4059625264973	75
HG	26865340	188,90	4059625264959	75
HG	26865670	163,80	4059625264942	75
HG	26865700	163,80	4059625198575	75
HG	26865990	188,90	4059625264966	75
HG	26866000	106,00	4059625213407	76
HG	26866140	158,90	4059625265710	76
HG	26866340	158,90	4059625265673	76
HG	26866670	138,00	4059625264980	76
HG	26866700	138,00	4059625220054	76
HG	26866990	158,90	4059625265703	76
HG	26867000	106,00	4059625220085	76
HG	26867140	158,90	4059625265758	76
HG	26867340	158,90	4059625265734	76
HG	26867670	138,00	4059625265727	76
HG	26867700	138,00	4059625220092	76
HG	26867990	158,90	4059625265741	76
HG	26887000	101,30	4059625433393	168
HG	26887140	151,80	4059625433362	168
HG	26887340	151,80	4059625433331	168
HG	26887670	141,60	4059625433300	168
HG	26887700	141,60	4059625433270	168
HG	26887990	151,80	4059625444221	168
HG	26888000	101,30	4059625433249	168
HG	26888140	151,80	4059625433218	168
HG	26888340	151,80	4059625433188	168
HG	26888670	141,60	4059625433157	168
HG	26888700	141,60	4059625433126	168
HG	26888990	151,80	4059625444238	168
HG	26889000	101,30	4059625433096	168

Značka	Obj.č.	EUR	GTIN	Strana
HG	26889140	151,80	4059625433065	168
HG	26889340	151,80	4059625433034	168
HG	26889670	141,60	4059625433003	168
HG	26889700	141,60	4059625431276	168
HG	26889990	151,80	4059625443286	168
HG	26890140	1.539,30	4059625265970	266
HG	26890340	1.539,30	4059625265956	266
HG	26890670	1.437,30	4059625265932	266
HG	26890700	1.437,30	4059625265949	266
HG	26890990	1.539,30	4059625265963	266
HG	26891140	1.539,30	4059625266021	266
HG	26891340	1.539,30	4059625266007	266
HG	26891670	1.437,30	4059625265987	266
HG	26891700	1.437,30	4059625265994	266
HG	26891990	1.539,30	4059625266014	266
HG	26899670	972,80	4059625425541	287
HG	26900670	972,80	4059625425510	290
HG	26957000	151,30	4059625508879	132
HG	26958670	282,80	4059625508886	132
HG	26960000	239,00	4059625508893	133
27				
HG	27008400	3.363,50	4011097662251	292
HG	27013400	353,40	4011097745152	127
HG	27014400	360,90	4011097745169	127
HG	27038000	643,20	4011097727936	123
HG	27038400	643,20	4011097727943	123
HG	27039000	653,20	4011097727950	123
HG	27039400	653,20	4011097727967	123
HG	27081400	353,40	4011097755243	129
HG	27082400	360,90	4011097755250	129
HG	27085000	431,00	4011097537566	130
HG	27112000	1.873,30	4011097679549	254
HG	27112400	1.873,30	4011097679556	254
HG	27113000	2.041,40	4011097679563	255
HG	27113400	2.041,40	4011097679570	255
HG	27114000	1.364,20	4011097679587	251
HG	27115000	1.091,40	4011097679594	251
HG	27116000	1.091,40	4011097690117	251
HG	27117000	1.381,10	4011097690124	252
HG	27126000	2.224,50	4011097716954	253
HG	27126400	2.224,50	4011097716947	253
HG	27127000	2.636,10	4011097716930	253
HG	27127400	2.636,10	4011097716923	253
HG	27129000	1.317,30	4011097718132	250
HG	27133000	1.564,20	4011097718118	250
HG	27185000	867,70	4011097689692	274
HG	27188000	867,70	4011097690148	274
HG	27222000	815,30	4011097690155	276
HG	27223000	1.126,90	4011097690162	275
HG	27224000	659,00	4011097690179	277
HG	27247400	431,50	4011097770000	270
HG	27248400	431,50	4011097770024	271
HG	27267000	561,90	4011097775944	278
HG	27268000	561,90	4011097775937	278
HG	27269000	518,70	4011097775920	280
HG	27270000	460,90	4011097775913	281
HG	27271000	561,90	4011097775906	282
HG	27281000	561,90	4011097775890	282
HG	27283000	2.224,50	4011097755205	253
HG	27284000	518,70	4011097775883	284

Seznam položek s cenami (HG = hansgrohe, AX = AXOR)

Značka	Obj.č.	EUR	GTIN	Strana
HG	27286000	1.873,30	4011097754246	254
HG	27286400	1.873,30	4011097754253	254
HG	27288000	2.224,50	4011097751245	256
HG	27288400	2.224,50	4011097751238	256
HG	27289000	460,90	4011097775876	285
HG	27294000	1.047,40	4011097773896	235
HG	27295000	1.047,40	4011097775500	235
HG	27297000	1.555,70	4011097775524	232
HG	27298000	778,10	4011097801681	283
HG	27320000	778,10	4011097801674	279
HG	27337000	652,70	4011097720609	199
HG	27337400	652,70	4011097720593	199
HG	27355000	68,40	4011097815732	145
HG	27356000	75,70	4011097815749	145
HG	27361000	1.831,80	4011097971735	257
HG	27361670	1.917,40	4059625603871	257
HG	27361700	1.917,40	4059625603864	257
HG	27362000	1.831,80	4011097971728	257
HG	27362670	1.917,40	4059625603857	257
HG	27362700	1.917,40	4059625603840	257
HG	27370000	676,60	4011097625126	202
HG	27371000	818,40	4011097625140	202
HG	27375000	676,60	4011097655727	202
HG	27376000	813,10	4011097691435	202
HG	27378000	699,40	4011097720586	198
HG	27378400	699,40	4011097720579	198
HG	27380000	626,90	4011097625119	206
HG	27381000	768,80	4011097625133	206
HG	27388000	102,80	4011097783253	229
HG	27389000	102,80	4011097783260	228
HG	27389140	154,90	4059625234471	228
HG	27389340	154,90	4059625234488	228
HG	27389670	144,70	4059625234495	228
HG	27389700	144,70	4059625234464	228
HG	27389990	154,90	4059625234457	228
HG	27393000	72,30	4011097769837	228
HG	27393140	108,50	4059625234518	228
HG	27393340	108,50	4059625234525	228
HG	27393670	101,20	4059625234440	228
HG	27393700	101,20	4059625234501	228
HG	27393990	108,50	4059625234532	228
HG	27405000	803,00	4011097592466	207
HG	27405090	1.003,50	4011097815701	207
HG	27411000	27,80	4011097112930	226
HG	27412000	75,60	4011097112947	226
HG	27412140	113,20	4011097819655	226
HG	27412250	113,20	4011097819679	226
HG	27412300	113,20	4011097819952	226
HG	27412310	113,20	4011097819686	226
HG	27412330	113,20	4011097819907	226
HG	27412340	113,20	4011097819648	226
HG	27412800	113,20	4011097405391	226
HG	27412820	113,20	4011097848730	226
HG	27412950	113,20	4011097819631	226
HG	27413000	106,70	4011097112978	225
HG	27413140	160,20	4011097819983	225
HG	27413340	160,20	4011097819976	225
HG	27413670	149,50	4059625264034	225
HG	27413700	149,50	4059625264041	225
HG	27413820	160,20	4011097510378	225

Značka	Obj.č.	EUR	GTIN	Strana
HG	27413990	160,20	4011097820064	225
HG	27414000	52,40	4011097614083	170
HG	27418000	303,90	4011097470214	230
HG	27424000	854,00	4011097592459	207
HG	27424090	1.067,30	4011097806426	207
HG	27438000	92,00	4011097113128	226
HG	27441000	63,60	4011097537580	216
HG	27443000	99,50	4011097537597	216
HG	27446000	106,70	4011097759746	227
HG	27454000	33,50	4011097113258	169
HG	27454140	50,30	4011097892863	169
HG	27454340	50,30	4011097892825	169
HG	27454670	46,80	4059625266090	169
HG	27454700	46,80	4059625266106	169
HG	27454990	50,30	4011097113425	169
HG	27458000	64,70	4011097113449	169
HG	27461000	728,10	4011097528205	201
HG	27463000	676,20	4011097528229	200
HG	27467000	72,10	4011097759753	229
HG	27474000	728,10	4011097413693	201
HG	27477000	676,20	4011097413709	200
HG	27478000	510,00	4011097415819	200
HG	27492000	903,30	4011097583556	199
HG	27493000	872,70	4011097563831	199
HG	27494000	824,70	4011097563824	200
HG	27505000	38,50	4011097678733	169
HG	27506000	43,80	4011097678726	169
HG	27521000	23,40	4011097157818	166
HG	27558000	45,70	4011097570228	163
HG	27559000	48,50	4011097570242	163
HG	27576000	39,70	4011097663982	163
HG	27577000	43,60	4011097663999	163
HG	27592000	82,50	4011097537436	161
HG	27594000	85,60	4011097537450	161
HG	27607000	522,50	4059625137161	201
HG	27609000	65,80	4011097626871	145
HG	27614000	73,20	4011097570167	145
HG	27615000	69,10	4011097570174	145
HG	27620000	482,00	4059625137178	200
HG	27623000	441,90	4059625137185	201
HG	27623140	662,70	4059625603833	201
HG	27623340	662,70	4059625603826	201
HG	27623670	621,30	4059625340028	201
HG	27623700	621,30	4059625340011	201
HG	27623990	662,70	4059625603819	201
HG	27630000	928,50	4059625196052	272
HG	27633000	1.207,40	4059625154892	250
HG	27633140	1.811,00	4059625230978	250
HG	27633340	1.811,00	4059625230985	250
HG	27633670	1.690,20	4059625230992	250
HG	27633700	1.690,20	4059625231005	250
HG	27633990	1.811,00	4059625231012	250
HG	27636000	350,30	4011097587448	138
HG	27640000	390,80	4011097857022	137
HG	27640400	390,80	4011097857015	137
HG	27645000	530,50	4011097857008	137
HG	27646000	600,40	4011097856988	109
HG	27648000	460,70	4011097856940	109
HG	27648400	460,70	4011097856933	109
HG	27649000	460,70	4011097856926	109

Značka	Obj.č.	EUR	GTIN	Strana
HG	27652000	85,40	4011097607139	119
HG	27654000	240,30	4059625154908	103
HG	27660000	928,50	4059625196045	272
HG	27667000	248,30	4059625154915	103
HG	27668000	158,80	4059625157077	156
HG	27669000	156,10	4059625157084	156
HG	27671000	457,20	4059625214145	102
HG	27672000	457,20	4059625214152	102
HG	27673000	589,60	4059625214169	101
HG	27674000	589,60	4059625214176	101
HG	27687000	1.144,30	4059625196038	273
HG	27694000	238,40	4059625261309	224
HG	27694140	357,80	4059625266199	224
HG	27694340	357,80	4059625266175	224
HG	27694670	333,90	4059625266168	224
HG	27694700	333,90	4059625261316	224
HG	27694990	357,80	4059625266182	224
HG	27704000	89,60	4011097710495	144
HG	27728000	73,80	4011097664859	119
HG	27729000	78,20	4011097664866	119
HG	27762000	79,70	4011097570181	119
HG	27763000	75,00	4011097570198	119
HG	27764000	83,10	4011097610221	119
HG	27766000	98,40	4011097570204	119
HG	27771000	141,10	4011097537290	116
HG	27772000	130,20	4011097537405	116
HG	27776000	130,20	4011097537528	116
HG	27804000	55,10	4059625316320	229
HG	27804670	77,00	4059625326527	229
HG	27805000	73,40	4059625316313	228
HG	27805670	102,70	4059625326503	228
HG	27809000	57,60	4059625316306	226
HG	27809670	80,50	4059625326480	226
HG	27812400	262,70	4011097803265	131
HG	27813400	273,90	4011097803272	131
HG	27833400	303,70	4059625039175	128
HG	27902670	30,40	4059625352892	889
HG	27902700	30,40	4059625353035	889
HG	27904670	36,70	4059625352885	889
HG	27904700	36,70	4059625353028	889
HG	27912670	23,20	4059625352861	889
HG	27912700	23,20	4059625353004	889
HG	27913670	17,10	4059625352854	889
HG	27913700	17,10	4059625352991	889
HG	27914670	7,40	4059625352847	890
HG	27914700	7,40	4059625352984	890
HG	27915670	30,40	4059625352830	890
HG	27915700	30,40	4059625352977	890
HG	27916670	13,40	4059625352823	891
HG	27916700	13,40	4059625352960	891
HG	27917670	24,40	4059625347331	892
HG	27917700	24,40	4059625347348	892
HG	27921670	23,20	4059625352816	893
HG	27921700	23,20	4059625352953	893
HG	27925670	11,70	4059625352809	892
HG	27925700	11,70	4059625352946	892
HG	27926670	36,70	4059625352793	891
HG	27926700	36,70	4059625352939	891
HG	27927670	47,60	4059625352786	894
HG	27927700	47,60	4059625352922	894
HG	27928670	36,70	4059625352779	893
HG	27928700	36,70	4059625352915	893
HG	27929670	6,00	4059625352762	890
HG	27929700	6,00	4059625352908	890
HG	27939670	2.531,00	4059625321546	234
HG	27951000	1.702,30	4059625341155	233
HG	27952000	1.869,50	4059625341179	234
HG	27953000	1.435,10	4059625341186	236
HG	27954000	1.435,70	4059625341193	237
HG	27958000	833,20	4059625341223	238
HG	27959670	2.294,40	4059625347157	233
HG	27961670	1.957,60	4059625347164	237
HG	27966670	85,70	4059625368398	895
HG	27966700	85,70	4059625368381	895
HG	27967670	64,70	4059625368374	894
HG	27967700	64,70	4059625368367	894
HG	27968670	78,20	4059625368350	895
HG	27968700	78,20	4059625368336	895
HG	27969670	80,10	4059625368312	895
HG	27969700	80,10	4059625368305	895
28				
HG	28010000	384,40	4059625203026	433
HG	28010140	576,30	4059625241639	433
HG	28010340	576,30	4059625241622	433
HG	28010670	537,90	4059625241615	433
HG	28010700	537,90	4059625241608	433
HG	28010990	576,30	4059625241592	433
HG	28016000	79,70	4059625206676	435
HG	28020000	384,40	4059625203002	433
HG	28020140	576,30	4059625358849	433
HG	28020340	576,30	4059625358856	433
HG	28020670	537,90	4059625310731	433
HG	28020700	537,90	4059625310748	433
HG	28020990	576,30	4059625358863	433
HG	28021000	198,90	4059625206690	435
HG	28071000	34,60	4011097115498	1055
HG	28072000	5,50	4011097436920	175
HG	28132000	47,10	4011097557854	173
HG	28134000	51,80	4011097557861	173
HG	28136000	49,40	4011097557847	173
HG	28220000	38,40	4059625462850	172
HG	28220140	57,60	4059625462843	172
HG	28220340	57,60	4059625462836	172
HG	28220670	53,80	4059625462829	172
HG	28220700	53,80	4059625462812	172
HG	28221210	57,60	4059625462805	173
HG	28230000	43,90	4059625462799	172
HG	28230140	65,80	4059625462782	172
HG	28230340	65,80	4059625462775	172
HG	28230670	61,50	4059625462768	172
HG	28230700	61,50	4059625462751	172
HG	28230990	65,80	4059625462737	172
HG	28248000	58,20	4059625024799	174
HG	28249000	55,50	4059625024782	174
HG	28250210	61,80	4059625462720	173
HG	28260000	41,20	4059625462713	172
HG	28260140	61,80	4059625462690	172
HG	28260340	61,80	4059625462676	172
HG	28260670	57,60	4059625462652	172
HG	28260700	57,60	4059625462638	172

Seznam položek s cenami (HG = hansgrohe, AX = AXOR)

Značka	Obj.č.	EUR	GTIN	Strana
HG	28260990	61,80	4059625462607	172
HG	28262000	17,10	4011097314044	175
HG	28264000	24,10	4011097314051	175
HG	28266000	18,00	4011097260860	175
HG	28272000	29,90	4011097314013	174
HG	28272140	44,80	4011097838779	174
HG	28272340	44,80	4011097838748	174
HG	28272670	37,60	4059625302125	174
HG	28272700	37,60	4059625302132	174
HG	28272990	44,80	4011097838984	174
HG	28274000	34,30	4011097314020	174
HG	28276000	32,50	4011097314037	174
HG	28276090	67,90	4011097327143	1044
HG	28276140	48,50	4011097839677	174
HG	28276250	47,10	4011097839752	1044
HG	28276300	47,10	4011097839998	1044
HG	28276340	48,50	4011097839639	174
HG	28276460	54,90	4011097667201	1044
HG	28276610	54,90	4011097667225	1044
HG	28276670	45,20	4059625231029	174
HG	28276700	45,20	4059625231036	174
HG	28276820	47,10	4011097396934	1044
HG	28276840	54,90	4011097327174	1044
HG	28276880	54,90	4011097327181	1044
HG	28276950	47,10	4011097839592	1044
HG	28276990	48,50	4011097839950	174
HG	28328000	45,00	4011097734514	166
HG	28331000	31,10	4011097487311	166
HG	28331140	46,70	4011097830452	166
HG	28331340	46,70	4011097830421	166
HG	28331670	43,60	4059625273708	166
HG	28331700	43,60	4059625273692	166
HG	28331990	46,70	4011097830698	166
HG	28346000	15,10	4011097116969	87
HG	28387000	59,70	4059625214121	166
HG	28387140	89,50	4059625231043	166
HG	28387340	89,50	4059625231050	166
HG	28387670	83,60	4059625231067	166
HG	28387700	83,60	4059625231074	166
HG	28387990	89,50	4059625231081	166
HG	28414180	174,00	4011097591766	445
HG	28417000	5.570,60	4011097591742	196
HG	28418000	6.642,90	4011097591759	195
HG	28423000	55,80	4011097570136	219
HG	28424000	56,50	4011097570143	219
HG	28425000	70,20	4011097570150	219
HG	28433000	1.779,00	4011097660936	197
HG	28462000	72,80	4011097607184	216
HG	28466000	129,80	4011097192437	231
HG	28467000	150,20	4011097235264	231
HG	28496000	261,10	4011097141909	223
HG	28535000	46,70	4011097537306	84
HG	28537000	46,70	4011097537269	84
HG	28561000	23,00	4011097570105	85
HG	28562000	28,10	4011097570112	85
HG	28563000	49,40	4011097570129	85
HG	28585000	23,00	4011097664842	85
HG	28588000	144,60	4011097679341	77
HG	28588400	144,60	4011097679358	77
HG	28631000	157,70	4011097487175	141

Značka	Obj.č.	EUR	GTIN	Strana
HG	28631140	236,70	4059625231098	141
HG	28631340	236,70	4059625229606	141
HG	28631670	220,80	4059625231104	141
HG	28631700	220,80	4059625231111	141
HG	28631820	236,70	4011097499574	141
HG	28631990	236,70	4059625231128	141
HG	28632000	147,40	4011097487199	141
HG	28632140	221,10	4059625231135	141
HG	28632340	221,10	4059625231142	141
HG	28632670	206,20	4059625231159	141
HG	28632700	206,20	4059625231166	141
HG	28632990	221,10	4059625231173	141
HG	28650000	21,60	4011097118789	1044
HG	28672000	34,60	4011097118833	1045
HG	28672880	54,90	4011097151076	1045
HG	28678000	19,40	4011097537283	148
HG	28679000	47,20	4011097487557	148
HG	28728000	113,00	4059625603741	79
HG	28728140	169,60	4059625603734	79
HG	28728340	169,60	4059625603727	79
HG	28728670	158,20	4059625603710	79
HG	28728700	158,20	4059625603703	79
HG	28728990	169,60	4059625603697	79
HG	28729000	113,00	4059625603680	78
HG	28729140	169,60	4059625603673	78
HG	28729340	169,60	4059625603666	78
HG	28729670	158,20	4059625603659	78
HG	28729700	158,20	4059625603642	78
HG	28729990	169,60	4059625603635	78
HG	28742000	1.438,10	4059625489017	248
HG	28742670	1.797,60	4059625489000	248
HG	28742700	1.797,60	4059625488997	248
HG	28743000	306,90	4059625488980	99
HG	28743140	460,20	4059625488973	99
HG	28743340	460,20	4059625488966	99
HG	28743670	398,90	4059625488959	99
HG	28743700	398,90	4059625488942	99
HG	28743990	460,20	4059625488935	99
HG	28744000	306,90	4059625488928	99
HG	28744140	460,20	4059625488911	99
HG	28744340	460,20	4059625488904	99
HG	28744670	398,90	4059625488898	99
HG	28744700	398,90	4059625488881	99
HG	28744990	460,20	4059625488874	99
HG	28745000	295,90	4059625488867	100
HG	28745140	443,90	4059625488850	100
HG	28745340	443,90	4059625488843	100
HG	28745670	384,70	4059625488836	100
HG	28745700	384,70	4059625488829	100
HG	28745990	443,90	4059625488812	100
HG	28746000	295,90	4059625488805	99
HG	28746140	443,90	4059625487990	99
HG	28746340	443,90	4059625487983	99
HG	28746670	384,70	4059625487976	99
HG	28746700	384,70	4059625487969	99
HG	28746990	443,90	4059625487952	99
HG	28760210	61,20	4059625361337	86
HG	28787640	61,20	4059625361351	86
HG	28788570	61,20	4059625361375	86
HG	28821000	441,90	4059625603628	201

Značka	Obj.č.	EUR	GTIN	Strana
HG	28821140	662,70	4059625603611	201
HG	28821340	662,70	4059625603604	201
HG	28821670	618,60	4059625603598	201
HG	28821700	618,60	4059625603581	201
HG	28821990	662,70	4059625603574	201
HG	28911210	36,70	4059625479407	885
HG	28912210	17,10	4059625479414	885
HG	28913210	13,40	4059625479421	887
HG	28915210	7,40	4059625479445	886
HG	28916210	23,20	4059625479452	888
HG	28917210	30,40	4059625479469	886
HG	28918210	24,40	4059625479476	887
31				
HG	31074000	442,70	4011097660950	481
HG	31080000	304,90	4011097660967	480
HG	31081000	394,60	4011097660974	482
HG	31082000	412,20	4011097660981	481
HG	31084000	295,80	4011097661001	481
HG	31085000	385,50	4011097661018	483
HG	31086000	421,20	4011097661025	483
HG	31087000	403,40	4011097651231	482
HG	31088000	287,10	4011097661032	480
HG	31100000	901,60	4011097519210	634
HG	31101000	831,50	4011097519227	634
HG	31102000	955,60	4011097519234	634
HG	31103000	883,70	4011097519241	634
HG	31121000	310,20	4011097691527	480
HG	31130000	127,10	4011097679396	563
HG	31132000	220,40	4011097678030	561
HG	31166000	269,20	4011097661049	482
HG	31171000	618,10	4011097679112	565
HG	31172000	561,20	4011097679129	565
HG	31173000	647,00	4011097679136	565
HG	31174000	619,00	4011097679143	565
HG	31183000	376,90	4011097661056	481
HG	31184000	403,20	4011097692319	481
HG	31185000	367,70	4011097705149	481
HG	31186000	277,90	4011097710402	480
HG	31187000	403,40	4011097674056	482
HG	31190000	950,90	4011097661063	486
HG	31203000	310,20	4011097719337	481
HG	31204000	302,80	4011097719320	481
HG	31251000	371,60	4011097718590	483
HG	31280000	355,20	4011097661070	484
HG	31442000	950,90	4011097661100	487
HG	31451000	430,50	4011097748450	485
HG	31454000	277,90	4011097748443	485
HG	31456000	260,10	4011097748467	488
HG	31471000	2.097,30	4011097760667	484
HG	31480000	396,50	4011097656687	485
HG	31487000	430,50	4011097661124	485
HG	31493000	277,90	4011097661131	485
HG	31494000	266,40	4011097661148	486
HG	31509000	161,10	4011097755847	560
HG	31513000	155,20	4011097719313	561
HG	31517000	161,10	4011097679402	560
HG	31518000	195,00	4011097679419	560
HG	31519000	237,30	4011097679426	562
HG	31531000	242,00	4011097795201	560
HG	31532000	235,10	4011097795218	560

Značka	Obj.č.	EUR	GTIN	Strana
HG	31539000	137,90	4011097734026	560
HG	31603000	163,10	4011097719306	561
HG	31604000	137,90	4011097706160	560
HG	31607000	169,50	4011097679433	560
HG	31608000	203,30	4011097679440	560
HG	31609000	245,80	4011097679457	562
HG	31621000	169,50	4011097691510	560
HG	31652000	260,10	4011097708584	488
HG	31677000	48,80	4011097665290	410
HG	31677140	100,30	4059625281765	410
HG	31677340	97,80	4059625539620	410
HG	31677670	65,40	4059625549926	410
HG	31677700	65,40	4059625557709	410
HG	31677990	73,10	4059625170397	410
HG	31680000	335,30	4011097656694	487
HG	31685000	260,10	4011097661155	488
HG	31730000	137,90	4011097590769	560
HG	31732000	128,20	4011097602424	560
HG	31733000	128,20	4011097590783	560
HG	31741180	152,20	4011097477237	440
HG	31803000	367,70	4011097641881	938
HG	31804000	178,60	4011097641898	937
HG	31806000	158,40	4011097641904	936
HG	31806800	205,80	4011097654829	936
HG	31815000	333,70	4011097718187	934
HG	31815670	466,80	4059625231180	934
HG	31815800	433,90	4011097718309	934
HG	31816000	163,60	4011097646312	937
HG	31817000	257,20	4011097718194	935
HG	31817670	360,20	4059625231197	935
HG	31817800	335,00	4011097726717	935
HG	31820000	224,50	4011097679464	935
HG	31820670	314,10	4059625231203	935
HG	31820800	292,80	4011097679471	935
HG	31821000	224,50	4059625196700	935
HG	31821800	292,80	4059625197974	935
HG	31822000	247,80	4011097679488	935
HG	31823000	367,80	4011097708027	936
HG	31825000	213,80	4011097708041	938
HG	31826000	158,40	4059625196694	936
HG	31827000	257,20	4059625196786	935
HG	31833000	333,70	4059625196717	934
HG	31910000	151,30	4011097725819	562
HG	31911000	185,60	4011097725833	562
HG	31913000	193,40	4011097725864	564
HG	31914000	143,50	4011097757421	562
HG	31915000	177,30	4011097757438	562
HG	31916000	155,90	4011097725857	569
HG	31917000	177,30	4011097757445	562
HG	31920000	137,90	4011097591506	566
HG	31922000	137,90	4011097706177	566
HG	31923000	176,00	4011097766072	564
HG	31926000	160,70	4011097646688	566
HG	31927000	193,40	4011097728544	566
HG	31937000	322,50	4011097689739	563
HG	31940000	169,50	4011097591520	567
HG	31945000	171,70	4011097602523	567
HG	31946000	262,20	4011097602547	567
HG	31947000	63,00	4011097602561	568
HG	31952000	123,50	4011097719283	561

Seznam položek s cenami (HG = hansgrohe, AX = AXOR)

Značka	Obj.č.	EUR	GTIN	Strana
HG	31960000	141,90	4011097591544	568
HG	31961000	53,70	4059625194195	571
HG	31964000	161,40	4011097708560	570
HG	31965000	161,40	4011097602615	570
HG	31968000	141,90	4011097646350	569
32				
HG	32500000	328,00	4011097812786	464
HG	32500140	491,90	4059625229286	464
HG	32500340	491,90	4059625229293	464
HG	32500670	459,30	4059625231210	464
HG	32500700	459,30	4059625231227	464
HG	32500990	491,90	4059625229309	464
HG	32501000	307,10	4011097812762	466
HG	32503000	342,20	4011097812724	465
HG	32506000	349,20	4011097812687	465
HG	32507000	356,00	4011097812649	465
HG	32507140	534,00	4059625229316	465
HG	32507340	534,00	4059625229330	465
HG	32507670	498,50	4059625212455	465
HG	32507700	498,50	4059625212462	465
HG	32507990	534,00	4059625229347	465
HG	32508000	363,00	4011097812625	465
HG	32511000	488,70	4011097812588	466
HG	32511140	732,80	4059625222539	466
HG	32511340	732,80	4059625222546	466
HG	32511670	684,00	4059625231234	466
HG	32511700	684,00	4059625231241	466
HG	32511990	732,80	4059625222553	466
HG	32512000	502,50	4011097812540	465
HG	32512140	753,70	4059625229354	465
HG	32512340	753,70	4059625229378	465
HG	32512670	703,40	4059625231500	465
HG	32512700	703,40	4059625231517	465
HG	32512990	753,70	4059625229385	465
HG	32514000	467,70	4011097810973	467
HG	32515000	488,70	4011097835297	467
HG	32515140	732,80	4059625229392	467
HG	32515340	732,80	4059625229408	467
HG	32515670	684,00	4059625231524	467
HG	32515700	684,00	4059625231531	467
HG	32515990	732,80	4059625229415	467
HG	32520000	460,70	4011097812472	469
HG	32520140	691,00	4059625229446	469
HG	32520340	691,00	4059625229453	469
HG	32520670	644,90	4059625231548	469
HG	32520700	644,90	4059625231555	469
HG	32520990	691,00	4059625229460	469
HG	32525000	418,90	4011097835280	468
HG	32526000	446,70	4011097835273	468
HG	32526140	669,90	4059625229422	468
HG	32526340	669,90	4059625204672	468
HG	32526670	625,30	4059625231562	468
HG	32526700	625,30	4059625231579	468
HG	32526990	669,90	4059625229439	468
HG	32531000	1.116,70	4011097835259	471
HG	32532000	2.163,30	4011097835242	469
HG	32532140	3.245,10	4059625229491	469
HG	32532340	3.245,10	4059625229507	469
HG	32532670	3.028,70	4059625231586	469
HG	32532700	3.028,70	4059625231593	469

Značka	Obj.č.	EUR	GTIN	Strana
HG	32532990	3.245,10	4059625229514	469
HG	32540000	432,80	4011097812410	470
HG	32540140	649,30	4059625231708	470
HG	32540340	649,30	4059625229477	470
HG	32540670	606,10	4059625231715	470
HG	32540700	606,10	4059625231722	470
HG	32540990	649,30	4059625231739	470
HG	32542000	279,20	4059625007266	472
HG	32543000	418,90	4011097835235	472
HG	32543140	628,30	4059625231746	472
HG	32543340	628,30	4059625231753	472
HG	32543670	586,30	4059625231760	472
HG	32543700	586,30	4059625231777	472
HG	32543990	628,30	4059625231784	472
HG	32545000	293,30	4011097826097	470
HG	32545140	439,70	4059625231791	470
HG	32545340	439,70	4059625229484	470
HG	32545670	410,50	4059625231807	470
HG	32545700	410,50	4059625231814	470
HG	32545990	439,70	4059625231821	470
HG	32546000	418,90	4011097826073	471
HG	32546140	628,30	4059625231838	471
HG	32546340	628,30	4059625231845	471
HG	32546670	586,30	4059625231852	471
HG	32546700	586,30	4059625231869	471
HG	32546990	628,30	4059625231876	471
HG	32548000	349,20	4011097835228	473
HG	32550000	837,50	4011097835211	473
HG	32551000	628,40	4011097835204	474
HG	32552000	837,50	4011097835198	474
HG	32553000	628,40	4011097835181	475
HG	32560000	293,30	4011097812373	476
HG	32560140	439,70	4059625241585	476
HG	32560340	439,70	4059625241578	476
HG	32560670	410,50	4059625241561	476
HG	32560700	410,50	4059625241554	476
HG	32560990	439,70	4059625241547	476
HG	32565000	272,30	4011097826066	477
HG	32565140	408,50	4059625231883	477
HG	32565340	408,50	4059625231890	477
HG	32565670	381,20	4059625231906	477
HG	32565700	381,20	4059625231913	477
HG	32565990	408,50	4059625231920	477
40				
HG	40068000	21,60	4011097218939	884
HG	40088000	21,60	4011097120461	884
HG	40089000	67,90	4011097147208	883
HG	40418000	133,20	4011097191669	955
HG	40418800	199,70	4011097304342	955
HG	40438000	74,80	4059625131589	954
HG	40438340	108,10	4059625297469	954
HG	40438670	100,90	4059625297452	954
HG	40438800	97,20	4059625131596	954
HG	40448000	101,90	4059625131602	954
HG	40448670	137,60	4059625297445	954
HG	40448800	132,40	4059625131619	954
HG	40468000	101,90	4059625131626	954
HG	40468670	137,60	4059625297438	954
HG	40468800	132,40	4059625131633	954
HG	40952800	15,60	4059625027134	973

Značka	Obj.č.	EUR	GTIN	Strana
HG	40953670	39,40	4059625325148	973
HG	40953800	22,50	4059625027141	973
HG	40960000	162,90	4059625175194	956
HG	40961000	122,40	4059625175200	956
HG	40963000	26,60	4059625189269	956
41				
HG	41710000	34,00	4059625123140	879
HG	41711000	10,30	4059625123089	880
HG	41712000	68,00	4059625123010	881
HG	41713000	54,40	4059625123102	880
HG	41714000	47,40	4059625123133	879
HG	41715000	34,00	4059625123058	879
HG	41716000	54,40	4059625123003	881
HG	41717000	34,00	4059625123126	882
HG	41718000	34,00	4059625123041	879
HG	41720000	95,00	4059625123027	881
HG	41722000	47,40	4059625123034	882
HG	41723000	47,40	4059625123119	882
HG	41724000	34,00	4059625123065	880
HG	41725000	20,60	4059625123096	880
HG	41726000	34,00	4059625123072	882
HG	41727000	149,40	4059625131374	883
HG	41728000	244,20	4059625131381	883
HG	41741000	45,00	4059625296868	871
HG	41741140	67,30	4059625296851	871
HG	41741340	71,90	4059625296844	871
HG	41741670	63,00	4059625296837	871
HG	41741700	63,00	4059625296820	871
HG	41741990	67,30	4059625296813	871
HG	41742000	11,40	4059625296325	872
HG	41742140	16,90	4059625296318	872
HG	41742340	18,00	4059625296301	872
HG	41742670	15,80	4059625296295	872
HG	41742700	15,80	4059625296288	872
HG	41742990	16,90	4059625296271	872
HG	41743000	83,60	4059625296264	873
HG	41743140	125,40	4059625296257	873
HG	41743340	133,50	4059625296240	873
HG	41743670	117,00	4059625296233	873
HG	41743700	117,00	4059625296226	873
HG	41743990	125,40	4059625296219	873
HG	41744000	62,40	4059625296806	871
HG	41744140	93,60	4059625296790	871
HG	41744340	99,70	4059625296783	871
HG	41744670	87,30	4059625296776	871
HG	41744700	87,30	4059625296769	871
HG	41744990	93,60	4059625296752	871
HG	41745000	54,80	4059625296561	870
HG	41745140	82,30	4059625296554	870
HG	41745340	87,70	4059625296547	870
HG	41745670	76,80	4059625296530	870
HG	41745700	76,80	4059625296523	870
HG	41745990	82,30	4059625296516	870
HG	41746000	38,60	4059625297131	870
HG	41746140	58,10	4059625297124	870
HG	41746340	61,80	4059625297117	870
HG	41746670	54,10	4059625297100	870
HG	41746700	54,10	4059625297094	870
HG	41746990	58,10	4059625297087	870
HG	41747000	62,40	4059625296202	873

Značka	Obj.č.	EUR	GTIN	Strana
HG	41747140	93,60	4059625296196	873
HG	41747340	99,70	4059625296189	873
HG	41747670	87,30	4059625296172	873
HG	41747700	87,30	4059625296165	873
HG	41747990	93,60	4059625296158	873
HG	41748000	38,60	4059625297377	875
HG	41748140	58,10	4059625297360	875
HG	41748340	61,80	4059625297353	875
HG	41748670	54,10	4059625297346	875
HG	41748700	54,10	4059625297339	875
HG	41748990	58,10	4059625297322	875
HG	41749000	38,60	4059625297070	870
HG	41749140	58,10	4059625297063	870
HG	41749340	61,80	4059625297056	870
HG	41749670	54,10	4059625297049	870
HG	41749700	54,10	4059625297032	870
HG	41749990	58,10	4059625297025	870
HG	41751000	181,90	4059625296745	874
HG	41751140	272,60	4059625296738	874
HG	41751340	290,70	4059625296721	874
HG	41751670	254,40	4059625296714	874
HG	41751700	254,40	4059625296707	874
HG	41751990	272,60	4059625296691	874
HG	41752000	54,80	4059625296509	876
HG	41752140	82,30	4059625296493	876
HG	41752340	87,70	4059625296486	876
HG	41752670	76,80	4059625296479	876
HG	41752700	76,80	4059625296462	876
HG	41752990	82,30	4059625296455	876
HG	41753000	61,00	4059625297018	875
HG	41753140	91,60	4059625297001	875
HG	41753340	97,70	4059625296998	875
HG	41753670	85,60	4059625296981	875
HG	41753700	85,60	4059625296974	875
HG	41753990	91,60	4059625296967	875
HG	41754000	38,60	4059625296141	872
HG	41754140	58,10	4059625296134	872
HG	41754340	61,80	4059625296127	872
HG	41754670	54,10	4059625296110	872
HG	41754700	54,10	4059625296103	872
HG	41754990	58,10	4059625295892	872
HG	41755000	23,90	4059625297315	873
HG	41755140	35,40	4059625297308	873
HG	41755340	38,00	4059625297292	873
HG	41755670	33,30	4059625297285	873
HG	41755700	33,30	4059625297278	873
HG	41755990	35,40	4059625297261	873
HG	41756000	38,60	4059625296950	876
HG	41756140	58,10	4059625296943	876
HG	41756340	61,80	4059625296936	876
HG	41756670	54,10	4059625296929	876
HG	41756700	54,10	4059625296912	876
HG	41756990	58,10	4059625296905	876
HG	41759000	83,60	4059625297254	874
HG	41759140	125,40	4059625297247	874
HG	41759340	133,50	4059625297230	874
HG	41759670	117,00	4059625297223	874
HG	41759700	117,00	4059625297216	874
HG	41759990	125,40	4059625297209	874
HG	41770000	62,40	4059625297193	872

Seznam položek s cenami (HG = hansgrohe, AX = AXOR)

Značka	Obj.č.	EUR	GTIN	Strana
HG	41770140	93,60	4059625297186	872
HG	41770340	99,70	4059625297179	872
HG	41770670	87,30	4059625297162	872
HG	41770700	87,30	4059625297155	872
HG	41770990	93,60	4059625297148	872
HG	41771000	43,70	4059625296448	875
HG	41771140	65,60	4059625296431	875
HG	41771340	69,90	4059625296424	875
HG	41771670	61,00	4059625296417	875
HG	41771700	61,00	4059625296400	875
HG	41771990	65,60	4059625296394	875
HG	41772000	52,30	4059625296684	875
HG	41772140	78,70	4059625296677	875
HG	41772340	83,80	4059625296660	875
HG	41772670	73,30	4059625296653	875
HG	41772700	73,30	4059625296646	875
HG	41772990	78,70	4059625296639	875
HG	41773000	27,60	4059625296387	876
HG	41773140	41,30	4059625296370	876
HG	41773340	43,90	4059625296363	876
HG	41773670	38,40	4059625296356	876
HG	41773700	38,40	4059625296349	876
HG	41773990	41,30	4059625296332	876
HG	41774000	59,80	4059625296622	871
HG	41774140	89,70	4059625296615	871
HG	41774340	95,80	4059625296608	871
HG	41774670	83,80	4059625296592	871
HG	41774700	83,80	4059625296585	871
HG	41774990	89,70	4059625296578	871
HG	41775000	59,80	4059625296899	877
HG	41775670	83,80	4059625296882	877
HG	41775700	83,80	4059625296875	877
HG	41790000	190,60	4059625321683	877
HG	41790140	286,00	4059625321911	877
HG	41790340	305,00	4059625321690	877
HG	41790670	266,90	4059625321935	877
HG	41790700	266,90	4059625321928	877
HG	41790990	286,00	4059625321904	877
HG	41791000	93,60	4059625321942	877
HG	41791140	195,30	4059625321973	877
HG	41791340	208,10	4059625321959	877
HG	41791670	130,90	4059625321997	877
HG	41791700	130,90	4059625321980	877
HG	41791990	195,30	4059625321966	877
43				
HG	43301800	799,30	4059625007082	961
HG	43302800	868,00	4059625007129	961
HG	43303800	1.488,10	4059625007167	963
HG	43305800	799,30	4059625007099	961
HG	43306800	1.138,20	4059625007105	962
HG	43307800	1.138,20	4059625007112	962
HG	43308800	868,00	4059625007136	961
HG	43309800	1.350,10	4059625007143	963
HG	43310800	1.350,10	4059625007150	963
HG	43311800	1.488,10	4059625007174	963
HG	43312170	370,60	4059625104781	965
HG	43312290	370,60	4059625104774	965
HG	43312380	370,60	4059625104767	965
HG	43313170	473,10	4059625104750	966
HG	43313290	473,10	4059625104743	966
HG	43313380	473,10	4059625104736	966
HG	43314170	575,70	4059625104729	966
HG	43314290	575,70	4059625104712	966
HG	43314380	575,70	4059625104705	966
HG	43315170	473,10	4059625104699	967
HG	43315290	473,10	4059625104682	967
HG	43315380	473,10	4059625104941	967
HG	43316170	552,00	4059625104934	967
HG	43316290	552,00	4059625104927	967
HG	43316380	552,00	4059625104910	967
HG	43330170	575,70	4059625173572	966
HG	43330290	575,70	4059625173565	966
HG	43330380	575,70	4059625173558	966
HG	43331800	1.138,20	4059625177792	962
HG	43332800	1.138,20	4059625177808	962
HG	43333000	28,10	4059625024003	973
HG	43356170	322,70	4059625353493	969
HG	43356290	322,70	4059625353486	969
HG	43357170	476,70	4059625353479	969
HG	43357290	476,70	4059625353462	969
HG	43358170	363,10	4059625353455	969
HG	43358290	363,10	4059625353448	969
HG	43359170	322,70	4059625353431	970
HG	43359290	322,70	4059625353424	970
HG	43425800	551,20	4059625007181	964
HG	43426800	592,50	4059625007198	964
HG	43427800	620,20	4059625007204	964
HG	43428800	647,60	4059625007211	964
HG	43429800	1.088,40	4059625007228	965
HG	43430800	1.184,90	4059625007235	965
HG	43431170	456,10	4059625104903	968
HG	43431290	456,10	4059625104897	968
HG	43431380	456,10	4059625104880	968
HG	43432170	558,50	4059625104873	968
HG	43432290	558,50	4059625104866	968
HG	43432380	558,50	4059625104859	968
HG	43433170	558,50	4059625104842	968
HG	43433290	558,50	4059625104835	968
HG	43433380	558,50	4059625104828	968
HG	43434170	637,30	4059625104811	968
HG	43434290	637,30	4059625104804	968
HG	43434380	637,30	4059625104798	968
HG	43921800	32,90	4059625248737	971
HG	43922800	54,60	4059625248720	971
HG	43927000	32,80	4059625105009	971
HG	43928000	54,40	4059625104996	971
HG	43931800	57,50	4059625248713	972
HG	43932800	88,90	4059625248706	972
HG	43937000	57,30	4059625104989	972
HG	43938000	88,50	4059625104972	972
50				
HG	50001000	45,60	4011097146867	341
HG	50001140	68,40	4011097820347	341
HG	50001340	68,40	4011097820330	341
HG	50001670	63,70	4059625324950	341
HG	50001700	63,70	4059625324967	341
HG	50001990	68,40	4011097820415	341
HG	50005000	101,10	4059625451700	680
HG	50100000	70,90	4011097369495	340
HG	50100140	106,60	4011097820125	340

Značka	Obj.č.	EUR	GTIN	Strana
HG	50100340	106,60	4011097820101	340
HG	50100670	99,30	4059625266113	340
HG	50100700	99,30	4059625266120	340
HG	50100990	106,60	4011097820286	340
HG	50105000	30,30	4011097716282	340
HG	50107000	70,10	4011097664323	330
52				
HG	52010000	41,80	4011097123349	344
HG	52053000	29,80	4011097123431	344
HG	52100000	165,40	4011097346199	343
HG	52105000	92,90	4011097440804	344
HG	52105140	139,30	4059625001400	344
HG	52105340	139,30	4059625001370	344
HG	52105670	130,00	4059625240182	344
HG	52105700	130,00	4059625240199	344
HG	52105990	139,30	4059625001707	344
HG	52120000	236,90	4011097369563	343
53				
HG	53002000	23,10	4011097123912	345
HG	53010000	30,20	4011097123936	345
HG	53428000	16,30	4011097124070	346
HG	53428670	22,90	4059625346747	346
HG	53428700	22,90	4059625346754	346
HG	53493000	29,10	4011097124193	346
HG	53493670	40,60	4059625315149	346
HG	53493700	40,60	4059625315132	346
HG	53555000	29,70	4011097124308	346
HG	53646000	63,10	4011097124384	347
HG	53971000	3,10	4011097124872	1055
HG	53985000	3,10	4011097124988	1057
HG	53990000	27,80	4011097125008	347
54				
HG	54011000	705,40	4059625455135	750
HG	54011670	705,40	4059625455128	750
HG	54011700	705,40	4059625455111	750
HG	54012000	705,40	4059625455104	750
HG	54012670	705,40	4059625455098	750
HG	54012700	705,40	4059625455081	750
HG	54013000	705,40	4059625455074	750
HG	54013670	705,40	4059625455067	750
HG	54013700	705,40	4059625455050	750
HG	54014000	705,40	4059625455043	750
HG	54014670	705,40	4059625455036	750
HG	54014700	705,40	4059625455029	750
HG	54015000	705,40	4059625455012	751
HG	54015670	705,40	4059625455005	751
HG	54015700	705,40	4059625454893	751
HG	54016000	705,40	4059625454886	751
HG	54016670	705,40	4059625454879	751
HG	54016700	705,40	4059625454862	751
HG	54017000	705,40	4059625454855	751
HG	54017670	705,40	4059625455333	751
HG	54017700	705,40	4059625455326	751
HG	54018000	705,40	4059625455319	751
HG	54018670	705,40	4059625455302	751
HG	54018700	705,40	4059625455296	751
HG	54019000	1.179,40	4059625455289	752
HG	54019670	1.179,40	4059625455272	752
HG	54019700	1.179,40	4059625455265	752
HG	54020000	1.179,40	4059625455258	752
HG	54020670	1.179,40	4059625455241	752
HG	54020700	1.179,40	4059625455234	752
HG	54021000	1.179,40	4059625455227	752
HG	54021670	1.179,40	4059625455210	752
HG	54021700	1.179,40	4059625455203	752
HG	54022000	1.179,40	4059625455197	752
HG	54022670	1.179,40	4059625455180	752
HG	54022700	1.179,40	4059625455173	752
HG	54023000	1.218,50	4059625455166	753
HG	54023670	1.218,50	4059625455159	753
HG	54023700	1.218,50	4059625455142	753
HG	54024000	1.218,50	4059625455630	753
HG	54024670	1.218,50	4059625455623	753
HG	54024700	1.218,50	4059625455616	753
HG	54025000	1.218,50	4059625455609	753
HG	54025670	1.218,50	4059625455593	753
HG	54025700	1.218,50	4059625455586	753
HG	54026000	1.218,50	4059625455579	753
HG	54026670	1.218,50	4059625455562	753
HG	54026700	1.218,50	4059625455555	753
HG	54027000	1.329,70	4059625455548	754
HG	54027670	1.329,70	4059625455531	754
HG	54027700	1.329,70	4059625455524	754
HG	54028000	1.329,70	4059625455517	754
HG	54028670	1.329,70	4059625455500	754
HG	54028700	1.329,70	4059625455494	754
HG	54029000	1.329,70	4059625455487	754
HG	54029670	1.329,70	4059625455470	754
HG	54029700	1.329,70	4059625455463	754
HG	54030000	1.329,70	4059625455456	754
HG	54030670	1.329,70	4059625455449	754
HG	54030700	1.329,70	4059625455432	754
HG	54031000	1.393,80	4059625455425	754
HG	54031670	1.393,80	4059625455418	754
HG	54031700	1.393,80	4059625455401	754
HG	54032000	1.393,80	4059625455395	754
HG	54032670	1.393,80	4059625455388	754
HG	54032700	1.393,80	4059625455371	754
HG	54033000	1.393,80	4059625455364	754
HG	54033670	1.393,80	4059625455357	754
HG	54033700	1.393,80	4059625455340	754
HG	54034000	1.393,80	4059625455838	754
HG	54034670	1.393,80	4059625455821	754
HG	54034700	1.393,80	4059625455814	754
HG	54035000	1.492,90	4059625455807	754
HG	54035670	1.492,90	4059625455791	754
HG	54035700	1.492,90	4059625455784	754
HG	54036000	1.492,90	4059625455777	754
HG	54036670	1.492,90	4059625455760	754
HG	54036700	1.492,90	4059625455753	754
HG	54037000	1.492,90	4059625455746	754
HG	54037670	1.492,90	4059625455739	754
HG	54037700	1.492,90	4059625455722	754
HG	54038000	1.492,90	4059625455715	754
HG	54038670	1.492,90	4059625455708	754
HG	54038700	1.492,90	4059625455692	754
HG	54054000	936,90	4059625455937	756
HG	54054670	936,90	4059625455920	756
HG	54054700	936,90	4059625455913	756
HG	54055000	936,90	4059625455906	756

Seznam položek s cenami (HG = hansgrohe, AX = AXOR)

Značka	Obj.č.	EUR	GTIN	Strana
HG	54055670	936,90	4059625455890	756
HG	54055700	936,90	4059625455883	756
HG	54056000	936,90	4059625455876	756
HG	54056670	936,90	4059625455869	756
HG	54056700	936,90	4059625455852	756
HG	54057000	936,90	4059625455845	756
HG	54057670	936,90	4059625456231	756
HG	54057700	936,90	4059625456224	756
HG	54058000	1.056,10	4059625456217	756
HG	54058670	1.056,10	4059625456200	756
HG	54058700	1.056,10	4059625456194	756
HG	54059000	1.056,10	4059625456187	756
HG	54059670	1.056,10	4059625456170	756
HG	54059700	1.056,10	4059625456163	756
HG	54060000	1.056,10	4059625456156	756
HG	54060670	1.056,10	4059625456149	756
HG	54060700	1.056,10	4059625456132	756
HG	54061000	1.056,10	4059625456125	756
HG	54061670	1.056,10	4059625456118	756
HG	54061700	1.056,10	4059625456101	756
HG	54062000	1.135,20	4059625456095	757
HG	54062670	1.135,20	4059625456088	757
HG	54062700	1.135,20	4059625456071	757
HG	54063000	1.135,20	4059625456064	757
HG	54063670	1.135,20	4059625456057	757
HG	54063700	1.135,20	4059625456040	757
HG	54064000	1.135,20	4059625456439	757
HG	54064670	1.135,20	4059625456422	757
HG	54064700	1.135,20	4059625456415	757
HG	54065000	1.135,20	4059625456408	757
HG	54065670	1.135,20	4059625456392	757
HG	54065700	1.135,20	4059625456385	757
HG	54066000	1.596,00	4059625456378	759
HG	54066670	1.596,00	4059625456361	759
HG	54066700	1.596,00	4059625456354	759
HG	54067000	1.596,00	4059625456347	759
HG	54067670	1.596,00	4059625456330	759
HG	54067700	1.596,00	4059625456323	759
HG	54068000	1.596,00	4059625456316	759
HG	54068670	1.596,00	4059625456309	759
HG	54068700	1.596,00	4059625456293	759
HG	54069000	1.596,00	4059625456286	759
HG	54069670	1.596,00	4059625456279	759
HG	54069700	1.596,00	4059625456262	759
HG	54070000	1.711,30	4059625456255	759
HG	54070670	1.711,30	4059625456248	759
HG	54070700	1.711,30	4059625456637	759
HG	54071000	1.711,30	4059625456620	759
HG	54071670	1.711,30	4059625456613	759
HG	54071700	1.711,30	4059625456606	759
HG	54072000	1.711,30	4059625456590	759
HG	54072670	1.711,30	4059625456583	759
HG	54072700	1.711,30	4059625456576	759
HG	54073000	1.711,30	4059625456569	759
HG	54073670	1.711,30	4059625456552	759
HG	54073700	1.711,30	4059625456545	759
HG	54074000	1.213,40	4059625456538	761
HG	54074670	1.213,40	4059625456521	761
HG	54074700	1.213,40	4059625456514	761
HG	54075000	1.213,40	4059625456507	761

Značka	Obj.č.	EUR	GTIN	Strana
HG	54075670	1.213,40	4059625456491	761
HG	54075700	1.213,40	4059625456484	761
HG	54076000	1.213,40	4059625456477	761
HG	54076670	1.213,40	4059625456460	761
HG	54076700	1.213,40	4059625456453	761
HG	54077000	1.213,40	4059625456446	761
HG	54077670	1.213,40	4059625456835	761
HG	54077700	1.213,40	4059625456828	761
HG	54078000	1.363,70	4059625456811	761
HG	54078670	1.363,70	4059625456804	761
HG	54078700	1.363,70	4059625456798	761
HG	54079000	1.363,70	4059625456781	761
HG	54079670	1.363,70	4059625456774	761
HG	54079700	1.363,70	4059625456767	761
HG	54080000	1.363,70	4059625456750	761
HG	54080670	1.363,70	4059625456743	761
HG	54080700	1.363,70	4059625456736	761
HG	54081000	1.363,70	4059625456729	761
HG	54081670	1.363,70	4059625456712	761
HG	54081700	1.363,70	4059625456705	761
HG	54082000	1.447,90	4059625456699	762
HG	54082670	1.447,90	4059625456682	762
HG	54082700	1.447,90	4059625456675	762
HG	54083000	1.447,90	4059625456668	762
HG	54083670	1.447,90	4059625456651	762
HG	54083700	1.447,90	4059625456644	762
HG	54084000	1.447,90	4059625457030	762
HG	54084670	1.447,90	4059625457023	762
HG	54084700	1.447,90	4059625457016	762
HG	54085000	1.447,90	4059625457009	762
HG	54085670	1.447,90	4059625456996	762
HG	54085700	1.447,90	4059625456989	762
HG	54086000	1.932,80	4059625456972	764
HG	54086670	1.932,80	4059625456965	764
HG	54086700	1.932,80	4059625456958	764
HG	54087000	1.932,80	4059625456941	764
HG	54087670	1.932,80	4059625456934	764
HG	54087700	1.932,80	4059625456927	764
HG	54088000	1.932,80	4059625456910	764
HG	54088670	1.932,80	4059625456903	764
HG	54088700	1.932,80	4059625456897	764
HG	54089000	1.932,80	4059625456880	764
HG	54089670	1.932,80	4059625456873	764
HG	54089700	1.932,80	4059625456866	764
HG	54090000	2.038,00	4059625456859	764
HG	54090670	2.038,00	4059625456842	764
HG	54090700	2.038,00	4059625457238	764
HG	54091000	2.038,00	4059625457221	764
HG	54091670	2.038,00	4059625457214	764
HG	54091700	2.038,00	4059625457207	764
HG	54092000	2.038,00	4059625457191	764
HG	54092670	2.038,00	4059625457184	764
HG	54092700	2.038,00	4059625457177	764
HG	54093000	2.038,00	4059625457160	764
HG	54093670	2.038,00	4059625457153	764
HG	54093700	2.038,00	4059625457146	764
HG	54094050	371,90	4059625457139	766
HG	54094230	371,90	4059625457122	766
HG	54094630	371,90	4059625457115	766
HG	54094910	371,90	4059625457108	766

Značka	Obj.č.	EUR	GTIN	Strana
HG	54095050	450,90	4059625457092	767
HG	54095230	450,90	4059625457085	767
HG	54095630	450,90	4059625457078	767
HG	54095910	450,90	4059625457061	767
HG	54096050	517,10	4059625457054	768
HG	54096230	517,10	4059625457436	768
HG	54096630	517,10	4059625457429	768
HG	54096910	517,10	4059625457047	768
HG	54097050	558,20	4059625457412	769
HG	54097230	558,20	4059625457405	769
HG	54097630	558,20	4059625457399	769
HG	54097910	558,20	4059625457382	769
HG	54098050	558,20	4059625457375	769
HG	54098230	558,20	4059625457368	769
HG	54098630	558,20	4059625457351	769
HG	54098910	558,20	4059625457344	769
HG	54099050	630,30	4059625457337	769
HG	54099230	630,30	4059625457320	769
HG	54099630	630,30	4059625457313	769
HG	54099910	630,30	4059625457306	769
HG	54109050	371,90	4059625457290	766
HG	54109230	371,90	4059625457283	766
HG	54109630	371,90	4059625457276	766
HG	54109910	371,90	4059625457269	766
HG	54110050	450,90	4059625457252	767
HG	54110230	450,90	4059625457634	767
HG	54110630	450,90	4059625457627	767
HG	54110910	450,90	4059625457245	767
HG	54111050	517,10	4059625457610	768
HG	54111230	517,10	4059625457603	768
HG	54111630	517,10	4059625457597	768
HG	54111910	517,10	4059625457580	768
HG	54112050	653,40	4059625457573	770
HG	54112230	653,40	4059625457566	770
HG	54112630	653,40	4059625457559	770
HG	54112910	653,40	4059625457542	770
HG	54113050	371,90	4059625457535	771
HG	54113230	371,90	4059625457528	771
HG	54113630	371,90	4059625457511	771
HG	54113910	371,90	4059625457504	771
HG	54114050	450,90	4059625457498	772
HG	54114230	450,90	4059625457481	772
HG	54114630	450,90	4059625457474	772
HG	54114910	450,90	4059625457467	772
HG	54115050	517,10	4059625457450	773
HG	54115230	517,10	4059625457832	773
HG	54115630	517,10	4059625457825	773
HG	54115910	517,10	4059625457443	773
HG	54116050	558,20	4059625457818	774
HG	54116230	558,20	4059625457801	774
HG	54116630	558,20	4059625457795	774
HG	54116910	558,20	4059625457788	774
HG	54117050	558,20	4059625457771	774
HG	54117230	558,20	4059625457764	774
HG	54117630	558,20	4059625457757	774
HG	54117910	558,20	4059625457740	774
HG	54118050	630,30	4059625457733	774
HG	54118230	630,30	4059625457726	774
HG	54118630	630,30	4059625457719	774
HG	54118910	630,30	4059625457702	774

Značka	Obj.č.	EUR	GTIN	Strana
HG	54119050	653,40	4059625457696	775
HG	54119230	653,40	4059625457689	775
HG	54119630	653,40	4059625457672	775
HG	54119910	653,40	4059625457665	775
HG	54120050	371,90	4059625457658	776
HG	54120230	371,90	4059625458037	776
HG	54120630	371,90	4059625458020	776
HG	54120910	371,90	4059625457641	776
HG	54121050	450,90	4059625458013	777
HG	54121230	450,90	4059625458006	777
HG	54121630	450,90	4059625457993	777
HG	54121910	450,90	4059625457986	777
HG	54122050	517,10	4059625457979	778
HG	54122230	517,10	4059625457962	778
HG	54122630	517,10	4059625457955	778
HG	54122910	517,10	4059625457948	778
HG	54123050	558,20	4059625457931	779
HG	54123230	558,20	4059625457924	779
HG	54123630	558,20	4059625457917	779
HG	54123910	558,20	4059625457900	779
HG	54124050	558,20	4059625457894	779
HG	54124230	558,20	4059625457887	779
HG	54124630	558,20	4059625457870	779
HG	54124910	558,20	4059625457863	779
HG	54125050	630,30	4059625457856	779
HG	54125230	630,30	4059625458235	779
HG	54125630	630,30	4059625458228	779
HG	54125910	630,30	4059625457849	779
HG	54126050	653,40	4059625458211	780
HG	54126230	653,40	4059625458204	780
HG	54126630	653,40	4059625458198	780
HG	54126910	653,40	4059625458181	780
HG	54127000	766,50	4059625458174	781
HG	54127670	766,50	4059625458167	781
HG	54127700	766,50	4059625458150	781
HG	54128000	766,50	4059625458143	781
HG	54128670	766,50	4059625458136	781
HG	54128700	766,50	4059625458129	781
HG	54129000	766,50	4059625458112	781
HG	54129670	766,50	4059625458105	781
HG	54129700	766,50	4059625458099	781
HG	54130000	766,50	4059625458082	781
HG	54130670	766,50	4059625458075	781
HG	54130700	766,50	4059625458068	781
HG	54131000	766,50	4059625458051	781
HG	54131670	766,50	4059625458044	781
HG	54131700	766,50	4059625458433	781
HG	54132000	766,50	4059625458426	781
HG	54132670	766,50	4059625458419	781
HG	54132700	766,50	4059625458402	781
HG	54133000	766,50	4059625458396	781
HG	54133670	766,50	4059625458389	781
HG	54133700	766,50	4059625458372	781
HG	54134000	766,50	4059625458365	782
HG	54134670	766,50	4059625458358	782
HG	54134700	766,50	4059625458341	782
HG	54135000	970,90	4059625458334	783
HG	54135670	970,90	4059625458327	783
HG	54135700	970,90	4059625458310	783
HG	54136000	970,90	4059625458303	782

Seznam položek s cenami (HG = hansgrohe, AX = AXOR)

Značka	Obj.č.	EUR	GTIN	Strana
HG	54136670	970,90	4059625458297	782
HG	54136700	970,90	4059625458280	782
HG	54137000	970,90	4059625458273	783
HG	54137670	970,90	4059625458266	783
HG	54137700	970,90	4059625458259	783
HG	54138000	970,90	4059625458242	783
HG	54138670	970,90	4059625458631	783
HG	54138700	970,90	4059625458624	783
HG	54139000	970,90	4059625458617	783
HG	54139670	970,90	4059625458600	783
HG	54139700	970,90	4059625458594	783
HG	54140000	970,90	4059625458587	783
HG	54140670	970,90	4059625458570	783
HG	54140700	970,90	4059625458563	783
HG	54141000	970,90	4059625458556	783
HG	54141670	970,90	4059625458549	783
HG	54141700	970,90	4059625458532	783
HG	54142000	970,90	4059625458525	783
HG	54142670	970,90	4059625458518	783
HG	54142700	970,90	4059625458501	783
HG	54143000	93,20	4059625458495	788
HG	54143670	93,20	4059625458488	788
HG	54143700	93,20	4059625458471	788
HG	54144000	164,40	4059625458464	788
HG	54144670	164,40	4059625458457	788
HG	54144700	164,40	4059625458440	788
HG	54145000	168,40	4059625458747	787
HG	54145670	136,30	4059625458730	787
HG	54145700	136,30	4059625458723	787
HG	54146230	95,40	4059625483688	785
HG	54147230	98,40	4059625483695	785
HG	54148230	126,20	4059625483701	785
HG	54149230	126,20	4059625483718	786
HG	54150230	209,10	4059625483725	786
HG	54151230	289,10	4059625483732	786
HG	54152230	368,00	4059625483749	787
HG	54153230	395,60	4059625483756	787
HG	54166320	1.217,40	4059625485347	727
HG	54166390	1.445,00	4059625485330	727
HG	54166730	1.217,40	4059625485323	727
HG	54167390	1.445,00	4059625485316	727
HG	54167730	1.217,40	4059625485309	727
HG	54167790	1.217,40	4059625485293	727
HG	54168390	1.445,00	4059625485286	727
HG	54168730	1.217,40	4059625485279	727
HG	54168770	1.217,40	4059625485262	727
HG	54169320	1.217,40	4059625485255	728
HG	54169390	1.445,00	4059625485248	728
HG	54169730	1.217,40	4059625485231	728
HG	54170390	1.445,00	4059625485224	728
HG	54170730	1.217,40	4059625485217	728
HG	54170790	1.217,40	4059625485200	728
HG	54171390	1.445,00	4059625485194	728
HG	54171730	1.217,40	4059625485187	728
HG	54171770	1.217,40	4059625485170	728
HG	54172320	2.184,70	4059625485163	729
HG	54172390	2.492,10	4059625485156	729
HG	54172730	2.184,70	4059625485149	729
HG	54173390	2.492,10	4059625485132	729
HG	54173730	2.184,70	4059625485125	729

Značka	Obj.č.	EUR	GTIN	Strana
HG	54173790	2.184,70	4059625485118	729
HG	54174390	2.492,10	4059625485101	729
HG	54174730	2.184,70	4059625485095	729
HG	54174770	2.184,70	4059625485088	729
HG	54175320	2.288,20	4059625485071	730
HG	54175390	2.634,60	4059625485064	730
HG	54175730	2.288,20	4059625485057	730
HG	54176390	2.634,60	4059625485040	730
HG	54176730	2.288,20	4059625485033	730
HG	54176790	2.288,20	4059625485026	730
HG	54177390	2.634,60	4059625485019	730
HG	54177730	2.288,20	4059625485002	730
HG	54177770	2.288,20	4059625484999	730
HG	54178320	2.487,00	4059625484982	730
HG	54178390	2.906,10	4059625484975	730
HG	54178730	2.487,00	4059625484968	730
HG	54179390	2.906,10	4059625484951	730
HG	54179730	2.487,00	4059625485743	730
HG	54179790	2.487,00	4059625485736	730
HG	54180390	2.906,10	4059625485729	730
HG	54180730	2.487,00	4059625485712	730
HG	54180770	2.487,00	4059625485705	730
HG	54181320	2.645,80	4059625485699	730
HG	54181390	3.144,90	4059625485682	730
HG	54181730	2.645,80	4059625485675	730
HG	54182390	3.144,90	4059625485668	730
HG	54182730	2.645,80	4059625485651	730
HG	54182790	2.645,80	4059625485644	730
HG	54183390	3.144,90	4059625485637	730
HG	54183730	2.645,80	4059625485620	730
HG	54183770	2.645,80	4059625485613	730
HG	54184320	2.815,90	4059625485606	731
HG	54184390	3.387,70	4059625485590	731
HG	54184730	2.815,90	4059625485583	731
HG	54185390	3.387,70	4059625485576	731
HG	54185730	2.815,90	4059625485569	731
HG	54185790	2.815,90	4059625485552	731
HG	54186390	3.387,70	4059625485545	731
HG	54186730	2.815,90	4059625485538	731
HG	54186770	2.815,90	4059625485521	731
HG	54187320	2.529,00	4059625485514	732
HG	54187390	2.944,00	4059625485507	732
HG	54187730	2.529,00	4059625485491	732
HG	54188390	2.944,00	4059625485484	732
HG	54188730	2.529,00	4059625485477	732
HG	54188790	2.529,00	4059625485460	732
HG	54189390	2.944,00	4059625485453	732
HG	54189730	2.529,00	4059625485446	732
HG	54189770	2.529,00	4059625485439	732
HG	54190320	2.693,00	4059625485422	732
HG	54190390	3.188,90	4059625485415	732
HG	54190730	2.693,00	4059625485408	732
HG	54191390	3.188,90	4059625485392	732
HG	54191730	2.693,00	4059625485385	732
HG	54191790	2.693,00	4059625485378	732
HG	54192390	3.188,90	4059625485361	732
HG	54192730	2.693,00	4059625485354	732
HG	54192770	2.693,00	4059625486146	732
HG	54193320	2.907,10	4059625486139	732
HG	54193390	3.480,90	4059625486122	732

Značka	Obj.č.	EUR	GTIN	Strana
HG	54193730	2.907,10	4059625486115	732
HG	54194390	3.480,90	4059625486108	732
HG	54194730	2.907,10	4059625486092	732
HG	54194790	2.907,10	4059625486085	732
HG	54195390	3.480,90	4059625486078	732
HG	54195730	2.907,10	4059625486061	732
HG	54195770	2.907,10	4059625486054	732
HG	54196320	4.637,80	4059625486047	734
HG	54196390	5.401,20	4059625486030	734
HG	54196730	4.637,80	4059625486023	734
HG	54197390	5.401,20	4059625486016	734
HG	54197730	4.637,80	4059625486009	734
HG	54197790	4.637,80	4059625485996	734
HG	54198390	5.401,20	4059625485989	734
HG	54198730	4.637,80	4059625485972	734
HG	54198770	4.637,80	4059625485965	734
HG	54199320	4.950,40	4059625485958	734
HG	54199390	5.788,50	4059625485941	734
HG	54199730	4.950,40	4059625485934	734
HG	54200390	5.788,50	4059625485927	734
HG	54200730	4.950,40	4059625485910	734
HG	54200790	4.950,40	4059625485903	734
HG	54201390	5.788,50	4059625485897	734
HG	54201730	4.950,40	4059625485880	734
HG	54201770	4.950,40	4059625485873	734
HG	54205700	572,90	4059625485866	741
HG	54205760	572,90	4059625485859	741
HG	54205780	572,90	4059625485842	741
HG	54206700	572,90	4059625485835	741
HG	54206760	572,90	4059625485828	741
HG	54206780	572,90	4059625485811	741
HG	54207700	600,50	4059625485804	741
HG	54207760	600,50	4059625485798	741
HG	54207780	600,50	4059625485781	741
HG	54208700	416,20	4059625485774	738
HG	54208760	416,20	4059625485767	738
HG	54208780	416,20	4059625485750	738
HG	54209700	466,40	4059625486542	739
HG	54209760	466,40	4059625486535	739
HG	54209780	466,40	4059625486528	739
HG	54210700	519,60	4059625486511	740
HG	54210760	519,60	4059625486504	740
HG	54210780	519,60	4059625486498	740
HG	54211700	710,20	4059625486481	743
HG	54211760	710,20	4059625486474	743
HG	54211780	710,20	4059625486467	743
HG	54212320	1.606,80	4059625486450	744
HG	54212390	1.868,10	4059625486443	744
HG	54212730	1.606,80	4059625486436	744
HG	54213390	1.868,10	4059625486429	744
HG	54213730	1.606,80	4059625486412	744
HG	54213790	1.606,80	4059625486405	744
HG	54214390	1.868,10	4059625486399	744
HG	54214730	1.606,80	4059625486382	744
HG	54214770	1.606,80	4059625486375	744
HG	54215320	1.606,80	4059625486368	744
HG	54215390	1.868,10	4059625486351	744
HG	54215730	1.606,80	4059625486344	744
HG	54216390	1.868,10	4059625486337	744
HG	54216730	1.606,80	4059625486320	744

Značka	Obj.č.	EUR	GTIN	Strana
HG	54216790	1.606,80	4059625486313	744
HG	54217390	1.868,10	4059625486306	744
HG	54217730	1.606,80	4059625486290	744
HG	54217770	1.606,80	4059625486283	744
HG	54218320	2.063,80	4059625486276	745
HG	54218390	2.655,10	4059625486269	745
HG	54218730	2.063,80	4059625486252	745
HG	54219390	2.655,10	4059625486245	745
HG	54219730	2.063,80	4059625486238	745
HG	54219790	2.063,80	4059625486221	745
HG	54220390	2.655,10	4059625486214	745
HG	54220730	2.063,80	4059625486207	745
HG	54220770	2.063,80	4059625486191	745
HG	54221320	2.063,80	4059625486184	745
HG	54221390	2.655,10	4059625486177	745
HG	54221730	2.063,80	4059625486160	745
HG	54222390	2.655,10	4059625486153	745
HG	54222730	2.063,80	4059625486771	745
HG	54222790	2.063,80	4059625486764	745
HG	54223390	2.655,10	4059625486757	745
HG	54223730	2.063,80	4059625486740	745
HG	54223770	2.063,80	4059625486733	745
HG	54224670	40,10	4059625483763	746
HG	54225670	17,50	4059625483770	746
HG	54226670	21,60	4059625483787	746
HG	54227630	111,80	4059625483602	747
HG	54228630	118,00	4059625483619	747
HG	54229630	150,70	4059625483626	747
HG	54230630	150,70	4059625483633	748
HG	54231630	249,10	4059625483640	748
HG	54232630	347,50	4059625483657	748
HG	54233630	442,70	4059625483664	749
HG	54234630	475,60	4059625483671	749
HG	54235000	56,40	4059625459485	788
HG	54236320	4.551,70	4059625486726	735
HG	54236390	5.313,00	4059625486719	735
HG	54236730	4.551,70	4059625486702	735
HG	54237390	5.313,00	4059625486696	735
HG	54237730	4.551,70	4059625486689	735
HG	54237790	4.551,70	4059625486672	735
HG	54238390	5.313,00	4059625486665	735
HG	54238730	4.551,70	4059625486658	735
HG	54238770	4.551,70	4059625486641	735
HG	54239320	4.551,70	4059625486634	737
HG	54239390	5.313,00	4059625486627	737
HG	54239730	4.551,70	4059625486610	737
HG	54240390	5.313,00	4059625486603	737
HG	54240730	4.551,70	4059625486597	737
HG	54240790	4.551,70	4059625486580	737
HG	54241390	5.313,00	4059625486573	737
HG	54241730	4.551,70	4059625486566	737
HG	54241770	4.551,70	4059625486559	737
HG	54955670	339,70	4059625535554	808
HG	54955700	339,70	4059625535547	808
HG	54956670	365,90	4059625535578	808
HG	54956700	365,90	4059625535561	808
HG	54957670	389,50	4059625535592	808
HG	54957700	389,50	4059625535585	808
HG	54958670	430,40	4059625535615	809
HG	54958700	430,40	4059625535608	809

Seznam položek s cenami (HG = hansgrohe, AX = AXOR)

Značka	Obj.č.	EUR	GTIN	Strana
HG	54959670	478,50	4059625535639	809
HG	54959700	478,50	4059625535622	809
HG	54960670	510,70	4059625535653	809
HG	54960700	510,70	4059625535646	809
HG	54961670	462,20	4059625535677	810
HG	54961700	462,20	4059625535660	810
HG	54962670	487,20	4059625535691	810
HG	54962700	487,20	4059625535684	810
HG	54963670	525,40	4059625535714	810
HG	54963700	525,40	4059625535707	810
HG	54964670	571,70	4059625535738	811
HG	54964700	571,70	4059625535721	811
HG	54965670	601,50	4059625535752	811
HG	54965700	601,50	4059625535745	811
HG	54966670	565,40	4059625535776	812
HG	54966700	565,40	4059625535769	812
HG	54967670	661,40	4059625535790	812
HG	54967700	661,40	4059625535783	812
HG	54968670	534,80	4059625535813	813
HG	54968700	534,80	4059625535806	813
HG	54969670	597,40	4059625535837	814
HG	54969700	597,40	4059625535820	814
HG	54970670	624,10	4059625535851	814
HG	54970700	624,10	4059625535844	814
HG	54971670	677,60	4059625535875	814
HG	54971700	677,60	4059625535868	814
HG	54972670	729,00	4059625535899	815
HG	54972700	729,00	4059625535882	815
HG	54973670	793,30	4059625535912	815
HG	54973700	793,30	4059625535905	815
HG	54974670	751,50	4059625535936	816
HG	54974700	751,50	4059625535929	816
HG	54975670	780,80	4059625535950	816
HG	54975700	780,80	4059625535943	816
HG	54976670	834,10	4059625535974	816
HG	54976700	834,10	4059625535967	816
HG	54977670	885,30	4059625535998	817
HG	54977700	885,30	4059625535981	817
HG	54978670	951,90	4059625536018	817
HG	54978700	951,90	4059625536001	817
HG	54979670	858,70	4059625536032	818
HG	54979700	858,70	4059625536025	818
HG	54980670	974,30	4059625536056	818
HG	54980700	974,30	4059625536049	818
HG	54981700	2.478,80	4059625463871	806
HG	54982700	2.157,00	4059625463864	806
HG	54983700	2.768,80	4059625463857	801
HG	54984700	2.558,70	4059625463840	801
HG	54985700	2.386,60	4059625463833	801
HG	54986700	2.077,20	4059625463826	800
HG	54987700	1.948,00	4059625463819	800
HG	54988700	1.738,00	4059625463802	799
HG	54989700	1.613,00	4059625463796	799
HG	54990700	1.829,20	4059625463789	807
HG	54991700	1.691,90	4059625463772	807
HG	54992700	1.808,70	4059625463765	805
HG	54993700	1.702,10	4059625463758	805
HG	54994700	1.582,20	4059625463741	805
HG	54995700	1.335,20	4059625463734	804
HG	54996700	1.216,40	4059625463727	804
HG	54997700	1.092,40	4059625463710	803
HG	54998700	1.039,20	4059625463703	803
HG	54999700	893,60	4059625463499	802
55				
HG	55213000	40,20	4011097125121	345
HG	55237000	30,70	4011097125138	345
56				
HG	56010180	256,60	4059625355589	323
HG	56011180	258,90	4059625355572	323
HG	56012180	263,70	4059625355565	323
HG	56013180	271,10	4059625355558	323
HG	56014180	280,60	4059625355541	323
HG	56015180	297,40	4059625355534	323
HG	56016180	449,20	4059625355527	325
HG	56017180	451,60	4059625355510	325
HG	56018180	456,40	4059625355503	325
HG	56019180	463,60	4059625355497	325
HG	56020180	473,30	4059625355480	325
HG	56021180	490,20	4059625355473	325
HG	56022180	449,20	4059625355466	324
HG	56023180	451,60	4059625355459	324
HG	56024180	456,40	4059625355442	324
HG	56025180	463,60	4059625355435	324
HG	56026180	473,30	4059625355428	324
HG	56027180	490,20	4059625355411	324
HG	56029000	150,60	4059625350621	308
HG	56030000	161,60	4059625350614	308
HG	56031000	172,50	4059625350607	308
HG	56032000	183,50	4059625350591	309
HG	56033000	194,40	4059625350584	309
HG	56034000	216,30	4059625350577	309
HG	56036670	285,00	4059625350515	306
HG	56036700	285,00	4059625350508	306
HG	56036800	203,60	4059625355398	306
HG	56037670	300,30	4059625350454	306
HG	56037700	300,30	4059625350447	306
HG	56037800	214,50	4059625355381	306
HG	56038000	383,20	4059625350430	306
HG	56038670	315,60	4059625350393	306
HG	56038700	315,60	4059625350386	306
HG	56038800	225,50	4059625355374	306
HG	56040610	449,20	4059625360910	306
HG	56040670	331,00	4059625350324	306
HG	56040700	331,00	4059625350317	306
HG	56040800	236,40	4059625355367	306
HG	56041670	346,30	4059625350263	306
HG	56041700	346,30	4059625350256	306
HG	56041800	247,40	4059625355350	306
HG	56042670	377,00	4059625350201	306
HG	56042700	377,00	4059625350195	306
HG	56042800	269,30	4059625355343	306
HG	56043000	502,20	4059625350188	303
HG	56043140	502,20	4059625350171	303
HG	56043340	502,20	4059625350164	303
HG	56043670	468,70	4059625350157	303
HG	56043700	468,70	4059625350140	303
HG	56043800	334,80	4059625350133	303
HG	56043990	502,20	4059625350126	303
HG	56044000	518,70	4059625350119	303
HG	56044140	518,70	4059625350102	303

Značka	Obj.č.	EUR	GTIN	Strana
HG	56044340	518,70	4059625350096	303
HG	56044670	484,00	4059625350089	303
HG	56044700	484,00	4059625350072	303
HG	56044800	345,80	4059625350065	303
HG	56044990	518,70	4059625350058	303
HG	56045000	535,10	4059625350041	303
HG	56045140	535,10	4059625350034	303
HG	56045340	535,10	4059625350027	303
HG	56045670	499,40	4059625350010	303
HG	56045700	499,40	4059625350003	303
HG	56045800	356,70	4059625349991	303
HG	56045990	535,10	4059625349984	303
HG	56046000	551,50	4059625349977	303
HG	56046140	551,50	4059625349960	303
HG	56046340	551,50	4059625349953	303
HG	56046670	514,80	4059625349946	303
HG	56046700	514,80	4059625349939	303
HG	56046800	367,70	4059625349922	303
HG	56046990	551,50	4059625349915	303
HG	56047000	584,40	4059625349908	303
HG	56047140	584,40	4059625349892	303
HG	56047340	584,40	4059625349885	303
HG	56047670	545,40	4059625349878	303
HG	56047700	545,40	4059625349861	303
HG	56047800	389,60	4059625349854	303
HG	56047990	584,40	4059625349847	303
HG	56050000	502,20	4059625349816	304
HG	56050140	502,20	4059625349809	304
HG	56050340	502,20	4059625349793	304
HG	56050670	468,70	4059625349786	304
HG	56050700	468,70	4059625349779	304
HG	56050800	334,80	4059625349762	304
HG	56050990	502,20	4059625349755	304
HG	56051000	518,70	4059625349748	304
HG	56051140	518,70	4059625349731	304
HG	56051340	518,70	4059625349724	304
HG	56051670	484,00	4059625349717	304
HG	56051700	484,00	4059625349700	304
HG	56051800	345,80	4059625349694	304
HG	56051990	518,70	4059625349687	304
HG	56052000	535,10	4059625349670	305
HG	56052140	535,10	4059625349663	305
HG	56052340	535,10	4059625349656	305
HG	56052670	499,40	4059625349649	305
HG	56052700	499,40	4059625349632	305
HG	56052800	356,70	4059625349625	305
HG	56052990	535,10	4059625349618	305
HG	56053000	551,50	4059625349601	305
HG	56053140	551,50	4059625349595	305
HG	56053340	551,50	4059625349588	305
HG	56053670	514,80	4059625349571	305
HG	56053700	514,80	4059625349564	305
HG	56053800	367,70	4059625349557	305
HG	56053990	551,50	4059625349540	305
HG	56054000	584,40	4059625349533	305
HG	56054140	584,40	4059625349526	305
HG	56054340	584,40	4059625349519	305
HG	56054670	545,40	4059625349502	305
HG	56054700	545,40	4059625349496	305
HG	56054800	389,60	4059625349489	305

Značka	Obj.č.	EUR	GTIN	Strana
HG	56054990	584,40	4059625349472	305
HG	56055800	129,00	4059625349465	317
HG	56056000	24,20	4059625349441	318
HG	56057380	416,70	4059625443132	860
HG	56057670	416,70	4059625351598	860
HG	56057700	416,70	4059625351581	860
HG	56058670	426,30	4059625489420	861
HG	56058700	426,30	4059625489413	861
HG	56058800	426,30	4059625489406	861
HG	56060670	765,90	4059625489390	865
HG	56060700	765,90	4059625489383	865
HG	56060800	765,90	4059625489376	865
HG	56061380	473,30	4059625443125	860
HG	56061670	473,30	4059625351567	860
HG	56061700	473,30	4059625351550	860
HG	56062670	843,70	4059625430156	866
HG	56062700	843,70	4059625430149	866
HG	56062800	843,70	4059625430132	866
HG	56063670	667,40	4059625489369	867
HG	56063700	667,40	4059625489352	867
HG	56063800	667,40	4059625489345	867
HG	56064380	607,00	4059625443149	860
HG	56064670	607,00	4059625351536	860
HG	56064700	607,00	4059625351529	860
HG	56065670	279,50	4059625430125	862
HG	56065700	279,50	4059625430118	862
HG	56065800	279,50	4059625430101	862
HG	56067380	728,60	4059625443156	860
HG	56067670	728,60	4059625351505	860
HG	56067700	728,60	4059625351499	860
HG	56070670	357,70	4059625351475	862
HG	56070700	357,70	4059625351468	862
HG	56070800	357,70	4059625351451	862
HG	56073670	413,10	4059625351444	862
HG	56073700	413,10	4059625351437	862
HG	56073800	413,10	4059625351420	862
HG	56076670	376,90	4059625351413	863
HG	56076700	376,90	4059625351406	863
HG	56076800	376,90	4059625351390	863
HG	56079670	437,20	4059625351383	863
HG	56079700	437,20	4059625351376	863
HG	56079800	437,20	4059625351369	863
HG	56082670	456,40	4059625351352	863
HG	56082700	456,40	4059625351345	863
HG	56082800	456,40	4059625351338	863
HG	56085670	513,00	4059625351321	863
HG	56085700	513,00	4059625351314	863
HG	56085800	513,00	4059625351307	863
HG	56088670	480,40	4059625351291	864
HG	56088700	480,40	4059625351284	864
HG	56088800	480,40	4059625351277	864
HG	56089670	678,30	4059625489338	867
HG	56089700	678,30	4059625489321	867
HG	56089800	678,30	4059625489314	867
HG	56090670	678,30	4059625489307	867
HG	56090700	678,30	4059625488799	867
HG	56090800	678,30	4059625488782	867
HG	56091670	540,70	4059625351260	864
HG	56091700	540,70	4059625351253	864
HG	56091800	540,70	4059625351246	864

Seznam položek s cenami (HG = hansgrohe, AX = AXOR)

Značka	Obj.č.	EUR	GTIN	Strana
HG	56092380	279,50	4059625445921	861
HG	56092670	279,50	4059625430095	861
HG	56092700	279,50	4059625430088	861
HG	56093380	349,40	4059625445938	861
HG	56093670	349,40	4059625430064	861
HG	56093700	349,40	4059625430057	861
HG	56094140	508,20	4059625349069	868
HG	56094340	508,20	4059625349052	868
HG	56094670	497,30	4059625349045	868
HG	56094700	497,30	4059625349038	868
HG	56094800	457,60	4059625349021	868
HG	56094990	508,20	4059625349014	868
HG	56095140	508,20	4059625349007	868
HG	56095340	508,20	4059625348994	868
HG	56095670	497,30	4059625348987	868
HG	56095700	497,30	4059625348970	868
HG	56095800	457,60	4059625348963	868
HG	56095990	508,20	4059625348956	868
HG	56096140	508,20	4059625348949	868
HG	56096340	508,20	4059625348932	868
HG	56096670	497,30	4059625348925	868
HG	56096700	497,30	4059625348918	868
HG	56096800	457,60	4059625348901	868
HG	56096990	508,20	4059625348895	868
HG	56097140	574,40	4059625348888	868
HG	56097340	574,40	4059625348871	868
HG	56097670	563,50	4059625348864	868
HG	56097700	563,50	4059625348857	868
HG	56097800	520,20	4059625348840	868
HG	56097990	574,40	4059625348833	868
HG	56098140	574,40	4059625348826	869
HG	56098340	574,40	4059625348819	869
HG	56098670	563,50	4059625348802	869
HG	56098700	563,50	4059625348796	869
HG	56098800	520,20	4059625348789	869
HG	56098990	574,40	4059625348772	869
HG	56099140	574,40	4059625348765	868
HG	56099340	574,40	4059625348758	868
HG	56099670	563,50	4059625348741	868
HG	56099700	563,50	4059625348734	868
HG	56099800	520,20	4059625348727	868
HG	56099990	574,40	4059625348710	868
HG	56100800	421,40	4059625351239	869
HG	56112800	129,00	4059625348697	317
HG	56158000	130,50	4059625488775	321
HG	56158670	178,30	4059625564769	321
HG	56161000	119,50	4059625488768	321
HG	56161670	163,30	4059625564776	321
HG	56162800	394,60	4059625430033	314
HG	56163000	420,80	4059625430026	315
HG	56164800	414,20	4059625430019	314
HG	56165000	440,60	4059625430002	315
HG	56166800	434,00	4059625429990	314
HG	56167000	460,20	4059625429983	315
HG	56168800	453,70	4059625429976	314
HG	56169000	480,00	4059625429969	315
HG	56170800	473,40	4059625429952	314
HG	56171000	499,70	4059625429945	315
HG	56172800	512,80	4059625429938	314
HG	56173000	539,10	4059625429921	315

Značka	Obj.č.	EUR	GTIN	Strana
HG	56174800	401,10	4059625429914	313
HG	56175000	434,00	4059625429907	314
HG	56176800	420,80	4059625429891	313
HG	56177000	453,70	4059625429884	314
HG	56178800	440,60	4059625429877	313
HG	56179000	473,40	4059625429860	314
HG	56180800	460,20	4059625429853	313
HG	56181000	493,10	4059625429846	314
HG	56182800	480,00	4059625429839	313
HG	56183000	512,80	4059625429822	314
HG	56184800	519,40	4059625429815	313
HG	56185000	552,30	4059625429808	314
HG	56186800	361,60	4059625429792	312
HG	56187800	381,40	4059625429785	312
HG	56188800	401,10	4059625429778	312
HG	56189800	420,80	4059625429761	312
HG	56190800	460,20	4059625429754	312
HG	56196800	345,20	4059625429747	310
HG	56197800	361,60	4059625429730	310
HG	56198800	378,10	4059625429723	310
HG	56199800	394,60	4059625429716	310
HG	56200800	410,90	4059625429709	310
HG	56201800	443,90	4059625429693	310
HG	56215670	421,90	4059625489710	307
HG	56215700	421,90	4059625489703	307
HG	56215800	301,40	4059625489697	307
HG	56216670	444,90	4059625489741	307
HG	56216700	444,90	4059625489734	307
HG	56216800	317,80	4059625489727	307
HG	56217670	467,90	4059625489772	307
HG	56217700	467,90	4059625489765	307
HG	56217800	334,30	4059625489758	307
HG	56218670	513,90	4059625489802	307
HG	56218700	513,90	4059625489796	307
HG	56218800	367,10	4059625489789	307
HG	56219000	372,70	4059625489536	311
HG	56220000	389,00	4059625489529	311
HG	56221000	405,50	4059625489512	311
HG	56222000	421,90	4059625489505	311
HG	56223000	454,80	4059625489499	311
HG	56225800	150,20	4059625586907	318
HG	56226800	150,20	4059625586914	319
HG	56246800	105,30	4059625429686	320
HG	56247670	153,50	4059625429679	320
HG	56247800	109,60	4059625429662	320
HG	56248800	114,10	4059625429655	320
HG	56249670	165,70	4059625429648	320
HG	56249800	118,40	4059625429631	320
HG	56250670	444,90	4059625429624	319
HG	56250800	317,80	4059625429617	319
HG	56251670	460,20	4059625429600	319
HG	56251800	328,80	4059625429594	319
HG	56256000	765,90	4059625512173	321
HG	56261800	433,50	4059625595671	303
HG	56262800	433,50	4059625595688	305
HG	56270670	424,90	4059625541463	316
HG	56270800	303,50	4059625541456	316
HG	56271670	432,30	4059625541487	316
HG	56271800	308,80	4059625541470	316
HG	56272670	439,80	4059625541500	316

Značka	Obj.č.	EUR	GTIN	Strana
HG	56272800	314,10	4059625541494	316
HG	56273670	447,20	4059625541524	316
HG	56273800	319,50	4059625541517	316
HG	56274670	454,70	4059625541548	316
HG	56274800	324,80	4059625541531	316
HG	56275670	462,10	4059625541562	316
HG	56275800	330,10	4059625541555	316
HG	56276670	477,10	4059625541586	316
HG	56276800	340,80	4059625541579	316
HG	56373000	15,80	4011097125282	333
HG	56840000	18,50	4059625490013	789
58				
HG	58112000	109,10	4011097651804	335
HG	58113000	300,70	4011097423913	339
HG	58115180	136,80	4011097433103	337
HG	58116180	191,80	4011097433110	338
HG	58117000	198,50	4011097417479	335
HG	58117140	297,60	4059625003732	335
HG	58117340	297,60	4059625002599	335
HG	58117670	278,00	4059625235683	335
HG	58117700	278,00	4059625235676	335
HG	58117990	297,60	4059625004050	335
HG	58123000	334,10	4011097363363	337
HG	58125180	148,90	4011097140223	336
HG	58126180	208,70	4011097140230	336
HG	58127000	216,00	4011097140247	334
HG	58128000	256,30	4011097140353	334
HG	58140180	59,70	4011097233543	330
HG	58141180	91,90	4011097233574	331
HG	58142000	84,80	4011097233598	331
HG	58143000	84,80	4011097232874	332
HG	58150000	100,10	4011097492650	332
HG	58185000	27,00	4011097233581	329
HG	58185140	40,30	4059625243985	329
HG	58185340	40,30	4059625243992	329
HG	58185670	37,70	4059625244203	329
HG	58185700	37,70	4059625244210	329
HG	58185990	40,30	4059625178706	329
HG	58186000	41,20	4011097440347	329
HG	58192000	132,30	4011097412955	339
60				
HG	60056000	70,50	4011097609751	326
HG	60067000	86,20	4011097557694	326
HG	60127450	281,30	4059625478202	847
HG	60128450	282,50	4059625478196	848
HG	60129450	79,30	4059625478691	681
HG	60130450	111,70	4059625478684	681
HG	60131450	119,70	4059625478912	682
HG	60132450	127,80	4059625478905	683
HG	60133450	135,90	4059625478899	685
HG	60134450	144,00	4059625478882	687
HG	60135450	299,20	4059625478875	840
HG	60137450	299,20	4059625478868	845
HG	60141450	153,50	4059625478851	846
HG	60142450	260,80	4059625478844	837
HG	60145450	306,20	4059625478837	844
HG	60147450	57,10	4059625478820	840
HG	60148450	105,40	4059625478813	840
HG	60149450	58,20	4059625478806	846
HG	60150450	111,10	4059625478790	846

Značka	Obj.č.	EUR	GTIN	Strana
HG	60151450	139,40	4059625475126	702
HG	60152450	173,10	4059625475164	713
HG	60153450	210,60	4059625475201	718
HG	60154450	229,30	4059625475249	708
HG	60155450	180,50	4059625475287	700
HG	60156450	207,10	4059625475324	711
HG	60157450	229,30	4059625475362	716
HG	60158450	244,60	4059625475409	706
HG	60159450	207,10	4059625475447	701
HG	60160450	233,30	4059625475485	712
HG	60161450	263,20	4059625475522	717
HG	60162450	289,70	4059625475560	707
HG	60163450	180,50	4059625475607	696
HG	60164450	233,30	4059625475621	697
HG	60165450	266,90	4059625475645	709
HG	60166450	308,40	4059625475669	714
HG	60167450	218,10	4059625475683	703
HG	60168450	331,00	4059625475706	704
HG	60169450	266,90	4059625475720	698
HG	60170450	308,40	4059625475768	710
HG	60171450	331,00	4059625475805	715
HG	60172450	357,40	4059625475843	705
HG	60173450	265,10	4059625478189	848
HG	60174450	48,30	4059625478615	695
HG	60175450	63,60	4059625478608	695
HG	60176450	58,00	4059625478592	695
HG	60193450	339,40	4059625479728	831
HG	60194450	355,60	4059625479711	834
HG	60196450	177,70	4059625471814	831
HG	60197450	223,30	4059625470114	831
HG	60198450	193,90	4059625470107	834
HG	60199450	239,40	4059625470091	835
HG	60200450	251,90	4059625420966	832
HG	60205450	490,80	4059625479056	838
HG	60206450	686,60	4059625479049	844
HG	60207450	298,60	4059625479032	837
HG	60208450	342,50	4059625479025	843
HG	60209450	157,40	4059625534953	692
HG	60210450	157,40	4059625534915	692
HG	60211450	157,40	4059625534946	692
HG	60212450	157,40	4059625534908	692
HG	60213450	165,50	4059625534892	693
HG	60214450	165,50	4059625534854	693
HG	60215450	165,50	4059625534878	693
HG	60216450	165,50	4059625534830	693
HG	60218450	173,60	4059625534779	694
HG	60219450	173,60	4059625534793	694
HG	60220450	173,60	4059625534755	694
HG	60221450	230,10	4059625535172	688
HG	60222450	230,10	4059625535134	688
HG	60223450	230,10	4059625535158	688
HG	60224450	230,10	4059625535110	688
HG	60225450	294,70	4059625535073	690
HG	60226450	294,70	4059625535035	690
HG	60227450	294,70	4059625535059	690
HG	60228450	294,70	4059625535011	690
HG	60229450	111,70	4059625535516	681
HG	60230450	111,70	4059625535530	681
HG	60231450	111,70	4059625535493	681
HG	60232450	119,70	4059625535455	682

Seznam položek s cenami (HG = hansgrohe, AX = AXOR)

Značka	Obj.č.	EUR	GTIN	Strana
HG	60233450	119,70	4059625535479	682
HG	60234450	119,70	4059625535431	682
HG	60235450	127,80	4059625535394	683
HG	60236450	127,80	4059625535417	683
HG	60237450	127,80	4059625535370	683
HG	60238450	207,50	4059625535356	684
HG	60239450	207,50	4059625535349	684
HG	60240450	135,90	4059625535318	685
HG	60241450	135,90	4059625535332	685
HG	60242450	135,90	4059625535295	685
HG	60243450	215,60	4059625535271	686
HG	60244450	215,60	4059625535264	686
HG	60245450	144,00	4059625535233	687
HG	60246450	144,00	4059625535257	687
HG	60247450	144,00	4059625535219	687
HG	60248450	309,80	4059625535097	689
HG	60249450	309,80	4059625535080	689
HG	60250450	374,40	4059625534991	691
HG	60251450	374,40	4059625534984	691
HG	60252450	223,70	4059625535189	687
HG	60254450	223,70	4059625535196	687
HG	60265450	224,30	4059625536216	839
HG	60271450	153,50	4059625536513	846
HG	60278450	324,60	4059625567999	832
HG	60280450	324,60	4059625567982	835
HG	60281450	331,10	4059625536261	841
HG	60284450	331,10	4059625536292	847
HG	60286450	282,50	4059625536421	841
HG	60287450	282,50	4059625536452	842
HG	60288450	321,70	4059625548721	836
HG	60289450	353,80	4059625548738	842
HG	60292450	528,80	4059625544570	829
HG	60293450	559,30	4059625544563	833
HG	60617450	173,60	4059625534816	694
61				
HG	61006450	181,80	4059625478585	681
HG	61007450	214,10	4059625478578	681
HG	61008450	222,20	4059625478783	682
HG	61009450	230,30	4059625478776	683
HG	61010450	238,40	4059625478769	685
HG	61011450	246,50	4059625478752	687
HG	61012450	359,90	4059625413852	663
HG	61013450	359,90	4059625413869	663
HG	61014450	439,60	4059625413876	664
HG	61015450	439,60	4059625413883	664
HG	61016450	413,70	4059625413890	665
HG	61017450	413,70	4059625413906	665
HG	61018450	493,40	4059625413913	666
HG	61019450	493,40	4059625413920	666
HG	61020450	674,40	4059625413937	668
HG	61021450	674,40	4059625413944	668
HG	61022450	751,00	4059625413951	669
HG	61023450	751,00	4059625413968	669
HG	61024450	791,00	4059625413975	670
HG	61025450	791,00	4059625413982	674
HG	61026450	791,00	4059625413999	670
HG	61027450	867,20	4059625414002	671
HG	61028450	867,20	4059625414019	675
HG	61029450	867,20	4059625414026	671
HG	61030450	791,00	4059625414033	672

Značka	Obj.č.	EUR	GTIN	Strana
HG	61031450	791,00	4059625414040	674
HG	61032450	791,00	4059625414057	672
HG	61033450	867,20	4059625414064	673
HG	61034450	867,20	4059625414071	675
HG	61035450	867,20	4059625414088	673
HG	61036450	826,40	4059625414095	676
HG	61037450	826,40	4059625414101	676
HG	61038450	826,40	4059625414118	676
HG	61039450	902,50	4059625414125	677
HG	61040450	902,50	4059625414132	677
HG	61041450	902,50	4059625414149	677
HG	61042450	1.060,20	4059625414156	678
HG	61043450	1.060,20	4059625414163	678
HG	61044450	1.135,30	4059625414170	679
HG	61045450	1.135,30	4059625414187	679
HG	61046450	241,90	4059625475133	702
HG	61048450	275,50	4059625475171	713
HG	61050450	313,10	4059625475218	718
HG	61052450	331,70	4059625475256	708
HG	61054450	283,00	4059625475294	700
HG	61056450	309,60	4059625475454	701
HG	61058450	309,60	4059625475331	711
HG	61060450	335,70	4059625475492	712
HG	61062450	331,70	4059625475379	716
HG	61064450	365,70	4059625475539	717
HG	61066450	347,00	4059625475416	706
HG	61068450	392,20	4059625475577	707
HG	61070450	283,00	4059625475614	696
HG	61071450	335,70	4059625475638	697
HG	61072450	369,30	4059625475652	709
HG	61073450	410,90	4059625475676	714
HG	61074450	320,60	4059625475690	703
HG	61075450	433,40	4059625475713	704
HG	61076450	369,30	4059625475737	698
HG	61078450	410,90	4059625475775	710
HG	61080450	433,40	4059625475812	715
HG	61082450	459,80	4059625475850	705
HG	61084450	268,70	4059625415412	662
HG	61085450	268,70	4059625415429	662
HG	61086450	349,60	4059625420935	650
HG	61087450	349,60	4059625420928	650
HG	61088450	490,10	4059625420911	651
HG	61089450	490,10	4059625420904	651
HG	61090450	569,80	4059625420898	652
HG	61091450	569,80	4059625420881	652
HG	61092450	547,60	4059625420874	653
HG	61093450	547,60	4059625420867	653
HG	61094450	627,30	4059625420850	654
HG	61095450	627,30	4059625420843	654
HG	61096450	835,50	4059625420836	655
HG	61097450	835,50	4059625420829	655
HG	61098450	911,60	4059625420812	656
HG	61099450	911,60	4059625420805	656
HG	61100450	1.027,90	4059625420799	657
HG	61101450	1.027,90	4059625420782	657
HG	61102450	1.103,10	4059625420775	659
HG	61103450	1.103,10	4059625420768	659
HG	61104450	1.258,10	4059625420751	660
HG	61105450	1.258,10	4059625420744	660
HG	61106450	1.332,40	4059625420737	661

Značka	Obj.č.	EUR	GTIN	Strana
HG	61107450	1.332,40	4059625420720	661
HG	61108450	1.060,20	4059625421413	678
HG	61109450	1.135,30	4059625421406	679
HG	61110450	1.027,90	4059625421093	657
HG	61111450	1.103,10	4059625421086	659
HG	61112450	1.258,10	4059625421079	660
HG	61113450	1.332,40	4059625421062	661
HG	61114450	624,10	4059625484944	830
HG	61115450	875,90	4059625484937	828
HG	61116450	458,10	4059625484920	834
HG	61117450	662,50	4059625484913	833
HG	61118450	441,90	4059625484906	831
HG	61119450	625,10	4059625483992	829
HG	61120450	259,90	4059625534977	692
HG	61121450	259,90	4059625534939	692
HG	61122450	259,90	4059625534960	692
HG	61123450	259,90	4059625534922	692
HG	61124450	268,00	4059625534885	693
HG	61125450	268,00	4059625534847	693
HG	61126450	268,00	4059625534861	693
HG	61127450	268,00	4059625534823	693
HG	61128450	276,10	4059625534809	694
HG	61129450	276,10	4059625534762	694
HG	61130450	276,10	4059625534786	694
HG	61131450	276,10	4059625534748	694
HG	61132450	332,60	4059625535165	688
HG	61133450	332,60	4059625535127	688
HG	61134450	332,60	4059625535141	688
HG	61135450	332,60	4059625535103	688
HG	61136450	397,20	4059625535066	690
HG	61137450	397,20	4059625535028	690
HG	61138450	397,20	4059625535042	690
HG	61139450	397,20	4059625535004	690
HG	61140450	214,10	4059625535509	681
HG	61141450	214,10	4059625535523	681
HG	61142450	214,10	4059625535486	681
HG	61143450	222,20	4059625535448	682
HG	61144450	222,20	4059625535462	682
HG	61145450	222,20	4059625535424	682
HG	61146450	230,30	4059625535387	683
HG	61147450	230,30	4059625535400	683
HG	61148450	230,30	4059625535363	683
HG	61149450	238,40	4059625535301	685
HG	61150450	238,40	4059625535325	685
HG	61151450	238,40	4059625535288	685
HG	61152450	246,50	4059625535226	687
HG	61153450	246,50	4059625535240	687
HG	61154450	246,50	4059625535202	687
HG	61165450	326,70	4059625536254	839
HG	61169450	427,10	4059625567852	832
HG	61170450	427,10	4059625567845	835
HG	61171450	433,60	4059625536285	841
HG	61172450	433,60	4059625536414	847
HG	61174450	385,00	4059625536445	841
HG	61175450	385,00	4059625536476	842
HG	61176450	401,70	4059625536483	840
HG	61177450	401,70	4059625536490	845
HG	61178450	363,10	4059625536520	838
HG	61180450	440,40	4059625536544	836
HG	61181450	408,70	4059625536551	844
HG	61182450	488,50	4059625536575	842
HG	61183450	385,00	4059625536582	847
HG	61184450	385,00	4059625536599	848
62				
HG	62010450	350,70	4059625478127	847
HG	62011450	350,70	4059625478110	848
HG	62012450	367,50	4059625478745	840
HG	62014450	367,50	4059625478738	845
HG	62016450	329,00	4059625478721	838
HG	62018450	374,60	4059625478714	844
HG	62020450	407,70	4059625479704	831
HG	62021450	593,10	4059625479599	829
HG	62022450	423,80	4059625479582	834
HG	62023450	623,00	4059625479575	833
HG	62024450	589,80	4059625420959	830
HG	62025450	841,70	4059625420942	828
HG	62038450	292,60	4059625536230	839
HG	62043450	392,90	4059625567739	832
HG	62044450	392,90	4059625567722	835
HG	62045450	399,40	4059625536278	841
HG	62046450	399,40	4059625536407	847
HG	62048450	350,70	4059625536438	841
HG	62049450	350,70	4059625536469	842
HG	62050450	408,30	4059625536537	836
HG	62051450	456,40	4059625536568	842
71				
HG	71070000	100,30	4011097738710	592
HG	71070670	125,20	4059625460511	592
HG	71071000	93,10	4011097738703	593
HG	71071670	116,30	4059625460535	593
HG	71072000	100,30	4011097738697	592
HG	71072670	125,20	4059625460559	592
HG	71073000	93,10	4011097738680	592
HG	71073670	116,30	4059625460573	592
HG	71074000	193,40	4011097738673	594
HG	71075000	100,30	4011097738666	595
HG	71076000	93,10	4011097738659	595
HG	71077000	100,30	4011097738642	593
HG	71077670	125,20	4059625460597	593
HG	71078000	100,30	4011097753812	593
HG	71090000	164,60	4011097738628	593
HG	71090670	205,70	4059625461419	593
HG	71091000	157,30	4011097738611	593
HG	71091670	196,80	4059625461433	593
HG	71095000	164,60	4011097738604	595
HG	71100000	129,00	4011097738581	593
HG	71100670	161,30	4059625461457	593
HG	71101000	121,80	4011097738574	593
HG	71101670	152,30	4059625461471	593
HG	71102000	129,00	4011097738567	593
HG	71102670	161,30	4059625461501	593
HG	71103000	121,80	4011097738550	593
HG	71103670	152,30	4059625461525	593
HG	71104000	129,00	4011097753829	593
HG	71107000	129,00	4011097738529	593
HG	71107670	161,30	4059625461549	593
HG	71120000	85,90	4011097738499	597
HG	71120670	107,40	4059625461563	597
HG	71130000	207,50	4011097738482	596
HG	71130670	259,40	4059625462034	596

Seznam položek s cenami (HG = hansgrohe, AX = AXOR)

Značka	Obj.č.	EUR	GTIN	Strana
HG	71131000	200,50	4011097738475	596
HG	71131670	250,70	4059625462058	596
HG	71133000	257,70	4011097738468	597
HG	71170000	114,10	4011097783475	592
HG	71170670	142,60	4059625461587	592
HG	71171000	142,90	4011097783482	593
HG	71171670	178,60	4059625461600	593
HG	71200000	136,00	4011097738444	600
HG	71200670	170,00	4059625461624	600
HG	71201000	133,30	4059625395318	600
HG	71201670	166,70	4059625462072	600
HG	71203000	117,30	4059625076873	600
HG	71204000	107,20	4011097753836	600
HG	71204670	134,00	4059625461648	600
HG	71210000	90,60	4059625321461	616
HG	71210670	126,80	4059625326466	616
HG	71211000	106,30	4059625325346	627
HG	71211670	148,80	4059625326459	627
HG	71214000	151,40	4059625325544	617
HG	71215000	123,40	4059625329955	616
HG	71216000	147,80	4059625329962	627
HG	71218000	102,80	4059625404416	616
HG	71218670	139,20	4059625404430	616
HG	71219000	118,70	4059625404454	627
HG	71219670	161,20	4059625404478	627
HG	71220000	193,40	4011097738420	598
HG	71220670	241,80	4059625470329	598
HG	71221000	121,80	4011097738413	596
HG	71222000	129,00	4011097738406	596
HG	71225000	143,20	4011097769981	599
HG	71243000	164,60	4011097768243	602
HG	71251000	133,30	4059625356210	595
HG	71251670	166,70	4059625462096	595
HG	71252000	133,30	4059625356180	595
HG	71252670	166,70	4059625462119	595
HG	71253000	126,00	4059625356173	595
HG	71253670	157,40	4059625462133	595
HG	71254000	133,30	4059625356135	595
HG	71254670	166,70	4059625462157	595
HG	71255000	126,00	4059625356128	595
HG	71255670	157,40	4059625462171	595
HG	71256000	200,50	4059625356111	598
HG	71256670	250,70	4059625470299	598
HG	71257000	206,70	4059625356067	595
HG	71257670	258,20	4059625462195	595
HG	71258000	200,50	4059625356036	595
HG	71258670	250,70	4059625462218	595
HG	71263000	136,00	4011097768250	606
HG	71280000	159,50	4011097741451	947
HG	71286000	239,40	4011097754024	950
HG	71290000	157,40	4011097738352	599
HG	71310000	572,30	4011097738338	604
HG	71313000	398,50	4011097738307	604
HG	71400000	143,20	4011097738260	601
HG	71400670	179,00	4059625461686	601
HG	71402000	195,70	4011097789507	601
HG	71405000	150,40	4011097738246	602
HG	71405670	188,00	4059625470237	602
HG	71407000	236,10	4011097769967	602
HG	71407670	295,20	4059625470213	602

Značka	Obj.č.	EUR	GTIN	Strana
HG	71409000	202,10	4059625062463	603
HG	71410000	112,70	4011097738222	554
HG	71410670	140,90	4059625470206	554
HG	71420000	91,80	4059625316290	619
HG	71420670	128,40	4059625326442	619
HG	71440000	119,80	4059625316283	617
HG	71440670	167,90	4059625326428	617
HG	71442000	205,50	4059625325353	621
HG	71442670	287,60	4059625326381	621
HG	71447000	703,90	4059625325612	618
HG	71450000	143,10	4059625316269	628
HG	71450670	200,30	4059625326350	628
HG	71452000	246,40	4059625325377	631
HG	71452670	345,10	4059625326312	631
HG	71456000	305,60	4059625328583	620
HG	71456670	427,80	4059625330036	620
HG	71459000	305,60	4059625328590	630
HG	71459670	427,80	4059625338872	630
HG	71460000	91,80	4059625316221	629
HG	71460670	128,40	4059625326282	629
HG	71461000	246,40	4059625325360	620
HG	71461670	345,10	4059625330043	620
HG	71462000	295,70	4059625325384	630
HG	71466000	119,80	4059625363713	618
HG	71466670	167,90	4059625363706	618
HG	71467000	158,90	4059625363690	618
HG	71467670	222,50	4059625363683	618
HG	71468000	137,90	4059625363676	628
HG	71468670	193,10	4059625363669	628
HG	71469000	182,70	4059625363652	628
HG	71469670	255,80	4059625363645	628
HG	71472000	189,80	4059625399880	629
HG	71473000	186,40	4059625399873	619
HG	71473670	201,90	4059625417379	619
HG	71474000	331,40	4011097778563	553
HG	71474140	497,10	4059625231982	553
HG	71474340	497,10	4059625229583	553
HG	71474670	463,90	4059625231999	553
HG	71474700	463,90	4059625232002	553
HG	71474990	497,10	4059625232019	553
HG	71501000	292,00	4059625353370	615
HG	71502000	265,50	4059625353363	615
HG	71503000	221,30	4059625353356	615
HG	71504000	243,40	4059625353349	615
HG	71550000	82,10	4059625316214	610
HG	71550670	114,90	4059625326268	610
HG	71551000	107,20	4059625316207	610
HG	71551670	148,90	4059625326244	610
HG	71552000	140,70	4059625316191	610
HG	71552670	197,00	4059625326220	610
HG	71553000	207,80	4059625325407	614
HG	71553670	290,90	4059625326190	614
HG	71554000	171,20	4059625325414	613
HG	71557000	94,30	4059625316184	610
HG	71558000	73,50	4059625316177	610
HG	71558670	102,80	4059625326169	610
HG	71559000	119,40	4059625316160	610
HG	71560000	97,80	4059625321454	624
HG	71560670	136,90	4059625326152	624
HG	71561000	128,40	4059625321447	624

Značka	Obj.č.	EUR	GTIN	Strana
HG	71561670	179,80	4059625326138	624
HG	71562000	167,60	4059625321430	624
HG	71562670	234,50	4059625326114	624
HG	71563000	207,80	4059625325476	626
HG	71563670	290,90	4059625326084	626
HG	71564000	204,20	4059625325483	625
HG	71566000	110,20	4059625321423	624
HG	71567000	89,30	4059625325445	624
HG	71567670	125,10	4059625326046	624
HG	71568000	140,70	4059625321416	624
HG	71569000	119,80	4059625325452	624
HG	71569670	167,90	4059625326015	624
HG	71570000	82,10	4059625324974	612
HG	71571000	107,20	4059625324981	612
HG	71572000	140,70	4059625324998	612
HG	71576000	146,80	4059625325421	614
HG	71576670	205,50	4059625325933	614
HG	71578000	158,90	4059625325315	626
HG	71578670	222,50	4059625325919	626
HG	71580000	98,70	4059625316153	610
HG	71580670	138,20	4059625325896	610
HG	71581000	153,00	4059625316146	610
HG	71582000	132,20	4059625316139	610
HG	71582670	185,00	4059625325889	610
HG	71583000	68,20	4059625325551	613
HG	71583670	95,50	4059625325872	613
HG	71584000	82,10	4059625316122	610
HG	71584670	114,90	4059625325865	610
HG	71585000	107,20	4059625316115	610
HG	71585670	148,90	4059625325858	610
HG	71587000	482,90	4059625325599	611
HG	71588000	625,70	4059625325605	611
HG	71590000	179,80	4059625321409	624
HG	71591000	158,90	4059625325469	624
HG	71591670	222,50	4059625325834	624
HG	71592000	81,20	4059625325568	625
HG	71592670	113,80	4059625325810	625
HG	71593000	97,80	4059625321393	624
HG	71593670	136,90	4059625325803	624
HG	71594000	128,40	4059625321386	624
HG	71594670	179,80	4059625325797	624
HG	71600000	114,70	4011097737799	605
HG	71600670	143,30	4059625461723	605
HG	71605000	129,00	4011097737775	605
HG	71605670	161,30	4059625470183	605
HG	71607000	129,00	4011097754581	606
HG	71640000	94,60	4059625316108	621
HG	71640670	132,60	4059625325780	621
HG	71647000	556,20	4059625325629	622
HG	71650000	112,50	4059625315798	631
HG	71650670	157,40	4059625325759	631
HG	71662000	167,80	4059625399866	632
HG	71663000	162,10	4059625399859	623
HG	71663670	174,60	4059625417362	623
HG	71666000	160,50	4011097769936	607
HG	71667000	107,20	4059625363638	622
HG	71667670	150,20	4059625363621	622
HG	71668000	123,30	4059625363614	632
HG	71668670	172,50	4059625363607	632
HG	71700000	142,70	4011097770703	547
HG	71701000	142,70	4011097770697	547
HG	71702000	133,50	4011097770680	547
HG	71703000	142,70	4011097770673	547
HG	71704000	133,50	4011097770666	547
HG	71705000	142,70	4011097770659	549
HG	71706000	125,90	4011097770642	550
HG	71707000	275,60	4011097770772	549
HG	71710000	174,10	4011097770765	548
HG	71710140	260,90	4059625232026	548
HG	71710340	260,90	4059625229521	548
HG	71710670	243,40	4059625232033	548
HG	71710700	243,40	4059625232040	548
HG	71710990	260,90	4059625232057	548
HG	71711000	174,10	4011097770758	548
HG	71712000	164,80	4011097770741	548
HG	71712140	247,40	4059625265789	548
HG	71712340	247,40	4059625147054	548
HG	71712670	230,80	4059625265765	548
HG	71712700	230,80	4059625265772	548
HG	71712990	247,40	4059625035573	548
HG	71713000	174,10	4011097770734	548
HG	71713140	260,90	4059625232064	548
HG	71713340	260,90	4059625232071	548
HG	71713670	243,40	4059625232088	548
HG	71713700	243,40	4059625232095	548
HG	71713990	260,90	4059625232101	548
HG	71714000	164,80	4011097770727	548
HG	71714140	247,40	4059625265833	548
HG	71714340	247,40	4059625265819	548
HG	71714670	230,80	4059625265796	548
HG	71714700	230,80	4059625265802	548
HG	71714990	247,40	4059625265826	548
HG	71715000	174,10	4011097778495	549
HG	71716000	290,70	4011097770710	548
HG	71716140	436,20	4059625232118	548
HG	71716340	436,20	4059625229538	548
HG	71716670	407,00	4059625232125	548
HG	71716700	407,00	4059625232132	548
HG	71716990	436,20	4059625232149	548
HG	71717000	283,20	4011097770826	548
HG	71717140	424,90	4059625265871	548
HG	71717340	424,90	4059625198001	548
HG	71717670	396,70	4059625265840	548
HG	71717700	396,70	4059625265857	548
HG	71717990	424,90	4059625265864	548
HG	71718000	214,10	4059625338841	546
HG	71719000	189,70	4059625338827	546
HG	71720000	174,10	4011097770819	552
HG	71720140	260,90	4059625250457	552
HG	71720340	260,90	4059625250440	552
HG	71720670	243,40	4059625250433	552
HG	71720700	243,40	4059625250426	552
HG	71720990	260,90	4059625250419	552
HG	71721000	174,10	4011097770802	552
HG	71729000	259,40	4011097770796	552
HG	71730000	660,70	4011097782409	555
HG	71731000	472,10	4011097782393	556
HG	71732000	244,20	4011097770789	551
HG	71733000	314,50	4011097770871	551
HG	71733140	472,10	4059625232156	551

Seznam položek s cenami (HG = hansgrohe, AX = AXOR)

Značka	Obj.č.	EUR	GTIN	Strana
HG	71733340	472,10	4059625229545	551
HG	71733670	440,40	4059625232163	551
HG	71733700	440,40	4059625232170	551
HG	71733990	472,10	4059625170472	551
HG	71734000	275,60	4011097778457	551
HG	71734140	413,60	4059625232187	551
HG	71734340	413,60	4059625232194	551
HG	71734670	386,00	4059625232200	551
HG	71734700	386,00	4059625232217	551
HG	71734990	413,60	4059625232224	551
HG	71740000	227,80	4011097770864	553
HG	71740140	341,70	4059625232231	553
HG	71740340	341,70	4059625221754	553
HG	71740670	318,80	4059625232248	553
HG	71740700	318,80	4059625232255	553
HG	71740990	341,70	4059625232262	553
HG	71745000	188,90	4011097770840	553
HG	71745140	283,10	4059625232279	553
HG	71745340	283,10	4059625232286	553
HG	71745670	264,20	4059625232293	553
HG	71745700	264,20	4059625232309	553
HG	71745990	283,10	4059625232316	553
HG	71747000	299,80	4011097791395	555
HG	71748000	472,10	4011097788807	556
HG	71748140	708,10	4059625232323	556
HG	71748340	708,10	4059625232330	556
HG	71748670	660,90	4059625232347	556
HG	71748700	660,90	4059625232354	556
HG	71748990	708,10	4059625232361	556
HG	71750000	236,80	4011097782379	546
HG	71751000	227,80	4011097775791	546
HG	71752000	346,10	4011097782416	546
HG	71753000	338,50	4011097775784	546
HG	71754000	268,50	4011097782355	550
HG	71754140	402,50	4059625246429	550
HG	71754340	402,50	4059625246412	550
HG	71754670	375,80	4059625246443	550
HG	71754700	375,80	4059625246450	550
HG	71754990	402,50	4059625246436	550
HG	71755000	259,40	4011097782348	550
HG	71760000	196,30	4011097770918	557
HG	71760140	294,80	4059625232378	557
HG	71760340	294,80	4059625232385	557
HG	71760670	274,80	4059625232392	557
HG	71760700	274,80	4059625232408	557
HG	71760990	294,80	4059625232415	557
HG	71765000	157,30	4011097778327	557
HG	71765140	236,10	4059625232422	557
HG	71765340	236,10	4059625147061	557
HG	71765670	220,40	4059625232439	557
HG	71765700	220,40	4059625232446	557
HG	71765990	236,10	4059625232453	557
HG	71768000	157,30	4011097778310	558
HG	71800000	352,80	4059625085127	939
HG	71800800	458,50	4059625085110	939
HG	71801000	312,10	4059625085103	939
HG	71801800	405,70	4059625085097	939
HG	71802000	224,00	4059625085080	939
HG	71802800	291,10	4059625085073	939
HG	71803000	352,80	4059625085066	940
HG	71805000	162,90	4059625085042	940
HG	71809000	135,80	4059625084984	940
HG	71814000	224,00	4059625098356	941
HG	71814800	291,10	4059625098363	941
HG	71830000	123,90	4011097761268	948
HG	71831000	148,20	4011097766461	949
HG	71832000	141,00	4011097766454	948
HG	71833000	180,50	4011097775487	948
HG	71835000	182,00	4011097766430	947
HG	71836000	182,00	4011097766423	950
HG	71837000	123,90	4011097766416	949
HG	71839000	141,00	4011097775753	949
HG	71861000	182,00	4059625196755	947
HG	71864000	162,90	4059625198513	941
HG	71865000	224,00	4059625198520	941
HG	71866000	135,80	4059625198537	941
HG	71870000	161,40	4059625321362	951
HG	71870670	226,00	4059625325698	951
HG	71871000	192,60	4059625321355	951
HG	71871670	269,50	4059625325674	951
HG	71970000	36,20	4011097737737	410
72				
HG	72010000	174,10	4011097770048	536
HG	72011000	174,10	4011097770116	536
HG	72012000	164,80	4011097770109	536
HG	72013000	174,10	4011097770093	536
HG	72014000	164,80	4011097770086	536
HG	72017000	157,30	4011097770055	538
HG	72020000	205,50	4011097770161	536
HG	72021000	196,30	4011097770154	536
HG	72022000	205,50	4011097770147	536
HG	72023000	196,30	4011097770130	536
HG	72025000	196,30	4011097775708	537
HG	72031000	314,50	4011097770246	536
HG	72032000	307,10	4011097770239	536
HG	72110000	268,50	4011097770291	539
HG	72111000	299,80	4011097770284	539
HG	72113000	551,40	4011097782546	537
HG	72115000	677,20	4011097782522	537
HG	72200000	205,50	4011097770260	540
HG	72210000	132,00	4059625402412	578
HG	72210670	165,00	4059625402405	578
HG	72211000	138,60	4059625402146	586
HG	72211670	173,20	4059625402139	586
HG	72212000	147,90	4059625413074	578
HG	72212670	184,90	4059625413067	578
HG	72213000	155,20	4059625413050	586
HG	72213670	193,90	4059625413043	586
HG	72215000	166,70	4059625413036	577
HG	72215670	208,40	4059625419595	577
HG	72216000	172,60	4059625413029	586
HG	72290000	268,50	4011097770253	539
HG	72400000	259,40	4011097770383	541
HG	72405000	212,80	4011097770352	541
HG	72406000	362,80	4011097770345	541
HG	72410000	133,50	4011097770420	542
HG	72412000	1.977,50	4011097782508	540
HG	72416000	708,60	4011097770314	543
HG	72417000	510,80	4011097770413	544
HG	72419000	510,80	4011097770390	544

Značka	Obj.č.	EUR	GTIN	Strana
HG	72430000	97,50	4059625412978	580
HG	72430670	121,90	4059625412961	580
HG	72431000	102,20	4059625412954	588
HG	72431670	127,70	4059625412947	588
HG	72440000	137,60	4059625402122	578
HG	72440670	171,90	4059625402115	578
HG	72443000	137,60	4059625402092	579
HG	72443670	171,90	4059625402085	579
HG	72448000	193,30	4059625412862	580
HG	72448670	205,50	4059625412855	580
HG	72450000	144,10	4059625402078	587
HG	72450670	180,10	4059625402061	587
HG	72458000	195,30	4059625412817	588
HG	72458670	208,10	4059625412800	588
HG	72466000	146,10	4059625402047	579
HG	72466670	182,50	4059625402030	579
HG	72467000	229,10	4059625412770	579
HG	72467670	286,40	4059625412763	579
HG	72468000	153,10	4059625402023	587
HG	72468670	191,20	4059625402016	587
HG	72469000	239,90	4059625412756	587
HG	72469670	300,10	4059625412749	587
HG	72503000	93,90	4059625402399	576
HG	72503670	117,40	4059625402382	576
HG	72506000	98,30	4059625412732	585
HG	72506670	122,80	4059625412725	585
HG	72510000	106,30	4059625402375	575
HG	72513000	106,30	4059625402337	574
HG	72513670	132,90	4059625402320	574
HG	72514000	100,50	4059625412695	574
HG	72517000	125,10	4059625402290	575
HG	72517670	156,40	4059625402283	575
HG	72519000	125,10	4059625402276	575
HG	72519670	156,40	4059625402269	575
HG	72520000	119,10	4059625412657	575
HG	72520670	148,80	4059625412640	575
HG	72527000	140,10	4059625437919	575
HG	72527670	175,20	4059625402207	575
HG	72528000	188,20	4059625412619	577
HG	72528670	235,10	4059625412602	577
HG	72530000	237,50	4059625412596	576
HG	72536000	175,10	4059625401699	575
HG	72536670	218,90	4059625401682	575
HG	72550000	111,40	4059625402009	584
HG	72551000	146,80	4059625412565	584
HG	72551670	183,50	4059625412558	584
HG	72553000	111,40	4059625401989	583
HG	72553670	139,30	4059625401972	583
HG	72554000	105,40	4059625412527	583
HG	72554670	131,70	4059625412510	583
HG	72557000	131,00	4059625401941	584
HG	72557670	163,70	4059625401934	584
HG	72559000	131,00	4059625401927	584
HG	72559670	163,70	4059625401910	584
HG	72560000	125,10	4059625412480	584
HG	72560670	156,40	4059625412473	584
HG	72568000	196,60	4059625412442	585
HG	72568670	245,60	4059625412435	585
HG	72576000	211,10	4059625401873	584
HG	72576670	263,90	4059625401866	584

Značka	Obj.č.	EUR	GTIN	Strana
HG	72580000	194,00	4059625418512	575
HG	72580670	242,70	4059625418505	575
HG	72581000	202,90	4059625418499	584
HG	72581670	253,60	4059625418482	584
HG	72582000	188,20	4059625418475	575
HG	72583000	197,10	4059625418468	584
HG	72584000	119,00	4059625418451	574
HG	72584670	148,60	4059625418444	574
HG	72585000	124,00	4059625418437	583
HG	72585670	154,90	4059625418420	583
HG	72586000	106,30	4059625418413	574
HG	72586670	132,90	4059625418406	574
HG	72587000	111,40	4059625418390	583
HG	72587670	139,30	4059625418383	583
HG	72588000	125,10	4059625418376	575
HG	72588670	156,40	4059625418369	575
HG	72589000	131,00	4059625418352	584
HG	72589670	163,70	4059625418345	584
HG	72590000	194,00	4059625418338	575
HG	72590670	242,70	4059625418321	575
HG	72591000	202,90	4059625418314	584
HG	72591670	253,60	4059625418307	584
HG	72600000	205,50	4011097770475	545
HG	72605000	188,90	4011097770444	545
HG	72640000	106,30	4059625401859	581
HG	72640670	132,90	4059625401842	581
HG	72643000	106,30	4059625401828	581
HG	72643670	132,90	4059625401811	581
HG	72648000	167,40	4059625412404	582
HG	72648670	177,20	4059625412398	582
HG	72650000	111,40	4059625401804	589
HG	72650670	139,30	4059625401798	589
HG	72658000	168,70	4059625412367	590
HG	72658670	178,90	4059625412350	590
HG	72667000	125,10	4059625401774	582
HG	72667670	156,40	4059625401767	582
HG	72668000	131,10	4059625401750	589
HG	72668670	163,90	4059625401743	589
HG	72800000	392,40	4059625255452	927
HG	72800340	549,40	4059625446102	927
HG	72800670	510,10	4059625255445	927
HG	72800800	510,10	4059625255438	927
HG	72801000	457,70	4059625255421	926
HG	72801340	640,80	4059625446119	926
HG	72801670	595,10	4059625255414	926
HG	72801800	595,10	4059625255407	926
HG	72802000	333,70	4059625255391	927
HG	72802670	434,30	4059625255384	927
HG	72802800	434,30	4059625255377	927
HG	72803000	399,00	4059625255360	927
HG	72803670	519,20	4059625255353	927
HG	72803800	519,20	4059625255346	927
HG	72804000	268,20	4059625255339	928
HG	72804670	349,30	4059625255322	928
HG	72804800	349,30	4059625255315	928
HG	72805000	327,00	4059625277768	928
HG	72805670	425,20	4059625277775	928
HG	72805800	425,20	4059625277782	928
HG	72806000	235,60	4059625255308	929
HG	72806670	306,00	4059625255292	929

Seznam položek s cenami (HG = hansgrohe, AX = AXOR)

Značka	Obj.č.	EUR	GTIN	Strana
HG	72806800	306,00	4059625255285	929
HG	72807000	294,40	4059625277850	929
HG	72807670	382,40	4059625277867	929
HG	72807800	382,40	4059625277874	929
HG	72808000	268,20	4059625255278	930
HG	72808340	375,90	4059625405017	930
HG	72808670	349,30	4059625255261	930
HG	72808800	349,30	4059625255254	930
HG	72809000	333,70	4059625255247	930
HG	72809340	467,10	4059625407998	930
HG	72809670	434,30	4059625255230	930
HG	72809800	434,30	4059625255223	930
HG	72810000	334,00	4011097772455	925
HG	72810800	434,30	4011097772462	925
HG	72812000	377,40	4011097772479	925
HG	72813000	479,60	4011097772493	924
HG	72813800	623,10	4011097772707	924
HG	72814000	293,30	4011097823621	925
HG	72814800	381,00	4011097823614	925
HG	72815000	417,80	4011097823607	924
HG	72815800	543,10	4011097823591	924
HG	72816000	334,00	4059625198155	925
HG	72817000	479,60	4059625197981	924
HG	72821000	584,20	4011097772752	923
HG	72821800	759,80	4011097772769	923
HG	72822000	518,70	4011097823584	923
HG	72822800	674,10	4011097823577	923
HG	72823000	584,80	4059625255667	922
HG	72823800	760,80	4059625255650	922
HG	72824000	519,50	4059625255643	922
HG	72824800	674,50	4059625255636	922
HG	72826000	584,20	4059625198209	923
HG	72827000	294,40	4059625277928	932
HG	72827670	382,40	4059625277935	932
HG	72827800	382,40	4059625277942	932
HG	72840000	229,00	4059625255216	930
HG	72840340	321,00	4059625446126	930
HG	72840670	298,40	4059625255209	930
HG	72840800	298,40	4059625255193	930
HG	72841000	85,30	4059625293218	955
HG	72841670	110,60	4059625293225	955
HG	72841800	110,60	4059625293232	955
HG	72842000	392,40	4059625269909	927
HG	72842670	510,10	4059625269695	927
HG	72843000	268,20	4059625269688	928
HG	72843670	348,50	4059625269671	928
HG	72844000	235,60	4059625269664	929
HG	72844670	306,00	4059625269657	929
HG	72845000	268,20	4059625269640	930
HG	72845670	348,50	4059625269633	930
HG	72859000	285,90	4059625450048	931
HG	72859670	371,50	4059625450031	931
HG	72859800	371,50	4059625450024	931
HG	72860000	324,80	4059625450017	931
HG	72860670	422,70	4059625450000	931
HG	72860800	422,70	4059625448694	931
HG	72861000	468,50	4059625565650	926
HG	72861340	655,90	4059625565629	926
HG	72861670	609,10	4059625565605	926
HG	72861800	609,10	4059625565575	926

Značka	Obj.č.	EUR	GTIN	Strana
73				
HG	73001000	171,20	4059625473658	516
HG	73001140	256,60	4059625473641	516
HG	73001670	239,50	4059625473634	516
HG	73001700	239,50	4059625473627	516
HG	73002000	178,50	4059625473610	516
HG	73002140	267,60	4059625473597	516
HG	73002670	249,70	4059625473580	516
HG	73002700	249,70	4059625473566	516
HG	73004000	178,50	4059625507803	516
HG	73004140	267,60	4059625526699	516
HG	73004670	249,70	4059625526682	516
HG	73004700	249,70	4059625526675	516
HG	73010000	202,70	4059625473504	517
HG	73010140	304,00	4059625473498	517
HG	73010670	283,70	4059625473481	517
HG	73010700	283,70	4059625473474	517
HG	73011000	194,60	4059625473467	517
HG	73011140	291,90	4059625473450	517
HG	73011670	272,40	4059625473443	517
HG	73011700	272,40	4059625473436	517
HG	73012000	194,60	4059625473429	517
HG	73012140	291,90	4059625473412	517
HG	73012670	272,40	4059625473405	517
HG	73012700	272,40	4059625473399	517
HG	73013000	162,20	4059625473382	517
HG	73013140	243,20	4059625473375	517
HG	73013670	227,00	4059625473368	517
HG	73013700	227,00	4059625473955	517
HG	73014000	202,70	4059625473948	517
HG	73014140	304,00	4059625473924	517
HG	73014670	283,70	4059625473917	517
HG	73014700	283,70	4059625473894	517
HG	73016000	194,60	4059625526668	517
HG	73016140	291,90	4059625526651	517
HG	73016670	272,40	4059625526644	517
HG	73016700	272,40	4059625526637	517
HG	73018000	202,70	4059625507810	517
HG	73018140	304,00	4059625526620	517
HG	73018670	283,70	4059625526613	517
HG	73018700	283,70	4059625526606	517
HG	73020000	221,70	4059625473832	512
HG	73020140	332,50	4059625473825	512
HG	73020670	310,40	4059625473818	512
HG	73020700	310,40	4059625473801	512
HG	73021000	212,80	4059625473795	513
HG	73021140	319,20	4059625473771	513
HG	73021670	297,80	4059625473764	513
HG	73021700	297,80	4059625473740	513
HG	73023000	221,70	4059625473726	512
HG	73023140	332,50	4059625473719	512
HG	73023670	310,40	4059625473702	512
HG	73023700	310,40	4059625473696	512
HG	73024000	221,70	4059625507827	513
HG	73024140	332,50	4059625526590	513
HG	73024670	310,40	4059625526583	513
HG	73024700	310,40	4059625526576	513
HG	73030000	293,80	4059625483435	515
HG	73030140	440,80	4059625483428	515
HG	73030670	411,40	4059625483411	515

Značka	Obj.č.	EUR	GTIN	Strana
HG	73030700	411,40	4059625483404	515
HG	73040000	263,80	4059625474242	513
HG	73040140	395,60	4059625474235	513
HG	73040670	369,40	4059625474228	513
HG	73040700	369,40	4059625474211	513
HG	73041000	254,90	4059625474204	513
HG	73041140	382,30	4059625474198	513
HG	73041670	356,80	4059625474181	513
HG	73041700	356,80	4059625474174	513
HG	73042000	263,80	4059625526569	513
HG	73042140	395,60	4059625526552	513
HG	73042670	369,40	4059625526545	513
HG	73042700	369,40	4059625526538	513
HG	73051000	295,90	4059625483312	518
HG	73051140	443,90	4059625483305	518
HG	73051670	414,20	4059625483299	518
HG	73051700	414,20	4059625483282	518
HG	73053000	683,90	4059625471067	515
HG	73053140	1.025,80	4059625471050	515
HG	73053670	957,30	4059625471043	515
HG	73053700	957,30	4059625471036	515
HG	73060000	299,40	4059625474129	514
HG	73060140	449,10	4059625474112	514
HG	73060670	419,20	4059625474105	514
HG	73060700	419,20	4059625474099	514
HG	73063000	299,40	4059625507841	514
HG	73063140	449,10	4059625526521	514
HG	73063670	419,20	4059625526514	514
HG	73063700	419,20	4059625526507	514
HG	73070000	341,40	4059625474044	513
HG	73070140	512,00	4059625474037	513
HG	73070670	477,90	4059625474020	513
HG	73070700	477,90	4059625474013	513
HG	73072000	332,50	4059625474006	513
HG	73072140	498,70	4059625473986	513
HG	73072670	465,40	4059625473979	513
HG	73072700	465,40	4059625474556	513
HG	73073000	341,40	4059625507834	513
HG	73073140	512,00	4059625525494	513
HG	73073670	477,90	4059625525487	513
HG	73073700	477,90	4059625525470	513
HG	73200000	214,10	4059625474495	519
HG	73200140	321,00	4059625474488	519
HG	73200670	299,70	4059625474471	519
HG	73200700	299,70	4059625474464	519
HG	73201000	198,20	4059625471029	507
HG	73201140	297,20	4059625474457	507
HG	73201670	277,50	4059625472163	507
HG	73201700	277,50	4059625472156	507
HG	73210000	283,70	4059625474440	518
HG	73210670	397,10	4059625474433	518
HG	73211000	262,80	4059625471012	506
HG	73211670	367,80	4059625472149	506
HG	73301000	158,40	4059625471005	504
HG	73301140	237,50	4059625474426	504
HG	73301670	221,70	4059625472132	504
HG	73301700	221,70	4059625472125	504
HG	73302000	165,20	4059625470992	504
HG	73302140	247,70	4059625474402	504
HG	73302670	231,30	4059625472118	504

Značka	Obj.č.	EUR	GTIN	Strana
HG	73302700	231,30	4059625472101	504
HG	73305000	165,20	4059625507056	504
HG	73305140	247,70	4059625525463	504
HG	73305670	231,30	4059625526910	504
HG	73305700	231,30	4059625526903	504
HG	73310000	187,60	4059625470985	505
HG	73310140	281,50	4059625474334	505
HG	73310670	262,80	4059625472095	505
HG	73310700	262,80	4059625472088	505
HG	73311000	180,20	4059625470978	505
HG	73311140	270,30	4059625474327	505
HG	73311670	252,20	4059625472071	505
HG	73311700	252,20	4059625472064	505
HG	73312000	180,20	4059625470961	505
HG	73312140	270,30	4059625474310	505
HG	73312670	252,20	4059625472057	505
HG	73312700	252,20	4059625472040	505
HG	73313000	150,20	4059625470954	505
HG	73313140	225,30	4059625474303	505
HG	73313670	210,30	4059625472033	505
HG	73313700	210,30	4059625472026	505
HG	73314000	187,60	4059625470947	505
HG	73314140	281,50	4059625474280	505
HG	73314670	262,80	4059625472019	505
HG	73314700	262,80	4059625472002	505
HG	73317000	180,20	4059625507063	505
HG	73317140	270,30	4059625526897	505
HG	73317670	252,20	4059625526880	505
HG	73317700	252,20	4059625526873	505
HG	73318000	187,60	4059625526866	505
HG	73318140	281,50	4059625526859	505
HG	73318670	262,80	4059625526842	505
HG	73318700	262,80	4059625526835	505
HG	73320000	205,30	4059625470930	500
HG	73320140	307,80	4059625474815	500
HG	73320670	287,30	4059625471999	500
HG	73320700	287,30	4059625471982	500
HG	73321000	197,10	4059625474808	501
HG	73321140	295,60	4059625474785	501
HG	73321670	275,80	4059625474778	501
HG	73321700	275,80	4059625474754	501
HG	73322000	205,30	4059625507070	501
HG	73322140	307,80	4059625526828	501
HG	73322670	287,30	4059625526811	501
HG	73322700	287,30	4059625526804	501
HG	73323000	205,30	4059625470923	500
HG	73323140	307,80	4059625474730	500
HG	73323670	287,30	4059625471975	500
HG	73323700	287,30	4059625471968	500
HG	73330000	272,10	4059625470916	503
HG	73330140	408,20	4059625470909	503
HG	73330670	381,00	4059625470893	503
HG	73330700	381,00	4059625470886	503
HG	73340000	244,30	4059625470831	501
HG	73340140	366,40	4059625474686	501
HG	73340670	341,90	4059625471951	501
HG	73340700	341,90	4059625471944	501
HG	73341000	236,10	4059625470824	501
HG	73341140	354,10	4059625474679	501
HG	73341670	330,50	4059625471937	501

Seznam položek s cenami (HG = hansgrohe, AX = AXOR)

Značka	Obj.č.	EUR	GTIN	Strana
HG	73341700	330,50	4059625471920	501
HG	73342000	244,30	4059625526798	501
HG	73342140	366,40	4059625526781	501
HG	73342670	341,90	4059625526774	501
HG	73342700	341,90	4059625526767	501
HG	73350000	245,90	4059625470817	506
HG	73350140	368,70	4059625470800	506
HG	73350670	344,10	4059625470794	506
HG	73350700	344,10	4059625470787	506
HG	73351000	274,50	4059625470770	506
HG	73351140	410,90	4059625470763	506
HG	73351670	383,60	4059625470756	506
HG	73351700	383,60	4059625470749	506
HG	73353000	633,20	4059625470732	503
HG	73353140	949,70	4059625470725	503
HG	73353670	886,40	4059625470718	503
HG	73353700	886,40	4059625470701	503
HG	73360000	276,40	4059625474624	502
HG	73360140	414,50	4059625474617	502
HG	73360670	387,00	4059625474600	502
HG	73360700	387,00	4059625474594	502
HG	73364000	276,40	4059625507094	502
HG	73364140	414,50	4059625526750	502
HG	73364670	387,00	4059625526743	502
HG	73364700	387,00	4059625526736	502
HG	73370000	316,10	4059625475102	501
HG	73370140	474,10	4059625475096	501
HG	73370670	442,50	4059625475089	501
HG	73370700	442,50	4059625475072	501
HG	73372000	307,80	4059625475065	501
HG	73372140	461,80	4059625475041	501
HG	73372670	431,00	4059625475034	501
HG	73372700	431,00	4059625475010	501
HG	73373000	316,10	4059625507087	501
HG	73373140	474,10	4059625526729	501
HG	73373670	442,50	4059625526712	501
HG	73373700	442,50	4059625526705	501
HG	73410000	141,90	4059625470619	522
HG	73410140	212,80	4059625483220	522
HG	73410670	198,60	4059625483213	522
HG	73410700	198,60	4059625483190	522
HG	73411000	131,50	4059625470602	509
HG	73411140	197,10	4059625470596	509
HG	73411670	183,90	4059625470589	509
HG	73411700	183,90	4059625470572	509
HG	73420000	344,10	4059625474952	521
HG	73420140	516,10	4059625474945	521
HG	73420670	481,70	4059625474938	521
HG	73420700	481,70	4059625474921	521
HG	73422000	323,30	4059625470565	508
HG	73422140	484,90	4059625474914	508
HG	73422670	452,60	4059625470558	508
HG	73422700	452,60	4059625470541	508
HG	73440000	1.669,50	4059625470534	507
HG	73440140	2.504,20	4059625470527	507
HG	73440670	2.337,30	4059625470510	507
HG	73440700	2.337,30	4059625470503	507
HG	73443000	698,90	4059625483176	523
HG	73443140	1.048,50	4059625483169	523
HG	73443670	978,60	4059625483152	523
HG	73443700	978,60	4059625483145	523
HG	73445000	1.803,10	4059625471913	520
HG	73445140	2.704,60	4059625471906	520
HG	73445670	2.524,30	4059625471791	520
HG	73445700	2.524,30	4059625471784	520
HG	73447000	647,30	4059625470480	510
HG	73447140	970,80	4059625470473	510
HG	73447670	906,10	4059625470466	510
HG	73447700	906,10	4059625470459	510
HG	73561000	81,40	4059625131503	882
HG	73620000	244,40	4059625474907	524
HG	73620140	366,60	4059625474891	524
HG	73620670	342,20	4059625474884	524
HG	73620700	342,20	4059625474877	524
HG	73622000	225,80	4059625470404	510
HG	73622140	338,70	4059625474860	510
HG	73622670	316,10	4059625470398	510
HG	73622700	316,10	4059625470381	510
HG	73816000	687,70	4059625176221	920
HG	73816800	865,30	4059625176207	920
HG	73817000	623,90	4059625176184	920
HG	73817800	782,70	4059625176177	920
HG	73818000	698,60	4059625176160	919
HG	73818340	1.048,10	4059625229590	919
HG	73818670	978,00	4059625232514	919
HG	73818800	902,30	4059625176153	919
HG	73819000	622,60	4059625255629	919
HG	73819800	809,50	4059625255612	919
HG	73820000	630,30	4059625255605	920
HG	73820800	819,30	4059625255599	920
HG	73822000	562,40	4059625255582	920
HG	73822800	731,60	4059625255575	920
HG	73830000	784,70	4059625255568	918
HG	73830670	1.098,50	4059625255186	918
HG	73830800	1.020,00	4059625255551	918
HG	73831000	850,10	4059625255179	917
HG	73831670	1.190,10	4059625255162	917
HG	73831800	1.111,60	4059625255155	917
HG	73836000	719,20	4059625269442	918
HG	73836670	1.006,90	4059625278093	918
HG	73836800	941,60	4059625269435	918
HG	73837000	784,70	4059625269428	917
HG	73837670	1.098,50	4059625278123	917
HG	73837800	1.020,00	4059625269411	917
HG	73850000	481,60	4059625017456	924
HG	73850800	603,00	4059625017449	924
HG	73851000	541,40	4059625017432	924
HG	73851800	680,60	4059625017425	924
HG	73867000	645,20	4059625176085	922
HG	73867800	810,30	4059625176078	922
HG	73868000	583,30	4059625176061	922
HG	73868800	729,80	4059625176054	922
HG	73876000	541,40	4059625198339	924
74				
HG	74800000	195,60	4059625339749	943
HG	74800670	268,90	4059625339763	943
HG	74800800	256,80	4059625339756	943
HG	74801000	281,20	4059625339770	943

Značka	Obj.č.	EUR	GTIN	Strana
HG	74801670	391,20	4059625339794	943
HG	74801800	366,80	4059625339787	943
HG	74802000	140,70	4059625340103	944
HG	74802670	195,60	4059625340127	944
HG	74802800	183,40	4059625340110	944
HG	74803000	220,20	4059625340134	943
HG	74803670	293,40	4059625340158	943
HG	74803800	281,20	4059625340141	943
HG	74804000	305,60	4059625340165	943
HG	74804670	415,60	4059625340189	943
HG	74804800	391,20	4059625340172	943
HG	74805000	189,70	4059625340196	945
HG	74806000	171,20	4059625340202	944
HG	74806670	239,90	4059625463444	944
HG	74806800	222,80	4059625463451	944
HG	74807000	268,90	4059625340219	946
HG	74808000	268,90	4059625340226	946
HG	74810000	195,60	4059625340233	943
HG	74811000	140,70	4059625340240	944
HG	74813000	140,70	4059625340264	945
HG	74813670	195,60	4059625544549	945
HG	74813800	183,40	4059625544532	945
HG	74820000	228,50	4059625464786	942
HG	74820670	319,90	4059625464779	942
HG	74820800	297,00	4059625464762	942
HG	74821000	285,70	4059625464755	942
HG	74821670	377,00	4059625464748	942
HG	74821800	354,20	4059625464731	942
HG	74822000	308,50	4059625464724	942
HG	74822670	431,80	4059625464717	942
HG	74822800	400,90	4059625464700	942
HG	74823000	365,40	4059625462898	942
HG	74823670	488,90	4059625462881	942
HG	74823800	458,10	4059625462874	942
75				
HG	75010000	177,30	4059625335246	526
HG	75010670	248,20	4059625335208	526
HG	75010700	248,20	4059625335161	526
HG	75012000	168,80	4059625335109	527
HG	75012670	236,20	4059625335086	527
HG	75012700	236,20	4059625335062	527
HG	75013000	162,60	4059625335048	528
HG	75013670	227,70	4059625335031	528
HG	75013700	227,70	4059625335024	528
HG	75014000	177,30	4059625555088	526
HG	75014670	248,20	4059625555057	526
HG	75014700	248,20	4059625555040	526
HG	75015000	168,80	4059625555033	526
HG	75015670	236,30	4059625555002	526
HG	75015700	236,30	4059625554999	526
HG	75020000	201,80	4059625334980	527
HG	75020670	282,40	4059625334942	527
HG	75020700	282,40	4059625334904	527
HG	75022000	193,30	4059625334843	527
HG	75022670	270,50	4059625334829	527
HG	75022700	270,50	4059625334805	527
HG	75023000	201,80	4059625399835	527
HG	75023670	282,40	4059625399828	527
HG	75023700	282,40	4059625399811	527
HG	75024000	193,30	4059625399804	527

Značka	Obj.č.	EUR	GTIN	Strana
HG	75024670	270,50	4059625399699	527
HG	75024700	270,50	4059625399682	527
HG	75030000	299,50	4059625334751	528
HG	75030670	419,30	4059625335727	528
HG	75030700	419,30	4059625335697	528
HG	75032000	290,90	4059625335659	528
HG	75032670	407,20	4059625335642	528
HG	75032700	407,20	4059625335635	528
HG	75033000	305,60	4059625322710	529
HG	75033670	427,80	4059625337387	529
HG	75033700	427,80	4059625337356	529
HG	75040000	310,50	4059625335598	527
HG	75040670	434,70	4059625335567	527
HG	75040700	434,70	4059625335536	527
HG	75042000	302,00	4059625335499	527
HG	75042670	422,70	4059625335468	527
HG	75042700	422,70	4059625335437	527
HG	75044000	310,50	4059625555132	527
HG	75044670	434,70	4059625555439	527
HG	75044700	434,70	4059625555422	527
HG	75045000	302,00	4059625555415	527
HG	75045670	422,70	4059625555361	527
HG	75045700	422,70	4059625555347	527
HG	75050000	277,50	4059625337318	529
HG	75050670	388,50	4059625337295	529
HG	75050700	388,50	4059625337271	529
HG	75200000	256,80	4059625335369	530
HG	75200670	359,50	4059625335345	530
HG	75200700	359,50	4059625335321	530
HG	75210000	302,60	4059625395240	530
HG	75410000	146,80	4059625322727	533
HG	75410670	205,50	4059625337219	533
HG	75410700	205,50	4059625337196	533
HG	75414000	262,00	4059625459737	419
HG	75414140	392,90	4059625482940	419
HG	75414670	366,30	4059625471593	419
HG	75414700	366,30	4059625471579	419
HG	75415000	220,20	4059625358504	532
HG	75415670	308,00	4059625358511	532
HG	75415700	308,00	4059625358528	532
HG	75416000	342,30	4059625358535	532
HG	75416670	479,20	4059625358542	532
HG	75416700	479,20	4059625358559	532
HG	75417000	262,00	4059625471555	417
HG	75417140	392,90	4059625482933	417
HG	75417670	366,30	4059625471524	417
HG	75417700	366,30	4059625471500	417
HG	75418000	262,00	4059625471470	415
HG	75418140	392,90	4059625482926	415
HG	75418670	366,30	4059625471432	415
HG	75418700	366,30	4059625471401	415
HG	75420000	339,50	4059625335291	532
HG	75420670	475,10	4059625335260	532
HG	75420700	475,10	4059625336199	532
HG	75444000	696,70	4059625322703	533
HG	75444670	975,40	4059625337080	533
HG	75444700	975,40	4059625337073	533
HG	75445000	1.649,80	4059625322697	531
HG	75445670	2.309,70	4059625337035	531
HG	75445700	2.309,70	4059625336991	531

Seznam položek s cenami (HG = hansgrohe, AX = AXOR)

Značka	Obj.č.	EUR	GTIN	Strana
HG	75614000	238,60	4059625471289	418
HG	75614140	357,80	4059625482889	418
HG	75614670	333,30	4059625471272	418
HG	75614700	333,30	4059625471265	418
HG	75615000	195,60	4059625358566	534
HG	75615670	273,90	4059625358573	534
HG	75615700	273,90	4059625358580	534
HG	75617000	238,60	4059625471258	416
HG	75617140	357,80	4059625482872	416
HG	75617670	333,30	4059625471241	416
HG	75617700	333,30	4059625471234	416
HG	75618000	238,60	4059625471227	414
HG	75618140	357,80	4059625482865	414
HG	75618670	333,30	4059625471197	414
HG	75618700	333,30	4059625471173	414
HG	75620000	237,90	4059625336151	534
HG	75620670	332,90	4059625336137	534
HG	75620700	332,90	4059625336113	534
76				
HG	76010000	203,10	4059625336083	490
HG	76010670	284,40	4059625334430	490
HG	76010700	284,40	4059625334447	490
HG	76013000	185,30	4059625335932	492
HG	76013670	259,40	4059625335925	492
HG	76013700	259,40	4059625335918	492
HG	76020000	225,70	4059625335871	490
HG	76020670	316,00	4059625334423	490
HG	76020700	316,00	4059625334416	490
HG	76023000	231,60	4059625335758	490
HG	76023670	324,30	4059625334409	490
HG	76023700	324,30	4059625334393	490
HG	76024000	237,60	4059625334461	490
HG	76024670	332,60	4059625334386	490
HG	76024700	332,60	4059625334379	490
HG	76033000	329,60	4059625338124	492
HG	76033670	461,40	4059625338094	492
HG	76033700	461,40	4059625338063	492
HG	76034000	344,50	4059625338025	492
HG	76034670	482,20	4059625337998	492
HG	76034700	482,20	4059625337967	492
HG	76050000	316,00	4059625337929	493
HG	76050670	442,30	4059625337899	493
HG	76050700	442,30	4059625337868	493
HG	76051000	284,40	4059625337820	493
HG	76051670	398,20	4059625337813	493
HG	76051700	398,20	4059625337806	493
HG	76060000	314,90	4059625336564	491
HG	76060670	440,60	4059625336557	491
HG	76060700	440,60	4059625336540	491
HG	76063000	374,20	4059625336533	491
HG	76063670	523,80	4059625336496	491
HG	76063700	523,80	4059625336441	491
HG	76070000	332,60	4059625334454	490
HG	76070670	465,60	4059625334362	490
HG	76070700	465,60	4059625334355	490
HG	76200000	270,90	4059625336823	495
HG	76200670	379,10	4059625336816	495
HG	76200700	379,10	4059625336809	495
HG	76210000	308,80	4059625395233	494
HG	76210670	432,30	4059625395226	494

Značka	Obj.č.	EUR	GTIN	Strana
HG	76220000	427,50	4059625395219	494
HG	76220670	598,60	4059625395202	494
HG	76410000	190,00	4059625337738	497
HG	76410670	266,10	4059625337714	497
HG	76410700	266,10	4059625337691	497
HG	76415000	219,90	4059625357637	496
HG	76415670	307,70	4059625357644	496
HG	76415700	307,70	4059625357651	496
HG	76416000	338,50	4059625357668	496
HG	76416670	473,90	4059625357675	496
HG	76416700	473,90	4059625357682	496
HG	76420000	339,80	4059625336793	496
HG	76420670	475,70	4059625336762	496
HG	76420700	475,70	4059625336731	496
HG	76444000	819,50	4059625337592	497
HG	76444670	1.147,20	4059625337585	497
HG	76444700	1.147,20	4059625337578	497
HG	76445000	1.781,40	4059625322734	495
HG	76445670	2.494,00	4059625337530	495
HG	76445700	2.494,00	4059625337493	495
HG	76615000	196,10	4059625357606	498
HG	76615670	274,40	4059625357613	498
HG	76615700	274,40	4059625357620	498
HG	76620000	249,50	4059625336694	498
HG	76620670	349,30	4059625336670	498
HG	76620700	349,30	4059625336656	498
HG	76800000	684,30	4059625391082	915
HG	76800670	958,00	4059625391105	915
HG	76800800	889,50	4059625391099	915
HG	76801000	624,90	4059625391112	915
HG	76801670	874,70	4059625391136	915
HG	76801800	812,20	4059625391129	915
HG	76802000	660,60	4059625391143	916
HG	76802670	922,20	4059625391167	916
HG	76802800	858,60	4059625391150	916
HG	76803000	535,50	4059625391174	915
HG	76803670	749,70	4059625391198	915
HG	76803800	696,30	4059625391181	915
HG	76804000	595,00	4059625391235	916
HG	76804670	833,00	4059625391259	916
HG	76804800	773,50	4059625391242	916
HG	76814000	88,20	4059625377734	952
HG	76815000	95,30	4059625377727	952
HG	76816000	75,10	4059625391396	952
HG	76817000	29,90	4059625391402	953
HG	76818000	127,30	4059625391419	953
HG	76819000	236,20	4059625391426	953
HG	76826000	595,00	4059625391204	915
HG	76826670	833,00	4059625391228	915
HG	76826800	773,50	4059625391211	915
HG	76827000	137,00	4059625377710	952
HG	76828000	135,80	4059625377703	952
HG	76829000	135,80	4059625377390	952
HG	76830000	135,80	4059625377383	952
HG	76836000	2.730,10	4059625409855	913
HG	76836670	3.148,60	4059625409848	913
HG	76836800	3.011,10	4059625409831	913
HG	76837000	2.630,20	4059625409824	914
HG	76837670	3.029,90	4059625409817	914
HG	76837800	2.898,60	4059625409800	914

Značka	Obj.č.	EUR	GTIN	Strana
92				
HG	92017000	43,00	4011097143477	1056
HG	92175000	8,20	4011097739007	1058
HG	92219000	5,10	4011097742113	1056
HG	92373000	239,90	4011097767062	1049
HG	92571450	30,90	4011097780931	395
HG	92571610	30,90	4011097781136	395
HG	92572450	30,90	4011097780948	395
HG	92572610	30,90	4011097781143	395
HG	92573450	30,90	4011097780955	394
HG	92573610	30,90	4011097781204	394
HG	92574450	30,90	4011097780979	395
HG	92574610	30,90	4011097781167	395
HG	92575450	30,90	4011097780986	395
HG	92575610	30,90	4011097781174	395
HG	92576450	30,90	4011097780993	395
HG	92576610	30,90	4011097781181	395
HG	92577450	30,90	4011097781105	395
HG	92577610	30,90	4011097781198	395
HG	92578450	30,90	4011097780962	395
HG	92578610	30,90	4011097781150	395
HG	92579450	30,90	4011097780924	394
HG	92579610	30,90	4011097781112	394
HG	92594000	13,40	4011097780344	1058
HG	92601000	155,60	4011097133249	1049
HG	92605000	34,60	4011097133287	1057
HG	92631000	239,90	4011097133546	1049
HG	92646000	17,60	4011097133720	1052
HG	92730000	54,90	4011097222776	1046
HG	92996000	27,10	4059625026632	1048
93				
HG	93571610	11,10	4059625142684	406
HG	93571670	12,30	4059625270134	406
HG	93571700	12,30	4059625270127	406
HG	93571880	8,20	4059625141892	406
HG	93573610	11,10	4059625142714	405
HG	93573670	12,30	4059625270097	405
HG	93573700	12,30	4059625270080	405
HG	93573880	8,20	4059625142615	405
HG	93574610	11,10	4059625142721	406
HG	93574670	12,30	4059625270073	406
HG	93574700	12,30	4059625270066	406
HG	93574880	8,20	4059625142622	406
HG	93575610	11,10	4059625142738	406
HG	93575670	12,30	4059625270059	406
HG	93575700	12,30	4059625270042	406
HG	93575880	8,20	4059625142639	406
HG	93576610	11,10	4059625142745	406
HG	93576670	12,30	4059625270035	406
HG	93576700	12,30	4059625270028	406
HG	93576880	8,20	4059625142646	406
HG	93577610	11,10	4059625142752	406
HG	93577670	12,30	4059625270011	406
HG	93577700	12,30	4059625270004	406
HG	93577880	8,20	4059625142653	406
HG	93578610	11,10	4059625142769	406
HG	93578670	12,30	4059625269992	406
HG	93578700	12,30	4059625269985	406
HG	93578880	8,20	4059625142660	406
HG	93579610	11,10	4059625142776	405
HG	93579670	12,30	4059625269978	405
HG	93579700	12,30	4059625269961	405
HG	93579880	8,20	4059625142677	405
94				
HG	94008000	34,60	4011097326849	1050
HG	94009000	34,60	4011097326894	1050
HG	94033000	8,20	4011097399256	1048
HG	94074000	13,40	4011097242606	1055
HG	94077000	34,60	4011097345024	1051
HG	94108000	155,60	4011097177113	1054
HG	94139000	76,80	4011097178752	340
HG	94139140	144,70	4011097949062	340
HG	94139340	144,70	4011097949048	340
HG	94139670	144,70	4059625308943	340
HG	94139700	144,70	4059625304327	340
HG	94139990	112,10	4011097949208	340
HG	94142000	27,10	4011097183800	1050
HG	94148000	67,90	4011097177120	1053
HG	94149000	27,10	4011097178745	1049
HG	94246000	3,10	4011097134888	1051
HG	94282000	119,90	4011097239040	1048
95				
HG	95014000	54,90	4011097404332	1050
HG	95093000	34,60	4011097262321	1054
HG	95239000	13,40	4011097611686	1053
HG	95282000	17,60	4011097633152	1048
HG	95455000	27,10	4011097642864	1047
HG	95506000	67,90	4011097646107	1057
HG	95507000	67,90	4011097646114	1058
HG	95758000	96,50	4011097730738	1051
96				
HG	96026000	21,60	4011097136011	1054
HG	96083000	27,10	4011097136264	1052
HG	96094000	34,60	4011097183251	1058
HG	96100000	5,10	4011097136547	1056
HG	96125000	174,10	4011097280103	440
HG	96146000	27,10	4011097270388	1054
HG	96153000	27,10	4011097136745	1053
HG	96153130	40,80	4011097971353	1053
HG	96170000	67,90	4011097136844	1045
HG	96189000	5,10	4011097176482	1055
HG	96190000	67,90	4011097176499	1045
HG	96190450	82,80	4011097178172	1045
HG	96190840	119,90	4011097178202	1045
HG	96190880	82,80	4011097363707	1045
HG	96326000	43,00	4011097380575	1047
HG	96339000	67,90	4011097363295	1046
HG	96370000	59,50	4011097345000	442
HG	96445000	8,20	4011097400228	1052
HG	96454000	8,20	4011097395968	1054
HG	96509000	82,80	4011097439914	1050
HG	96615000	43,80	4011097391502	430
HG	96618000	27,10	4011097441245	1056
HG	96633000	119,90	4011097450681	1049
HG	96645000	67,90	4011097445366	1051
HG	96783000	82,80	4011097477077	1046
HG	96922000	8,20	4011097491240	1054
97				
HG	97204000	54,90	4011097579801	1055

Seznam položek s cenami (HG = hansgrohe, AX = AXOR)

Značka	Obj.č.	EUR	GTIN	Strana
HG	97205000	5,10	4011097654805	1054
HG	97206000	27,10	4011097529523	1057
HG	97350000	17,60	4011097500041	1058
HG	97651000	82,80	4011097504520	1045
HG	97685000	54,90	4011097592824	1046
HG	97999000	119,90	4011097541174	1056
98				
HG	98058000	3,10	4011097137711	1053
HG	98127000	3,10	4011097500157	1056
HG	98133000	3,10	4011097500133	1053
HG	98189000	3,10	4011097516714	1055
HG	98282000	96,50	4011097606460	1049
HG	98283000	67,90	4011097606453	1050
HG	98371000	5,10	4011097716268	1057
HG	98520000	82,80	4011097599489	1045
HG	98702000	8,20	4011097605494	1053
HG	98753000	34,60	4011097554235	1045
HG	98804000	27,10	4011097568744	1047
HG	98996000	8,20	4011097592817	1057

Sprchy

Sprchy	Ruční sprchy	67
	Sprchové sady	89
	Sprchové tyče	135
	Sady se sprchovým držákem	149
	Sprchové držáky	165
	Sprchové hadice	171
	Horní sprchy	177
	Showerpipe a sprchové panely	239
	Sprchové žlaby	293
	Odtokové a přepadové soupravy	327
Termostatické baterie	Termostaty na stěnu	349
	Ovládání sprch pod omítku	369
Instalace	Základní tělesa	421



Ruční sprchy

Ruční sprchy

	Rainfinity		Raindance Select S	Raindance Select E	Pulsify Planet Edition
					
Povrchová úprava					
Velikost sprchové hlavice	130	100	120/150	120	105
Průtok	8,5/14	9/13,8	5,7 - 15	6 - 14,4	5,7
EcoSmart+	–	–	■ / –	■ / –	■
EcoSmart	■ / –	■ / –	■ / –	■ / –	–
Select	■	–	■	■	■
QuickClean	■	■	■	■	■
AirPower	–	–	■ / –	■ / –	–
Počet proudů	3	1	3	3	3
PowderRain	■	■	■ / –	■ / –	■
IntensePowderRain	■	–	–	–	–
Rain	–	–	■ / –	■	–
IntenseRain	–	–	–	–	■
MonoRain	■	–	–	–	–
Cena v €	**125,90 - 188,90**	**106,00 - 158,90**	**113,00 - 173,00**	**113,00 - 169,60**	**55,70**
od strany	75	76	77	78	79

	Crometta	Crometta 85	Vernis Blend	Jocolino	
					
Povrchová úprava					
Velikost sprchové hlavice	100	85	100	27	27
Průtok	5,7/6,7	6 - 17	5,4/6,7	11	11
EcoSmart+	■ / –	■ / –	■ / –	–	–
EcoSmart	■ / –	–	■ / –	–	–
Select	–	–	–	–	–
QuickClean	■	■	■	–	–
AirPower	–	–	–	–	–
Počet proudů	1/2	1 - 3	2	2	2
PowderRain	–	–	–	–	–
IntensePowderRain	–	–	–	–	–
Rain	■	–	■	■	■
IntenseRain	■ / –	–	■	–	–
MonoRain	–	■ / –	–	■	■
Cena v €	**23,00 - 26,10**	**23,00 - 49,40**	**24,00 - 33,50**	**61,20**	**61,20**
od strany	84	85	86	86	86

■ k dispozici v závislosti na modelu
– není k dispozici

	Pulsify Select S / Pulsify S	Pulsify S / Pulsify E	Croma Select S / Croma S	Croma Select E / Croma E	Croma 100
					
Povrchová úprava					
Velikost sprchové hlavice	105	100	110	110	100
Průtok	5,7 - 13,5	5 - 8	7 - 16	7 - 16	9 - 19
EcoSmart+	■ / –	■ / –	■ / –	■ / –	–
EcoSmart	■ / –	■ / –	■ / –	■ / –	■ / –
Select	■ / –	–	■ / –	■ / –	–
QuickClean	■	■	■	■	■
AirPower	–	–	–	–	–
Počet proudů	1/3	1	1/3	1/3	3/4
PowderRain	■ / –	■	–	–	–
IntensePowderRain	–	–	–	–	–
Rain	–	–	■ / –	■ / –	■
IntenseRain	■ / –	–	■ / –	■ / –	–
MonoRain	■ / –	–	–	–	■ / –
Cena v €	**32,60 - 64,50**	**61,30 - 91,80**	**46,40 - 80,60**	**46,40 - 80,60**	**46,70 - 119,90**
od strany	80	81	82	83	84

	Jocolino	DogShower
		
Povrchová úprava		
Velikost sprchové hlavice	27	150
Průtok	11	7,6
EcoSmart+	–	–
EcoSmart	–	■
Select	–	■
QuickClean	–	–
AirPower	–	–
Počet proudů	2	3
PowderRain	–	–
IntensePowderRain	–	–
Rain	■	–
IntenseRain	–	–
MonoRain	■	–
Cena v €	**61,20**	**106,30**
od strany	86	87

Speciální funkce



EcoSmart

Vychutnejte si potěšení ze sprchování s menší spotřebou vody díky naší technice EcoSmart. Díky omezovači průtoku přesvědčují výrobky maximálním průtokem 8 l/min. Umí pomoci snížit každodenní náklady na vodu a energii.



EcoSmart+

Díky spotřebě až o 60 % nižší než u našich běžných modelů a maximálnímu průtoku 6 l/min díky omezovači průtoku je tato sprcha mimořádně účinná a úsporná a každý den snižuje náklady na vodu a energii.

Techniky



QuickClean

Kdo vlastně rád uklízí? Usazeniny vodního kamene a nečistoty zmizí díky této technice během okamžiku. Pružné silikonové kotouče nebo trysky prostě otřete prstem. Je to rychlé a omezuje úsilí při čištění na minimum.



AirPower

Přimíchává do vody velké množství vzduchu a vytváří lehké perlivé kapičky, které hladí pokožku. Sprcha působí luxusně, i když se spotřebuje málo vody. Proud se méně rozstřikuje, čímž se zkracuje doba čištění sprchového koutu.



QuickClean

Z ergonomické dětské ruční sprchy zmizí usazeniny vodního kamene a nečistoty během okamžiku. Konkrétně pootočením sprchové hlavice, kterým se mění druh proudu. Trysky se samy vyčistí jako mávnutím kouzelného proutku.

Techniky

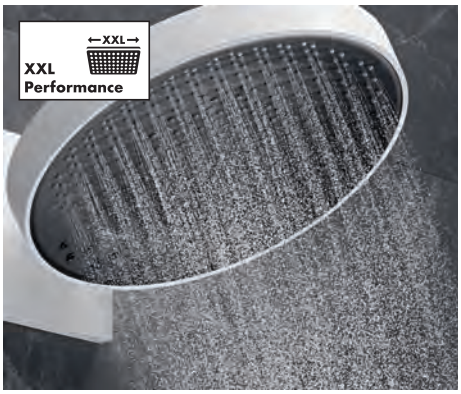

XXL Performance

Skvělý požitek ze sprchování s úžasně uklidňujícími druhy proudů. Ruční sprchy a talířové horní sprchy s průměry mezi 100 a 600 mm poskytují XXL potěšení a celé tělo zahalí do čistě vodních fantazií.



Select

Tlačítko Select zjednodušuje každodenní koupelnové činnosti, stačí například jediné stisknutí a voda začne téct nebo se zastaví. Při sprchování lze jednoduchým stiskem tlačítka změnit druh proudu nebo přepnout z horní na ruční sprchu.

Druhy proudů



PowderRain

Relaxační, mikrojemné kapičky, které jemně a tiše zahalují tělo. Voda se promění v jemný plášť, který smyslně obejme tělo. Pro smyslné sprchování a hlubokou relaxaci.



Mix

Harmonická kombinace jemného sprchového deště a dynamického masážního proudu. Jemné a silné proudy zde splývají a vytvářejí vzrušující kombinaci jemného deště na vnější straně a masážního proudu uprostřed.



Intense PowderRain

Intenzivní proud složený z mikrojemných kapiček. Počet kapiček je mnohem vyšší a poskytuje tak extrémně účinný způsob oplachování šamponu. Voda na kůži působí sametově měkce a ultralehce, velmi málo se rozstřikuje.

Druhy proudů



IntenseRain

Povzbuzující vodní proudy, které smyjí únavu a okamžitě navodí pocit čistoty a probuzení. Perfektní a rychlý způsob, jak se po celý nadcházející den cítit fit. Silný proud také snadno opláchne šampon z vlasů.



Rain

Osvěžující a energizující každodenní požitek ze sprchování s dostatečně plným sprchovým deštěm. Tento typ proudu s malými vývody na sprchové hlavici účinně slouží k důkladnému opláchnutí šamponu.



Masáž

Povzbuzující proud, který uklidňuje a zařídí, aby se každodenní stres spláchl do odtoku. Vodní proudy jsou koncentrované, aby ule- vily namoženým svalům. Pro každodenní příjemnou a uvolňující sprchu, jako v lázních.



normální proud

Univerzální sprchový proud den co den. Sprchový déšť hýčká plnými, lehkými a bohatými kapkami. Plný vodní proud je skvělý na mytí vlasů a splachování šamponu.

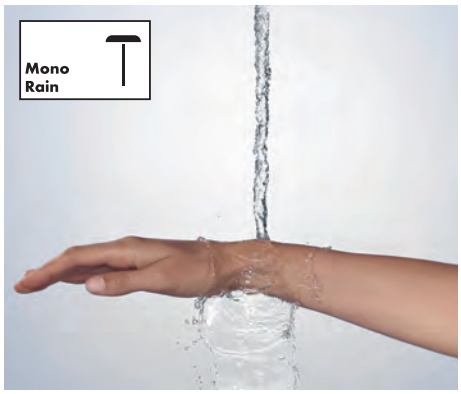

MonoRain

Koncentrovaný a extrémně jemný proud pro dobrý pocit. Typ soustředěného proudu je ideální pro hydroterapeutické sprchování a procedury se studenou vodou. Pro každého, kdo si rád odpočine ve sprše nebo ve vaně.



PawSpray

Rychlé čištění špinavých tlapek pro vaše všetečné čtyřnohé kamarády. Proud je mimořádně měkký a jemně a důkladně smývá nečistoty. Léčba pro zvíře a rutina bez stresu pro lidi.

Druhy proudů



CaresseAir

Rotující proudy, které zajistí příjemnou relaxaci. Jednotlivé proudy směřují do sebe a výsledkem je silný povzbuzující masážní proud. Perfektní po cvičení nebo stresujícím dni.



Šampon

Intenzivní vodní proud, jenž spláchne šampon během okamžiku. A nejen to: Vysoce účinný proud povzbudí každé ráno nebo po cvičení tělo i mysl. Pro pohodu po celý rok.



SoftRain

Vodní proudy, které jemně hladí a krouží kolem těla. Akt laskavosti pro kůži, mysl i duši. Dokonalý způsob, jak se ráno probudit, zotavit se po cvičení nebo spláchnout stres z náročného dne.



TurboRain

Povzbuzující víceúčelový proud, který dělá čest svému jménu. Pomocí Turbo zajistí dešťové proudy účinné a uklidňující sprchování. Ideální pro ty, kteří hledají rychlý a nekomplikovaný způsob, jak se osvěžit.



FurSpray

Druh proudu u sprchy pro psy, který zajišťuje důkladné a hluboké čištění srsti. Plný sprchový proud pomáhá vypláchnout psí šampon a poradí si i s odolnými nečistotami.



Whirl

Rotující vodní proudy pro příjemné osprchování každodenního napětí. Jednotlivé proudy se kolem sebe spirálovitě ovíjejí a svým jemným masážním tlakem pomáhají uvolňovat napětí.

Druhy proudů

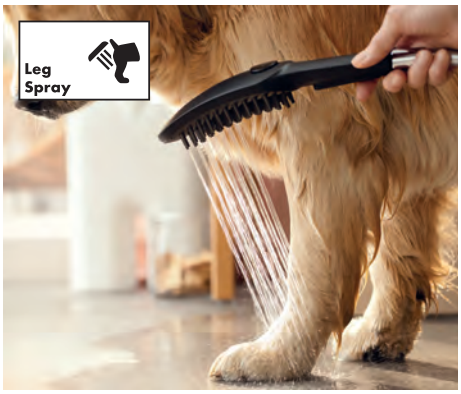

LegSpray

Zklidňující proud připravený pro jemné a příjemné sprchování psích nohou. Obzvlášť důkladně čistí i ty nejcitlivější partie. Skutečná lahůdka pro každého čtyřnohého kamaráda.



RainAir

Jemné kapičky obohacené vzduchem z luxusního sprchového deště jsou na pokožce hedvábně jemné a vytvářejí tak požitkářskou sprchu. Tento typ proudu je navíc velmi účinný a dostatečně důkladný, aby opláchl šampon.

Povrchová úprava

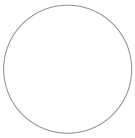

bílá

-450

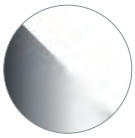

bílá/chrom

-400



chrom

-000



kartáčovaný bronz

-140



kartáčovaný černý chrom

-340



leštěný vzhled zlata

-990

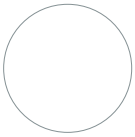

matná bílá

-700



matná černá

-670



nebesky modrá

-540

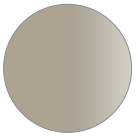

písková (recyklováno)

-210

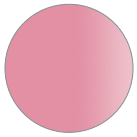

růžová

-560



černá

-000

Rainfinity Ruční sprchy 3jet

Vlastnosti všech variant

- druh proudu: PowderRain, Intense PowderRain, MonoRain
- pohodlná volba proudu tlačítkem Select
- povrch disku vodních paprsků: jednoduše čistitelný hliníkový proudový disk, grafitová povrchová úprava
- s vnitřním vedením vody
- podložka s vymývatelným filtrem
- připojovací závit G ½
- vhodné pro průtokové ohřívače vody

130



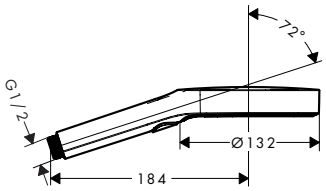

Speciální funkce

EcoSmart

Techniky

XXL Performance · Select · Quick Clean

Druhy proudů

Powder Rain · Intense Powder Rain · Mono Rain

Certifikáty/prohlášení

EPD

Přehled dalších variant

Velikost sprchové hlavice	Počet proudů	Druhy proudu	Funkční od (l/min)	Max. průtok při tlaku 3 bary (l/min)	Minimální tlak průtoku (bar)	Povrchová úprava	Obj.č.	EUR
130	3	PowderRain, Intense PowderRain, MonoRain	6,6	8,5	1,5	chrom	26865000	125,90
						kartáčovaný bronz	26865140	188,90
						kartáčovaný černý chrom	26865340	188,90
						matná černá	26865670	163,80
						matná bílá	26865700	163,80
						leštěný vzhled zlata	26865990	188,90
130	3	PowderRain, Intense PowderRain, MonoRain	5,7	14	1,1	chrom	26864000	125,90
						kartáčovaný bronz	26864140	188,90
						kartáčovaný černý chrom	26864340	188,90
						matná černá	26864670	163,80
						matná bílá	26864700	163,80
						leštěný vzhled zlata	26864990	188,90

Míry na rozměrových náčrtech jsou v mm.
Technická specifikace výrobků a měrné jednotky mohou být změněny.

Rainfinity Tyčové ruční sprchy 1jet

Vlastnosti všech variant

- druh proudu: PowderRain
- povrch disku vodních paprsků: jednoduše čistitelný hliníkový proudový disk, grafitová povrchová úprava
- minimální průtokový tlak: 1 bar
- s vnitřním vedením vody
- podložka s vymývatelným filtrem
- připojovací závit G ½
- vhodné pro průtokové ohřívače vody



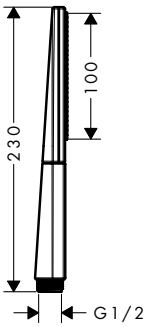

Speciální funkce

EcoSmart

Techniky

Quick Clean

Druhy proudů

Powder Rain

Přehled dalších variant

Velikost sprchové hlavice	Počet proudů	Druhy proudu	Funkční od (l/min)	Max. průtok při tlaku 3 bary (l/min)	Minimální tlak průtoku (bar)	Povrchová úprava	Obj.č.	EUR
100	1	PowderRain	5,6	9	1	chrom	26867000	106,00
						kartáčovaný bronz	26867140	158,90
						kartáčovaný černý chrom	26867340	158,90
						matná černá	26867670	138,00
						matná bílá	26867700	138,00
						leštěný vzhled zlata	26867990	158,90
100	1	PowderRain	5,5	13,8	1	chrom	26866000	106,00
						kartáčovaný bronz	26866140	158,90
						kartáčovaný černý chrom	26866340	158,90
						matná černá	26866670	138,00
						matná bílá	26866700	138,00
						leštěný vzhled zlata	26866990	158,90

Míry na rozměrových náčrtech jsou v mm.
Technická specifikace výrobků a měrné jednotky mohou být změněny.

Raindance Select S Ruční sprchy 3jet

Vlastnosti všech variant

- pohodlná volba proudu tlačítkem Select
- s vnitřním vedením vody
- podložka s vymývatelným filtrem
- připojovací závit G ½
- vhodné pro průtokové ohřívače vody

150



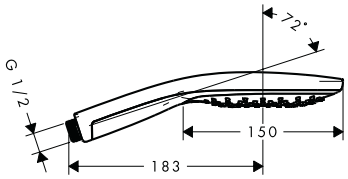

120



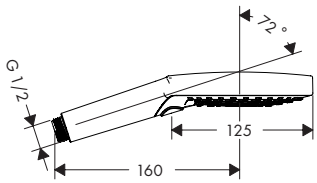

Speciální funkce

Eco Smart+ · EcoSmart

Techniky

AirPower · XXL Performance · Select · Quick Clean

Druhy proudů

Caresse Air · RainAir · Mix · Powder Rain · Rain · Whirl

Certifikáty/prohlášení

EPD

Přehled dalších variant

Velikost sprchové hlavice	Počet proudů	Druhy proudu	Funkční od (l/min)	Max. průtok při tlaku 3 bary (l/min)	Minimální tlak průtoku (bar)	Povrchová úprava	K dispozici od	Obj.č.	EUR
150	3	RainAir, CaresseAir, Mix	8,4	8,8	2,2	chrom		28588000	144,60
						bílá/chrom		28588400	144,60
120	3	PowderRain, Rain, Whirl	5	5,7	1,5	chrom		26516000	115,40
						kartáčovaný bronz	1.Q/2025	26516140	173,00
						kartáčovaný černý chrom	1.Q/2025	26516340	173,00
						matná černá	1.Q/2025	26516670	161,50
						matná bílá	1.Q/2025	26516700	161,50
						leštěný vzhled zlata	1.Q/2025	26516990	173,00
120	3	PowderRain, Rain, Whirl	6	8	1,4	chrom		26515000	115,40
						kartáčovaný bronz	1.Q/2025	26515140	173,00
						kartáčovaný černý chrom	1.Q/2025	26515340	173,00
						matná černá	1.Q/2025	26515670	161,50
						matná bílá	1.Q/2025	26515700	161,50
						leštěný vzhled zlata	1.Q/2025	26515990	173,00
120	3	PowderRain, Rain, Whirl	5,6	11	1,2	chrom		26014000	115,40
						kartáčovaný bronz		26014140	172,90
						kartáčovaný černý chrom		26014340	172,90
						matná černá		26014670	161,40
						matná bílá		26014700	161,40
						leštěný vzhled zlata		26014990	172,90

Další informace o tomto produktu naleznete na další stránce.

Míry na rozměrových náčrtech jsou v mm.
Technická specifikace výrobků a měrné jednotky mohou být změněny.

Raindance Select S Ruční sprchy 3jet

Přehled dalších variant

Velikost sprchové hlavice	Počet proudů	Druhy proudu	Funkční od (l/min)	Max. průtok při tlaku 3 bary (l/min)	Minimální tlak průtoku (bar)	Povrchová úprava	K dispozici od	Obj.č.	EUR
120	3	Rain, RainAir, Whirl	6,8	8,5	1,5	chrom		26531000	113,00
						kartáčovaný bronz		26531140	169,60
						kartáčovaný černý chrom		26531340	169,60
						bílá/chrom		26531400	113,00
						matná černá		26531670	158,30
						matná bílá		26531700	158,30
						leštěný vzhled zlata		26531990	169,60
120	3	Rain, RainAir, Whirl	8,8	15	1,4	chrom		26530000	113,00
						kartáčovaný bronz		26530140	169,60
						kartáčovaný černý chrom		26530340	169,60
						bílá/chrom		26530400	113,00
						matná černá		26530670	158,30
						matná bílá		26530700	158,30
						leštěný vzhled zlata		26530990	169,60

Raindance Select E Ruční sprchy 3jet

Vlastnosti všech variant

- velikost sprchové hlavice: 120 mm
- pohodlná volba proudu tlačítkem Select
- s vnitřním vedením vody
- podložka s vymývatelným filtrem
- připojovací závit G ½
- vhodné pro průtokové ohřívače vody

120



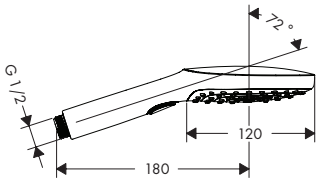

Speciální funkce

Eco Smart+, EcoSmart

Techniky

AirPower, XXL Performance, Select, Quick Clean

Druhy proudů

RainAir, Powder Rain, Rain, Whirl

Certifikáty/prohlášení

EPD

Přehled dalších variant

Velikost sprchové hlavice	Počet proudů	Druhy proudu	Funkční od (l/min)	Max. průtok při tlaku 3 bary (l/min)	Minimální tlak průtoku (bar)	Povrchová úprava	K dispozici od	Obj.č.	EUR
120	3	PowderRain, Rain, Whirl		6	1,5	chrom	2.Q/2025	28729000	113,00
						kartáčovaný bronz	2.Q/2025	28729140	169,60
						kartáčovaný černý chrom	2.Q/2025	28729340	169,60
						matná černá	2.Q/2025	28729670	158,20
						matná bílá	2.Q/2025	28729700	158,20
						leštěný vzhled zlata	2.Q/2025	28729990	169,60

Míry na rozměrových náčrtech jsou v mm.
Technická specifikace výrobků a měrné jednotky mohou být změněny.

Raindance Select E Ruční sprchy 3jet

Přehled dalších variant

Velikost sprchové hlavice	Počet proudů	Druhy proudu	Funkční od (l/min)	Max. průtok při tlaku 3 bary (l/min)	Minimální tlak průtoku (bar)	Povrchová úprava	K dispozici od	Obj.č.	EUR
120	3	PowderRain, Rain, Whirl		8	1,5	chrom	2.Q/2025	28728000	113,00
						kartáčovaný bronz	2.Q/2025	28728140	169,60
						kartáčovaný černý chrom	2.Q/2025	28728340	169,60
						matná černá	2.Q/2025	28728670	158,20
						matná bílá	2.Q/2025	28728700	158,20
						leštěný vzhled zlata	2.Q/2025	28728990	169,60
120	3	Rain, RainAir, Whirl	6,8	8,5	1,5	chrom		26521000	113,00
						bílá/chrom		26521400	113,00
120	3	RainAir, Rain, Whirl	8	14,4	1	chrom		26520000	113,00
						kartáčovaný bronz		26520140	169,60
						kartáčovaný černý chrom		26520340	169,60
						bílá/chrom		26520400	113,00
						matná černá		26520670	158,30
						matná bílá		26520700	158,30
						leštěný vzhled zlata		26520990	169,60

Pulsify Planet Edition Ruční sprcha 105 3jet Relaxation EcoSmart+ Select

Vlastnosti

- velikost sprchové hlavice: 105 mm
- druh proudu: PowderRain, IntenseRain, Massage
- pohodlná volba proudu tlačítkem Select
- povrch disku vodních paprsků: grafitová povrchová úprava
- maximální průtok při 3 barech: 5,7 l/min
- funkční od: 3,7 l/min
- minimální průtokový tlak: 1 bar
- s vnitřním vedením vody
- oplachovatelné těsnění se sítkem
- připojovací závit G ½
- vhodné pro průtokové ohřívače vody
- EU taxonomie: max. 6 l/min – podstatný přínos pro životní prostředí (SC)



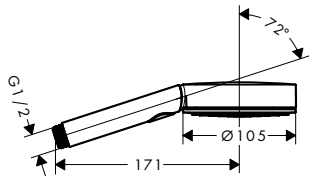

Speciální funkce

Eco Smart+

Techniky

XXL Performance | Select | Quick Clean

Druhy proudů

Powder Rain | Intense Rain | Massage

Povrchová úprava	Obj.č.	EUR
písková (recyklováno)	26077210	55,70

Míry na rozměrových náčrtech jsou v mm.
Technická specifikace výrobků a měrné jednotky mohou být změněny.

Pulsify Select S / Pulsify S Ruční sprchy 3jet, 1jet

Vlastnosti všech variant

- velikost sprchové hlavice: 105 mm
- povrch disku vodních paprsků: grafitová povrchová úprava
- s vnitřním vedením vody
- oplachovatelné těsnění se sítkem
- připojovací závit G ½
- vhodné pro průtokové ohřívače vody

Relaxation



Activation



1jet



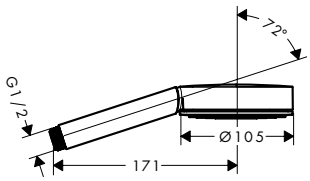

Speciální funkce

Eco Smart+, EcoSmart

Techniky

XXL Performance, Select, Quick Clean

Druhy proudů

Powder Rain, Intense Rain, Massage, Mono Rain

Certifikáty/prohlášení

EPD

Přehled dalších variant

Velikost sprchové hlavice	Sprchový efekt	Počet proudů	Druhy proudu	Max. průtok při tlaku 3 bary (l/min)	Minimální tlak průtoku (bar)	Select	Povrchová úprava	Obj.č.	EUR
105	Relaxation	3	PowderRain, IntenseRain, Massage	6,9	1,6	■	chrom	24111000	43,00
							kartáčovaný bronz	24111140	64,50
							matná černá	24111670	55,70
							matná bílá	24111700	55,70
105	Relaxation	3	PowderRain, IntenseRain, Massage	11,4	0,9	■	chrom	24110000	43,00
							kartáčovaný bronz	24110140	64,50
							matná černá	24110670	55,70
							matná bílá	24110700	55,70
105	Activation	3	PowderRain, IntenseRain, MonoRain	6,9	1,6	■	chrom	24101000	43,00
							matná černá	24101670	55,70
							matná bílá	24101700	55,70
105	Activation	3	PowderRain, IntenseRain, MonoRain	11,5	0,8	■	chrom	24100000	43,00
							matná černá	24100670	55,70
							matná bílá	24100700	55,70
105	1jet	1	PowderRain	5,7	1	–	chrom	24121000	32,60
							matná černá	24121670	42,20
							matná bílá	24121700	42,20
105	1jet	1	PowderRain	13,5	0,6	–	chrom	24120000	32,60
							matná černá	24120670	42,20
							matná bílá	24120700	42,20

Míry na rozměrových náčrtech jsou v mm.
Technická specifikace výrobků a měrné jednotky mohou být změněny.

Pulsify S / Pulsify E Tyčové ruční sprchy 1jet

Vlastnosti všech variant

- druh proudu: PowderRain
- s vnitřním vedením vody
- oplachovatelné těsnění se sítkem
- připojovací závit G ½
- vhodné pro průtokové ohřívače vody

kulatá



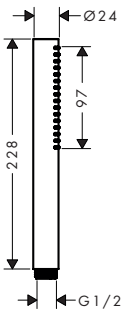

hranatý



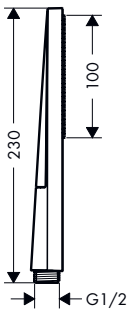

Speciální funkce

Eco Smart+ EcoSmart

Techniky

Quick Clean

Druhy proudů

Powder Rain

Certifikáty/prohlášení

EPD

Přehled dalších variant

Velikost sprchové hlavice	Počet proudů	Druhy proudu	Max. průtok při tlaku 3 bary (l/min)	Minimální tlak průtoku (bar)	Tvar	Povrchová úprava	K dispozici od	Obj.č.	EUR
100	1	PowderRain	5,4	0,5	kulatá	chrom		24126000	61,30
						kartáčovaný bronz		24126140	91,80
						kartáčovaný černý chrom	1.Q/2025	24126340	90,50
						matná černá		24126670	85,80
						matná bílá		24126700	85,80
						leštěný vzhled zlata	1.Q/2025	24126990	90,50
100	1	PowderRain	7,9	0,5	kulatá	chrom		24125000	61,30
						kartáčovaný bronz		24125140	91,80
						kartáčovaný černý chrom	1.Q/2025	24125340	90,50
						matná černá		24125670	85,80
						matná bílá		24125700	85,80
						leštěný vzhled zlata	1.Q/2025	24125990	90,50
100	1	PowderRain	5	0,9	hranatý	chrom		24321000	61,30
						kartáčovaný bronz		24321140	91,80
						kartáčovaný černý chrom	1.Q/2025	24321340	91,80
						matná černá		24321670	85,80
						matná bílá		24321700	85,80
						leštěný vzhled zlata	1.Q/2025	24321990	91,80
100	1	PowderRain	8	0,8	hranatý	chrom		24320000	61,30
						kartáčovaný bronz		24320140	91,80
						kartáčovaný černý chrom	1.Q/2025	24320340	91,80
						matná černá		24320670	85,80
						matná bílá		24320700	85,80
						leštěný vzhled zlata	1.Q/2025	24320990	91,80

Míry na rozměrových náčrtech jsou v mm.
Technická specifikace výrobků a měrné jednotky mohou být změněny.

Croma Select S / Croma S Ruční sprchy Multi, Vario, 1jet

Vlastnosti všech variant

- velikost sprchové hlavice: 110 mm
- povrch disku vodních paprsků: snadno čistitelný plastový disk vodních paprsků, bílá
- s vnitřním vedením vody
- podložka s vymývatelným filtrem
- připojovací závit G ½
- vhodné pro průtokové ohřívače vody

Multi



Vario



1jet



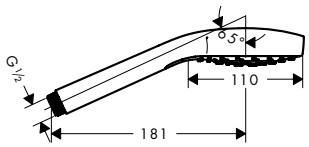

Speciální funkce

Eco Smart+, EcoSmart

Techniky

XXL Performance, Select, Quick Clean

Druhy proudů

Intense Rain, Massage, Rain, SoftRain, Turbo Rain

Certifikáty/prohlášení

EPD

Přehled dalších variant

Verze	Velikost sprchové hlavice	Druhy proudu	Max. průtok při tlaku 3 bary (l/min)	Minimální tlak průtoku (bar)	Select	Povrchová úprava	Obj.č.	EUR
Multi	110	SoftRain, IntenseRain, Massage	9	1,4	■	bílá/chrom	26801400	80,60
Multi	110	SoftRain, IntenseRain, Massage	16	1	■	bílá/chrom	26800400	80,60
Vario	110	Rain, TurboRain, IntenseRain	9	1,4	■	bílá/chrom	26803400	61,60
Vario	110	Rain, IntenseRain, TurboRain	14,7	1	■	bílá/chrom	26802400	61,60
1jet	110	Rain	7	1,2	–	bílá/chrom	26806400	46,40
1jet	110	Rain	9	1	–	bílá/chrom	26805400	46,40
1jet	110	Rain	16	0,8	–	bílá/chrom	26804400	46,40

Míry na rozměrových náčrtech jsou v mm.
Technická specifikace výrobků a měrné jednotky mohou být změněny.

Croma Select E / Croma E Ruční sprchy Multi, Vario, 1jet

Vlastnosti všech variant

- velikost sprchové hlavice: 110 mm
- povrch disku vodních paprsků: snadno čistitelný plastový disk vodních paprsků, bílá
- s vnitřním vedením vody
- podložka s vymývatelným filtrem
- připojovací závit G ½
- vhodné pro průtokové ohřívače vody

Multi



Vario



1jet



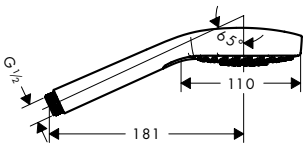

Speciální funkce

Eco Smart+, EcoSmart

Techniky

XXL Performance, Select, Quick Clean

Druhy proudů

Intense Rain, Massage, Rain, SoftRain, Turbo Rain

Certifikáty/prohlášení

EPD

Přehled dalších variant

Verze	Velikost sprchové hlavice	Druhy proudu	Max. průtok při tlaku 3 bary (l/min)	Minimální tlak průtoku (bar)	Select	Povrchová úprava	Obj.č.	EUR
Multi	110	SoftRain, IntenseRain, Massage	9	1,4	■	bílá/chrom	26811400	80,60
Multi	110	SoftRain, IntenseRain, Massage	16	1	■	bílá/chrom	26810400	80,60
Vario	110	Rain, TurboRain, IntenseRain	9	1,2	■	bílá/chrom	26813400	61,60
Vario	110	Rain, IntenseRain, TurboRain	14,7	1	■	bílá/chrom	26812400	61,60
1jet	110	Rain	7	1,2	–	bílá/chrom	26816400	46,40
1jet	110	Rain	9	1	–	bílá/chrom	26815400	46,40
						matná černá	26815670	64,80
						matná bílá	26815700	64,80
						kartáčovaný černý chrom	26815340	69,40
						leštěný vzhled zlata	26815990	69,40

Míry na rozměrových náčrtech jsou v mm.
Technická specifikace výrobků a měrné jednotky mohou být změněny.

Croma 100 Ruční sprchy Vario

Vlastnosti všech variant

- velikost sprchové hlavice: 100 mm
- přepínání druhů proudu otočením disku vodních paprsků
- povrch disku vodních paprsků: šedá
- s vnitřním vedením vody
- podložka s vymývatelným filtrem
- připojovací závit G ½
- vhodné pro průtokové ohřívače vody



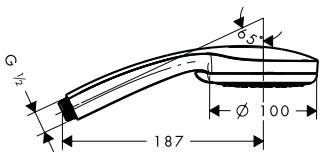

Speciální funkce

EcoSmart

Techniky

XXL Performance, Quick Clean

Druhy proudů

Normal, Rain, Massage, Mono Rain, Shampoo

Certifikáty/prohlášení

EPD

Přehled dalších variant

	Verze	Velikost sprchové hlavice	Počet proudů	Druhy proudu	Max. průtok při tlaku 3 bary (l/min)	Minimální tlak průtoku (bar)	Povrchová úprava	Obj.č.	EUR
	Vario	100	4	Rain, Shampoo, normální proud, Massage	9	1	chrom	28537000	46,70
	Vario	100	4	Rain, normální proud, Shampoo, Massage	18	1	chrom	28535000	46,70

Crometta Ruční sprchy Vario, 1jet

Vlastnosti všech variant

- velikost sprchové hlavice: 100 mm
- povrch disku vodních paprsků: snadno čistitelný plastový disk vodních paprsků
- minimální průtokový tlak: 1 bar
- s vnitřním vedením vody
- podložka s vymývatelným filtrem
- připojovací závit G ½
- vhodné pro průtokové ohřívače vody

Vario



1jet



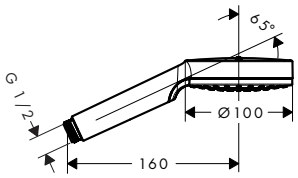

Speciální funkce

Eco Smart+, EcoSmart

Techniky

XXL Performance, Quick Clean

Druhy proudů

Intense Rain, Rain

Certifikáty/prohlášení

EPD

Přehled dalších variant

	Verze	Velikost sprchové hlavice	Počet proudů	Druhy proudu	Max. průtok při tlaku 3 bary (l/min)	Minimální tlak průtoku (bar)	Povrchová úprava	Obj.č.	EUR
	Vario	100	2	Rain, IntenseRain	5,7	1	bílá/chrom	26336400	26,10
	Vario	100	2	Rain, IntenseRain	6,7	1	bílá/chrom	26332400	26,10
	1jet	100	1	Rain	5,7	1	bílá/chrom	26334400	23,00
	1jet	100	1	Rain	6,7	1	bílá/chrom	26333400	23,00

Míry na rozměrových náčrtech jsou v mm.
Technická specifikace výrobků a měrné jednotky mohou být změněny.

Crometta 85 Ruční sprchy Multi, Vario, 1jet

Vlastnosti všech variant

- velikost sprchové hlavice: 85 mm
- povrch disku vodních paprsků: šedá
- minimální průtokový tlak: 1 bar
- s vnitřním vedením vody
- podložka s vymývatelným filtrem
- připojovací závit G ½
- vhodné pro průtokové ohřívače vody

Multi



Vario



1jet



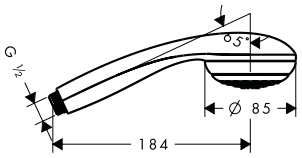

Speciální funkce

Eco Smart+

Techniky

Quick Clean

Druhy proudů

Normal | Massage | Mono Rain

Certifikáty/prohlášení

EPD

Přehled dalších variant

Verze	Velikost sprchové hlavice	Počet proudů	Druhy proudu	Max. průtok při tlaku 3 bary (l/min)	Minimální tlak průtoku (bar)	Povrchová úprava	Obj.č.	EUR
Multi	85	3	normální proud, Massage, MonoRain	16	1	chrom	28563000	49,40
Vario	85	2	normální proud, Vario jet	17	1	chrom	28562000	28,10
Mono	85	1	normální proud	6	1	chrom	28561000	23,00
Mono	85	1	normální proud	16	1	chrom	28585000	23,00

Míry na rozměrových náčrtech jsou v mm.
Technická specifikace výrobků a měrné jednotky mohou být změněny.

Ruční sprchy

Vernis Blend Ruční sprchy Vario

Vlastnosti všech variant

- velikost sprchové hlavice: 100 mm
- druh proudu: Rain, IntenseRain
- přepínání druhů proudu otočením disku vodních paprsků
- povrch disku vodních paprsků: snadno čistitelný plastový disk vodních paprsků
- minimální průtokový tlak: 1 bar
- s vnitřním vedením vody
- podložka s vymývatelným filtrem
- připojovací závit G ½
- vhodné pro průtokové ohřívače vody



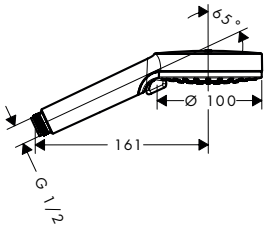

Speciální funkce

Techniky

Druhy proudů

Certifikáty/prohlášení

Přehled dalších variant

	Velikost sprchové hlavice	Počet proudů	Druhy proudu	Funkční od (l/min)	Max. průtok při tlaku 3 bary (l/min)	Minimální tlak průtoku (bar)	Povrchová úprava	Obj.č.	EUR
	100	2	Rain, IntenseRain	3,8	5,4	1	chrom	26090000	24,00
	100	2	Rain, IntenseRain	4	6,7	1	chrom	26340000	24,00
							matná černá	26340670	33,50

Jocolino Dětské ruční sprchy 2jet

Vlastnosti všech variant

- velikost sprchové hlavice: 27 mm
- druh proudu: Rain, MonoRain
- přepínání druhu proudu otáčením hlavice sprchy
- maximální průtok při 3 barech: 11 l/min
- funkční od: 5 l/min
- minimální průtokový tlak: 0,8 bar
- ergonomická rukojeť vhodná pro menší ruce
- pohyblivé oči, které se líbí dětem
- usazeniny vodního kamene na tryskách se odstraní otáčivým pohybem při změně druhu proudu
- s vnitřním vedením vody
- podložka s vymývatelným filtrem
- připojovací závit G ½
- vhodné pro průtokové ohřívače vody

Lev



Zebra



Krokodýl



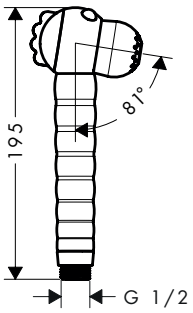

Techniky

Druhy proudů

Přehled dalších variant

Verze	Velikost sprchové hlavice	Počet proudů	Druhy proudu	Max. průtok při tlaku 3 bary (l/min)	Minimální tlak průtoku (bar)		Obj.č.	EUR
lev	27	2	Rain, MonoRain	11	0,8		28760210	61,20
zebra	27	2	Rain, MonoRain	11	0,8		28787640	61,20
krokodýl	27	2	Rain, MonoRain	11	0,8		28788570	61,20
Volitelné doplňky:						Povrchová úprava	Obj.č.	EUR
	Rychlospojka					černá	28346000	15,10

Míry na rozměrových náčrtech jsou v mm.
Technická specifikace výrobků a měrné jednotky mohou být změněny.

DogShower Ruční sprcha pro psy 150 3jet s masážními tryskami

Vlastnosti

- velikost sprchové hlavice: 150 x 63 mm
- druh proudu: proud na srst, proud na nohy, proud na tlapky
- pohodlná volba proudu tlačítkem Select
- maximální průtok při 3 barech: 7,6 l/min
- funkční od: 5,7 l/min
- provozní tlak: min. 1 bar / max. 6 barů
- minimální průtokový tlak: 1 bar
- prodloužené trysky v podobě kartáče (1,5 cm) pro důkladnou očistu s masážním efektem
- ergonomický design
- vhodné pro průtokové ohřívače vody
- rozměr přívodů: DN15
- oplachovatelné těsnění se sítkem
- zpětný ventil
- EU taxonomie: max. 8 l/min – nemá podstatný dopad na životní prostředí (DNSH)



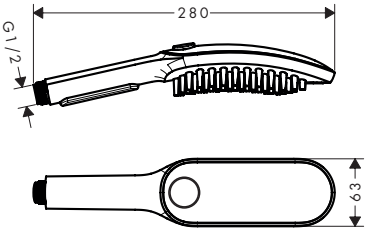

Speciální funkce

EcoSmart

Techniky

Select

Druhy proudů

Fur Spray | Leg Spray | Paw Spray

Povrchová úprava	Obj.č.	EUR
matná bílá	26640700	106,30
matná černá	26640670	106,30
nebesky modrá	26640540	106,30
růžová	26640560	106,30

Volitelné doplňky:



Rychlospojka

Povrchová úprava	Obj.č.	EUR
černá	28346000	15,10

Rychlospojka

Vlastnosti

- umožňuje rychlou a snadnou záměnu ručních sprch
- materiál: plast
- rozměr přívodů: DN15



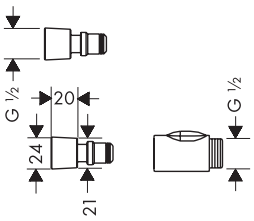

Povrchová úprava	Obj.č.	EUR
černá	28346000	15,10

Míry na rozměrových náčrtech jsou v mm.
Technická specifikace výrobků a měrné jednotky mohou být změněny.



Sprchové sady

Sprchové sady

	Rainfinity		Raindance Select S		
					
Povrchová úprava					
Verze	65/90	90/150	65/90	110	65/90
Velikost sprchové hlavice	130	130	120	120	120
Průtok	8,5/14	8,5/14	8,5 - 15	15	8,5/15
EcoSmart+	–	–	–	–	–
EcoSmart	■ / –	■ / –	■ / –	–	■ / –
QuickClean	■	■	■	■	■
Počet proudů	3	3	3	3	3
PowderRain	■	■	■ / –	–	–
IntensePowderRain	■	■	–	–	–
Rain	–	–	■	■	■
RainAir	–	–	■ / –	■	■
Cena v €	**295,90 - 460,20**	**457,20 - 589,60**	**235,60 - 248,30**	**504,30**	**345,90 - 360,20**
od strany	99	101	102	104	105

	Croma Select S	Croma Select E	Croma 100	Crometta	Crometta 85
					
Povrchová úprava					
Verze	65 1jet, 65 Multi, 65 Vario, 90 1jet, 90 Multi, 90 Vario	65 1jet, 65 Multi, 65 Vario, 90 1jet, 90 Multi, 90 Vario	65 Vario/90 Vario	65 1jet, 65 Vario, 90 1jet, 90 Vario	65 1jet, 65 Vario, 90 1jet, 90 Multi, 90 Vario
Velikost sprchové hlavice	110	110	100	100	85
Průtok	9 - 16	9 - 16	9/18	5,7 - 13,8	6 - 17
EcoSmart+	–	–	–	■ / –	■ / –
EcoSmart	■ / –	■ / –	■ / –	■ / –	–
QuickClean	■	■	■	■	■
Počet proudů	1/3	1/3	4	1/2	1 - 3
PowderRain	–	–	–	–	–
IntensePowderRain	–	–	–	–	–
Rain	■ / –	■ / –	■	■	–
RainAir	–	–	–	–	–
Cena v €	**121,50 - 163,70**	**121,50 - 163,70**	**130,20 - 141,10**	**60,30 - 70,60**	**73,80 - 98,40**
od strany	113	114	116	117	118

■ k dispozici v závislosti na modelu
– není k dispozici

	Raindance Select S	Raindance Select E	Pulsify Select S	Pulsify S	Pulsify E
					
Povrchová úprava	◐◑	◐◑	◐●○	◐●○	◐●○
Verze	90/150	65/90	65/90	65/90	65/90
Velikost sprchové hlavice	120	120	105	98/24	100
Průtok	8,5/15	8,5/14,4	6,9/11,4	5,4/8,5	5/8
EcoSmart+	–	–	–	■ / –	■ / –
EcoSmart	■ / –	■ / –	■ / –	■ / –	■ / –
QuickClean	■	■	■	■	■
Počet proudů	3	3	3	1	1
PowderRain	–	–	■	■	■
IntensePowderRain	–	–	–	–	–
Rain	■	■	–	–	–
RainAir	■	■	–	–	–
Cena v €	**460,70 - 600,40**	**235,60 - 243,40**	**116,30 - 188,40**	**300,40 - 428,30**	**300,40 - 428,30**
od strany	109	107	111	110	112

	Vernis Blend	
		
Povrchová úprava	◐	●
Verze	65	65
Velikost sprchové hlavice	100	100
Průtok	6,7	6,7
EcoSmart+	–	–
EcoSmart	■	■
QuickClean	■	■
Počet proudů	2	2
PowderRain	–	–
IntensePowderRain	–	–
Rain	■	■
RainAir	–	–
Cena v €	**58,70**	**154,40**
od strany	120	121

Sprchový systém na stěnu

	Raindance Select E	Pulsify Select S			Croma Select S
					
Povrchová úprava					
Verze	65/90	65/90	65/90	65/90	65 Vario/90 Vario
Velikost sprchové hlavice	120	105	105	105	110
Průtok	14,4	6,4/8,2	8,2	11,4	14,7
EcoSmart+	–	–	–	–	–
EcoSmart	–	■	■	–	–
QuickClean	■	■	■	■	■
Počet proudů	3	3	3	3	3
PowderRain	–	■	■	■	–
IntensePowderRain	–	–	–	–	–
Rain	■	–	–	–	■
RainAir	■	–	–	–	–
Páková baterie	–	–	–	–	–
Termostat	■	■	■	■	■
Cena v €	**643,20 - 653,20**	**331,20 - 441,10**	**342,20 - 454,30**	**525,60 - 544,00**	**353,40 - 360,90**
od strany	123	124	125	126	127

	Vernis Blend
	
Povrchová úprava	
Verze	65
Velikost sprchové hlavice	100
Průtok	8
EcoSmart+	–
EcoSmart	■
QuickClean	■
Počet proudů	2
PowderRain	–
IntensePowderRain	–
Rain	■
RainAir	–
Páková baterie	–
Termostat	■
Cena v €	**239,00**
od strany	133

■ k dispozici v závislosti na modelu
– není k dispozici

	Croma Select S	Croma Select E	Croma 100	Crometta	Vernis Blend
					
Povrchová úprava	◐	◐	◐	◐	◐●
Verze	72	65 Vario/90 Vario	90 Multi	65 Vario/90 Vario	65
Velikost sprchové hlavice	110	110	100	100	100
Průtok	14,7	14,7	19	13,8	6,7/9,7
EcoSmart+	–	–	–	–	–
EcoSmart	–	–	–	–	■
QuickClean	■	■	■	■	■
Počet proudů	3	3	3	2	2
PowderRain	–	–	–	–	–
IntensePowderRain	–	–	–	–	–
Rain	■	■	■	■	■
RainAir	–	–	–	–	–
Páková baterie	–	–	–	–	■
Termostat	■	■	■	■	–
Cena v €	**303,70**	**353,40 - 360,90**	**431,00**	**262,70 - 273,90**	**151,30 - 282,80**
od strany	128	129	130	131	132

Speciální funkce



EcoStop+

Vědomě šetřete cenné zdroje díky funkci EcoStop+. Spotřeba vody vašeho termostatu je upravena na maximálně 6 l/min. Pokud je potřeba více vody, lze zvýšit její tok pouhým stisknutím tlačítka EcoStop+.



Water flow control

Množství vody lze přesně nastavit ovládacím kolečkem na ovladači termostatu pro úsporu vody a snížit tak denní spotřebu vody. Ideální i pro děti, které stejně dávají většinou přednost mírnému proudu.



EcoSmart

Vychutnejte si potěšení ze sprchování s menší spotřebou vody díky naší technice EcoSmart. Díky omezovači průtoku přesvědčují výrobky maximálním průtokem 8 l/min. Umí pomoci snížit každodenní náklady na vodu a energii.



EcoSmart+

Díky spotřebě až o 60 % nižší než u našich běžných modelů a maximálnímu průtoku 6 l/min díky omezovači průtoku je tato sprcha mimořádně účinná a úsporná a každý den snižuje náklady na vodu a energii.

Techniky



Thermostat

Bezpečné a spolehlivé: Termostat umožňující ovládání teploty při sprchování nebo koupání nepřetržitě monitoruje teplotu vody. Rychle reaguje na změny tlaku a udržuje stálou teplotu. Pro příjemný požitek z vody za všech okolností.



QuickClean

Kdo vlastně rád uklízí? Usazeniny vodního kamene a nečistoty zmizí díky této technice během okamžiku. Pružné silikonové kotouče nebo trysky prostě otřete prstem. Je to rychlé a omezuje úsilí při čištění na minimum.



SafetyStop

Omezení teploty, které zajišťuje bezpečný požitek ze sprchování za všech okolností. Tato funkce brání vytékání příliš horké vody ze sprchy. Ochrana proti opaření je velkým bezpečnostním plusem zejména pro děti nebo osoby s omezenou pohyblivostí.



CoolContact

Tato termostatická baterie je vybavena inovativní technikou chlazení, která zabraňuje přehřátí a udržuje ji na dotek příjemně chladnou. Pro bezstarostné sprchování bez nutnosti dodržování bezpečné vzdálenosti nebo strachu z opaření.



AirPower

Přimíchává do vody velké množství vzduchu a vytváří lehké perlivé kapičky, které hladí pokožku. Sprcha působí luxusně, i když se spotřebuje málo vody. Proud se méně rozstřikuje, čímž se zkracuje doba čištění sprchového koutu.



PushSlider

Hladké a ergonomické: Tento sprchový držák lze použít k pohodlnému nastavení výšky ruční sprchy na sprchové tyči. Prostě stisknete tlačítko a hladce posunete držák. Je to snadné, lze to udělat jednou rukou.

Techniky

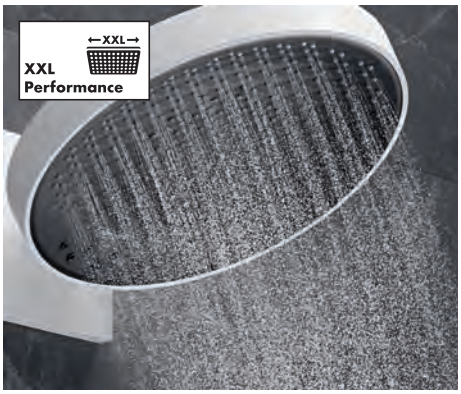

XXL Performance

Skvělý požitek ze sprchování s úžasně uklidňujícími druhy proudů. Ruční sprchy a talířové horní sprchy s průměry mezi 100 a 600 mm poskytují XXL potěšení a celé tělo zahalí do čistě vodních fantazií.



Select

Tlačítko Select zjednodušuje každodenní koupelnové činnosti, stačí například jediné stisknutí a voda začne téct nebo se zastaví. Při sprchování lze jednoduchým stiskem tlačítka změnit druh proudu nebo přepnout z horní na ruční sprchu.

Druhy proudů



PowderRain

Relaxační, mikrojemné kapičky, které jemně a tiše zahalují tělo. Voda se promění v jemný plášť, který smyslně obejme tělo. Pro smyslné sprchování a hlubokou relaxaci.



Intense PowderRain

Intenzivní proud složený z mikrojemných kapiček. Počet kapiček je mnohem vyšší a poskytuje tak extrémně účinný způsob oplachování šamponu. Voda na kůži působí sametově měkce a ultralehce, velmi málo se rozstřikuje.



IntenseRain

Povzbuzující vodní proudy, které smyjí únavu a okamžitě navodí pocit čistoty a probuzení. Perfektní a rychlý způsob, jak se po celý nadcházející den cítit fit. Silný proud také snadno opláchne šampon z vlasů.

Druhy proudů



Rain

Osvěžující a energizující každodenní požitek ze sprchování s dostatečně plným sprchovým deštěm. Tento typ proudu s malými vývody na sprchové hlavici účinně slouží k důkladnému opláchnutí šamponu.



Masáž

Povzbuzující proud, který uklidňuje a zařídí, aby se každodenní stres spláchl do odtoku. Vodní proudy jsou koncentrované, aby ule- vily namoženým svalům. Pro každodenní příjemnou a uvolňující sprchu, jako v lázních.



normální proud

Univerzální sprchový proud den co den. Sprchový déšť hýčká plnými, lehkými a bohatými kapkami. Plný vodní proud je skvělý na mytí vlasů a splachování šamponu.

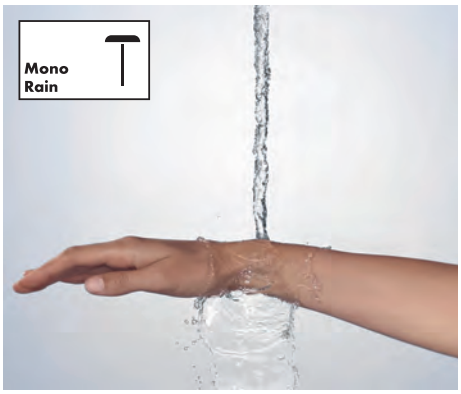

MonoRain

Koncentrovaný a extrémně jemný proud pro dobrý pocit. Typ soustředěného proudu je ideální pro hydroterapeutické sprchování a procedury se studenou vodou. Pro každého, kdo si rád odpočine ve sprše nebo ve vaně.



Šampon

Intenzivní vodní proud, jenž spláchne šampon během okamžiku. A nejen to: Vysoce účinný proud povzbudí každé ráno nebo po cvičení tělo i mysl. Pro pohodu po celý rok.



SoftRain

Vodní proudy, které jemně hladí a krouží kolem těla. Akt laskavosti pro kůži, mysl i duši. Dokonalý způsob, jak se ráno probudit, zotavit se po cvičení nebo spláchnout stres z náročného dne.

Druhy proudů



TurboRain

Povzbuzující víceúčelový proud, který dělá čest svému jménu. Pomocí Turbo zajistí dešťové proudy účinné a uklidňující sprchování. Ideální pro ty, kteří hledají rychlý a nekomplikovaný způsob, jak se osvěžit.



Whirl

Rotující vodní proudy pro příjemné osprchování každodenního napětí. Jednotlivé proudy se kolem sebe spirálovitě ovíjejí a svým jemným masážním tlakem pomáhají uvolňovat napětí.



RainAir

Jemné kapičky obohacené vzduchem z luxusního sprchového deště jsou na pokožce hedvábně jemné a vytvářejí tak požitkářskou sprchu. Tento typ proudu je navíc velmi účinný a dostatečně důkladný, aby opláchl šampon.

Povrchová úprava

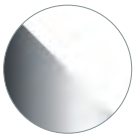

bílá/chrom

-400



chrom

-000



kartáčovaný bronz

-140



kartáčovaný černý chrom

-340



leštěný vzhled zlata

-990

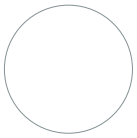

matná bílá

-700



matná černá

-670

Rainfinity Sprchové sady 3jet se sprchovou tyčí S Puro

Vlastnosti všech variant

- obsah balení: ruční sprcha, sprchová hadice, jezdec, sprchová tyč
- velikost sprchové hlavice: 130 mm
- druh proudu: PowderRain, Intense PowderRain, MonoRain
- pohodlná volba proudu tlačítkem Select
- povrch disku vodních paprsků: grafitová povrchová úprava
- QuickClean: usazeniny vodního kamene a nečistoty lze jednoduše setřít prstem
- výškově nastavitelný jezdec s aretací jezdce tlačítkem
- jezdec otočný na trubce pro obsluhu zleva nebo zprava
- profilová trubka: kulatá
- průměr sprchové tyče: 22 mm
- otočná koncovka zabraňuje zamotání hadice

90

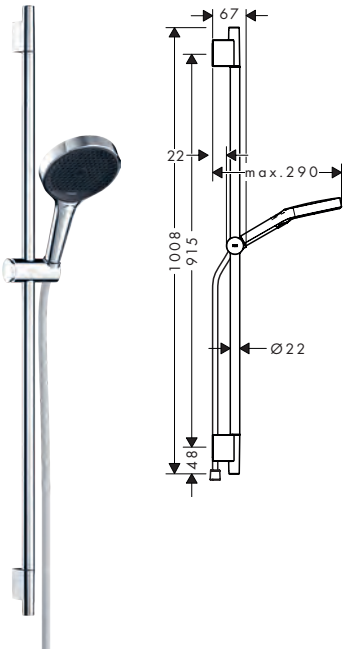

65

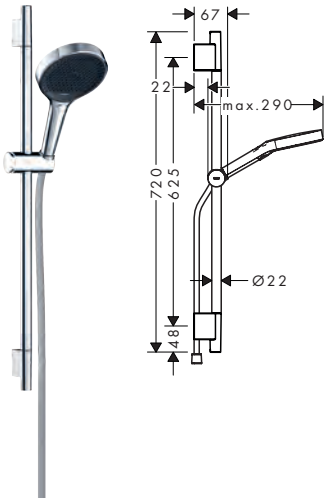

Speciální funkce

EcoSmart

Techniky

XXL Performance · Select · Quick Clean · Push slider

Druhy proudů

Powder Rain · Intense Powder Rain · Mono Rain

Certifikáty/prohlášení

EPD

Přehled dalších variant

Verze	Rozteč otvorů (mm)	Velikost sprchové hlavice	Druhy proudu	Funkční od (l/min)	Max. průtok při tlaku 3 bary (l/min)	Minimální tlak průtoku (bar)	Povrchová úprava	Obj.č.	EUR
90	915	130	PowderRain, Intense PowderRain, MonoRain	6,6	8,5	1	chrom	28744000	306,90
							kartáčovaný bronz	28744140	460,20
							kartáčovaný černý chrom	28744340	460,20
							matná černá	28744670	398,90
							matná bílá	28744700	398,90
							leštěný vzhled zlata	28744990	460,20
90	915	130	PowderRain, Intense PowderRain, MonoRain	5,7	14	1,1	chrom	28743000	306,90
							kartáčovaný bronz	28743140	460,20
							kartáčovaný černý chrom	28743340	460,20
							matná černá	28743670	398,90
							matná bílá	28743700	398,90
							leštěný vzhled zlata	28743990	460,20
65	625	130	PowderRain, Intense PowderRain, MonoRain	6,6	8,5	1	chrom	28746000	295,90
							kartáčovaný bronz	28746140	443,90
							kartáčovaný černý chrom	28746340	443,90
							matná černá	28746670	384,70
							matná bílá	28746700	384,70
							leštěný vzhled zlata	28746990	443,90

Další informace o tomto produktu naleznete na další stránce.

Míry na rozměrových náčrtech jsou v mm.
Technická specifikace výrobků a měrné jednotky mohou být změněny.

Rainfinity Sprchové sady 3jet se sprchovou tyčí S Puro

Přehled dalších variant

Verze	Rozteč otvorů (mm)	Velikost sprchové hlavice	Druhy proudu	Funkční od (l/min)	Max. průtok při tlaku 3 bary (l/min)	Minimální tlak průtoku (bar)	Povrchová úprava	Obj.č.	EUR
65	625	130	PowderRain, Intense PowderRain, MonoRain	5,7	14	1,1	chrom	28745000	295,90
							kartáčovaný bronz	28745140	443,90
							kartáčovaný černý chrom	28745340	443,90
							matná černá	28745670	384,70
							matná bílá	28745700	384,70
							leštěný vzhled zlata	28745990	443,90

Obsah balení:		Obsaženo v	Obj.č.
	Rainfinity Ruční sprcha 130 3jet EcoSmart	28744XXX 28746XXX	26865XXX
	Rainfinity Ruční sprcha 130 3 jet	28743XXX 28745XXX	26864XXX
	Designflex Textilní sprchová hadice 160 cm	28744XXX 28743XXX 28746XXX 28745XXX	28260XXX

Míry na rozměrových náčrtech jsou v mm.
Technická specifikace výrobků a měrné jednotky mohou být změněny.

Rainfinity Sprchové sady 3jet se sprchovou tyčí Unica E

Vlastnosti všech variant

- velikost sprchové hlavice: 130 mm
- druh proudu: PowderRain, Intense PowderRain, MonoRain
- pohodlná volba proudu tlačítkem Select
- povrch disku vodních paprsků: grafitová povrchová úprava
- QuickClean: usazeniny vodního kamene a nečistoty lze jednoduše setřít prstem
- povrch poličky: chrom
- polička vyrobená z bezpečnostního skla
- Jezdec nastavitelný až do 90°, otáčí se doleva a doprava, nahoru a dolů
- držáky na stěnu z plastu
- typ sprchové tyče: plochý hliníkový profil s povrchem z bezpečnostního skla
- povrchová úprava sprchové tyče: chrom
- profilová trubka: hranatý
- 41 mm šířka tyče
- otočná koncovka zabraňuje zamotání hadice

150



90



Speciální funkce

EcoSmart

Techniky

XXL Performance | Select | Quick Clean

Druhy proudů

Powder Rain | Intense Powder Rain | Mono Rain

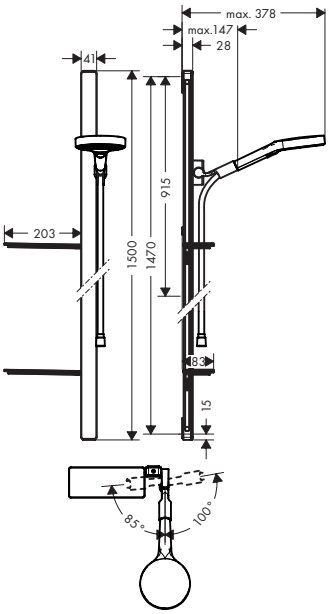

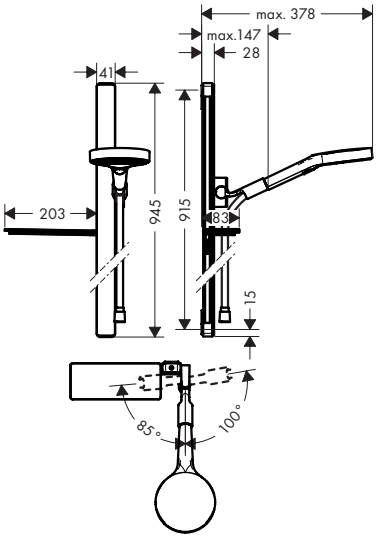

Přehled dalších variant

Verze	Délka sprchové tyče (mm)	Velikost sprchové hlavice	Druhy proudu	Max. průtok při tlaku 3 bary (l/min)	Minimální tlak průtoku (bar)	Polička	Povrchová úprava	Obj.č.	EUR
150	1500	130	PowderRain, Intense PowderRain, MonoRain	8,5	1,5	2	chrom	27674000	589,60
150	1500	130	PowderRain, Intense PowderRain, MonoRain	14	1	2	chrom	27673000	589,60

Další informace o tomto produktu naleznete na další stránce.

Míry na rozměrových náčrtech jsou v mm.
Technická specifikace výrobků a měrné jednotky mohou být změněny.

Sprchové sady

Rainfinity Sprchové sady 3jet se sprchovou tyčí Unica E

Přehled dalších variant

Verze	Délka sprchové tyče (mm)	Velikost sprchové hlavice	Druhy proudu	Max. průtok při tlaku 3 bary (l/min)	Minimální tlak průtoku (bar)	Polička	Povrchová úprava	Obj.č.	EUR
90	945	130	PowderRain, Intense PowderRain, MonoRain	8,5	1,5	1	chrom	27672000	457,20
90	945	130	PowderRain, Intense PowderRain, MonoRain	14	1	1	chrom	27671000	457,20

Obsah balení:		Obsaženo v	Obj.č.
	Rainfinity Ruční sprcha 130 3jet EcoSmart	27674000 27672000	26865000
	Rainfinity Ruční sprcha 130 3 jet	27673000 27671000	26864000
	Casetta Miska na mýdlo/polička	27674000 27673000 27672000 27671000	26511000
	Isiflex Sprchová hadice 160 cm	27674000 27673000 27672000 27671000	28276000

Raindance Select S Sprchové sady 3jet se sprchovou tyčí S Puro

Vlastnosti všech variant

- obsah balení: ruční sprcha, sprchová tyč, sprchová hadice, jezdec, miska na mýdlo
- pohodlná volba proudu tlačítkem Select
- QuickClean: usazeniny vodního kamene a nečistoty lze jednoduše setřít prstem
- Jezdec nastavitelný až do 90°, otáčí se doleva a doprava, nahoru a dolů
- držáky na stěnu z plastu
- profilová trubka: kulatá
- průměr sprchové tyče: 22 mm
- otočná koncovka zabraňuje zamotání hadice

90



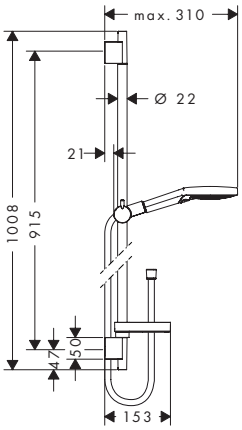

65



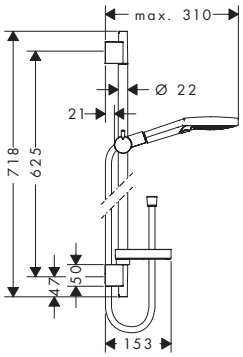

Speciální funkce

EcoSmart

Techniky

AirPower · XXL Performance · Select · Quick Clean

Druhy proudů

RainAir · Powder Rain · Rain · Whirl

Certifikáty/prohlášení

EPD

Míry na rozměrových náčrtech jsou v mm.
Technická specifikace výrobků a měrné jednotky mohou být změněny.

Raindance Select S Sprchové sady 3jet se sprchovou tyčí S Puro

Přehled dalších variant

Verze	Rozteč otvorů (mm)	Velikost sprchové hlavice	Druhy proudu	Funkční od (l/min)	Max. průtok při tlaku 3 bary (l/min)	Minimální tlak průtoku (bar)	Povrchová úprava	Obj.č.	EUR
90	915	120	RainAir, Whirl, Rain	6,8	8,5	1,5	chrom	26633000	243,40
90	915	120	Rain, RainAir, Whirl		15	1,4	chrom	26631000	243,40
							bílá/chrom	26631400	243,40
90	915	120	PowderRain, Rain, Whirl	5,6	11	1	chrom	27667000	248,30
65	625	120	Whirl, Rain, RainAir	6,8	8,5	1,5	chrom	26632000	235,60
65	625	120	PowderRain, Rain, Whirl	5,6	11	1	chrom	27654000	240,30
65	625	120	Rain, RainAir, Whirl		15	1	chrom	26630000	235,60
							bílá/chrom	26630400	235,60

Obsah balení:		Obsaženo v	Obj.č.
	Raindance Select S Ruční sprcha 120 3jet EcoSmart	26633000 26632000	26531000
	Raindance Select S Ruční sprcha 120 3jet	26631XXX 26630XXX	26530XXX
	Raindance Select S Ruční sprcha 120 3jet PowderRain	27667000 27654000	26014000
	Unica Sprchová tyč S Puro 90 cm se sprchovou hadicí Isiflex 160 cm	26633000 26631XXX 27667000	28631000
	Unica Sprchová tyč S Puro 65 cm se sprchovou hadicí Isiflex 160 cm	26632000 27654000 26630XXX	28632000
	Casetta Miska na mýdlo S Puro	26633000 26631XXX 27667000 26632000 27654000 26630XXX	28679000

Volitelné doplňky:		Pro	Povrchová úprava	Obj.č.	EUR
	Podložka pro vyrovnání obkladů	26631XXX 27667XXX 27654XXX 26630XXX	chrom	97450000	10,80

Míry na rozměrových náčrtech jsou v mm.
Technická specifikace výrobků a měrné jednotky mohou být změněny.

Raindance Select S Sprchové sady 3jet se sprchovou tyčí Unica Comfort

Vlastnosti všech variant

- obsah balení: ruční sprcha, sprchová tyč, odkládací polička, sprchová hadice, jezdec
- velikost sprchové hlavice: 125 mm
- druh proudu: RainAir, Rain, Whirl
- pohodlná volba proudu tlačítkem Select
- QuickClean: usazeniny vodního kamene a nečistoty lze jednoduše setřít prstem
- polička z plastu, povrchová úprava bílá
- Jezdec nastavitelný až do 90°, otáčí se doleva a doprava, nahoru a dolů
- maximální průtok při 3 barech: 15 l/min
- minimální průtokový tlak: 1,4 bar
- polička se dá při čištění sejmout
- držák sprchy může být odstraněn
- kovové držáky na stěnu
- profilová trubka: kulatá
- délka trubice: 1100 mm
- průměr sprchové tyče: 25 mm
- tyč na stěnu lze použít i jako madlo – nosnost 130 kg
- sprchová hadice s kónickou matkou na obou koncích
- otočná koncovka zabraňuje zamotání hadice
- kovový držák ruční sprchy

vpravo



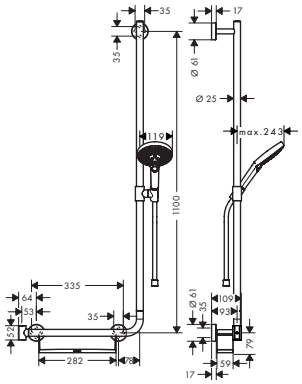

vlevo



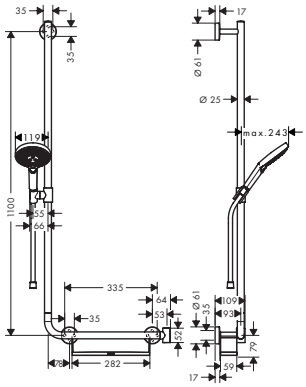

Techniky



Druhy proudů

Přehled dalších variant

Sprchová tyč	Délka sprchové tyče (mm)	Velikost sprchové hlavice	Druhy proudu	Max. průtok při tlaku 3 bary (l/min)	Minimální tlak průtoku (bar)	Povrchová úprava	Obj.č.	EUR
vpravo	1100	120	RainAir, Rain, Whirl	15	1,4	chrom	26326000	504,30
vlevo	1100	120	RainAir, Rain, Whirl	15	1,4	chrom	26324000	504,30

Obsah balení:		Obsaženo v	Obj.č.
	Unica Sprchová tyč Comfort 110 cm pravá verze	26326000	26404400
	Unica Sprchová tyč Comfort 110 cm levá verze	26324000	26403400
	Raindance Select S Ruční sprcha 120 3jet	26326000 26324000	26530000
	Isiflex Sprchová hadice 160 cm	26326000 26324000	28276000

Volitelné doplňky:		Povrchová úprava	Obj.č.	EUR
	Unica Opěrka pod nohy Comfort	chrom	26329000	187,30

Míry na rozměrových náčrtech jsou v mm.
Technická specifikace výrobků a měrné jednotky mohou být změněny.

Raindance Select S Sprchové sady 3jet se sprchovou tyčí Unica Comfort

Vlastnosti všech variant

- obsah balení: ruční sprcha, sprchová tyč, sprchová hadice, jezdec
- velikost sprchové hlavice: 125 mm
- druh proudu: Rain, RainAir, Whirl
- pohodlná volba proudu tlačítkem Select
- QuickClean: usazeniny vodního kamene a nečistoty lze jednoduše setřít prstem
- Jezdec nastavitelný až do 90°, otáčí se doleva a doprava, nahoru a dolů
- kovové držáky na stěnu
- profilová trubka: kulatá
- průměr sprchové tyče: 25 mm
- tyč na stěnu lze použít i jako madlo – nosnost 130 kg
- otočná koncovka zabraňuje zamotání hadice
- kovový držák ruční sprchy

90

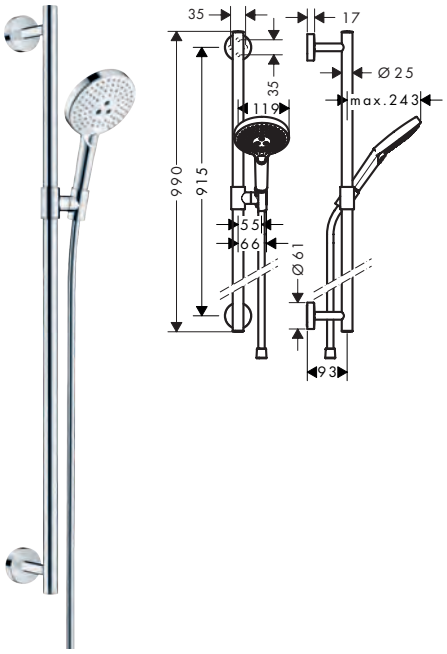

65

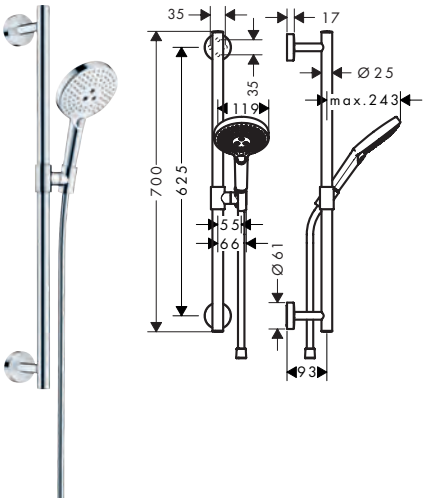

Speciální funkce

EcoSmart

Techniky

AirPower | XXL Performance | Select | Quick Clean

Druhy proudů

RainAir | Rain | Whirl

Přehled dalších variant

Verze	Rozteč otvorů (mm)	Velikost sprchové hlavice	Druhy proudu	Funkční od (l/min)	Max. průtok při tlaku 3 bary (l/min)	Minimální tlak průtoku (bar)	Povrchová úprava	Obj.č.	EUR
90	915	120	Rain, RainAir, Whirl	6,8	8,5	1,5	chrom	26323000	360,20
90	915	120	Rain, RainAir, Whirl		15	1,4	chrom	26322000	360,20
							bílá/chrom	26322400	360,20
65	625	120	Rain, RainAir, Whirl		15	1,4	chrom	26320000	345,90

Obsah balení:		Obsaženo v	Obj.č.
	Unica Sprchová tyč Comfort 90 cm	26323000 26322XXX	26402000
	Unica Sprchová tyč Comfort 65 cm	26320000	26401000
	Raindance Select S Ruční sprcha 120 3jet EcoSmart	26323000	26531000
	Raindance Select S Ruční sprcha 120 3jet	26322XXX 26320000	26530XXX
	Isiflex Sprchová hadice 160 cm	26323000 26322XXX 26320000	28276000

Další informace o tomto produktu naleznete na další stránce.

Míry na rozměrových náčrtech jsou v mm.
Technická specifikace výrobků a měrné jednotky mohou být změněny.

Raindance Select S Sprchové sady 3jet se sprchovou tyčí Unica Comfort

Volitelné doplňky:		Pro	Povrchová úprava	Obj.č.	EUR
	Unica Opěrka pod nohy Comfort	26322XXX 26320XXX	chrom	26329000	187,30
	Unica Madlo Comfort s poličkou a sprchovým držákem	26322XXX 26320XXX	bílá/chrom	26328400	182,70

Unica Madlo Comfort s poličkou a sprchovým držákem

Vlastnosti

- obsah balení: madlo, polička, držák sprchy
- sprchový držák lze namontovat na obě strany
- držák sprchy může být odstraněn
- polička vyrobená z plastu
- polička se dá při čištění sejmout
- pevná poloha držáku
- průměr tyče rukojeti: 25 mm
- materiál: mosaz



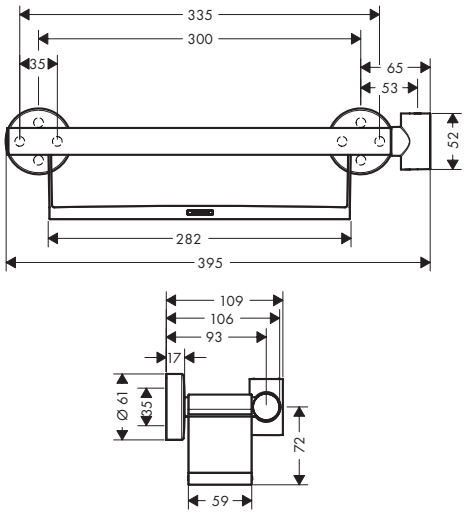

Povrchová úprava	Obj.č.	EUR
bílá/chrom	26328400	182,70

Volitelné doplňky:		Povrchová úprava	Obj.č.	EUR
	Unica Opěrka pod nohy Comfort	chrom	26329000	187,30

Unica Opěrka pod nohy Comfort

Vlastnosti

- protiskluzová opěrka pod nohy
- upevnění na stěnu
- materiál: kov
- délka: 284 mm
- s materiálem pro montáž
- skryté upevnění
- rozteč otvorů: 192 mm



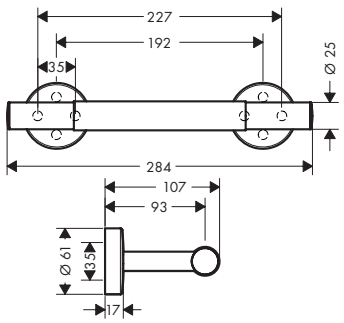

Povrchová úprava	Obj.č.	EUR
chrom	26329000	187,30

Míry na rozměrových náčrtech jsou v mm.
Technická specifikace výrobků a měrné jednotky mohou být změněny.

Raindance Select E Sprchové sady 3jet se sprchovou tyčí S Puro

Vlastnosti všech variant

- obsah balení: ruční sprcha, sprchová tyč, sprchová hadice, jezdec, miska na mýdlo
- velikost sprchové hlavice: 120 mm
- pohodlná volba proudu tlačítkem Select
- QuickClean: usazeniny vodního kamene a nečistoty lze jednoduše setřít prstem
- Jezdec nastavitelný až do 90°, otáčí se doleva a doprava, nahoru a dolů
- držáky na stěnu z plastu
- profilová trubka: kulatá
- průměr sprchové tyče: 22 mm
- otočná koncovka zabraňuje zamotání hadice

90



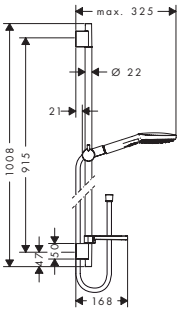

65



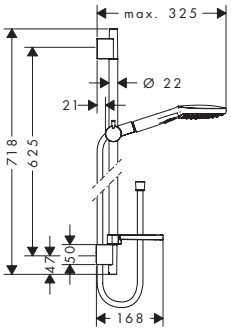

Speciální funkce

EcoSmart

Techniky

AirPower · XXL Performance · Select · Quick Clean

Druhy proudů

RainAir · Rain · Whirl

Certifikáty/prohlášení

EPD

Přehled dalších variant

Verze	Rozteč otvorů (mm)	Velikost sprchové hlavice	Druhy proudu	Funkční od (l/min)	Max. průtok při tlaku 3 bary (l/min)	Minimální tlak průtoku (bar)	Povrchová úprava	Obj.č.	EUR
90	915	120	RainAir, Rain, Whirl	6,8	8,5	1,5	chrom	26623000	243,40
							bílá/chrom	26623400	243,40
90	915	120	RainAir, Rain, Whirl	8	14,4	1	chrom	26621000	243,40
							bílá/chrom	26621400	243,40
65	625	120	Rain, RainAir, Whirl	6,8	8,5	1,5	chrom	26622000	235,60
							bílá/chrom	26622400	235,60
65	625	120	Rain, RainAir, Whirl	8	14,4	1	chrom	26620000	235,60
							bílá/chrom	26620400	235,60

Další informace o tomto produktu naleznete na další stránce.

Míry na rozměrových náčrtech jsou v mm.
Technická specifikace výrobků a měrné jednotky mohou být změněny.

Raindance Select E Sprchové sady 3jet se sprchovou tyčí S Puro

Obsah balení:		Obsaženo v	Obj.č.
	Raindance Select E Ruční sprcha 120 3jet EcoSmart	26623XXX 26622XXX	26521XXX
	Raindance Select E Ruční sprcha 120 3jet	26621XXX 26620XXX	26520XXX
	Unica Sprchová tyč S Puro 90 cm se sprchovou hadicí Isiflex 160 cm	26623XXX 26621XXX	28631000
	Unica Sprchová tyč S Puro 65 cm se sprchovou hadicí Isiflex 160 cm	26622XXX 26620XXX	28632000
	Casetta Miska na mýdlo E	26623XXX 26621XXX 26622XXX 26620XXX	26519000

Volitelné doplňky:		Pro	Povrchová úprava	Obj.č.	EUR
	Podložka pro vyrovnání obkladů	26621XXX 26622XXX 26620XXX	chrom	97450000	10,80

Míry na rozměrových náčrtech jsou v mm.
Technická specifikace výrobků a měrné jednotky mohou být změněny.

Raindance Select S Sprchové sady 3jet se sprchovou tyčí Unica E

Vlastnosti všech variant

- druh proudu: Rain, RainAir, Whirl
- pohodlná volba proudu tlačítkem Select
- QuickClean: usazeniny vodního kamene a nečistoty lze jednoduše setřít prstem
- povrch poličky: chrom
- polička vyrobená z bezpečnostního skla
- Jezdec nastavitelný až do 90°, otáčí se doleva a doprava, nahoru a dolů
- držáky na stěnu z plastu
- typ sprchové tyče: plochý hliníkový profil s povrchem z bezpečnostního skla
- povrchová úprava sprchové tyče: chrom
- profilová trubka: hranatý
- 41 mm šířka tyče
- otočná koncovka zabraňuje zamotání hadice

150

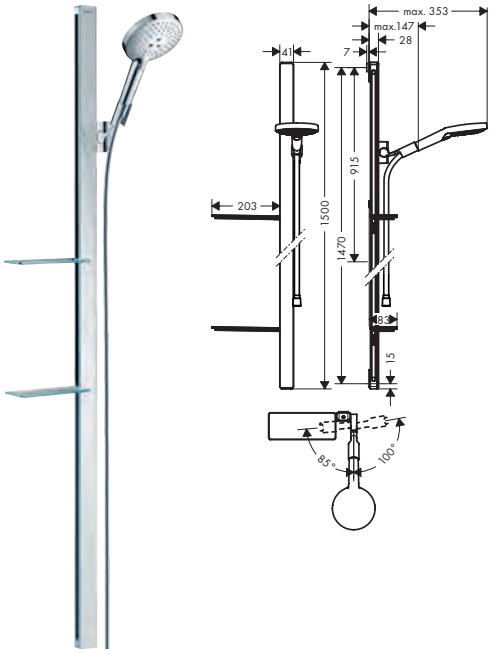

90

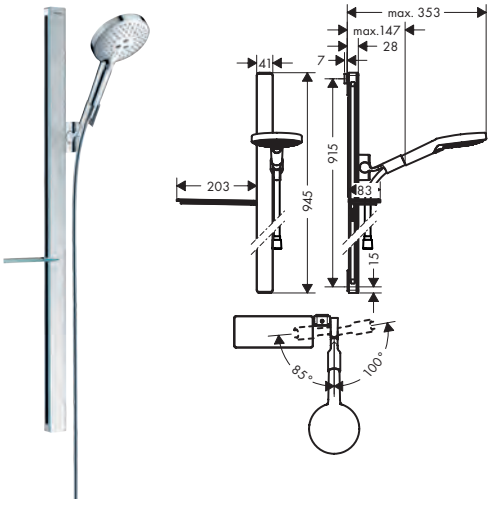

Speciální funkce

EcoSmart

Techniky

AirPower · XXL Performance · Select · Quick Clean

Druhy proudů

RainAir · Rain · Whirl

Přehled dalších variant

Verze	Délka sprchové tyče (mm)	Velikost sprchové hlavice	Max. průtok při tlaku 3 bary (l/min)	Minimální tlak průtoku (bar)	Polička	Povrchová úprava	Obj.č.	EUR
150	1500	120	15	1	2	chrom	27646000	600,40
90	945	120	8,5	1,5	1	chrom	27649000	460,70
90	945	120	15	1	1	chrom	27648000	460,70
						bílá/chrom	27648400	460,70

27648400	Povrch poličky: bílá.
27648400	Povrchová úprava sprchové tyče: bílá.

Obsah balení:		Obsaženo v	Obj.č.
	Raindance Select S Ruční sprcha 120 3jet	27648XXX 27646000	26530XXX
	Raindance Select S Ruční sprcha 120 3jet EcoSmart	27649000	26531000
	Unica Sprchová tyč E 150 cm se sprchovou hadicí Isiflex 160 cm a poličkami	27646000 27649000	27645000
	Unica Sprchová tyč E 90 cm se sprchovou hadicí Isiflex 160 cm	27648XXX	27640XXX
	Casetta Miska na mýdlo/polička	27648XXX 27646000 27649000	26511XXX

Volitelné doplňky:		Pro	Povrchová úprava	Obj.č.	EUR
	Casetta Miska na mýdlo/polička	27649XXX	chrom	26511000	83,80

Míry na rozměrových náčrtech jsou v mm.
Technická specifikace výrobků a měrné jednotky mohou být změněny.

Pulsify S Sprchové sady 1jet se sprchovou tyčí S Puro

Vlastnosti všech variant

- obsah balení: tyčová ruční sprcha, sprchová tyč, sprchová hadice, jezdec
- velikost sprchové hlavice: 98 x 24 mm
- druh proudu: PowderRain
- QuickClean: usazeniny vodního kamene a nečistoty lze jednoduše setřít prstem
- minimální průtokový tlak: 0,5 baru
- jezdec pro pravou a levou instalaci
- jezdec s aretačním mechanismem
- držáky na stěnu z plastu
- typ sprchové tyče: otočná sprchová tyč
- profilová trubka: hranatá
- sprchová hadice s kónickou matkou na obou koncích
- otočná koncovka zabraňuje zamotání hadice
- jezdec z plastu/kovu

90

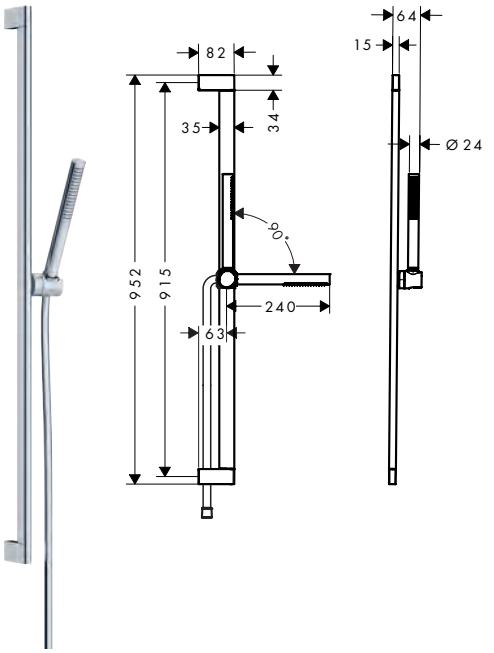

65

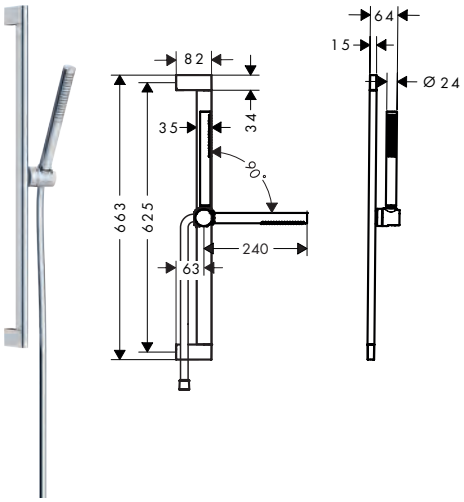

Speciální funkce

Eco Smart+ | EcoSmart

Techniky

Quick Clean

Druhy proudů

Powder Rain

Přehled dalších variant

	Verze	Délka sprchové tyče (mm)	Velikost sprchové hlavice	Druhy proudu	Max. průtok při tlaku 3 bary (l/min)	Povrchová úprava	Obj.č.	EUR
	90	950	98/24	PowderRain	5,4	chrom	24383000	305,90
						matná černá	24383670	428,30
						matná bílá	24383700	428,30
	90	950	98/24	PowderRain	8,5	chrom	24382000	305,90
						matná černá	24382670	428,30
						matná bílá	24382700	428,30
	65	663	98/24	PowderRain	5,4	chrom	24373000	300,40
						matná černá	24373670	420,50
						matná bílá	24373700	420,50
	65	663	98/24	PowderRain	8,5	chrom	24372000	300,40
						matná černá	24372670	420,50
						matná bílá	24372700	420,50

Obsah balení:		Obsaženo v	Obj.č.
	Pulsify S Tyčová ruční sprcha 100 1jet EcoSmart+	24383XXX 24373XXX	24126XXX
	Pulsify S Tyčová ruční sprcha 100 1jet EcoSmart	24382XXX 24372XXX	24125XXX
	Unica Sprchová tyč S Puro 90 cm se snadno posuvným držákem ruční sprchy a sprchovou hadicí Isiflex 160 cm	24383XXX 24382XXX	24405XXX
	Unica Sprchová tyč S Puro 65 cm se snadno posuvným držákem ruční sprchy a sprchovou hadicí Isiflex 160 cm	24373XXX 24372XXX	24402XXX

Míry na rozměrových náčrtech jsou v mm.
Technická specifikace výrobků a měrné jednotky mohou být změněny.

Pulsify Select S Sprchové sady 3jet se sprchovou tyčí Unica S

Vlastnosti všech variant

- obsah balení: ruční sprcha, sprchová hadice, jezdec, sprchová tyč
- velikost sprchové hlavice: 105 mm
- druh proudu: PowderRain, IntenseRain, Massage
- pohodlná volba proudu tlačítkem Select
- QuickClean: usazeniny vodního kamene a nečistoty lze jednoduše setřít prstem
- výškově nastavitelný jezdec s aretací jezdce tlačítkem
- jezdec otočný na trubce pro obsluhu zleva nebo zprava
- držáky na stěnu z plastu
- profilová trubka: kulatá
- průměr sprchové tyče: 22 mm
- sprchová hadice s kónickou matkou na obou koncích
- otočná koncovka zabraňuje zamotání hadice
- jezdec z plastu/kovu

90

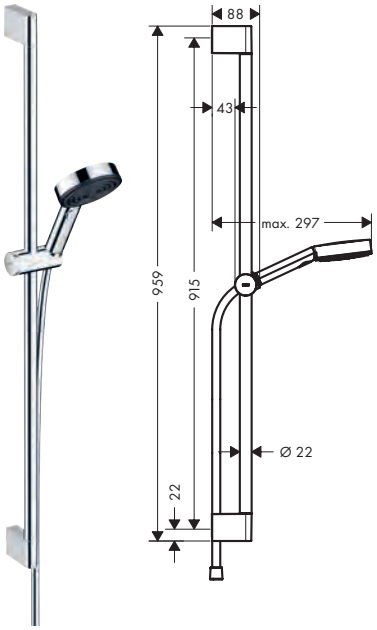

65

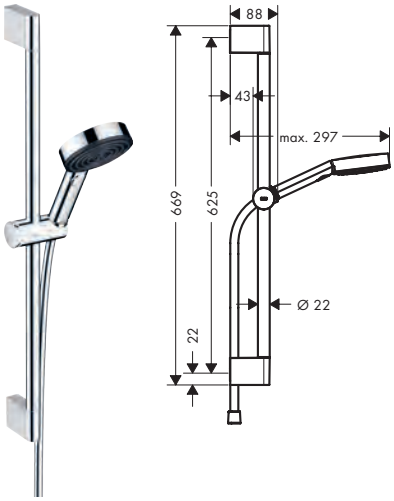

Speciální funkce

EcoSmart

Techniky

XXL Performance · Select · Quick clean · Push slider

Druhy proudů

Powder Rain · Intense Rain · Massage

Certifikáty/prohlášení

EPD

Přehled dalších variant

Verze	Délka sprchové tyče (mm)	Velikost sprchové hlavice	Sprchový efekt	Druhy proudu	Max. průtok při tlaku 3 bary (l/min)	Minimální tlak průtoku (bar)	Povrchová úprava	Obj.č.	EUR
90	959	105	Relaxation	PowderRain, IntenseRain, Massage	6,9	1,6	chrom	24171000	134,50
							matná černá	24171670	188,40
							matná bílá	24171700	188,40
90	959	105	Relaxation	PowderRain, IntenseRain, Massage	11,4	1	chrom	24170000	134,50
							matná černá	24170670	188,40
							matná bílá	24170700	188,40
65	669	105	Relaxation	PowderRain, IntenseRain, Massage	6,9	1,6	chrom	24161000	116,30
							matná černá	24161670	162,60
							matná bílá	24161700	162,60
65	669	105	Relaxation	PowderRain, IntenseRain, Massage	11,4	1	chrom	24160000	116,30
							matná černá	24160670	162,60
							matná bílá	24160700	162,60

Obsah balení:		Obsaženo v	Obj.č.
	Pulsify Select S Ruční sprcha 105 3jet Relaxation EcoSmart	24171XXX 24161XXX	24111XXX
	Pulsify Select S Ruční sprcha 105 3jet Relaxation	24170XXX 24160XXX	24110XXX
	Unica Sprchová tyč S 90 cm s jezdcem Push a sprchovou hadicí Isiflex 160 cm	24171000 24170000	24401000
	Unica Sprchová tyč S 65 cm s jezdcem s tlačítkem Push a sprchovou hadicí Isiflex 160 cm	24161000 24160000	24400000

Míry na rozměrových náčrtech jsou v mm.
Technická specifikace výrobků a měrné jednotky mohou být změněny.

Pulsify E Sprchové sady 1jet se sprchovou tyčí Unica E

Vlastnosti všech variant

- obsah balení: sprchová tyč, sprchová hadice, jezdec, tyčová ruční sprcha
- velikost sprchové hlavice: 100 × 25 mm
- druh proudu: PowderRain
- QuickClean: usazeniny vodního kamene a nečistoty lze jednoduše setřít prstem
- jezdec pro pravou a levou instalaci
- jezdec s aretačním mechanismem
- držáky na stěnu z plastu
- typ sprchové tyče: otočná sprchová tyč
- profilová trubka: hranatá
- sprchová hadice s kónickou matkou na obou koncích
- otočná koncovka zabraňuje zamotání hadice
- kovový držák ruční sprchy

90

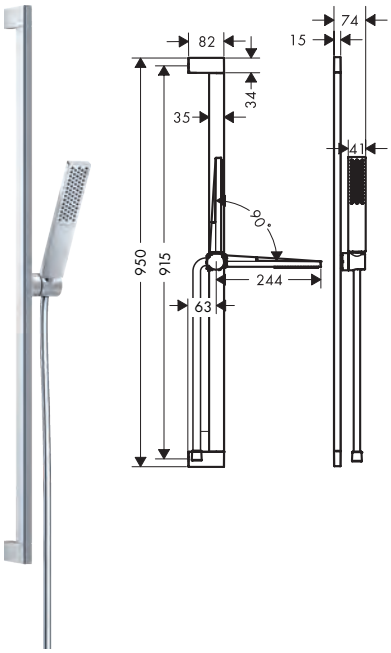

65

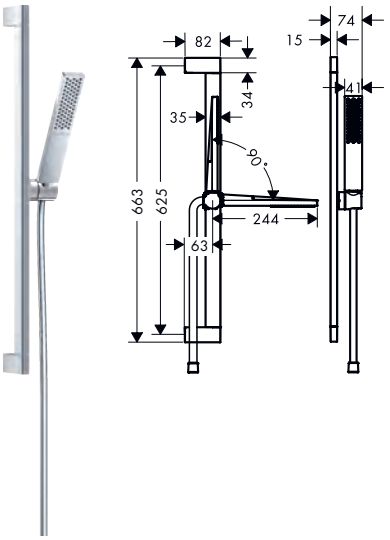

Speciální funkce

Techniky

Druhy proudů

Certifikáty/prohlášení

Přehled dalších variant

	Verze	Rozteč otvorů (mm)	Velikost sprchové hlavice	Druhy proudu	Funkční od (l/min)	Max. průtok při tlaku 3 bary (l/min)	Minimální tlak průtoku (bar)	Povrchová úprava	Obj.č.	EUR
	90	915	100	PowderRain	3,4	5	0,9	chrom	24381000	305,90
								matná černá	24381670	428,30
								matná bílá	24381700	428,30
	90	915	100	PowderRain	4,8	8	0,8	chrom	24380000	305,90
								matná černá	24380670	428,30
								matná bílá	24380700	428,30
	65	625	100	PowderRain	3,4	5	0,9	chrom	24371000	300,40
								matná černá	24371670	420,50
								matná bílá	24371700	420,50
	65	625	100	PowderRain	4,8	8	0,8	chrom	24370000	300,40
								matná černá	24370670	420,50
								matná bílá	24370700	420,50

Obsah balení:		Obsaženo v	Obj.č.
	Pulsify E Tyčová ruční sprcha 100 1jet EcoSmart+	24381XXX 24371XXX	24321XXX
	Pulsify E Tyčová ruční sprcha 100 1jet EcoSmart	24380XXX 24370XXX	24320XXX
	Unica Sprchová tyč E Puro 90 cm se snadno posuvným držákem ruční sprchy a sprchovou hadicí Isiflex 160 cm	24381XXX 24380XXX	24403XXX
	Unica Sprchová tyč E Puro 65 cm se snadno posuvným držákem ruční sprchy a sprchovou hadicí Isiflex 160 cm	24371XXX 24370XXX	24404XXX

Míry na rozměrových náčrtech jsou v mm.
Technická specifikace výrobků a měrné jednotky mohou být změněny.

Croma Select S Sprchové sady Multi Vario 1jet se sprchovou tyčí Unica Croma

Vlastnosti všech variant

- velikost sprchové hlavice: 110 mm
- QuickClean: usazeniny vodního kamene a nečistoty lze jednoduše setřít prstem
- držáky na stěnu z plastu
- profilová trubka: kulatá
- průměr sprchové tyče: 22 mm
- otočná koncovka zabraňuje zamotání hadice

90

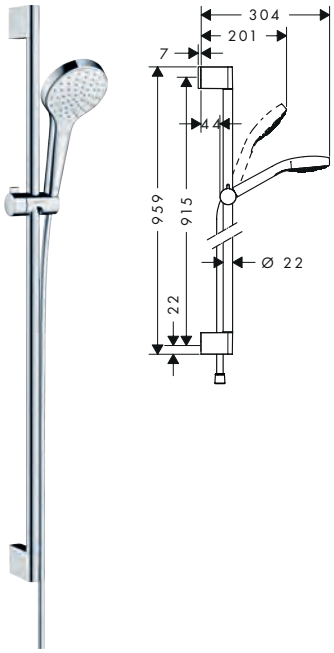

65

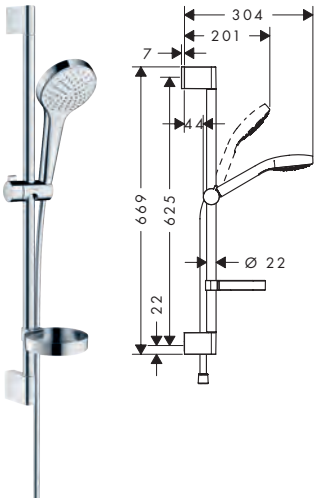

Speciální funkce

EcoSmart

Techniky

XXL Performance · Select · Quick Clean

Druhy proudů

Intense Rain · Massage · Rain · SoftRain · Turbo Rain

Certifikáty/prohlášení

EPD

Přehled dalších variant

Verze	Délka sprchové tyče (mm)	Počet proudů	Druhy proudu	Max. průtok při tlaku 3 bary (l/min)	Minimální tlak průtoku (bar)	miska na mýdlo	Select	Povrchová úprava	Obj.č.	EUR
90 Multi	959	3	IntenseRain, SoftRain, Massage	9	1,2	–	■	bílá/chrom	26571400	163,70
90 Vario	959	3	Rain, TurboRain, IntenseRain	9	1,2	–	■	bílá/chrom	26573400	144,60
90 1jet	959	1	Rain	16	1	–	–	bílá/chrom	26574400	129,20
65 Multi	669	3	IntenseRain, SoftRain, Massage	9	1	–	■	bílá/chrom	26561400	155,90
65 Multi	669	3	IntenseRain, SoftRain, Massage	16	1	–	■	bílá/chrom	26560400	155,90
65 Vario	669	3	Rain, TurboRain, IntenseRain	9	1,2	–	■	bílá/chrom	26563400	136,50
65 Vario	669	3	Rain, TurboRain, IntenseRain	14,7	1	■	■	bílá/chrom	26566400	144,60
65 Vario	669	3	Rain, TurboRain, IntenseRain	14,7	1	–	■	bílá/chrom	26562400	136,50
65 1jet	669	1	Rain	16	1	–	–	bílá/chrom	26564400	121,50

Další informace o tomto produktu naleznete na další stránce.

Míry na rozměrových náčrtech jsou v mm.
Technická specifikace výrobků a měrné jednotky mohou být změněny.

Croma Select S Sprchové sady Multi Vario 1jet se sprchovou tyčí Unica Croma

Obsah balení:		Obsaženo v	Obj.č.
	Croma Select S Ruční sprcha 110 Multi EcoSmart	26571400 26561400	26801400
	Croma Select S Ruční sprcha 110 Vario EcoSmart	26573400 26563400	26803400
	Croma S Ruční sprcha Croma Select S 110 1jet	26574400 26564400	26804400
	Croma Select S Ruční sprcha Multi	26560400	26800400
	Croma Select S Ruční sprcha Vario	26566400 26562400	26802400
	Unica Sprchová tyč Crometta 65 cm se sprchovou hadicí	26561400 26563400	27615000
	Casetta Miska na mýdlo C	26566400	28678000

Volitelné doplňky:		Povrchová úprava	Obj.č.	EUR
	Podložka pro vyrovnání obkladů	chrom	97450000	10,80

Croma Select E Sprchové sady Multi Vario 1jet se sprchovou tyčí Unica Croma

Vlastnosti všech variant

- obsah balení: ruční sprcha, sprchová tyč, sprchová hadice, jezdec
- velikost sprchové hlavice: 110 mm
- QuickClean: usazeniny vodního kamene a nečistoty lze jednoduše setřít prstem
- úhel sklonu plynule stavitelný o 45°
- držáky na stěnu z plastu
- profilová trubka: kulatá
- průměr sprchové tyče: 22 mm
- otočná koncovka zabraňuje zamotání hadice

90



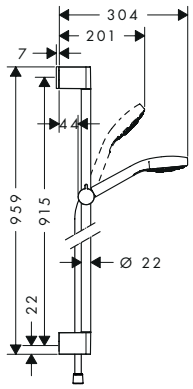

65



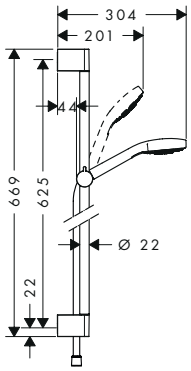

Speciální funkce



Techniky



Druhy proudů

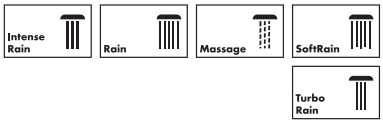

Míry na rozměrových náčrtech jsou v mm.
Technická specifikace výrobků a měrné jednotky mohou být změněny.

Croma Select E Sprchové sady Multi Vario 1jet se sprchovou tyčí Unica Croma

Přehled dalších variant

Verze	Délka sprchové tyče (mm)	Počet proudů	Druhy proudu	Max. průtok při tlaku 3 bary (l/min)	Minimální tlak průtoku (bar)	Select	Povrchová úprava	Obj.č.	EUR
90 Vario	959	3	TurboRain, IntenseRain, Rain	9	1,2	■	bílá/chrom	26593400	144,60
90 Multi	959	3	SoftRain, IntenseRain, Massage	9	1	■	bílá/chrom	26591400	163,70
90 Multi	959	3	SoftRain, IntenseRain, Massage	16	1	■	bílá/chrom	26590400	163,70
90 1jet	959	1	Rain	16	1	–	bílá/chrom	26594400	129,20
65 Vario	669	3	Rain, TurboRain, IntenseRain	9	1	■	bílá/chrom	26583400	136,50
65 Vario	669	3	TurboRain, IntenseRain, Rain	14,7	1	■	bílá/chrom	26582400	136,50
65 Multi	669	3	IntenseRain, Massage, SoftRain	9	1	■	bílá/chrom	26581400	155,90
65 1jet	669	1	Rain	16	1	–	bílá/chrom	26584400	121,50

Obsah balení:		Obsaženo v	Obj.č.
	Unica Sprchová tyč Croma 90 cm	26591400 26590400	26506000
	Unica Sprchová tyč Croma 65 cm	26582400 26581400	26505000
	Croma Select E Ruční sprcha 110 Vario EcoSmart	26593400 26583400	26813400
	Croma Select E Ruční sprcha 110 Multi EcoSmart	26591400 26581400	26811400
	Croma Select E Ruční sprcha Multi	26590400	26810400
	Croma Select E Ruční sprcha Vario	26582400	26812400
	Isiflex Sprchová hadice 160 cm	26593400 26591400 26590400 26583400 26582400 26581400	28276000

Volitelné doplňky:		Povrchová úprava	Obj.č.	EUR
	Podložka pro vyrovnání obkladů	chrom	97450000	10,80

Míry na rozměrových náčrtech jsou v mm.
Technická specifikace výrobků a měrné jednotky mohou být změněny.

Croma 100 Sprchové sady Vario se sprchovou tyčí Unica

Vlastnosti všech variant

- obsah balení: ruční sprcha, sprchová tyč, sprchová hadice, jezdec, miska na mýdlo
- velikost sprchové hlavice: 100 mm
- druh proudu: Rain, Shampoo, normální proud, Massage
- přepínání druhů proudu otočením disku vodních paprsků
- QuickClean: usazeniny vodního kamene a nečistoty lze jednoduše setřít prstem
- Jezdec nastavitelný až do 90°, otáčí se doleva a doprava, nahoru a dolů
- minimální průtokový tlak: 1 bar
- držáky na stěnu z plastu
- profilová trubka: kulatá
- průměr sprchové tyče: 22 mm
- otočná koncovka zabraňuje zamotání hadice

90

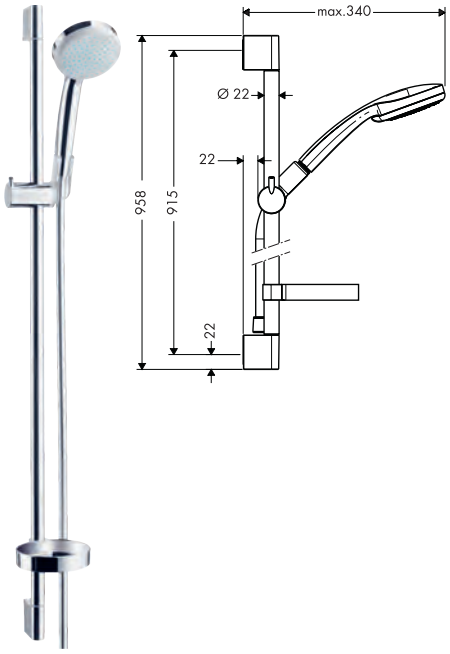

65

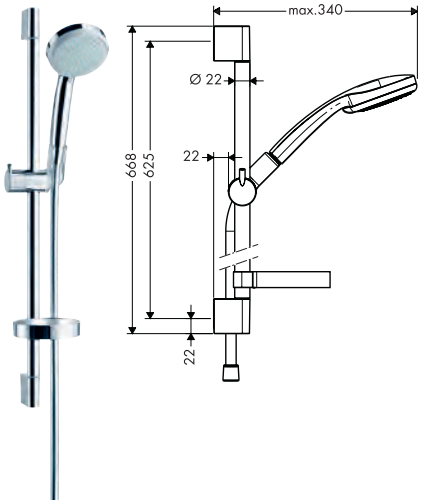

Speciální funkce

EcoSmart

Techniky

XXL Performance

Quick Clean

Druhy proudů

Normal

Rain

Massage

Shampoo

Přehled dalších variant

Verze	Rozteč otvorů (mm)	Velikost sprchové hlavice	Druhy proudu	Max. průtok při tlaku 3 bary (l/min)	Minimální tlak průtoku (bar)	Povrchová úprava	Obj.č.	EUR
90 Vario	915	100	Rain, Shampoo, normální proud, Massage	18	1	chrom	27771000	141,10
65 Vario		100	Rain, Shampoo, normální proud, Massage	9	1	chrom	27776000	130,20
65 Vario		100	Rain, Shampoo, normální proud, Massage	18	1	chrom	27772000	130,20

Obsah balení:		Obsaženo v	Obj.č.
	Croma 100 Ruční sprcha Vario	27771000 27772000	28535000
	Croma 100 Ruční sprcha Vario EcoSmart	27776000	28537000
	Casetta Miska na mýdlo C	27771000 27776000 27772000	28678000
	Isiflex Sprchová hadice 160 cm	27776000	28276000

Volitelné doplňky:		Povrchová úprava	Obj.č.	EUR
	Podložka pro vyrovnání obkladů	chrom	97450000	10,80

Míry na rozměrových náčrtech jsou v mm.
Technická specifikace výrobků a měrné jednotky mohou být změněny.

Crometta Sprchové sady Vario 1jet se sprchovou tyčí Croma

Vlastnosti všech variant

- velikost sprchové hlavice: 100 mm
- QuickClean: usazeniny vodního kamene a nečistoty lze jednoduše setřít prstem
- úhel sklonu plynule stavitelný o 45°
- minimální průtokový tlak: 1 bar
- držáky na stěnu z plastu
- profilová trubka: kulatá
- průměr sprchové tyče: 22 mm
- otočná koncovka zabraňuje zamotání hadice

90

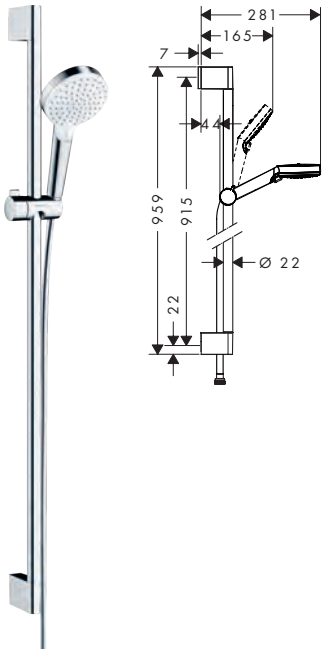

65



Speciální funkce

Eco Smart+ | EcoSmart

Techniky

XXL Performance | Quick Clean

Druhy proudů

Intense Rain | Rain

Certifikáty/prohlášení

EPD

Přehled dalších variant

	Verze	Délka sprchové tyče (mm)	Počet proudů	Druhy proudu	Max. průtok při tlaku 3 bary (l/min)	Minimální tlak průtoku (bar)	miska na mýdlo	Povrchová úprava	Obj.č.	EUR
	90 Vario	959	2	Rain, IntenseRain	6,7	1	–	bílá/chrom	26538400	70,60
	90 1jet	959	1	Rain	6,7	1	–	bílá/chrom	26539400	67,60
	65 Vario	669	2	Rain, IntenseRain	5,7	1	–	bílá/chrom	26555400	66,30
	65 Vario	669	2	Rain, IntenseRain	6,7	1	–	bílá/chrom	26534400	63,20
	65 Vario	669	2	Rain, IntenseRain	13,8	1	■	bílá/chrom	26553400	70,60
	65 1jet	669	1	Rain	5,7	1	–	bílá/chrom	26554400	63,20
	65 1jet	669	1	Rain	6,7	1	–	bílá/chrom	26535400	60,30

Obsah balení:		Obsaženo v	Obj.č.
	Crometta Ruční sprcha Vario EcoSmart	26538400 26534400	26332400
	Crometta Ruční sprcha 1jet EcoSmart	26539400 26535400	26333400
	Crometta Ruční sprcha Vario EcoSmart+	26555400	26336400
	Crometta Ruční sprcha 1jet EcoSmart+	26554400	26334400

Další informace o tomto produktu naleznete na další stránce.

Míry na rozměrových náčrtech jsou v mm.
Technická specifikace výrobků a měrné jednotky mohou být změněny.

Sprchové sady

Crometta Sprchové sady Vario 1jet se sprchovou tyčí Croma

Obsah balení:		Obsaženo v	Obj.č.
	Unica Sprchová tyč Croma 90 cm	26538400 26539400	26506000
	Unica Sprchová tyč Croma 65 cm	26555400 26534400 26553400 26554400 26535400	26505000
	Isiflex Sprchová hadice 160 cm	26538400 26539400 26555400 26534400 26553400 26554400 26535400	28276000
	Casetta Miska na mýdlo C	26553400	28678000

Volitelné doplňky:		Povrchová úprava	Obj.č.	EUR
	Podložka pro vyrovnání obkladů	chrom	97450000	10,80

Crometta 85 Sprchové sady Multi, Vario, 1jet

Vlastnosti všech variant

- velikost sprchové hlavice: 85 mm
- QuickClean: usazeniny vodního kamene a nečistoty lze jednoduše setřít prstem
- Jezdec nastavitelný až do 90°, otáčí se doleva a doprava, nahoru a dolů
- minimální průtokový tlak: 1 bar
- držáky na stěnu z plastu
- profilová trubka: kulatá
- průměr sprchové tyče: 22 mm

90

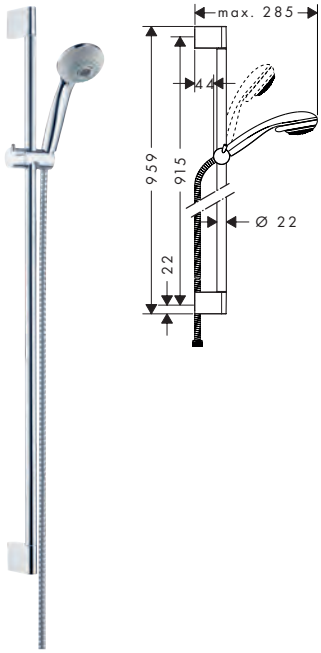

65

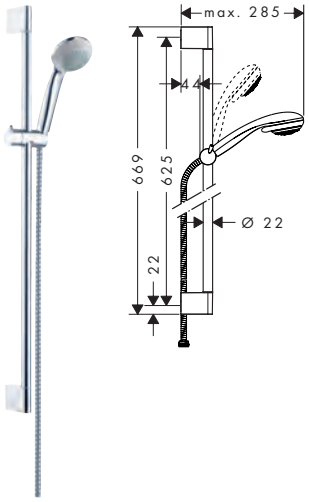

Speciální funkce

Eco Smart+

Techniky

AirPower · Quick Clean

Druhy proudů

Normal · Massage · Mono Rain

Certifikáty/prohlášení

EPD

Míry na rozměrových náčrtech jsou v mm.
Technická specifikace výrobků a měrné jednotky mohou být změněny.

Crometta 85 Sprchové sady Multi, Vario, 1jet

Přehled dalších variant

Verze	Délka sprchové tyče (mm)	Počet proudů	Druhy proudu	Max. průtok při tlaku 3 bary (l/min)	Minimální tlak průtoku (bar)	miska na mýdlo	Povrchová úprava	Obj.č.	EUR
90 Multi	959	3	Massage, MonoRain, normální proud	16	1	–	chrom	27766000	98,40
90 Vario	959	2	normální proud, Vario jet	17	1	–	chrom	27762000	79,70
90 1jet	959	1	normální proud	16	1	–	chrom	27729000	78,20
65 Vario	669	2	normální proud, Vario jet	17	1	■	chrom	27764000	83,10
65 Vario	669	2	normální proud, Vario jet	17	1	–	chrom	27763000	75,00
65 1jet	669	1	normální proud	6	1	–	chrom	27652000	85,40
65 1jet	669	1	normální proud	16	1	–	chrom	27728000	73,80

Obsah balení:		Obsaženo v	Obj.č.
	Crometta 85 Ruční sprcha Multi	27766000	28563000
	Crometta 85 Ruční sprcha Vario	27762000 27764000 27763000	28562000
	Crometta 85 Ruční sprcha Mono	27729000 27728000	28585000
	Crometta 85 Ruční sprcha Mono EcoSmart+	27652000	28561000
	Unica Sprchová tyč Crometta 90 cm se sprchovou hadicí	27766000 27762000 27729000	27614000
	Unica Sprchová tyč Crometta 65 cm se sprchovou hadicí	27764000 27763000 27652000 27728000	27615000
	Casetta Miska na mýdlo S	27764000	28684000

Volitelné doplňky:		Pro	Povrchová úprava	Obj.č.	EUR
	Casetta Miska na mýdlo C	27766XXX 27762XXX 27729XXX 27763XXX 27652XXX 27728XXX	chrom	28678000	19,40
	Podložka pro vyrovnání obkladů		chrom	97450000	10,80

Míry na rozměrových náčrtech jsou v mm.
Technická specifikace výrobků a měrné jednotky mohou být změněny.

Vernis Blend Sprchová sada Vario EcoSmart se sprchovou tyčí Crometta 65 cm

Vlastnosti

- obsah balení: ruční sprcha, sprchová tyč, sprchová hadice, jezdec
- velikost sprchové hlavice: 100 mm
- druh proudu: Rain, IntenseRain
- přepínání druhů proudu otočením disku vodních paprsků
- QuickClean: usazeniny vodního kamene a nečistoty lze jednoduše setřít prstem
- maximální průtok při 3 barech: 6,7 l/min
- minimální průtokový tlak: 1 bar
- držáky na stěnu z plastu
- profilová trubka: kulatá
- délka trubice: 669 mm
- průměr sprchové tyče: 22 mm
- rozteč otvorů 625 mm
- sprchová hadice s kónickou matkou na obou koncích
- EU taxonomie: max. 8 l/min – nemá podstatný dopad na životní prostředí (DNSH)



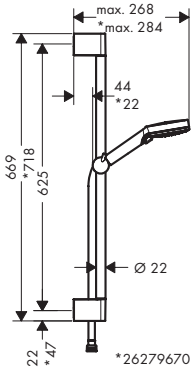

Speciální funkce

EcoSmart

Techniky

XXL Performance

Quick Clean

Druhy proudů

Intense Rain

Rain

Povrchová úprava	Obj.č.	EUR
chrom	26279000	58,70

Obsah balení:		Obsaženo v	Obj.č.
	Vernis Blend Ruční sprcha 100 Vario EcoSmart	26279000	26340000
	Unica Sprchová tyč Crometta 65 cm se sprchovou hadicí	26279000	27615000

Míry na rozměrových náčrtech jsou v mm.
Technická specifikace výrobků a měrné jednotky mohou být změněny.

Vernis Blend Sprchová sada Vario EcoSmart se sprchovou tyčí S Puro 65 cm

Vlastnosti

- obsah balení: ruční sprcha, sprchová tyč, sprchová hadice, jezdec
- velikost sprchové hlavice: 100 mm
- druh proudu: Rain, IntenseRain
- přepínání druhů proudu otočením disku vodních paprsků
- QuickClean: usazeniny vodního kamene a nečistoty lze jednoduše setřít prstem
- úhel sklonu plynule stavitelný o 45°
- maximální průtok při 3 barech: 6,7 l/min
- minimální průtokový tlak: 1 bar
- držáky na stěnu z plastu
- profilová trubka: kulatá
- délka trubice: 718 mm
- průměr sprchové tyče: 22 mm
- rozteč otvorů 625 mm
- sprchová hadice s kónickou matkou na obou koncích
- otočná koncovka zabraňuje zamotání hadice
- EU taxonomie: max. 8 l/min – nemá podstatný dopad na životní prostředí (DNSH)



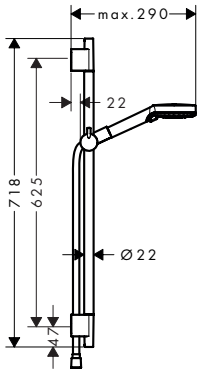

Speciální funkce

EcoSmart

Techniky

XXL Performance

Quick Clean

Druhy proudů

Intense Rain

Rain

Povrchová úprava	Obj.č.	EUR
matná černá	26423670	154,40

Obsah balení:		Obsaženo v	Obj.č.
	Vernis Blend Ruční sprcha 100 Vario EcoSmart	26423670	26340670
	Unica Sprchová tyč S Puro 65 cm se sprchovou hadicí Isiflex 160 cm	26423670	28632670

Míry na rozměrových náčrtech jsou v mm.
Technická specifikace výrobků a měrné jednotky mohou být změněny.

Vernis Blend Sprchová sada 100 Vario se sprchovou tyčí 65 cm pro projekty (6 ks)

Vlastnosti

- obsah balení: ruční sprcha, sprchová tyč, sprchová hadice, jezdec
- velikost sprchové hlavice: 100 mm
- druh proudu: Rain, IntenseRain
- přepínání druhů proudu otočením disku vodních paprsků
- QuickClean: usazeniny vodního kamene a nečistoty lze jednoduše setřít prstem
- úhel sklonu plynule stavitelný o 45°
- maximální průtok při 3 barech: 15,2 l/min
- minimální průtokový tlak: 1 bar
- držáky na stěnu z plastu
- profilová trubka: kulatá
- délka trubice: 669 mm
- průměr sprchové tyče: 22 mm
- rozteč otvorů 625 mm
- sprchová hadice s kónickou matkou na obou koncích
- balení: 6 kusů

6x



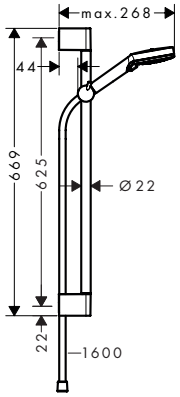

Techniky



Druhy proudů



Povrchová úprava	Obj.č.	EUR
chrom	26371000	344,80

Míry na rozměrových náčrtech jsou v mm.
Technická specifikace výrobků a měrné jednotky mohou být změněny.

Raindance Select E Sprchové systémy 3jet s termostatem

Vlastnosti všech variant

- obsah balení: ruční sprcha, sprchový termostat, sprchová tyč, jezdec, miska na mýdlo, sprchová hadice
- velikost sprchové hlavice: 120 mm
- druh proudu horní sprchy: Rain, RainAir, Whirl
- QuickClean: usazeniny vodního kamene a nečistoty lze jednoduše setřít prstem
- maximální průtok při 3 barech: 14,4 l/min
- minimální průtokový tlak: 1 bar
- minimální provozní tlak: 1 bar
- maximální provozní tlak: 6 barů
- pohodlná volba proudu tlačítkem Select
- při montáži na stávající připojení G ¾ je zapotřebí adaptér # 02026000
- profilová trubka: kulatá
- průměr sprchové tyče: 22 mm
- délka sprchové hadice: 1600 mm
- otočná koncovka zabraňuje zamotání hadice
- Jezdec nastavitelný až do 90°, otáčí se doleva a doprava, nahoru a dolů
- CoolContact termostat: Zabraňuje zahřívání krytu, takže sprchování je ještě bezpečnější

90



65



Techniky

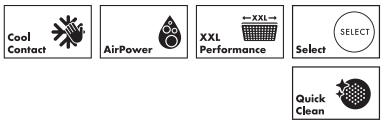

Druhy proudů



Certifikáty/prohlášení



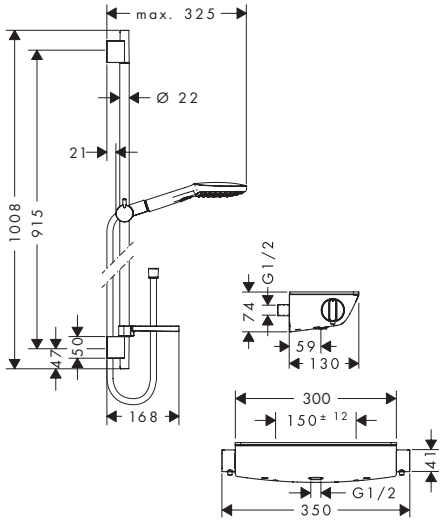

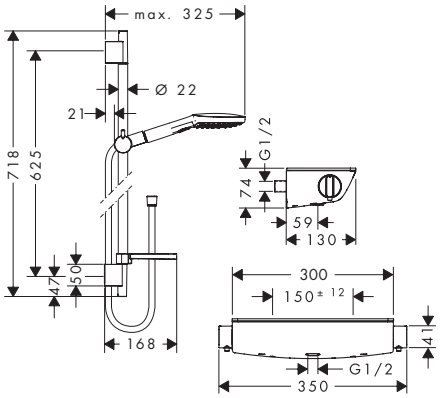

Přehled dalších variant

Verze	Rozteč otvorů (mm)	Velikost sprchové hlavice	Druhy proudu	Funkční od (l/min)	Max. průtok při tlaku 3 bary (l/min)	Minimální tlak průtoku (bar)	Povrchová úprava	Obj.č.	EUR
90	625	120	Rain, RainAir, Whirl	8	14,4	1	chrom	27039000	653,20
							bílá/chrom	27039400	653,20
65		120	Rain, RainAir, Whirl	8	14,4	1	chrom	27038000	643,20
							bílá/chrom	27038400	643,20

Volitelné doplňky:	Povrchová úprava	Obj.č.	EUR
 Adaptéry etážek G ¾ pro renovaci	chrom	02026000	39,50

Míry na rozměrových náčrtech jsou v mm.
Technická specifikace výrobků a měrné jednotky mohou být změněny.

Sprchový systém na stěnu

Pulsify Select S Sprchové systémy 3jet s termostatem Ecostat Fine

Vlastnosti všech variant

- obsah balení: ruční sprcha, sprchový termostat, sprchová tyč, jezdec, sprchová hadice
- velikost sprchové hlavice: 105 mm
- druh proudu horní sprchy: PowderRain, IntenseRain, Massage
- QuickClean: usazeniny vodního kamene a nečistoty lze jednoduše setřít prstem
- průtokové množství PowderRain při 3 barech: 8,2 l/min
- minimální průtokový tlak: 1,2 baru
- minimální provozní tlak: 1 bar
- maximální provozní tlak: 6 barů
- pohodlná volba proudu tlačítkem Select
- termostat: Ecostat Fine
- tlačítko Ecostop+ omezující spotřebu vody na 6 l/min
- bezpečnostní pojistka při 40 °C
- předem nastavitelné omezení teplé vody
- s vnitřním zabezpečením proti zpětnému toku
- jezdec otočný na trubce pro obsluhu zleva nebo zprava
- profilová trubka: kulatá
- průměr sprchové tyče: 22 mm
- držáky na stěnu z plastu
- délka sprchové hadice: 1600 mm
- sprchová hadice s kónickou matkou na obou koncích
- otočná koncovka zabraňuje zamotání hadice



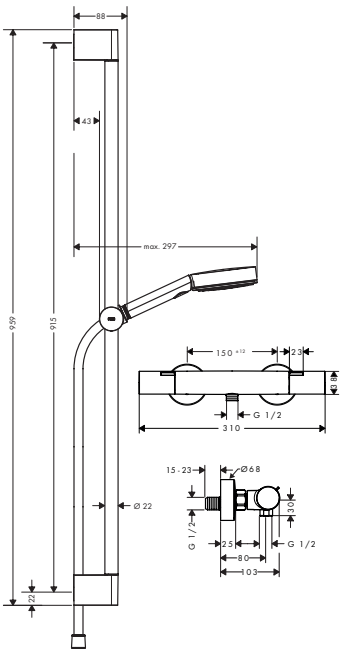

Speciální funkce



Techniky

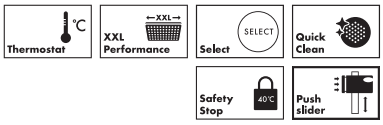

Druhy proudů



Přehled dalších variant

Verze	Délka sprchové tyče (mm)	Sprchový efekt	Počet proudů	Druhy proudu	Max. průtok při tlaku 3 bary (l/min)	Minimální tlak průtoku (bar)	Povrchová úprava	Obj.č.	EUR
90	959	Relaxation	3	PowderRain, IntenseRain, Massage	8,2	1,2	chrom	24261000	339,70
							matná černá	24261670	441,10
65	669	Relaxation	3	PowderRain, IntenseRain, Massage	6,4	1,2	chrom	24262000	331,20
							matná černá	24262670	429,10

Míry na rozměrových náčrtech jsou v mm.
Technická specifikace výrobků a měrné jednotky mohou být změněny.

Pulsify Select S Sprchové systémy 3jet s prvkem Ecostat

Vlastnosti všech variant

- obsah balení: ruční sprcha, sprchový termostat, sprchová tyč, jezdec, sprchová hadice
- velikost sprchové hlavice: 105 mm
- druh proudu horní sprchy: PowderRain, IntenseRain, Massage
- QuickClean: usazeniny vodního kamene a nečistoty lze jednoduše setřít prstem
- průtokové množství PowderRain při 3 barech: 8,2 l/min
- maximální průtok při 3 barech: 8,2 l/min
- minimální průtokový tlak: 1,2 baru
- minimální provozní tlak: 1 bar
- maximální provozní tlak: 6 barů
- pohodlná volba proudu tlačítkem Select
- ovládání teploty a průtoku vody
- termostat: Ecostat Element
- tlačítko Ecostop+ omezující spotřebu vody na 6 l/min
- bezpečnostní pojistka při 40 °C
- předem nastavitelné omezení teplé vody
- s vnitřním zabezpečením proti zpětnému toku
- jezdec otočný na trubce pro obsluhu zleva nebo zprava
- profilová trubka: kulatá
- průměr sprchové tyče: 22 mm
- držáky na stěnu z plastu
- délka sprchové hadice: 1600 mm
- sprchová hadice s kónickou matkou na obou koncích
- otočná koncovka zabraňuje zamotání hadice



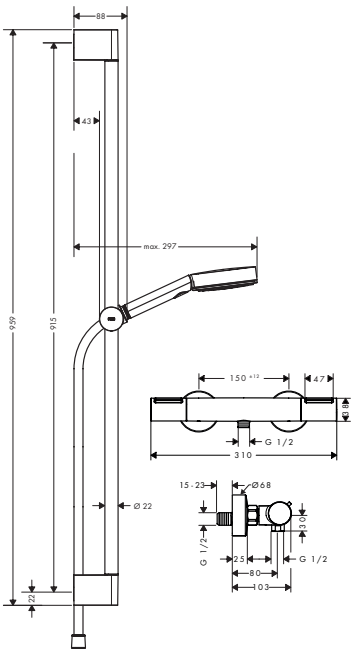

Speciální funkce



Techniky

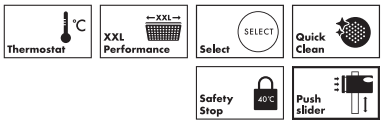

Druhy proudů



Přehled dalších variant

Verze	Délka sprchové tyče (mm)	Sprchový efekt	Počet proudů	Druhy proudu	Max. průtok při tlaku 3 bary (l/min)	Minimální tlak průtoku (bar)	Povrchová úprava	Obj.č.	EUR
90	959	Relaxation	3	PowderRain, IntenseRain, Massage	8,2	1,2	chrom	24271000	350,70
							matná černá	24271670	454,30
65	669	Relaxation	3	PowderRain, IntenseRain, Massage	8,2	1,2	chrom	24272000	342,20
							matná černá	24272670	442,30

Míry na rozměrových náčrtech jsou v mm.
Technická specifikace výrobků a měrné jednotky mohou být změněny.

Sprchový systém na stěnu

Pulsify Select S Sprchové systémy 3jet s termostatem

Vlastnosti všech variant

- obsah balení: ruční sprcha, sprchový termostat, sprchová tyč, jezdec, sprchová hadice
- velikost sprchové hlavice: 105 mm
- QuickClean: usazeniny vodního kamene a nečistoty lze jednoduše setřít prstem
- maximální průtok při 3 barech: 11,4 l/min
- minimální provozní tlak: 1 bar
- maximální provozní tlak: 6 barů
- pohodlná volba proudu tlačítkem Select
- ovládání teploty a průtoku vody, tlačítko Select pro ovládání funkce zapnout/vypnout pro 1 spotřebič, jezdec zabudovaný v poličce
- termostat: ShowerTablet Select 400
- bezpečnostní pojistka při 40 °C
- předem nastavitelné omezení teplé vody
- s vnitřním zabezpečením proti zpětnému toku
- jezdec otočný na trubce pro obsluhu zleva nebo zprava
- profilová trubka: kulatá
- průměr sprchové tyče: 22 mm
- držáky na stěnu z plastu
- délka sprchové hadice: 1600 mm
- sprchová hadice s kónickou matkou na obou koncích
- otočná koncovka zabraňuje zamotání hadice
- CoolContact termostat: Zabraňuje zahřívání krytu, takže sprchování je ještě bezpečnější

90



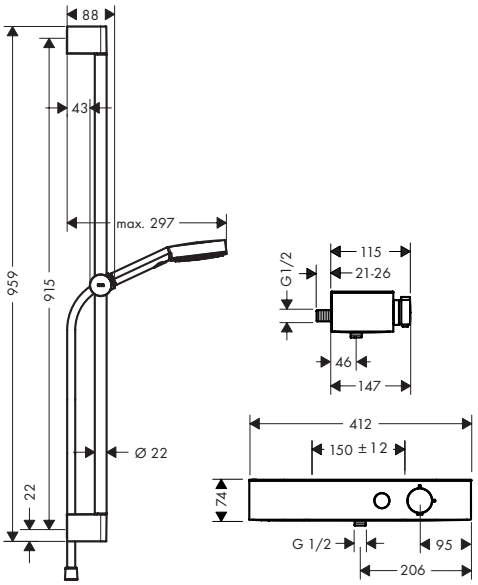

65



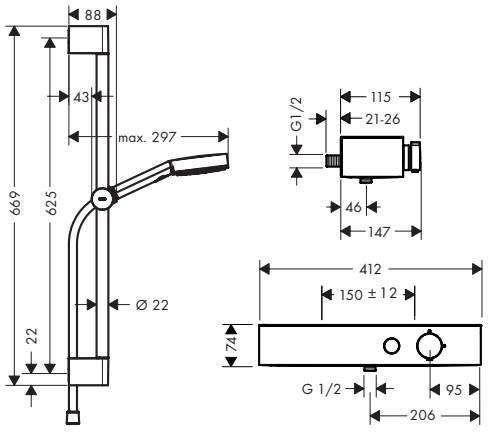

Speciální funkce



Techniky

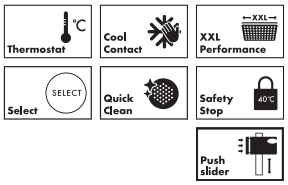

Druhy proudů



Přehled dalších variant

Verze	Délka sprchové tyče (mm)	Sprchový efekt	Počet proudů	Druhy proudu	Max. průtok při tlaku 3 bary (l/min)	Povrchová úprava	Obj.č.	EUR
90	959	Relaxation	3		11,4	chrom	24270000	544,00
65	669	Relaxation	3	PowderRain, IntenseRain, Massage	11,4	chrom	24260000	525,60

Volitelné doplňky:		Povrchová úprava	Obj.č.	EUR
	Adaptéry etážek G ¾ pro renovaci	chrom	02026000	39,50

Míry na rozměrových náčrtech jsou v mm.
Technická specifikace výrobků a měrné jednotky mohou být změněny.

Croma Select S Sprchové systémy Vario s termostatem

Vlastnosti všech variant

- obsah balení: ruční sprcha, sprchový termostat, sprchová tyč, jezdec, sprchová hadice
- velikost sprchové hlavice: 110 mm
- druh proudu horní sprchy: Rain, IntenseRain, TurboRain
- QuickClean: usazeniny vodního kamene a nečistoty lze jednoduše setřít prstem
- maximální průtok při 3 barech: 14,7 l/min
- minimální průtokový tlak: 1 bar
- minimální provozní tlak: 1 bar
- maximální provozní tlak: 6 barů
- pohodlná volba proudu tlačítkem Select
- termostat: Ecostat Comfort
- profilová trubka: kulatá
- průměr sprchové tyče: 22 mm
- držáky na stěnu z plastu
- délka sprchové hadice: 1600 mm
- otočná koncovka zabraňuje zamotání hadice
- úhel sklonu plynule stavitelný o 45°

90

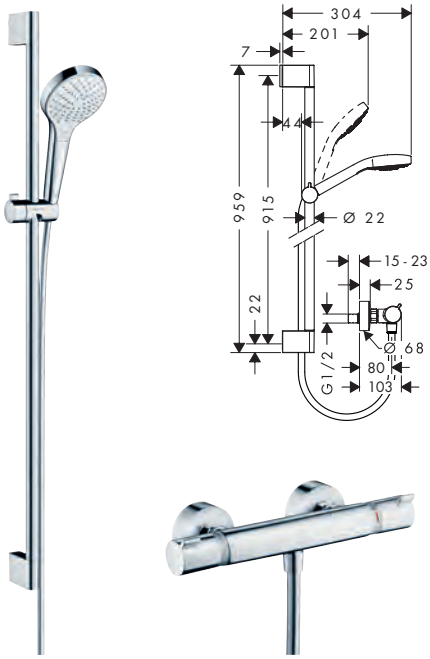

65



Techniky

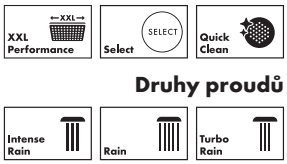

Druhy proudů

Přehled dalších variant

Verze	Velikost sprchové hlavice	Druhy proudu	Funkční od (l/min)	Max. průtok při tlaku 3 bary (l/min)	Minimální tlak průtoku (bar)	Povrchová úprava	Obj.č.	EUR
90 Vario	110	Rain, IntenseRain, TurboRain	7,7	14,7	1	bílá/chrom	27014400	360,90
65 Vario	110	Rain, IntenseRain, TurboRain	7,7	14,7	1	bílá/chrom	27013400	353,40

Míry na rozměrových náčrtech jsou v mm.
Technická specifikace výrobků a měrné jednotky mohou být změněny.

Croma Select S Sprchový systém na stěnu Vario s termostatem Ecostat 1001 CL a sprchovou tyčí 72 cm

Vlastnosti

- obsah balení: ruční sprcha, sprchový termostat, sprchová tyč, jezdec, sprchová hadice
- výtok: 110 mm
- druh proudu horní sprchy: Rain, IntenseRain, TurboRain
- QuickClean: usazeniny vodního kamene a nečistoty lze jednoduše setřít prstem
- maximální průtok při 3 barech: 14,7 l/min
- minimální průtokový tlak: 1,2 baru
- minimální provozní tlak: 1,2 baru
- maximální provozní tlak: 6 barů
- pohodlná volba proudu tlačítkem Select
- profilová trubka: kulatá
- průměr sprchové tyče: 22 mm
- variabilní vzdálenost otvorů: 400 – 660 mm
- držáky na stěnu z plastu
- délka sprchové hadice: 1600 mm
- otočná koncovka zabraňuje zamotání hadice
- Jezdec nastavitelný až do 90°, otáčí se doleva a doprava, nahoru a dolů





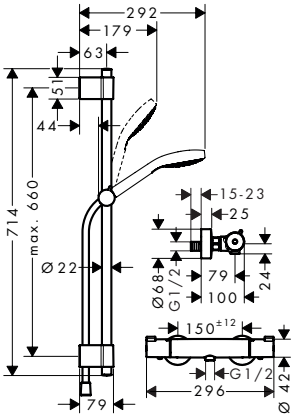

Techniky



Druhy proudů



Povrchová úprava	Obj.č.	EUR
bílá/chrom	27833400	303,70

Míry na rozměrových náčrtech jsou v mm.
Technická specifikace výrobků a měrné jednotky mohou být změněny.

Croma Select E Sprchové systémy Vario s termostatem

Vlastnosti všech variant

- obsah balení: ruční sprcha, sprchový termostat, sprchová tyč, jezdec, sprchová hadice
- velikost sprchové hlavice: 110 mm
- druh proudu horní sprchy: Rain, IntenseRain, TurboRain
- QuickClean: usazeniny vodního kamene a nečistoty lze jednoduše setřít prstem
- maximální průtok při 3 barech: 14,7 l/min
- minimální průtokový tlak: 1 bar
- minimální provozní tlak: 1 bar
- maximální provozní tlak: 6 barů
- pohodlná volba proudu tlačítkem Select
- termostat: Ecostat Comfort
- tlačítko Ecostop omezuje spotřebu vody na 10 l/min
- bezpečnostní pojistka při 40 °C
- s vnitřním zabezpečením proti zpětnému toku
- profilová trubka: kulatá
- průměr sprchové tyče: 22 mm
- držáky na stěnu z plastu
- délka sprchové hadice: 1600 mm
- otočná koncovka zabraňuje zamotání hadice
- úhel sklonu plynule stavitelný o 45°

90



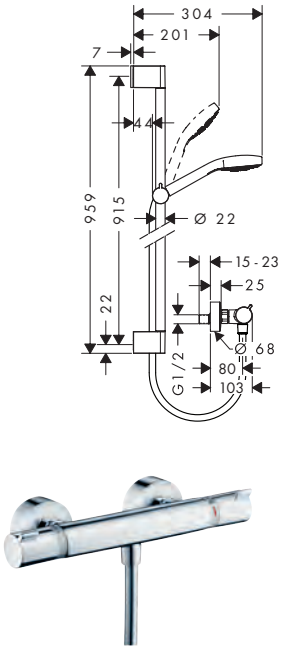

65



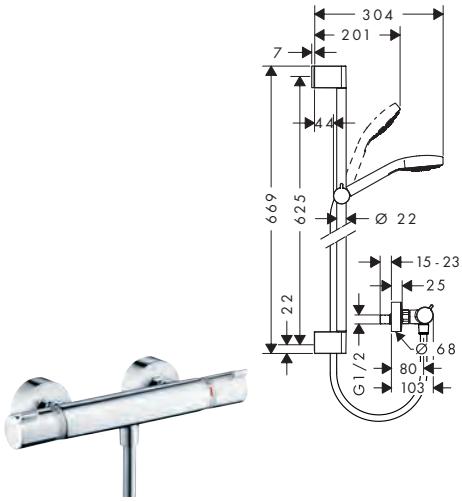

Techniky



Druhy proudů



Přehled dalších variant

Verze	Velikost sprchové hlavice	Druhy proudu	Funkční od (l/min)	Max. průtok při tlaku 3 bary (l/min)	Minimální tlak průtoku (bar)	Povrchová úprava	Obj.č.	EUR
90 Vario	110	Rain, IntenseRain, TurboRain	7,7	14,7	1	bílá/chrom	27082400	360,90
65 Vario	110	Rain, IntenseRain, TurboRain	7,7	14,7	1	bílá/chrom	27081400	353,40

Míry na rozměrových náčrtech jsou v mm.
Technická specifikace výrobků a měrné jednotky mohou být změněny.

Croma 100 Sprchový systém na stěnu Multi s termostatem Ecostat Comfort a sprchovou tyčí 90 cm

Vlastnosti

- obsah balení: ruční sprcha, sprchový termostat, sprchová tyč, jezdec, miska na mýdlo, sprchová hadice
- velikost sprchové hlavice: 100 mm
- druh proudu horní sprchy: Rain, MonoRain, Massage
- QuickClean: usazeniny vodního kamene a nečistoty lze jednoduše setřít prstem
- maximální průtok při 3 barech: 19 l/min
- minimální průtokový tlak: 1,2 baru
- minimální provozní tlak: 1,2 baru
- maximální provozní tlak: 6 barů
- přepínání druhů proudu otočením disku vodních paprsků
- termostat: Ecostat Comfort
- tlačítko Ecostop omezuje spotřebu vody na 10 l/min
- bezpečnostní pojistka při 40 °C
- s vnitřním zabezpečením proti zpětnému toku
- profilová trubka: kulatá
- průměr sprchové tyče: 22 mm
- délka trubice: 990 mm
- držáky na stěnu z plastu
- délka sprchové hadice: 1600 mm
- otočná koncovka zabraňuje zamotání hadice
- Jezdec nastavitelný až do 90°, otáčí se doleva a doprava, nahoru a dolů





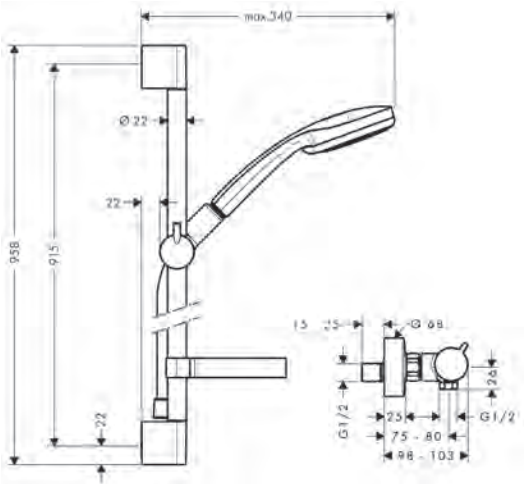

Techniky



Druhy proudů



Povrchová úprava	Obj.č.	EUR
chrom	27085000	431,00

Volitelné doplňky:	Povrchová úprava	Obj.č.	EUR
Podložka pro vyrovnání obkladů	chrom	97450000	10,80



Míry na rozměrových náčrtech jsou v mm.
Technická specifikace výrobků a měrné jednotky mohou být změněny.

Crometta Sprchové systémy Vario s termostatem

Vlastnosti všech variant

- obsah balení: ruční sprcha, sprchový termostat, sprchová tyč, jezdec, sprchová hadice
- velikost sprchové hlavice: 100 mm
- druh proudu horní sprchy: Rain, IntenseRain
- QuickClean: usazeniny vodního kamene a nečistoty lze jednoduše setřít prstem
- maximální průtok při 3 barech: 13,8 l/min
- minimální průtokový tlak: 1 bar
- minimální provozní tlak: 1 bar
- přepínání druhů proudu otočením disku vodních paprsků
- termostat: Ecostat 1001 CL
- profilová trubka: kulatá
- průměr sprchové tyče: 22 mm
- držáky na stěnu z plastu
- délka sprchové hadice: 1600 mm
- otočná koncovka zabraňuje zamotání hadice
- Jezdec nastavitelný až do 90°, otáčí se doleva a doprava, nahoru a dolů

90



65



Techniky

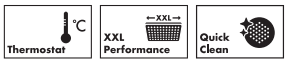

Druhy proudů



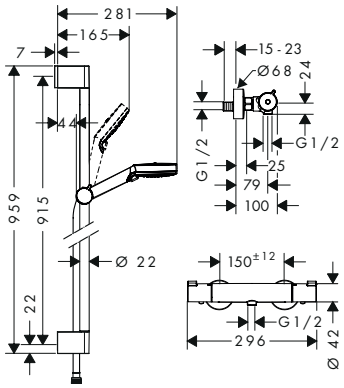

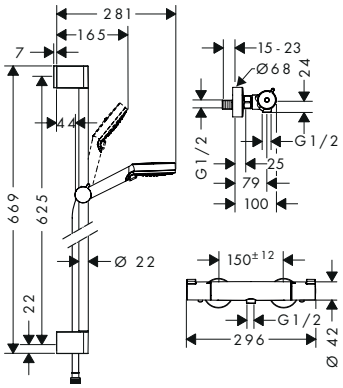

Přehled dalších variant

Verze	Rozteč otvorů (mm)	Velikost sprchové hlavice	Druhy proudu	Funkční od (l/min)	Max. průtok při tlaku 3 bary (l/min)	Minimální tlak průtoku (bar)	Povrchová úprava	Obj.č.	EUR
90 Vario	915	100	Rain, IntenseRain	5,1	13,8	1	bílá/chrom	27813400	273,90
65 Vario		100	Rain, IntenseRain	5,1	13,8	1	bílá/chrom	27812400	262,70

Míry na rozměrových náčrtech jsou v mm.
Technická specifikace výrobků a měrné jednotky mohou být změněny.

Sprchový systém na stěnu

Vernis Blend Sprchové systémy Vario s pákovou sprchovou baterií

Vlastnosti všech variant

- velikost sprchové hlavice: 100 mm
- druh proudu horní sprchy: Rain, IntenseRain
- QuickClean: usazeniny vodního kamene a nečistoty lze jednoduše setřít prstem
- minimální průtokový tlak: 1 bar
- přepínání druhů proudu otočením disku vodních paprsků
- profilová trubka: kulatá
- průměr sprchové tyče: 22 mm
- rozteč otvorů: 625 mm
- držáky na stěnu z plastu
- délka sprchové hadice: 1600 mm
- sprchová hadice s kónickou matkou na obou koncích
- se zpětným ventilem

Crometta 65



S Puro 65



Speciální funkce

EcoSmart

Techniky

XXL Performance

Quick Clean

Druhy proudů

Intense Rain

Rain

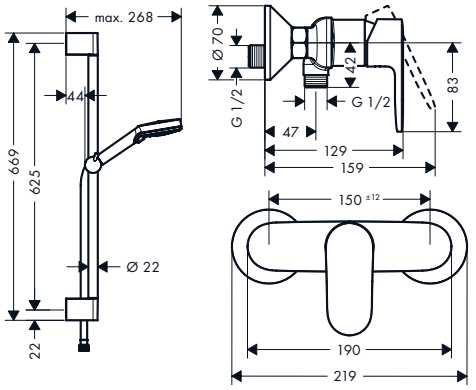

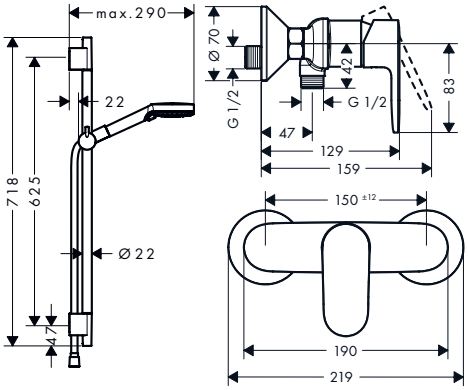

Přehled dalších variant

	Verze	Rozteč otvorů (mm)	Velikost sprchové hlavice	Druhy proudu	Max. průtok při tlaku 3 bary (l/min)	Povrchová úprava	Obj.č.	EUR
	65	625	100	Rain, IntenseRain	6,7	chrom	26957000	151,30
	65	625	100	Rain, IntenseRain	9,7	matná černá	26958670	282,80

Míry na rozměrových náčrtech jsou v mm.
Technická specifikace výrobků a měrné jednotky mohou být změněny.

Vernis Blend Sprchový systém na stěnu 100 Vario EcoSmart s termostatem Ecostat S a sprchovou tyčí Crometta 65 cm

Vlastnosti

- obsah balení: ruční sprcha, sprchová tyč, jezdec, sprchový termostat, sprchová hadice
- velikost sprchové hlavice: 100 mm
- druh proudu horní sprchy: Rain, IntenseRain
- QuickClean: usazeniny vodního kamene a nečistoty lze jednoduše setřít prstem
- maximální průtok při 3 barech: 8 l/min
- minimální průtokový tlak: 1 bar
- maximální provozní tlak: 6 barů
- přepínání druhů proudu otočením disku vodních paprsků
- termostat: Ecostat S
- tlačítko Ecostop omezuje spotřebu vody na 10 l/min
- bezpečnostní pojistka při 40 °C
- s vnitřním zabezpečením proti zpětnému toku
- profilová trubka: kulatá
- průměr sprchové tyče: 22 mm
- rozteč otvorů: 625 mm
- držáky na stěnu z plastu
- délka sprchové hadice: 1600 mm
- sprchová hadice s kónickou matkou na obou koncích
- se zpětným ventilem
- EU taxonomie: max. 8 l/min – nemá podstatný dopad na životní prostředí (DNSH)





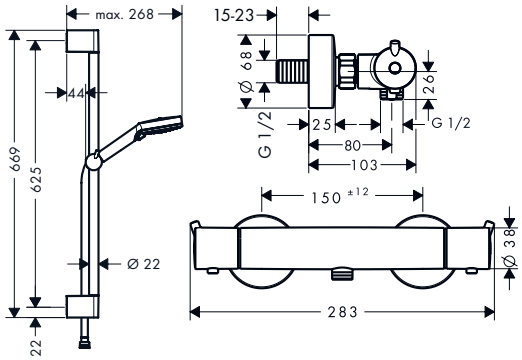

Speciální funkce

EcoSmart

Techniky

Thermostat | XXL Performance | Quick Clean

Druhy proudů

Intense Rain | Rain

Povrchová úprava	Obj.č.	EUR
chrom	26960000	239,00

Míry na rozměrových náčrtech jsou v mm.
Technická specifikace výrobků a měrné jednotky mohou být změněny.



Sprchové tyče

Techniky



VarioFix

Flexibilní držák na stěnu umožňuje využít stávající vyvrtané otvory a dosáhnout individuální montáže sprchových tyčí. Ideální pro snadnou renovaci sprchových koutů a van.



PushSlider

Hladké a ergonomické: Tento sprchový držák lze použít k pohodlnému nastavení výšky ruční sprchy na sprchové tyči. Prostě stisknete tlačítko a hladce posunete držák. Je to snadné, lze to udělat jednou rukou.

Povrchová úprava

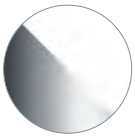

bílá/chrom

-400



chrom

-000



kartáčovaný bronz

-140



kartáčovaný nikl

-820



kartáčovaný černý chrom

-340



leštěný vzhled zlata

-990

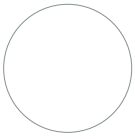

matná bílá

-700



matná černá

-670

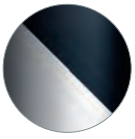

černá/chrom

-600

Unica Sprchové tyče E se sprchovou hadicí

Vlastnosti všech variant

- plochý hliníkový profil s povrchem z bezpečnostního skla
- otočná koncovka zabraňuje zamotání hadice
- pro sprchové hadice s kónickou matkou
- Jezdec nastavitelný až do 90°, otáčí se doleva a doprava, nahoru a dolů
- políčka vyrobená z bezpečnostního skla
- povrchová úprava sprchové tyče: chrom
- šířka tyče: 41 mm
- profilová trubka: plochá
- délka sprchové hadice: 1600 mm
- automaticky aretující jezdec
- plynule nastavitelný jezdec
- držáky na stěnu z plastu
- materiál držáku ruční sprchy: kovový držák ruční sprchy

150

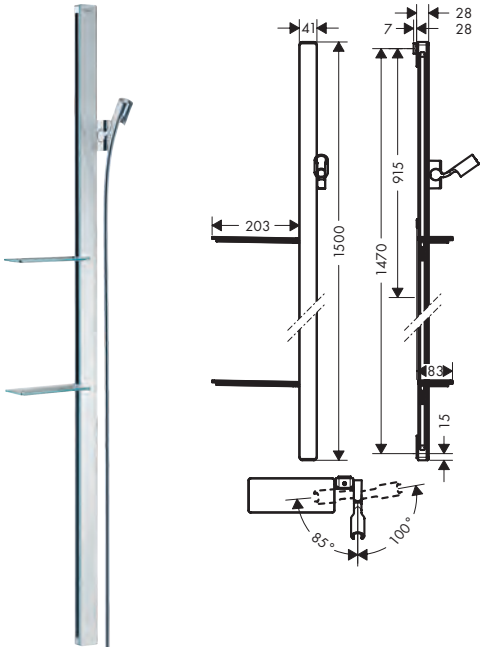

90

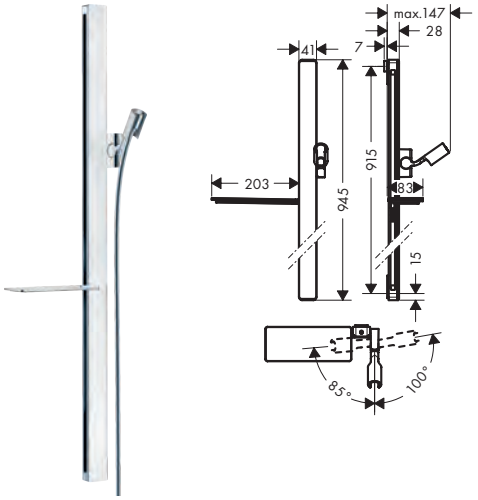

Přehled dalších variant

Verze	Délka sprchové tyče (mm)	Rozteč otvorů (mm)	Délka sprchové hadice (mm)	Políčka	Povrchová úprava	Obj.č.	EUR
150	1500	1470	1600	2	chrom	27645000	530,50
90	945	915	1600	1	chrom	27640000	390,80
					bílá/chrom	27640400	390,80

27640400 Povrchová úprava sprchové tyče: bílá.

Obsah balení:		Obsaženo v	Obj.č.
	Casetta Miska na mýdlo/políčka	27640XXX 27645000	26511XXX
	Isiflex Sprchová hadice 160 cm	27640XXX	28276000

Volitelné doplňky:		Povrchová úprava	Obj.č.	EUR
	Casetta Miska na mýdlo/políčka	chrom	26511000	83,80
		bílá/chrom	26511400	83,80

Míry na rozměrových náčrtech jsou v mm.
Technická specifikace výrobků a měrné jednotky mohou být změněny.

Sprchové tyče

Unica Sprchová tyč Raindance 90 cm se sprchovou hadicí

Vlastnosti

- obsah balení: sprchová tyč, sprchová hadice, jezdec
- plochý hliníkový profil
- otočná koncovka zabraňuje zamotání hadice
- délka trubice: 995 mm
- šířka tyče: 45 mm
- profilová trubka: hranatý
- rozteč otvorů: 915 mm
- délka sprchové hadice: 1600 mm
- automaticky aretující jezdec
- plynule nastavitelný jezdec
- materiál držáku ruční sprchy: kovový držák ruční sprchy



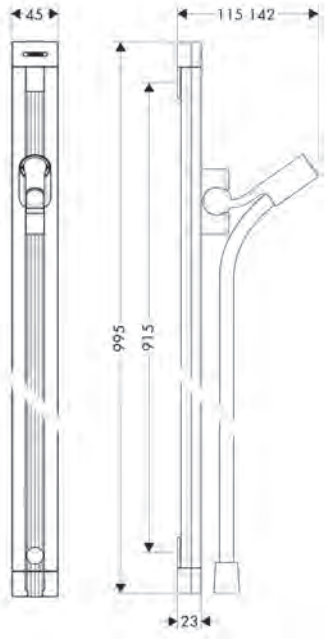

Povrchová úprava	Obj.č.	EUR
chrom	27636000	350,30

Obsah balení:		Obsaženo v	Obj.č.
	Isiflex Sprchová hadice 160 cm	27636000	28276000

Volitelné doplňky:		Povrchová úprava	Obj.č.	EUR
	Casetta Misky na mýdlo Raindance	chrom	28698000	96,70
	Raindance Sada pro montáž do rohu		28694000	43,00
	Raindance Podložka pro vyrovnání obkladů	chrom	98993000	10,00

Míry na rozměrových náčrtech jsou v mm.
Technická specifikace výrobků a měrné jednotky mohou být změněny.

Unica Sprchové tyče E Puro se snadno posuvným jezdcem a sprchovou hadicí

Vlastnosti všech variant

- obsah balení: sprchová tyč, jezdec, sprchová hadice
- otočná sprchová tyč
- otočná koncovka zabraňuje zamotání hadice
- profilová trubka: hranatá
- délka sprchové hadice: 1600 mm
- jezdec pro pravou a levou instalaci
- jezdec s aretačním mechanismem
- plynule nastavitelný jezdec
- držáky na stěnu z plastu
- materiál držáku ruční sprchy: kovový držák ruční sprchy

90



65



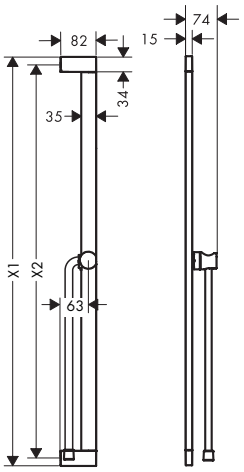

Přehled dalších variant

Verze	X1 délka sprchové tyče (mm)	X2 rozteč otvorů (mm)	Délka sprchové hadice (mm)	Povrchová úprava	Obj.č.	EUR
90	950	915	1600	chrom	24403000	244,70
				kartáčovaný bronz	24403140	367,10
				matná černá	24403670	342,60
				matná bílá	24403700	342,60
65	663	625	1600	chrom	24404000	239,20
				kartáčovaný bronz	24404140	358,70
				matná černá	24404670	334,80
				matná bílá	24404700	334,80

Obsah balení:		Obsaženo v	Obj.č.
	Isiflex Sprchová hadice 160 cm	24403XXX 24404XXX	28276XXX

Míry na rozměrových náčrtech jsou v mm.
Technická specifikace výrobků a měrné jednotky mohou být změněny.

Unica Sprchové tyče S Puro se snadno posuvným jezdcem a sprchovou hadicí

Vlastnosti všech variant

- obsah balení: sprchová tyč, jezdec, sprchová hadice
- otočná sprchová tyč
- otočná koncovka zabraňuje zamotání hadice
- pro sprchové hadice s kónickou matkou
- profilová trubka: kulatá
- délka sprchové hadice: 1600 mm
- jezdec pro pravou a levou instalaci
- jezdec s aretačním mechanismem
- plynule nastavitelný jezdec
- držáky na stěnu z plastu
- materiál držáku ruční sprchy: jezdec z plastu/kovu

90



65



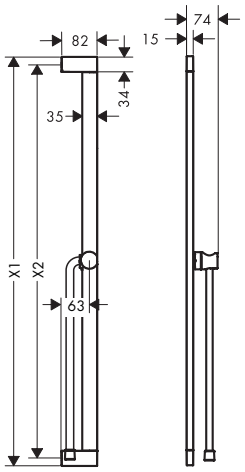

Přehled dalších variant

Verze	X1 délka sprchové tyče (mm)	X2 rozteč otvorů (mm)	Délka sprchové hadice (mm)	Povrchová úprava	Obj.č.	EUR
90	950	915	1600	chrom	24405000	244,70
				kartáčovaný bronz	24405140	367,10
				matná černá	24405670	342,60
				matná bílá	24405700	342,60
65	663	625	1600	chrom	24402000	239,20
				kartáčovaný bronz	24402140	358,70
				matná černá	24402670	334,80
				matná bílá	24402700	334,80

Obsah balení:		Obsaženo v	Obj.č.
	Isiflex Sprchová hadice 160 cm	24405XXX 24402XXX	28276XXX

Míry na rozměrových náčrtech jsou v mm.
Technická specifikace výrobků a měrné jednotky mohou být změněny.

Unica Sprchové tyče se sprchovou hadicí S Puro

Vlastnosti všech variant

- obsah balení: sprchová tyč, sprchová hadice, jezdec
- otočná koncovka zabraňuje zamotání hadice
- průměr sprchové tyče: 22 mm
- profilová trubka: kulatá
- délka sprchové hadice: 1600 mm
- jezdec s aretačním mechanismem
- plynule nastavitelný jezdec
- úhel sklonu nastavitelný do definovaných poloh
- držáky na stěnu z plastu
- materiál držáku ruční sprchy: kovový držák ruční sprchy

90



65



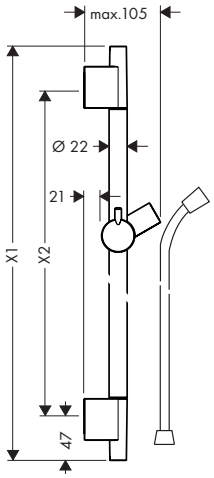

Přehled dalších variant

Verze	X1 délka sprchové tyče (mm)	X2 rozteč otvorů (mm)	Délka sprchové hadice (mm)	Povrchová úprava	Obj.č.	EUR
90	1008	915	1600	chrom	28631000	157,70
				kartáčovaný bronz	28631140	236,70
				kartáčovaný černý chrom	28631340	236,70
				matná černá	28631670	220,80
				matná bílá	28631700	220,80
				kartáčovaný nikl	28631820	236,70
				leštěný vzhled zlata	28631990	236,70
65	718	625	1600	chrom	28632000	147,40
				kartáčovaný bronz	28632140	221,10
				kartáčovaný černý chrom	28632340	221,10
				matná černá	28632670	206,20
				matná bílá	28632700	206,20
				leštěný vzhled zlata	28632990	221,10

Obsah balení:		Obsaženo v	Obj.č.
	Isiflex Sprchová hadice 160 cm	28631XXX 28632XXX	28276XXX

Volitelné doplňky:		Povrchová úprava	Obj.č.	EUR
	Podložka pro vyrovnání obkladů	chrom	97450000	10,80
	Casetta Miska na mýdlo S Puro	chrom	28679000	47,20

Míry na rozměrových náčrtech jsou v mm.
Technická specifikace výrobků a měrné jednotky mohou být změněny.

Unica Sprchové tyče Pulsify S s jezdcem a sprchovou hadicí

Vlastnosti všech variant

- obsah balení: sprchová tyč, jezdec, sprchová hadice
- otočná koncovka zabraňuje zamotání hadice
- úhel sklonu plynule stavitelný o 45°
- průměr sprchové tyče: 22 mm
- profilová trubka: kulatá
- délka sprchové hadice: 1600 mm
- výškově nastavitelný jezdec s aretací jezdce tlačítkem, jezdec otočný na trubce pro obsluhu zleva nebo zprava
- jezdec s aretačním mechanismem
- plynule nastavitelný jezdec
- držáky na stěnu z plastu

90



65



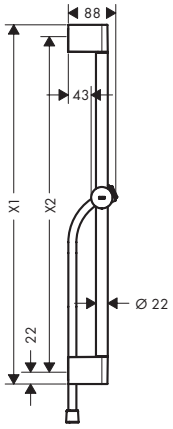

Techniky



Přehled dalších variant

Verze	X1 délka sprchové tyče (mm)	X2 rozteč otvorů (mm)	Délka sprchové hadice (mm)	Povrchová úprava	Obj.č.	EUR
90	959	915	1600	chrom	24401000	94,20
				matná černá	24401670	131,80
				matná bílá	24401700	131,80
65	669	625	1600	chrom	24400000	85,70
				matná černá	24400670	119,80
				matná bílá	24400700	119,80

Obsah balení:		Obsaženo v	Obj.č.
	Isiflex Sprchová hadice 160 cm	24401XXX 24400XXX	28276XXX

Míry na rozměrových náčrtech jsou v mm.
Technická specifikace výrobků a měrné jednotky mohou být změněny.

Unica Sprchové tyče Croma

Vlastnosti všech variant

- obsah balení: sprchová tyč, jezdec
- úhel sklonu plynule stavitelný o 45°
- průměr sprchové tyče: 22 mm
- profilová trubka: kulatá
- jezdec s aretačním mechanismem
- úhel sklonu jezdce nastavitelný do 2 poloh
- držáky na stěnu z plastu

90



65



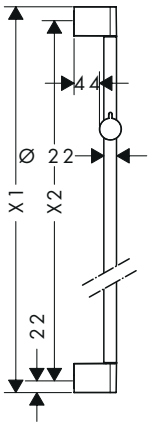

Přehled dalších variant

Verze	X1 délka sprchové tyče (mm)	X2 rozteč otvorů (mm)	Povrchová úprava	Obj.č.	EUR
90	959	915	chrom	26506000	67,60
65	669	625	chrom	26505000	59,90

Volitelné doplňky:	Povrchová úprava	Obj.č.	EUR
 Podložka pro vyrovnání obkladů	chrom	97450000	10,80

Míry na rozměrových náčrtech jsou v mm.
Technická specifikace výrobků a měrné jednotky mohou být změněny.

Sprchové tyče

Unica Sprchová tyč Reno 72 cm

Vlastnosti

- obsah balení: sprchová tyč, jezdec
- délka trubice: 720 mm
- průměr sprchové tyče: 22 mm
- profilová trubka: kulatá
- variabilní vzdálenost otvorů: 400 – 670 mm
- variabilní držák na stěnu
- jezdec s aretačním mechanismem
- úhel sklonu jezdce nastavitelný do 2 poloh
- držáky na stěnu z plastu



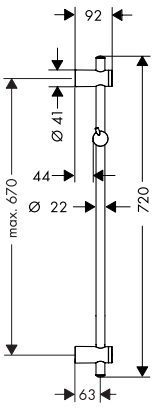

Techniky

VarioFix

Povrchová úprava	Obj.č.	EUR
chrom	27704000	89,60

Unica Sprchové tyče Crometta

Vlastnosti všech variant

- průměr sprchové tyče: 22 mm
- profilová trubka: kulatá
- průsvitný plastový jezdec sprchy
- jezdec s aretačním mechanismem
- úhel sklonu jezdce nastavitelný do 2 poloh
- držáky na stěnu z plastu

90, se sprchovou hadicí



65, se sprchovou hadicí



90



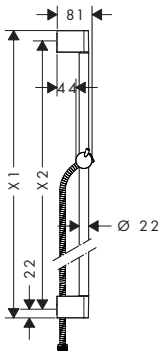

Míry na rozměrových náčrtech jsou v mm.
Technická specifikace výrobků a měrné jednotky mohou být změněny.

Unica Sprchové tyče Crometta

Přehled dalších variant

Verze	X1 délka sprchové tyče (mm)	X2 rozteč otvorů (mm)	Délka sprchové hadice (mm)	Povrchová úprava	Obj.č.	EUR
90	959	915	1600	chrom	27614000	73,20
65	669	625	1600	chrom	27615000	69,10
90	959	915	–	chrom	27609000	65,80

Obsah balení:		Obsaženo v	Obj.č.
	Metaflex Sprchová hadice 160 cm	27614000 27615000	28266000

Volitelné doplňky:		Povrchová úprava	Obj.č.	EUR
	Casetta Miska na mýdlo C	chrom	28678000	19,40
	Podložka pro vyrovnání obkladů	chrom	97450000	10,80

Unica Sprchové tyče Varia

Vlastnosti všech variant

- obsah balení: sprchová tyč, jezdec
- průměr sprchové tyče: 22 mm
- profilová trubka: kulatá
- variabilní držák na stěnu
- úhel sklonu jezdce nastavitelný do 2 poloh
- držáky na stěnu z plastu

105



72



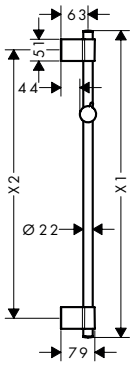

Techniky



Přehled dalších variant

Verze	X1 délka sprchové tyče (mm)	X2 rozteč otvorů (mm)	Povrchová úprava	Obj.č.	EUR
105	1044	990	chrom	27356000	75,70
72	714	660	chrom	27355000	68,40

Míry na rozměrových náčrtech jsou v mm.
Technická specifikace výrobků a měrné jednotky mohou být změněny.

Sprchové tyče

Unica Sprchové tyče Comfort

Vlastnosti všech variant

- obsah balení: sprchová tyč, odkládací polička, jezdec
- sprchová tyč s funkcí madla
- držák sprchy může být odstraněn
- Jezdec nastavitelný až do 90°, otáčí se doleva a doprava, nahoru a dolů
- polička z plastu, povrchová úprava bílá
- polička se dá při čištění sejmout
- délka trubice: 1100 mm
- průměr sprchové tyče: 25 mm
- profilová trubka: kulatá
- rozteč otvorů: 335 mm
- jezdec s aretačním mechanismem
- kovové držáky na stěnu
- materiál držáku ruční sprchy: kovový držák ruční sprchy

vpravo

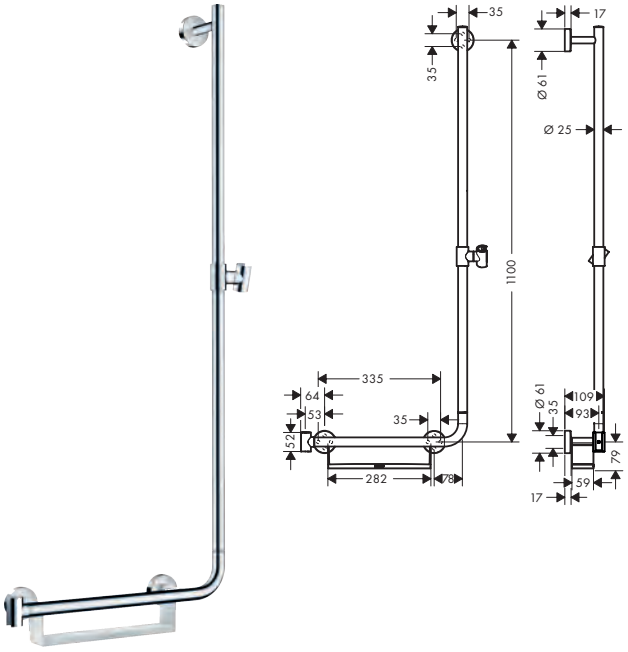

vlevo

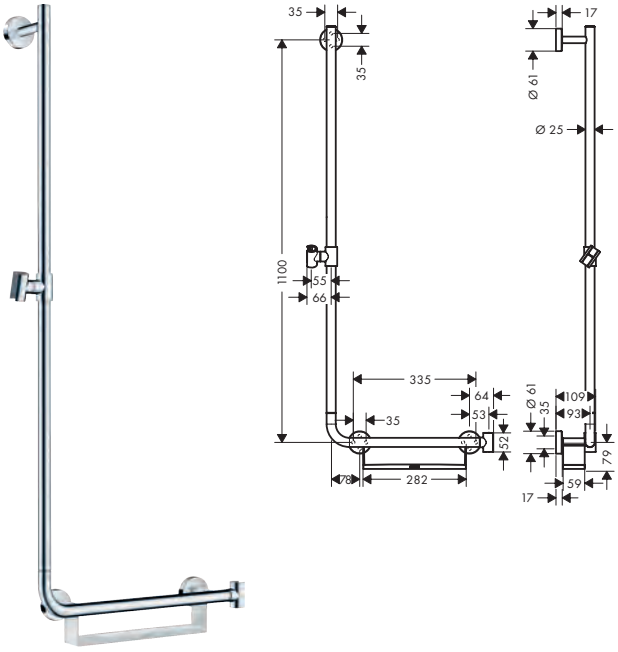

Přehled dalších variant

Verze	Svislá rozteč otvorů	Vodorovná rozteč otvorů	Povrchová úprava	Obj.č.	EUR
vpravo	1100	335	bílá/chrom	26404400	389,00
vlevo	1100	335	bílá/chrom	26403400	389,00

Volitelné doplňky:		Povrchová úprava	Obj.č.	EUR
	Unica Opěrka pod nohy Comfort	chrom	26329000	187,30

Míry na rozměrových náčrtech jsou v mm.
Technická specifikace výrobků a měrné jednotky mohou být změněny.

Unica Sprchové tyče Comfort

Vlastnosti všech variant

- obsah balení: sprchová tyč, jezdec
- Jezdec nastavitelný až do 90°, otáčí se doleva a doprava, nahoru a dolů
- průměr sprchové tyče: 25 mm
- profilová trubka: kulatá
- jezdec s aretačním mechanismem
- kovové držáky na stěnu
- materiál držáku ruční sprchy: kovový držák ruční sprchy

90



65



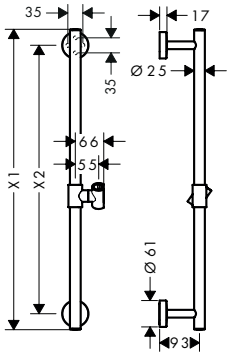

Přehled dalších variant

Verze	X1 délka sprchové tyče (mm)	X2 rozteč otvorů (mm)	Povrchová úprava	Obj.č.	EUR
90	990	915	chrom	26402000	244,80
65	700	625	chrom	26401000	230,60

Volitelné doplňky:		Povrchová úprava	Obj.č.	EUR
	Unica Madlo Comfort s poličkou a sprchovým držákem	bílá/chrom	26328400	182,70
	Unica Opěrka pod nohy Comfort	chrom	26329000	187,30

Casetta Miska na mýdlo/polička

Vlastnosti

- s materiálem pro montáž
- délka 200 mm
- povrch poličky: chrom

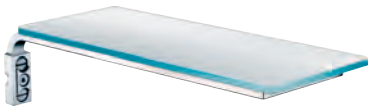

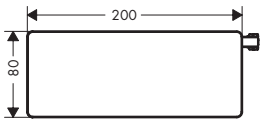

Povrchová úprava	Obj.č.	EUR
chrom	26511000	83,80
bílá/chrom	26511400	83,80
černá/chrom	26511600	83,80

26511400	Povrch poličky: bílá.
26511600	Povrch poličky: černá.

Míry na rozměrových náčrtech jsou v mm.
Technická specifikace výrobků a měrné jednotky mohou být změněny.

Sprchové tyče

Casetta Miska na mýdlo C

Vlastnosti

- natáčivé
- s materiálem pro montáž
- s nastavitelnou výškou
- pro sprchové tyče Ø 22 mm



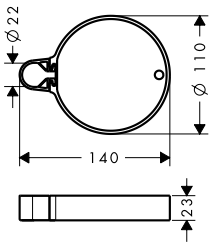

Povrchová úprava	Obj.č.	EUR
chrom	28678000	19,40

Casetta Miska na mýdlo E

Vlastnosti

- s materiálem pro montáž
- s nastavitelnou výškou
- pro sprchové tyče Ø 18/22/25 mm



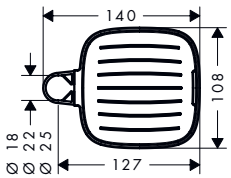

Povrchová úprava	Obj.č.	EUR
chrom	26519000	24,40

Casetta Miska na mýdlo S Puro

Vlastnosti

- natáčivé
- s nastavitelnou výškou
- pro sprchové tyče Ø 22 mm



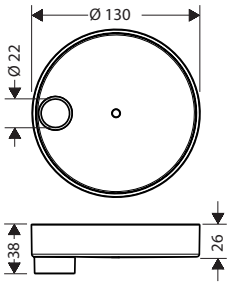

Povrchová úprava	Obj.č.	EUR
chrom	28679000	47,20

Míry na rozměrových náčrtech jsou v mm.
Technická specifikace výrobků a měrné jednotky mohou být změněny.



Sady se sprchovým držákem

Speciální funkce



EcoSmart+

Díky spotřebě až o 60 % nižší než u našich běžných modelů a maximálnímu průtoku 6 l/min díky omezovači průtoku je tato sprcha mimořádně účinná a úsporná a každý den snižuje náklady na vodu a energii.



EcoSmart

Vychutnejte si potěšení ze sprchování s menší spotřebou vody díky naší technice EcoSmart. Díky omezovači průtoku přesvědčují výrobky maximálním průtokem 8 l/min. Umí pomoci snížit každodenní náklady na vodu a energii.

Techniky



QuickClean

Kdo vlastně rád uklízí? Usazeniny vodního kamene a nečistoty zmizí díky této technice během okamžiku. Pružné silikonové kotouče nebo trysky prostě otřete prstem. Je to rychlé a omezuje úsilí při čištění na minimum.



AirPower

Přimíchává do vody velké množství vzduchu a vytváří lehké perlivé kapičky, které hladí pokožku. Sprcha působí luxusně, i když se spotřebuje málo vody. Proud se méně rozstřikuje, čímž se zkracuje doba čištění sprchového koutu.

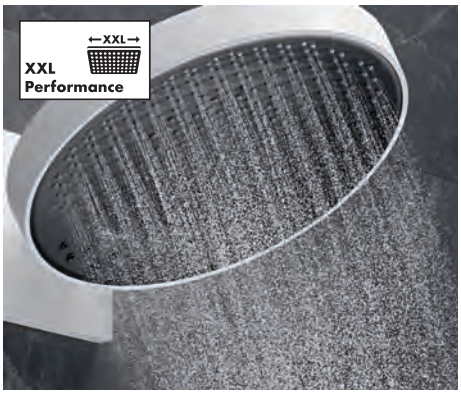

XXL Performance

Skvělý požitek ze sprchování s úžasně uklidňujícími druhy proudů. Ruční sprchy a talířové horní sprchy s průměry mezi 100 a 600 mm poskytují XXL potěšení a celé tělo zahalí do čistě vodních fantazií.

Techniky



Select

Tlačítko Select zjednodušuje každodenní koupelnové činnosti, stačí například jediné stisknutí a voda začne téct nebo se zastaví. Při sprchování lze jednoduchým stiskem tlačítka změnit druh proudu nebo přepnout z horní na ruční sprchu.

Druhy proudů



PowderRain

Relaxační, mikrojemné kapičky, které jemně a tiše zahalují tělo. Voda se promění v jemný plášť, který smyslně obejme tělo. Pro smyslné sprchování a hlubokou relaxaci.



Intense PowderRain

Intenzivní proud složený z mikrojemných kapiček. Počet kapiček je mnohem vyšší a poskytuje tak extrémně účinný způsob oplachování šamponu. Voda na kůži působí sametově měkce a ultralehce, velmi málo se rozstřikuje.



IntenseRain

Povzbuzující vodní proudy, které smyjí únavu a okamžitě navodí pocit čistoty a probuzení. Perfektní a rychlý způsob, jak se po celý nadcházející den cítit fit. Silný proud také snadno opláchne šampon z vlasů.

Druhy proudů



Rain

Osvěžující a energizující každodenní požitek ze sprchování s dostatečně plným sprchovým deštěm. Tento typ proudu s malými vývody na sprchové hlavici účinně slouží k důkladnému opláchnutí šamponu.



Masáž

Povzbuzující proud, který uklidňuje a zařídí, aby se každodenní stres spláchl do odtoku. Vodní proudy jsou koncentrované, aby ule- vily namoženým svalům. Pro každodenní příjemnou a uvolňující sprchu, jako v lázních.



normální proud

Univerzální sprchový proud den co den. Sprchový déšť hýčká plnými, lehkými a bohatými kapkami. Plný vodní proud je skvělý na mytí vlasů a splachování šamponu.

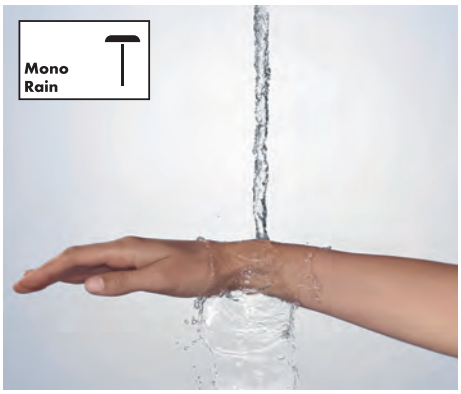

MonoRain

Koncentrovaný a extrémně jemný proud pro dobrý pocit. Typ soustředěného proudu je ideální pro hydroterapeutické sprchování a procedury se studenou vodou. Pro každého, kdo si rád odpočine ve sprše nebo ve vaně.



Šampon

Intenzivní vodní proud, jenž spláchne šampon během okamžiku. A nejen to: Vysoce účinný proud povzbudí každé ráno nebo po cvičení tělo i mysl. Pro pohodu po celý rok.



TurboRain

Povzbuzující víceúčelový proud, který dělá čest svému jménu. Pomocí Turbo zajistí dešťové proudy účinné a uklidňující sprchování. Ideální pro ty, kteří hledají rychlý a nekomplikovaný způsob, jak se osvěžit.

Druhy proudů

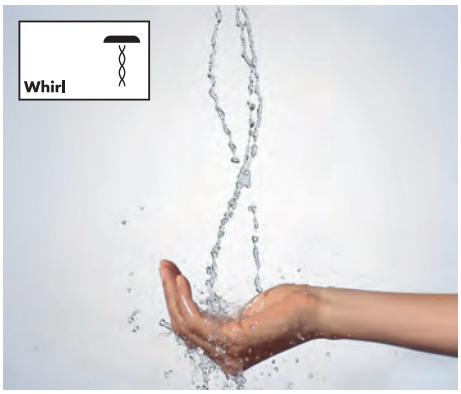

Whirl

Rotující vodní proudy pro příjemné osprchování každodenního napětí. Jednotlivé proudy se kolem sebe spirálovitě ovíjejí a svým jemným masážním tlakem pomáhají uvolňovat napětí.



RainAir

Jemné kapičky obohacené vzduchem z luxusního sprchového deště jsou na pokožce hedvábně jemné a vytvářejí tak požitkářskou sprchu. Tento typ proudu je navíc velmi účinný a dostatečně důkladný, aby opláchl šampon.

Povrchová úprava

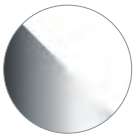

bílá/chrom

-400



chrom

-000

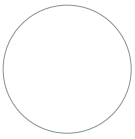

matná bílá

-700



matná černá

-670

Sady se sprchovým držákem

Rainfinity Sady se sprchovým držákem 3jet

Vlastnosti všech variant

- obsah balení: ruční sprcha, držák sprchy, sprchová hadice
- velikost sprchové hlavice: 130 mm
- druh proudu: PowderRain, Intense PowderRain, MonoRain
- pohodlná volba proudu tlačítkem Select
- QuickClean: Usazeniny vodního kamene a nečistoty lze jednoduše setřít prstem
- maximální průtok při 3 barech: 14 l/min
- minimální průtokový tlak: 1 bar
- sprchová hadice s kónickou matkou na obou koncích
- otočná koncovka zabraňuje zamotání hadice
- současně i funkce podpěry
- kovové držáky na stěnu
- upevnění na stěnu: upevnění vruty
- podložka s vymývatelným filtrem



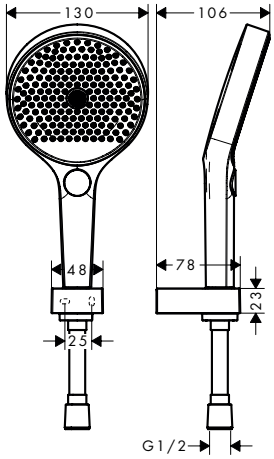

Techniky



Druhy proudů



Přehled dalších variant

Velikost sprchové hlavice	Délka sprchové hadice (mm)	Počet proudů	Druhy proudu	Max. průtok při tlaku 3 bary (l/min)	Minimální tlak průtoku (bar)	Select	Povrchová úprava	Obj.č.	EUR
130	1600	3	PowderRain, Intense PowderRain, MonoRain	14	1	■	chrom	26851000	205,50
							matná bílá	26851700	267,00
130	1250	3	PowderRain, Intense PowderRain, MonoRain	14	1	■	chrom	26852000	202,80
							matná bílá	26852700	263,60

Obsah balení:		Obsaženo v	Obj.č.
	Rainfinity Ruční sprcha 130 3 jet	26851XXX 26852XXX	26864XXX
	Sprchový držák Porter E	26851XXX 26852XXX	28387XXX
	Isiflex Sprchová hadice 160 cm	26851XXX	28276XXX
	Isiflex Sprchová hadice 125 cm	26852XXX	28272XXX

Míry na rozměrových náčrtech jsou v mm.
Technická specifikace výrobků a měrné jednotky mohou být změněny.

Rainfinity Sady se sprchovým držákem 1jet

Vlastnosti všech variant

- obsah balení: tyčová ruční sprcha, držák sprchy, sprchová hadice
- velikost sprchové hlavice: 100 × 38 mm
- druh proudu: PowderRain
- QuickClean: Usazeniny vodního kamene a nečistoty lze jednoduše setřít prstem
- maximální průtok při 3 barech: 13,8 l/min
- minimální průtokový tlak: 1 bar
- sprchová hadice s kónickou matkou na obou koncích
- otočná koncovka zabraňuje zamotání hadice
- současně i funkce podpěry
- kovové držáky na stěnu
- upevnění na stěnu: upevnění vruty
- podložka s vymývatelným filtrem



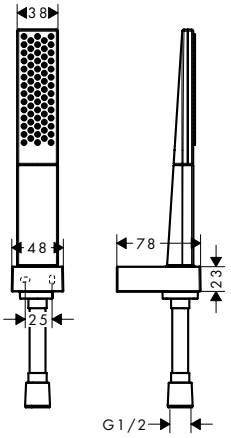

Techniky

Quick Clean

Druhy proudů

Powder Rain

Přehled dalších variant

Velikost sprchové hlavice	Délka sprchové hadice (mm)	Počet proudů	Druhy proudu	Max. průtok při tlaku 3 bary (l/min)	Minimální tlak průtoku (bar)	Povrchová úprava	Obj.č.	EUR
100	1600	1	PowderRain	13,8	1	chrom	26856000	185,50
						matná bílá	26856700	241,20
100	1250	1	PowderRain	13,8	1	chrom	26857000	183,00
						matná bílá	26857700	237,60

Obsah balení:		Obsaženo v	Obj.č.
	Rainfinity Tyčová ruční sprcha 100 1jet	26856XXX 26857XXX	26866XXX
	Sprchový držák Porter E	26856XXX 26857XXX	28387XXX
	Isiflex Sprchová hadice 160 cm	26856XXX	28276XXX
	Isiflex Sprchová hadice 125 cm	26857XXX	28272XXX

Míry na rozměrových náčrtech jsou v mm.
Technická specifikace výrobků a měrné jednotky mohou být změněny.

Sady se sprchovým držákem

Raindance Select S Sady se sprchovým držákem 3jet

Vlastnosti všech variant

- obsah balení: ruční sprcha, držák sprchy, sprchová hadice
- velikost sprchové hlavice: 125 mm
- pohodlná volba proudu tlačítkem Select
- QuickClean: Usazeniny vodního kamene a nečistoty lze jednoduše setřít prstem
- minimální průtokový tlak: 1 bar
- otočná koncovka zabraňuje zamotání hadice
- současně i funkce podpěry
- sprchový držák z plastu
- upevnění na stěnu: upevnění vruty
- podložka s vymývatelným filtrem



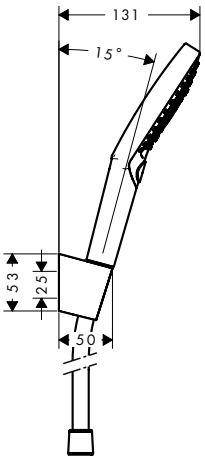

Techniky



Druhy proudů



Přehled dalších variant

Velikost sprchové hlavice	Délka sprchové hadice (mm)	Počet proudů	Druhy proudu	Max. průtok při tlaku 3 bary (l/min)	Minimální tlak průtoku (bar)	Povrchová úprava	Obj.č.	EUR
120	1600	3	PowderRain, Rain, Whirl	11	1	chrom	27668000	158,80
120	1600	3	RainAir, Rain, Whirl	15	1	chrom	26721000	155,00
						bílá/chrom	26721400	155,00
120	1250	3	RainAir, Rain, Whirl	15	1	chrom	26701000	152,20
120	1250	3	PowderRain, Rain, Whirl	11	1	chrom	27669000	156,10

Obsah balení:		Obsaženo v	Obj.č.
	Raindance Select S Ruční sprcha 120 3jet PowderRain	27668000 27669000	26014000
	Raindance Select S Ruční sprcha 120 3jet	26721XXX 26701000	26530XXX
	Sprchový držák Porter S	27668000 26721XXX 26701000 27669000	28331000
	Isiflex Sprchová hadice 160 cm	27668000 26721XXX	28276000
	Isiflex Sprchová hadice 125 cm	26701000 27669000	28272000

Míry na rozměrových náčrtech jsou v mm.
Technická specifikace výrobků a měrné jednotky mohou být změněny.

Raindance Select E Sady se sprchovým držákem 3jet

Vlastnosti všech variant

- obsah balení: ruční sprcha, držák sprchy, sprchová hadice
- velikost sprchové hlavice: 120 mm
- druh proudu: RainAir, Rain, Whirl
- pohodlná volba proudu tlačítkem Select
- QuickClean: Usazeniny vodního kamene a nečistoty lze jednoduše setřít prstem
- maximální průtok při 3 barech: 14,4 l/min
- minimální průtokový tlak: 1 bar
- otočná koncovka zabraňuje zamotání hadice
- současně i funkce podpěry
- sprchový držák z plastu
- upevnění na stěnu: upevnění vruty
- podložka s vymývatelným filtrem



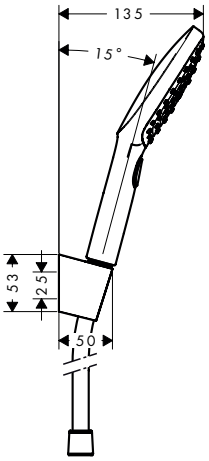

Techniky



Druhy proudů



Přehled dalších variant

Velikost sprchové hlavice	Délka sprchové hadice (mm)	Počet proudů	Druhy proudu	Max. průtok při tlaku 3 bary (l/min)	Minimální tlak průtoku (bar)	Povrchová úprava	Obj.č.	EUR
120	1600	3	RainAir, Rain, Whirl	14,4	1	chrom	26720000	155,00
						bílá/chrom	26720400	155,00
120	1250	3	RainAir, Rain, Whirl	14,4	1	chrom	26700000	152,20

Obsah balení:		Obsaženo v	Obj.č.
	Raindance Select E Ruční sprcha 120 3jet	26720XXX 26700000	26520XXX
	Sprchový držák Porter S	26720XXX 26700000	28331000
	Isiflex Sprchová hadice 160 cm	26720XXX	28276000
	Isiflex Sprchová hadice 125 cm	26700000	28272000

Míry na rozměrových náčrtech jsou v mm.
Technická specifikace výrobků a měrné jednotky mohou být změněny.

Sady se sprchovým držákem

Pulsify Select S / Pulsify S Sady se sprchovým držákem 3jet, 1jet

Vlastnosti všech variant

- obsah balení: ruční sprcha, držák sprchy, sprchová hadice
- velikost sprchové hlavice: 105 mm
- QuickClean: Usazeniny vodního kamene a nečistoty lze jednoduše setřít prstem
- otočná koncovka zabraňuje zamotání hadice
- současně i funkce podpěry
- držáky na stěnu z plastu
- oplachovatelné těsnění se sítkem

Relaxation



1jet



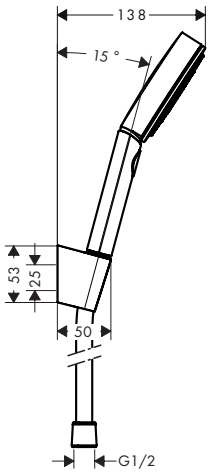

Speciální funkce



Techniky



Druhy proudů



Přehled dalších variant

Velikost sprchové hlavice	Délka sprchové hadice (mm)	Sprchový efekt	Počet proudů	Druhy proudu	Max. průtok při tlaku 3 bary (l/min)	Minimální tlak průtoku (bar)	Povrchová úprava	K dispozici od	Obj.č.	EUR
105	1600	Relaxation	3	Powder-Rain, IntenseRain, Massage	6,9	1,6	chrom	1.Q/2025	24305000	71,20
							matná černá	1.Q/2025	24305670	92,50
							matná bílá	1.Q/2025	24305700	92,50
105	1600	Relaxation	3	Powder-Rain, IntenseRain, Massage	11,4	1	chrom		24303000	72,20
							matná černá		24303670	93,90
							matná bílá		24303700	93,90
105	1250	Relaxation	3	Powder-Rain, IntenseRain, Massage	6,9	1,6	chrom	1.Q/2025	24306000	66,40
							matná černá	1.Q/2025	24306670	86,30
							matná bílá	1.Q/2025	24306700	86,30
105	1250	Relaxation	3	Powder-Rain, IntenseRain, Massage	11,4	1	chrom		24302000	67,30
							matná černá		24302670	87,50
							matná bílá		24302700	87,50
105	1250	1jet	1	PowderRain	5,7	1	chrom	1.Q/2025	24307000	59,00
							matná černá	1.Q/2025	24307670	76,90
							matná bílá	1.Q/2025	24307700	76,90
105	1250	1jet	1	PowderRain	13,5	1	chrom		24301000	59,90
							matná černá		24301670	78,00
							matná bílá		24301700	78,00

Obsah balení:		Obsaženo v	Obj.č.
	Pulsify Select S Ruční sprcha 105 3jet Relaxation EcoSmart	24305XXX 24306XXX	24111XXX
	Pulsify Select S Ruční sprcha 105 3jet Relaxation	24303XXX 24302XXX	24110XXX
	Pulsify S Ruční sprcha 105 1jet EcoSmart+	24307XXX	24121XXX

Míry na rozměrových náčrtech jsou v mm.
Technická specifikace výrobků a měrné jednotky mohou být změněny.

Pulsify Select S / Pulsify S Sady se sprchovým držákem 3jet, 1jet

Obsah balení:		Obsaženo v	Obj.č.
	Pulsify S Ruční sprcha 105 1jet	24301XXX	24120XXX
	Isiflex Sprchová hadice 160 cm	24305XXX 24303XXX	28276XXX
	Isiflex Sprchová hadice 125 cm	24306XXX 24302XXX 24307XXX 24301XXX	28272XXX
	Sprchový držák Porter S	24305XXX 24303XXX 24306XXX 24302XXX 24307XXX 24301XXX	28331XXX

Croma Select S Sady se sprchovým držákem Vario

Vlastnosti všech variant

- obsah balení: ruční sprcha, držák sprchy, sprchová hadice
- velikost sprchové hlavice: 110 mm
- druh proudu: Rain, IntenseRain, TurboRain
- pohodlná volba proudu tlačítkem Select
- QuickClean: Usazeniny vodního kamene a nečistoty lze jednoduše setřít prstem
- maximální průtok při 3 barech: 14,7 l/min
- minimální průtokový tlak: 1 bar
- sprchová hadice s kónickou matkou na obou koncích
- otočná koncovka zabraňuje zamotání hadice
- současně i funkce podpěry
- sprchový držák z plastu
- upevnění na stěnu: upevnění vruty
- podložka s vymývatelným filtrem



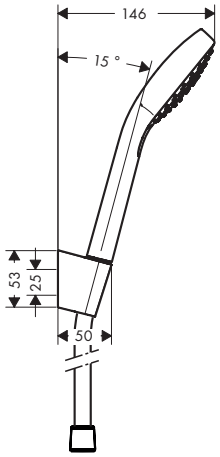

Techniky

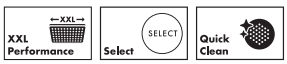

Druhy proudů



Přehled dalších variant

Verze	Velikost sprchové hlavice	Délka sprchové hadice (mm)	Druhy proudu	Max. průtok při tlaku 3 bary (l/min)	Minimální tlak průtoku (bar)	Select	Povrchová úprava	Obj.č.	EUR
Vario	110	1600	Rain, IntenseRain, TurboRain	14,7	1	■	bílá/chrom	26411400	97,10
Vario	110	1250	Rain, IntenseRain, TurboRain	14,7	1	■	bílá/chrom	26421400	92,20

Obsah balení:		Obsaženo v	Obj.č.
	Croma Select S Ruční sprcha Vario	26411400 26421400	26802400
	Sprchový držák Porter S	26411400 26421400	28331000
	Isiflex Sprchová hadice 160 cm	26411400	28276000
	Isiflex Sprchová hadice 125 cm	26421400	28272000

Míry na rozměrových náčrtech jsou v mm.
Technická specifikace výrobků a měrné jednotky mohou být změněny.

Sady se sprchovým držákem

Croma Select E Sady se sprchovým držákem Vario, 1jet

Vlastnosti všech variant

- obsah balení: ruční sprcha, držák sprchy, sprchová hadice
- velikost sprchové hlavice: 110 mm
- QuickClean: Usazeniny vodního kamene a nečistoty lze jednoduše setřít prstem
- minimální průtokový tlak: 1 bar
- sprchová hadice s kónickou matkou na obou koncích
- otočná koncovka zabraňuje zamotání hadice
- současně i funkce podpěry
- sprchový držák z plastu
- upevnění na stěnu: upevnění vruty
- podložka s vymývatelným filtrem

Vario



1jet



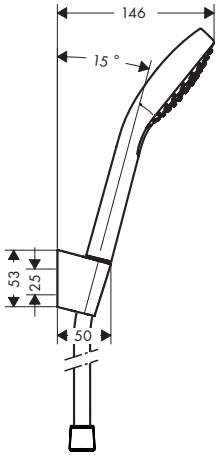

Techniky



Druhy proudů



Přehled dalších variant

Verze	Velikost sprchové hlavice	Délka sprchové hadice (mm)	Druhy proudu	Max. průtok při tlaku 3 bary (l/min)	Minimální tlak průtoku (bar)	Select	Povrchová úprava	Obj.č.	EUR
Vario	110	1600	Rain, IntenseRain, TurboRain	14,7	1	■	bílá/chrom	26413400	97,10
Vario	110	1250	Rain, IntenseRain, TurboRain	14,7	1	■	bílá/chrom	26425400	92,20
1jet	110	1250	Rain	16	1	–	bílá/chrom	26424400	77,10

Obsah balení:		Obsaženo v	Obj.č.
	Croma Select E Ruční sprcha Vario	26413400 26425400	26812400
	Sprchový držák Porter S	26413400 26425400 26424400	28331000
	Isiflex Sprchová hadice 160 cm	26413400	28276000
	Isiflex Sprchová hadice 125 cm	26425400 26424400	28272000

Míry na rozměrových náčrtech jsou v mm.
Technická specifikace výrobků a měrné jednotky mohou být změněny.

Croma 100 Sprchové sady Vario

Vlastnosti všech variant

- obsah balení: ruční sprcha, držák sprchy, sprchová hadice
- velikost sprchové hlavice: 100 mm
- druh proudu: Rain, normální proud, Shampoo, Massage
- přepínání druhů proudu otočením disku vodních paprsků
- QuickClean: Usazeniny vodního kamene a nečistoty lze jednoduše setřít prstem
- maximální průtok při 3 barech: 18 l/min
- minimální průtokový tlak: 1 bar
- sprchová hadice s kónickou matkou na obou koncích
- otočná koncovka zabraňuje zamotání hadice
- současně i funkce podpěry
- sprchový držák z plastu
- upevnění na stěnu: upevnění vruty
- podložka s vymývatelným filtrem



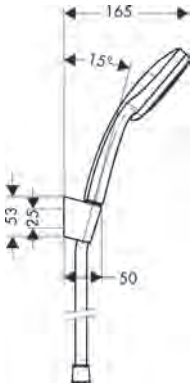

Techniky



Druhy proudů



Přehled dalších variant

Verze	Velikost sprchové hlavice	Délka sprchové hadice (mm)	Počet proudů	Druhy proudu	Max. průtok při tlaku 3 bary (l/min)	Minimální tlak průtoku (bar)	Povrchová úprava	Obj.č.	EUR
Vario	100	1600	4	Rain, normální proud, Shampoo, Massage	18	1	chrom	27594000	85,60
Vario	100	1250	4	Rain, normální proud, Shampoo, Massage	18	1	chrom	27592000	82,50

Obsah balení:		Obsaženo v	Obj.č.
	Croma 100 Ruční sprcha Vario	27594000 27592000	28535000
	Sprchový držák Porter S	27594000 27592000	28331000
	Isiflex Sprchová hadice 160 cm	27594000	28276000
	Isiflex Sprchová hadice 125 cm	27592000	28272000

Míry na rozměrových náčrtech jsou v mm.
Technická specifikace výrobků a měrné jednotky mohou být změněny.

Sady se sprchovým držákem

Crometta Sady se sprchovým držákem Vario, 1jet

Vlastnosti všech variant

- obsah balení: ruční sprcha, držák sprchy, sprchová hadice
- velikost sprchové hlavice: 100 mm
- QuickClean: Usazeniny vodního kamene a nečistoty lze jednoduše setřít prstem
- maximální průtok při 3 barech: 6,7 l/min
- minimální průtokový tlak: 1 bar
- otočná koncovka zabraňuje zamotání hadice
- současně i funkce podpěry
- sprchový držák z plastu
- upevnění na stěnu: upevnění vruty
- podložka s vymývatelným filtrem

Vario



1jet



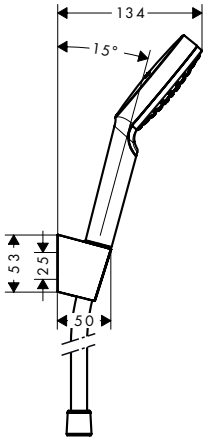

Speciální funkce



Techniky



Druhy proudů



Přehled dalších variant

Verze	Velikost sprchové hlavice	Délka sprchové hadice (mm)	Počet proudů	Druhy proudu	Max. průtok při tlaku 3 bary (l/min)	Minimální tlak průtoku (bar)	Povrchová úprava	Obj.č.	EUR
Vario	100	1600	2	Rain, IntenseRain	6,7	1	bílá/chrom	26694400	48,50
Vario	100	1250	2	Rain, IntenseRain	6,7	1	bílá/chrom	26693400	45,30
1jet	100	1600	1	Rain	6,7	1	bílá/chrom	26569400	45,30
1jet	100	1250	1	Rain	6,7	1	bílá/chrom	26568400	45,30

Obsah balení:		Obsaženo v	Obj.č.
	Crometta Ruční sprcha Vario EcoSmart	26694400 26693400	26332400
	Crometta Ruční sprcha 1jet EcoSmart	26569400 26568400	26333400
	Sprchový držák Porter S	26694400 26693400 26569400 26568400	28331000
	Isiflex Sprchová hadice 160 cm	26694400 26569400	28276000
	Isiflex Sprchová hadice 125 cm	26693400 26568400	28272000

Míry na rozměrových náčrtech jsou v mm.
Technická specifikace výrobků a měrné jednotky mohou být změněny.

Crometta 85 Sady se sprchovým držákem Vario, 1jet

Vlastnosti všech variant

- obsah balení: ruční sprcha, držák sprchy, sprchová hadice
- velikost sprchové hlavice: 85 mm
- QuickClean: Usazeniny vodního kamene a nečistoty lze jednoduše setřít prstem
- minimální průtokový tlak: 1 bar
- současně i funkce podpěry
- upevnění na stěnu: upevnění vruty
- podložka s vymývatelným filtrem

Vario



1jet



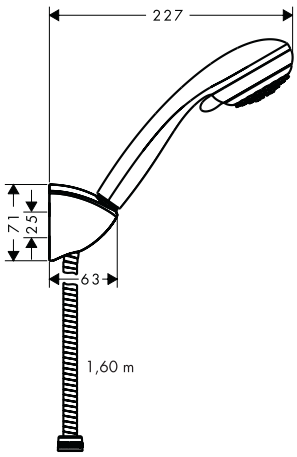

Techniky

Quick Clean

Druhy proudů

Normal

Přehled dalších variant

Verze	Velikost sprchové hlavice	Délka sprchové hadice (mm)	Počet proudů	Druhy proudu	Max. průtok při tlaku 3 bary (l/min)	Minimální tlak průtoku (bar)	Povrchová úprava	Obj.č.	EUR
Vario	85	1600	2	Vario jet, normální proud	17	1	chrom	27559000	48,50
Vario	85	1250	2	Vario jet, normální proud	17	1	chrom	27558000	45,70
1jet	85	1600	1	normální proud	16	1	chrom	27577000	43,60
1jet	85	1250	1	normální proud	16	1	chrom	27576000	39,70

Obsah balení:		Obsaženo v	Obj.č.
	Crometta 85 Ruční sprcha Vario	27559000 27558000	28562000
	Crometta 85 Ruční sprcha Mono	27577000 27576000	28585000
	Sprchový držák Porter C	27559000 27558000 27577000 27576000	27521000
	Metaflex Sprchová hadice 160 cm	27559000 27577000	28266000
	Metaflex Sprchová hadice 125 cm	27558000 27576000	28262000

Míry na rozměrových náčrtech jsou v mm.
Technická specifikace výrobků a měrné jednotky mohou být změněny.

Vernis Blend Sada se sprchovým držákem 100 Vario EcoSmart se sprchovou hadicí 160 cm

Vlastnosti

- obsah balení: ruční sprcha, držák sprchy, sprchová hadice
- velikost sprchové hlavice: 100 mm
- druh proudu: Rain, IntenseRain
- přepínání druhů proudu otočením disku vodních paprsků
- QuickClean: Usazeniny vodního kamene a nečistoty lze jednoduše setřít prstem
- maximální průtok při 3 barech: 6,7 l/min
- minimální průtokový tlak: 1 bar
- sprchová hadice s kónickou matkou na obou koncích
- délka sprchové hadice: 1600 mm
- současně i funkce podpěry
- sprchový držák z plastu
- upevnění na stěnu: upevnění vruty
- podložka s vymývatelným filtrem
- EU taxonomie: max. 8 l/min – nemá podstatný dopad na životní prostředí (DNSH)



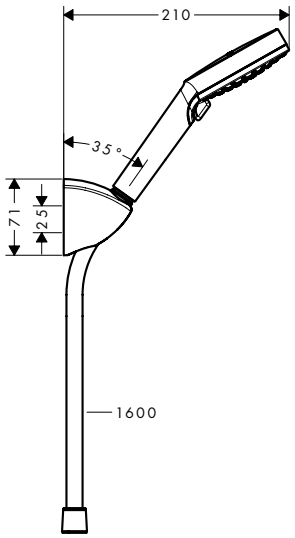

Speciální funkce

EcoSmart

Techniky

XXL Performance

Quick Clean

Druhy proudů

Intense Rain

Rain

Povrchová úprava	Obj.č.	EUR
chrom	26278000	44,80

Obsah balení:		Obsaženo v	Obj.č.
	Vernis Blend Ruční sprcha 100 Vario EcoSmart	26278000	26340000
	Sprchový držák Porter C	26278000	27521000
	Metaflex Sprchová hadice 160 cm	26278000	28266000

Míry na rozměrových náčrtech jsou v mm.
Technická specifikace výrobků a měrné jednotky mohou být změněny.



Sprchové držáky

Sprchové držáky

Sprchový držák Porter E

Vlastnosti

- pevná poloha držáku
- pro pro sprchové hadice s kónickou matkou
- materiál: kov
- rozměry: 30 × 48 × 78 mm (V×Š×H)
- průměr vrtaného otvoru: 6 mm
- 2 vrtané otvory



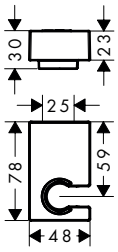

Povrchová úprava	Obj.č.	EUR
chrom	28387000	59,70
kartáčovaný bronz	28387140	89,50
kartáčovaný černý chrom	28387340	89,50
matná černá	28387670	83,60
matná bílá	28387700	83,60
leštěný vzhled zlata	28387990	89,50

Sprchový držák Porter C

Vlastnosti

- pevná poloha držáku
- materiál: plast
- rozměry: 71 × 45 × 63 mm (V×Š×H)
- průměr vrtaného otvoru: 25 mm
- 2 vrtané otvory



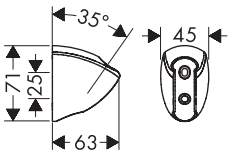

Povrchová úprava	Obj.č.	EUR
chrom	27521000	23,40

Sprchový držák Porter S

Vlastnosti

- pevná poloha držáku
- pro pro sprchové hadice s kónickou matkou
- materiál: plast
- rozměry: 53 × 37 × 50 mm (V×Š×H)
- průměr vrtaného otvoru: 6 mm
- 2 vrtané otvory



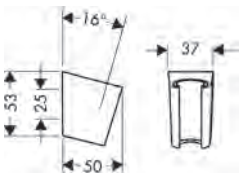

Povrchová úprava	Obj.č.	EUR
chrom	28331000	31,10
kartáčovaný bronz	28331140	46,70
kartáčovaný černý chrom	28331340	46,70
matná černá	28331670	43,60
matná bílá	28331700	43,60
leštěný vzhled zlata	28331990	46,70

Sprchový držák Porter Vario

Vlastnosti

- možnost plynulého nastavení úhlu sklonu držáku sprchy
- materiál: kov
- rozměry: 75 × 59 × 81 mm (V×Š×H)
- průměr vrtaného otvoru: 6 mm
- 2 vrtané otvory



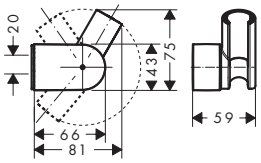

Povrchová úprava	Obj.č.	EUR
chrom	28328000	45,00

Míry na rozměrových náčrtech jsou v mm.
Technická specifikace výrobků a měrné jednotky mohou být změněny.

Rainfinity Přípojky hadice se sprchovým držákem

Vlastnosti všech variant

- pro sprchové hadice s kónickou matkou
- 500 mm odkládací polička
- současně i funkce podpěry
- kovové přívodní koleno
- polička vyrobená z bezpečnostního skla
- povrch poličky: grafitová povrchová úprava
- zpětný ventil
- typ připojení: G ½

sprchový držák, pravý



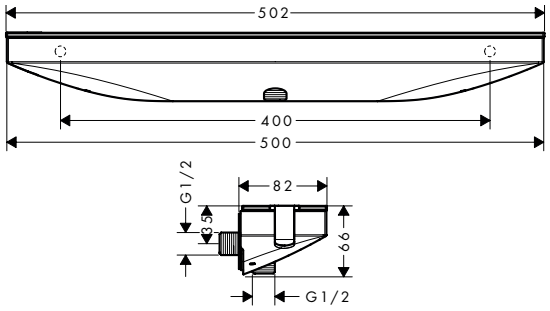

sprchový držák, levý



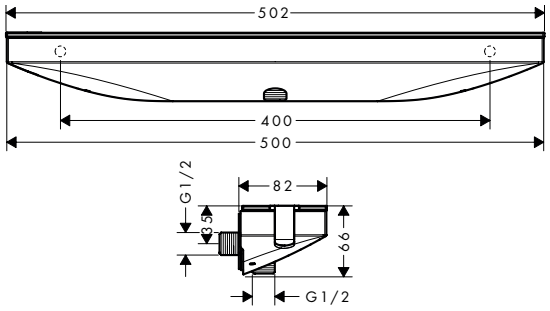

Certifikáty/prohlášení

Montáž zdarma

Přehled dalších variant

Sprchový držák	Tvar	Zpětný ventil	Povrchová úprava	Obj.č.	EUR
vpravo	hranatý	se zpětným ventilem	chrom	26858000	452,20
			kartáčovaný bronz	26858140	678,90
			kartáčovaný černý chrom	26858340	678,90
			matná černá	26858670	587,90
			matná bílá	26858700	587,90
			leštěný vzhled zlata	26858990	678,90
vlevo	hranatý	se zpětným ventilem	chrom	26843000	452,20
			kartáčovaný bronz	26843140	678,90
			kartáčovaný černý chrom	26843340	678,90
			matná černá	26843670	587,90
			matná bílá	26843700	587,90
			leštěný vzhled zlata	26843990	678,90

26843000
26858000 Povrch poličky: zrcadlové sklo.

FixFit Přípojka hadice Porter 300 se sprchovým držákem a poličkou

Vlastnosti

- pro sprchové hadice s kónickou matkou
- 300 mm odkládací polička
- integrovaná podpůrná funkce na obou stranách
- kovové přívodní koleno
- zpětný ventil
- typ připojení: G ½
- flexibilní umístění, s posunutím vlevo nebo vpravo o 77,5 mm
- bezpečnostní sklo v bílé barvě a v chromu



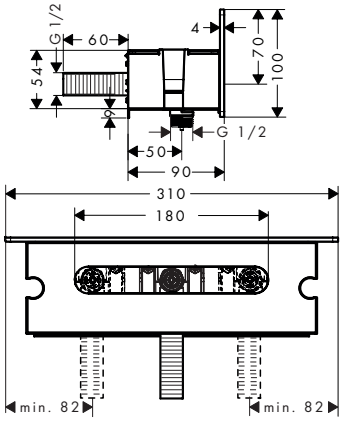

Povrchová úprava	Obj.č.	EUR
chrom	26456000	196,30
bílá/chrom	26456400	196,30

Míry na rozměrových náčrtech jsou v mm.
Technická specifikace výrobků a měrné jednotky mohou být změněny.

Sprchové držáky

FixFit S / FixFit E / FixFit Q Přípojky hadice se sprchovým držákem

Vlastnosti všech variant

- obsah balení: nástěnný vývod, rozeta
- plastové pouzdro s vnitřním přívodem vody z plastu
- pevná poloha držáku
- pro všechny ruční sprchy Hansgrohe
- pro sprchové hadice s kónickou matkou
- současně i funkce podpěry
- plast
- zpětný ventil
- typ připojení: G ½

kulatá



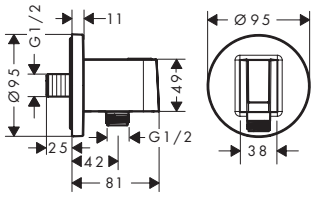

hranatý



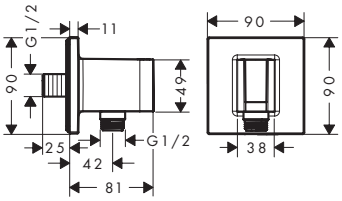

softsquare



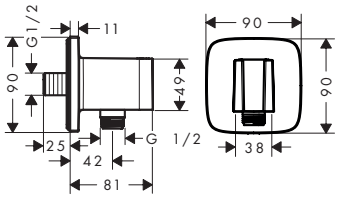

Přehled dalších variant

Tvar	Zpětný ventil	Povrchová úprava	Obj.č.	EUR
kulatá	zpětný ventil	chrom	26888000	101,30
		kartáčovaný bronz	26888140	151,80
		kartáčovaný černý chrom	26888340	151,80
		matná černá	26888670	141,60
		matná bílá	26888700	141,60
		leštěný vzhled zlata	26888990	151,80
hranatý	zpětný ventil	chrom	26889000	101,30
		kartáčovaný bronz	26889140	151,80
		kartáčovaný černý chrom	26889340	151,80
		matná černá	26889670	141,60
		matná bílá	26889700	141,60
		leštěný vzhled zlata	26889990	151,80
softsquare	zpětný ventil	chrom	26887000	101,30
		kartáčovaný bronz	26887140	151,80
		kartáčovaný černý chrom	26887340	151,80
		matná černá	26887670	141,60
		matná bílá	26887700	141,60
		leštěný vzhled zlata	26887990	151,80

Míry na rozměrových náčrtech jsou v mm.
Technická specifikace výrobků a měrné jednotky mohou být změněny.

FixFit Nástěnné vývody

Vlastnosti všech variant

- pro sprchové hadice s kónickou nebo válcovou matkou na obou koncích
- materiál krytu: plast
- typ připojení: G ½

bez kulového kloubu



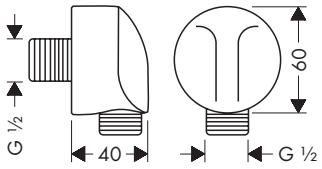

s kulovým kloubem



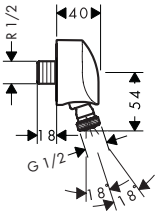

Přehled dalších variant

Kulový kloub	Tvar	Zpětný ventil	Povrchová úprava	Obj.č.	EUR
bez kulového kloubu	kulatá	bez zpětného ventilu	chrom	27454000	33,50
			kartáčovaný bronz	27454140	50,30
			kartáčovaný černý chrom	27454340	50,30
			matná černá	27454670	46,80
			matná bílá	27454700	46,80
			leštěný vzhled zlata	27454990	50,30
bez kulového kloubu	kulatá	zpětný ventil	chrom	27458000	64,70
s kulovým kloubem	kulatá	zpětný ventil	chrom	27505000	38,50

FixFit Nástěnné vývody

Vlastnosti všech variant

- materiál krytu: plast
- zpětný ventil
- typ připojení: G ½

s kulovým kloubem



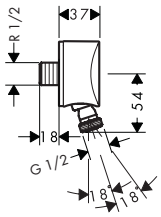

s plastovým přívodním kolenem



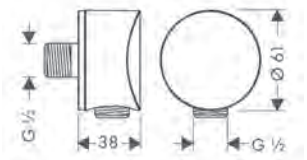

Přehled dalších variant

Speciální	Tvar	Zpětný ventil	Povrchová úprava	Obj.č.	EUR
s plastovým přívodním kolenem	kulatá	zpětný ventil	chrom	26453000	33,20
			kartáčovaný bronz	26453140	49,60
			kartáčovaný černý chrom	26453340	49,60
			matná černá	26453670	46,40
			matná bílá	26453700	46,40
			leštěný vzhled zlata	26453990	49,60
s kulovým kloubem a plastovým přívodním kolenem	kulatá	zpětný ventil	chrom	27506000	43,80

Míry na rozměrových náčrtech jsou v mm.
Technická specifikace výrobků a měrné jednotky mohou být změněny.

Sprchové držáky

FixFit Přípojka hadice hranatá, se zpětným ventilem

Vlastnosti

- plastové připojovací koleno
- materiál krytu: plast
- zpětný ventil
- typ připojení: G ½



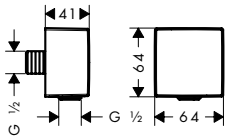

Povrchová úprava	Obj.č.	EUR
chrom	26455000	33,20
kartáčovaný bronz	26455140	49,60
kartáčovaný černý chrom	26455340	49,60
matná černá	26455670	46,40
matná bílá	26455700	46,40
leštěný vzhled zlata	26455990	49,60

FixFit Přípojky hadice se zpětným ventilem

Vlastnosti všech variant

- plastové připojovací koleno
- materiál krytu: plast
- zpětný ventil
- typ připojení: G ½

s kulovým kloubem



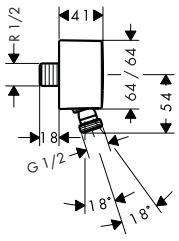

bez kulového kloubu



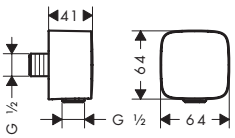

Přehled dalších variant

Vhodné pro	Tvar	Povrchová úprava	Obj.č.	EUR
s kulovým kloubem	softsquare	chrom	27414000	52,40
bez kulového kloubu	softsquare	chrom	26457000	33,20
		kartáčovaný bronz	26457140	49,60
		kartáčovaný černý chrom	26457340	49,60
		matná černá	26457670	46,40
		matná bílá	26457700	46,40
		leštěný vzhled zlata	26457990	49,60

Redukce z DN20 na DN15

Vlastnosti

- redukce obrácená z DN20 na DN15



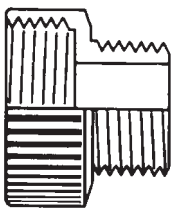

Povrchová úprava	Obj.č.	EUR
chrom	02024000	5,80

Míry na rozměrových náčrtech jsou v mm.
Technická specifikace výrobků a měrné jednotky mohou být změněny.



Sprchové hadice

Sprchové hadice

Designflex Textilní sprchové hadice

Vlastnosti všech variant

- vysoce kvalitní textilní hadice s opletením
- otočná koncovka zabraňuje zamotání hadice
- chráněno proti zalomení
- voděodolný a vodoodpudivý materiál
- vlákna jsou vyrobena z recyklovaného PET
- unikátní design s různobarevnými splétanými vlákny
- hřejivý materiál připomínající bavlnu je příjemný na kůži
- odolnost pro mytí v myčce nádobí do 60 °C
- matky sprchové hadice: strana upevnění: válcová matka, strana ruční sprchy: kónická matka
- připojovací závit: G ½

200/160/125



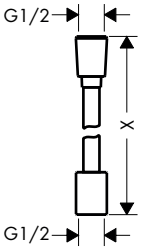

Přehled dalších variant

Délka (cm)	Povrchová úprava	Obj.č.	EUR
200	chrom	28230000	43,90
	kartáčovaný bronz	28230140	65,80
	kartáčovaný černý chrom	28230340	65,80
	matná černá	28230670	61,50
	matná bílá	28230700	61,50
	leštěný vzhled zlata	28230990	65,80
160	chrom	28260000	41,20
	kartáčovaný bronz	28260140	61,80
	kartáčovaný černý chrom	28260340	61,80
	matná černá	28260670	57,60
	matná bílá	28260700	57,60
	leštěný vzhled zlata	28260990	61,80
125	chrom	28220000	38,40
	kartáčovaný bronz	28220140	57,60
	kartáčovaný černý chrom	28220340	57,60
	matná černá	28220670	53,80
	matná bílá	28220700	53,80

Míry na rozměrových náčrtech jsou v mm.
Technická specifikace výrobků a měrné jednotky mohou být změněny.

Designflex Planet Edition Textilní sprchové hadice

Vlastnosti všech variant

- vysoce kvalitní textilní hadice s opletením
- otočná koncovka zabraňuje zamotání hadice
- chráněno proti zalomení
- voděodolný a vodoodpudivý materiál
- vlákna jsou vyrobena z recyklovaného PET
- unikátní design s různobarevnými splétanými vlákny
- hřejivý materiál připomínající bavlnu je příjemný na kůži
- odolnost pro mytí v myčce nádobí do 60 °C
- matky sprchové hadice: strana upevnění: válcová matka, strana ruční sprchy: kónická matka
- připojovací závit: G ½

160/125



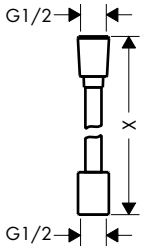

Přehled dalších variant

	Délka (cm)	Povrchová úprava	Obj.č.	EUR
	160	písková (recyklováno)	28250210	61,80
	125	písková (recyklováno)	28221210	57,60

Sensoflex Kovové sprchové hadice

Vlastnosti všech variant

- kovová sprchová hadice
- s plastovým povrchem, snadno se čistí
- otočná koncovka zabraňuje zamotání hadice
- chráněno proti zalomení
- matky sprchové hadice: kónická matka na obou koncích
- připojovací závit: G ½

200/160/125



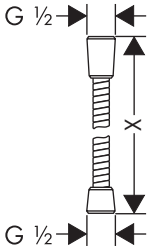

Certifikáty/prohlášení

Přehled dalších variant

	Délka (cm)	Povrchová úprava	Obj.č.	EUR
	200	chrom	28134000	51,80
	160	chrom	28136000	49,40
	125	chrom	28132000	47,10

Míry na rozměrových náčrtech jsou v mm.
Technická specifikace výrobků a měrné jednotky mohou být změněny.

Sprchové hadice

Isiflex Sprchové hadice

Vlastnosti všech variant

- s plastovým povrchem, snadno se čistí
- otočná koncovka zabraňuje zamotání hadice
- chráněno proti zalomení
- matky sprchové hadice: kónická matka na obou koncích
- připojovací závit: G ½

200/160/125



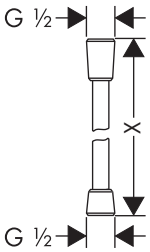

s ovládáním průtoku



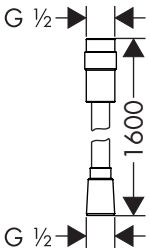

Certifikáty/prohlášení

EPD

Přehled dalších variant

Délka (cm)	Regulace průtoku	Povrchová úprava	Obj.č.	EUR
200	–	chrom	28274000	34,30
160	–	chrom	28276000	32,50
		kartáčovaný bronz	28276140	48,50
		kartáčovaný černý chrom	28276340	48,50
		matná černá	28276670	45,20
		matná bílá	28276700	45,20
		leštěný vzhled zlata	28276990	48,50
160	■	chrom	28248000	58,20
125	–	chrom	28272000	29,90
		kartáčovaný bronz	28272140	44,80
		kartáčovaný černý chrom	28272340	44,80
		matná černá	28272670	37,60
		matná bílá	28272700	37,60
		leštěný vzhled zlata	28272990	44,80
125	■	chrom	28249000	55,50

Míry na rozměrových náčrtech jsou v mm.
Technická specifikace výrobků a měrné jednotky mohou být změněny.

Metaflex Sprchové hadice

Vlastnosti všech variant

- plastová sprchová hadice se sprirálovým vinutím
- s plastovým povrchem, snadno se čistí
- bez otočných spojů
- chráněno proti zalomení
- matky sprchové hadice: 1x kónická matka, 1x válcová matka
- připojovací závit: G ½

200/160/125



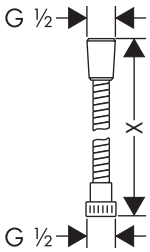

Certifikáty/prohlášení

EPD

Přehled dalších variant

	Délka (cm)	Povrchová úprava	Obj.č.	EUR
	200	chrom	28264000	24,10
	160	chrom	28266000	18,00
	125	chrom	28262000	17,10

Vedení hadice

Vlastnosti

- materiál: průhledný plast



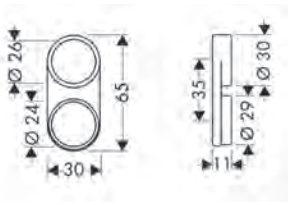

Povrchová úprava	Obj.č.	EUR
Transparentní	28072000	5,50

Redukce z DN20 na DN15

Vlastnosti

- redukce obrácená z DN20 na DN15



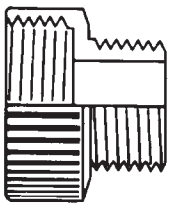

Povrchová úprava	Obj.č.	EUR
chrom	02024000	5,80

Míry na rozměrových náčrtech jsou v mm.
Technická specifikace výrobků a měrné jednotky mohou být změněny.



Horní sprchy

Horní sprchy

	Rainfinity		Rainmaker Select		Raindance Rainmaker
					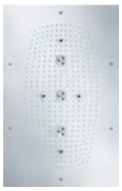
Povrchová úprava					
Velikost sprchové hlavice	250/360	250/360	580	460/300	680/460
Průtok	9 - 28,1	9 - 20,3	9,5/20	18/19	28,1
EcoSmart+	–	–	–	–	–
EcoSmart	■ / –	■ / –	■ / –	–	–
Select	–	–	–	–	–
QuickClean	■	■	■	■	■
AirPower	–	–	–	–	■
Instalace ke stěně	■	■	■	■	–
Instalace na strop	–	■	–	–	■
Počet proudů	1/3	1	3	1 - 3	3
PowderRain	■	■	–	–	–
IntensePowderRain	■ / –	–	–	–	–
Rain	–	–	■	■ / –	–
RainAir	–	–	–	–	■
Cena v €	**959,90 - 2.273,90**	**806,80 - 1.418,50**	**3.460,30**	**2.202,10 - 3.145,80**	**5.570,60 - 6.642,90**
od strany	190	192	193	194	195

	Raindance S			Raindance E	
					
Povrchová úprava					
Velikost sprchové hlavice	180 - 300	240	240	300	300/300
Průtok	9 - 20	8 - 18,1	5,8/18,1	7,4/17	7,4/17
EcoSmart+	–	–	■ / –	–	–
EcoSmart	■ / –	■ / –	–	■ / –	■ / –
Select	–	–	–	–	–
QuickClean	■	■	■	■	■
AirPower	■ / –	■ / –	–	■	■
Instalace ke stěně	–	■	■	■	–
Instalace na strop	■	–	■	–	■
Počet proudů	1	1	1	1	1
PowderRain	■ / –	■ / –	■	–	–
IntensePowderRain	–	–	–	–	–
Rain	–	–	–	–	–
RainAir	■	■ / –	–	■	■
Cena v €	**482,00 - 824,70**	**522,50 - 728,10**	**441,90 - 662,70**	**690,90 - 1.824,50**	**649,10 - 973,70**
od strany	200	201	202	203	204

■ k dispozici v závislosti na modelu
– není k dispozici

	Raindance Rainfall		Raindance Select S		Raindance S
					
Povrchová úprava					
Velikost sprchové hlavice	180	150	240/300	240/300	300
Průtok	24	18	9/17	9/17	9/18
EcoSmart+	–	–	–	–	–
EcoSmart	–	–	■ / –	■ / –	■ / –
Select	–	–	■	■	–
QuickClean	■	–	■	■	■
AirPower	■	–	■	■	■
Instalace ke stěně	■	■	■	–	■
Instalace na strop	–	–	–	■	–
Počet proudů	2	1	2	2	1
PowderRain	–	–	–	–	–
IntensePowderRain	–	–	–	–	–
Rain	–	–	■ / –	■ / –	–
RainAir	■	–	■	■	■
Cena v €	**1.779,00**	**333,10**	**544,00 - 699,40**	**497,40 - 652,70**	**872,70 - 903,30**
od strany	197	198	198	199	199

	Raindance E			Raindance	Raindance Classic
	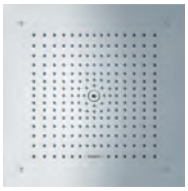				
Povrchová úprava					
Velikost sprchové hlavice	400/400	240/360	240/360	260/260	240
Průtok	8/20	9 - 19,5	9 - 17,6	8/15	19
EcoSmart+	–	–	–	–	–
EcoSmart	■ / –	■ / –	■ / –	■ / –	–
Select	–	–	–	–	–
QuickClean	■	■	■	■	■
AirPower	■	■	■	■	■
Instalace ke stěně	–	–	■	–	■
Instalace na strop	■	■	–	■	–
Počet proudů	1	1	1	1	1
PowderRain	–	–	–	–	–
IntensePowderRain	–	–	–	–	–
Rain	–	–	–	–	–
RainAir	■	■	■	■	■
Cena v €	**1.099,30 - 1.648,90**	**626,90 - 768,80**	**676,60 - 818,40**	**563,80**	**854,00 - 1.067,30**
od strany	205	206	202	206	207

Horní sprchy

	Raindance Classic	Pulsify S			Pulsify E
			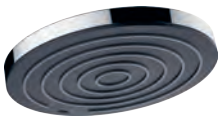	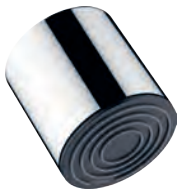	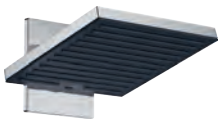
Povrchová úprava	◐◑	◐●○	◐◑●○	◐◑●○	◐●○
Velikost sprchové hlavice	240	260	260	105	260
Průtok	19	7,8/11,3	8,4/12,3	6/11,7	8/10,8
EcoSmart+	–	–	–	■ / –	–
EcoSmart	–	■ / –	■ / –	–	■ / –
Select	–	–	–	–	–
QuickClean	■	■	■	■	■
AirPower	■	–	–	–	–
Instalace ke stěně	–	■	■	■	■
Instalace na strop	■	–	■	–	–
Počet proudů	1	2	1	1	2
PowderRain	–	■ / –	■	■	■ / –
IntensePowderRain	–	■ / –	–	–	■ / –
Rain	–	–	–	–	–
RainAir	■	–	–	–	–
Cena v €	**803,00 - 1.003,50**	**574,50 - 746,90**	**305,60 - 458,40**	**104,10 - 156,10**	**574,50 - 746,90**
od strany	207	208	208	209	210

	Croma 100	Crometta S	Crometta E	Crometta 85	Vernis Blend
					
Povrchová úprava	◐	◐●	◐●	◐	◐●
Velikost sprchové hlavice	100	240	240	85	200
Průtok	9 - 22	6,5 - 21	6,5 - 21	5,7 - 18	5,4 - 12,4
EcoSmart+	–	–	–	■ / –	■ / –
EcoSmart	■ / –	■ / –	■ / –	–	■ / –
Select	–	–	–	–	–
QuickClean	■	■	■	■	■
AirPower	–	–	–	–	–
Instalace ke stěně	■	■	■	■	■
Instalace na strop	■	■	■	■	■
Počet proudů	3/4	1	1	1 - 3	1
PowderRain	–	–	–	–	–
IntensePowderRain	–	–	–	–	–
Rain	■ / –	■	■	–	■
RainAir	–	–	–	–	–
Cena v €	**63,60 - 99,50**	**259,60 - 324,10**	**259,60 - 324,10**	**55,80 - 70,20**	**122,40 - 171,20**
od strany	216	217	218	219	220

■ k dispozici v závislosti na modelu
– není k dispozici

	Pulsify E	Croma Select S	Croma Select E	Croma E	Croma
	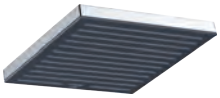				
Povrchová úprava					
Velikost sprchové hlavice	260/260	180	180	280	220/280
Průtok	5,5 - 11,7	9	9	8/18,3	8,5 - 19
EcoSmart+	■ / –	–	–	–	–
EcoSmart	■ / –	■	■	■ / –	■ / –
Select	–	■	■	–	–
QuickClean	■	■	■	■	■
AirPower	–	–	–	■	■
Instalace ke stěně	■	■	■	■	■
Instalace na strop	■	■	■	■	■
Počet proudů	1	2	2	1	1
PowderRain	■	–	–	–	–
IntensePowderRain	–	–	–	–	–
Rain	–	■	■	–	–
RainAir	–	–	–	■	■
Cena v €	**305,60 - 458,40**	**307,10**	**307,10**	**412,10**	**289,10 - 618,60**
od strany	211	212	213	213	214

	Vernis Shape	Clubmaster	
			
Povrchová úprava			
Velikost sprchové hlavice	230/230/170	85	90
Průtok	5,4 - 16,1	9	19
EcoSmart+	■ / –	–	–
EcoSmart	■ / –	■	–
Select	–	–	–
QuickClean	■	■	■
AirPower	–	–	–
Instalace ke stěně	■	■	■
Instalace na strop	■	–	–
Počet proudů	1	3	3
PowderRain	–	–	–
IntensePowderRain	–	–	–
Rain	■	–	–
RainAir	–	–	–
Cena v €	**122,40 - 171,20**	**336,70**	**261,10**
od strany	221	222	223

Sprchový systém na stěnu

	Raindance Select S	Raindance S	Raindance E	Croma Select S	Croma Select E
					
Povrchová úprava	◐	◐ ●	◐ ●	◐	◐
Velikost sprchové hlavice	240	240	300	180	180/180
Průtok	17	18,1	17/17,1	17	17
EcoSmart+	–	–	–	–	–
EcoSmart	–	–	–	–	–
QuickClean	■	■	■	■	■
Počet proudů	2	1	1	2	2
PowderRain	–	■	–	–	–
IntensePowderRain	–	–	–	–	–
Rain	■	–	–	■	■
RainAir	■	–	■	–	–
Páková baterie	–	–	–	–	–
Termostat	■	■	■	■	■
Cena v €	**1.555,70**	**1.702,30 - 2.294,40**	**1.869,50 - 2.531,00**	**1.047,40**	**1.047,40**
od strany	232	233	234	235	235

■ k dispozici v závislosti na modelu
– není k dispozici

	Croma E	Croma	Crometta S
			
Povrchová úprava			
Velikost sprchové hlavice	280	280	240
Průtok	18,3	15,6	16,7
EcoSmart+	–	–	–
EcoSmart	–	–	–
QuickClean	■	■	■
Počet proudů	1	1	1
PowderRain	–	–	–
IntensePowderRain	–	–	–
Rain	–	–	■
RainAir	■	■	–
Páková baterie	–	–	■
Termostat	■	■	–
Cena v €	**1.435,10**	**1.435,70 - 1.957,60**	**833,20**
od strany	236	237	238

Speciální funkce



EcoSmart

Vychutnejte si potěšení ze sprchování s menší spotřebou vody díky naší technice EcoSmart. Díky omezovači průtoku přesvědčují výrobky maximálním průtokem 8 l/min. Umí pomoci snížit každodenní náklady na vodu a energii.



EcoSmart+

Díky spotřebě až o 60 % nižší než u našich běžných modelů a maximálnímu průtoku 6 l/min díky omezovači průtoku je tato sprcha mimořádně účinná a úsporná a každý den snižuje náklady na vodu a energii.

Techniky



QuickClean

Kdo vlastně rád uklízí? Usazeniny vodního kamene a nečistoty zmizí díky této technice během okamžiku. Pružné silikonové kotouče nebo trysky prostě otřete prstem. Je to rychlé a omezuje úsilí při čištění na minimum.



Adjustable Shower Head

Sklon horní sprchy lze upravit tak, aby se sprchový déšť přizpůsobil konkrétnímu sprchovému koutu nebo výšce osoby. Vodní proudy pak dokážou zahalit celé tělo.



Fast Drain

Účinný a pohodlný způsob, jak vyprázdnit sprchovou hlavici a výrazně omezit kapání po sprchování. Aby se nestalo, že někdo nebo některé místo sprchového koutu bude po uschnutí nechtěně znovu pokropeno.

Techniky

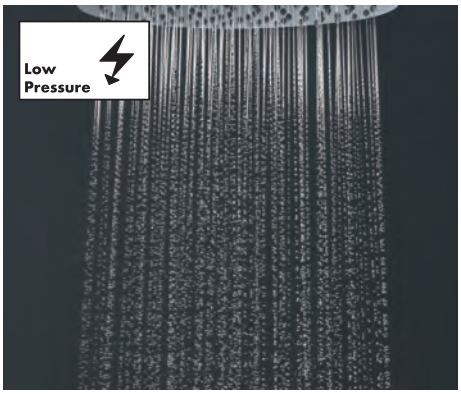

LowPressure

Nízký tlak vody? Baterie a sprchy vybavené technikou LowPressure lze používat při tlaku vody již od 0,2 baru. Vhodné pro ohřívače / zásobníky teplé vody.



AirPower

Přimíchává do vody velké množství vzduchu a vytváří lehké perlivé kapičky, které hladí pokožku. Sprcha působí luxusně, i když se spotřebuje málo vody. Proud se méně rozstřikuje, čímž se zkracuje doba čištění sprchového koutu.

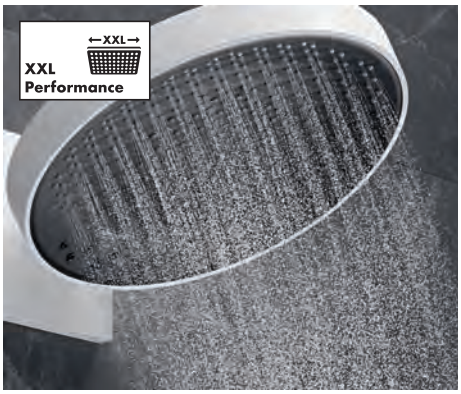

XXL Performance

Skvělý požitek ze sprchování s úžasně uklidňujícími druhy proudů. Ruční sprchy a talířové horní sprchy s průměry mezi 100 a 600 mm poskytují XXL potěšení a celé tělo zahalí do čistě vodních fantazií.



Select

Tlačítko Select zjednodušuje každodenní koupelnové činnosti, stačí například jediné stisknutí a voda začne téct nebo se zastaví. Při sprchování lze jednoduchým stiskem tlačítka změnit druh proudu nebo přepnout z horní na ruční sprchu.

Druhy proudů



PowderRain

Relaxační, mikrojemné kapičky, které jemně a tiše zahalují tělo. Voda se promění v jemný plášť, který smyslně obejme tělo. Pro smyslné sprchování a hlubokou relaxaci.



Intense PowderRain

Intenzivní proud složený z mikrojemných kapiček. Počet kapiček je mnohem vyšší a poskytuje tak extrémně účinný způsob oplachování šamponu. Voda na kůži působí sametově měkce a ultralehce, velmi málo se rozstřikuje.



IntenseRain

Povzbuzující vodní proudy, které smyjí únavu a okamžitě navodí pocit čistoty a probuzení. Perfektní a rychlý způsob, jak se po celý nadcházející den cítit fit. Silný proud také snadno opláchne šampon z vlasů.



Rain

Osvěžující a energizující každodenní požitek ze sprchování s dostatečně plným sprchovým deštěm. Tento typ proudu s malými vývody na sprchové hlavici účinně slouží k důkladnému opláchnutí šamponu.



normální proud

Univerzální sprchový proud den co den. Sprchový déšť hýčká plnými, lehkými a bohatými kapkami. Plný vodní proud je skvělý na mytí vlasů a splachování šamponu.



Masáž

Povzbuzující proud, který uklidňuje a zařídí, aby se každodenní stres spláchl do odtoku. Vodní proudy jsou koncentrované, aby ule- vily namoženým svalům. Pro každodenní příjemnou a uvolňující sprchu, jako v lázních.

Druhy proudů

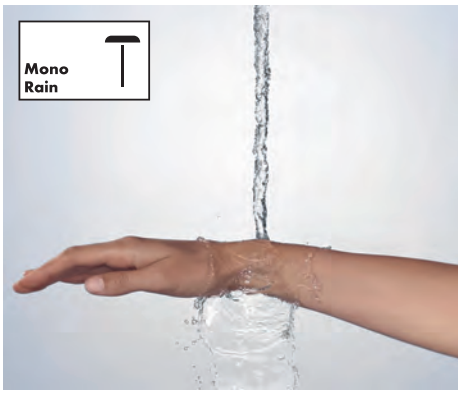

MonoRain

Koncentrovaný a extrémně jemný proud pro dobrý pocit. Typ soustředěného proudu je ideální pro hydroterapeutické sprchování a procedury se studenou vodou. Pro každého, kdo si rád odpočine ve sprše nebo ve vaně.



RainAir XL

Jemné kapičky obohacené vzduchem z luxusního sprchového deště jsou na pokožce hedvábně jemné a vytvářejí tak příjemnou sprchu. Tento typ proudu je navíc velmi účinný a dostatečně důkladný, aby opláchl šampon.



RainFlow

Silný proud vody, který omývá celé tělo a působí jako vodopád, přináší úžasnou relaxaci. Stylový proud stékající po krku a ramenech působí přirozeně. Hýčká a působí v koupelně jako vodopád.



RainStream

Bohatý liják s jemnými proudy, které povzbudí tělo, mysl i duši. Mimořádný proud obsahuje jednotlivé kapičky připomínající perly a na lidi všech věkových kategorií působí jako intenzivní energizující sprcha.



Šampon

Intenzivní vodní proud, jenž spláchne šampon během okamžiku. A nejen to: Vysoce účinný proud povzbudí každé ráno nebo po cvičení tělo i mysl. Pro pohodu po celý rok.



TurboRain

Povzbuzující víceúčelový proud, který dělá čest svému jménu. Pomocí Turbo zajistí dešťové proudy účinné a uklidňující sprchování. Ideální pro ty, kteří hledají rychlý a nekomplikovaný způsob, jak se osvěžit.

Druhy proudů

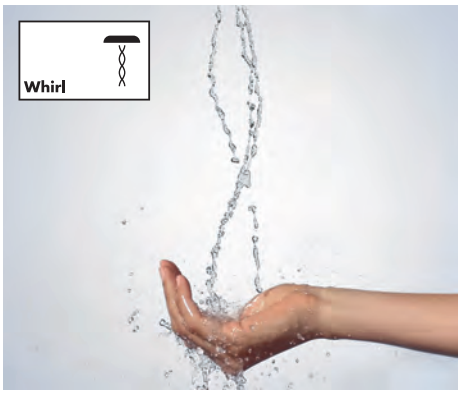

Whirl

Rotující vodní proudy pro příjemné osprchování každodenního napětí. Jednotlivé proudy se kolem sebe spirálovitě ovíjejí a svým jemným masážním tlakem pomáhají uvolňovat napětí.



RainAir

Jemné kapičky obohacené vzduchem z luxusního sprchového deště jsou na pokožce hedvábně jemné a vytvářejí tak požitkářskou sprchu. Tento typ proudu je navíc velmi účinný a dostatečně důkladný, aby opláchl šampon.

Povrchová úprava

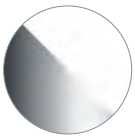

bílá/chrom

-400

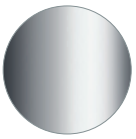

chrom

-000



chrom/
vzhled zlata

-090



kartáčovaná
mosaz

-950



kartáčované
červené zlato

-310



kartáčovaný
bronz

-140



kartáčovaný
nikl

-820



kartáčovaný
černý chrom

-340



leštěné
červené zlato

-300



leštěný
vzhled zlata

-990



leštěný černý
chrom

-330

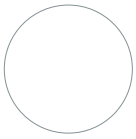

matná bílá

-700



matná černá

-670



vzhled
kartáčovaného
zlata

-250



vzhled ner-
ezové oceli

-800

Rainfinity Horní sprchy 3jet s nástěnným připojením

Vlastnosti všech variant

- obsah balení: horní sprcha, nástěnný vývod
- druh proudu: PowderRain, Intense PowderRain, RainStream
- rámeček: kov
- materiál disku vodních paprsků: hliník
- povrch disku vodních paprsků: grafitová povrchová úprava
- horní sprcha demontovatelná pro čištění
- sprchovou hlavici lze svisle naklápět o 10-30°
- zóny se 3 druhy proudů musí ovládat 3 ventily nebo přepínací ventil se 3 vývody
- montáž: montáž na stěnu – na těleso iBox
- není vhodné pro průtokové ohřívače vody

360



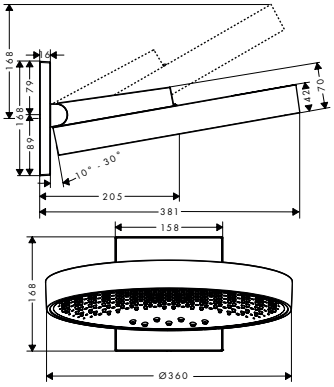

250



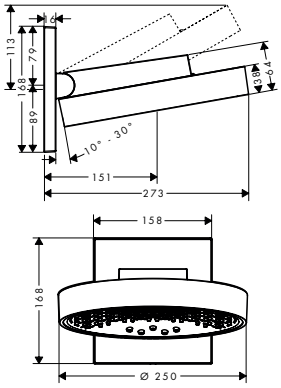

Speciální funkce

EcoSmart

Techniky

XXL Performance

Quick Clean

Druhy proudů

Powder Rain

Intense Powder Rain

Rain Stream

Certifikáty/prohlášení

Montáž zdarma

EPD

Přehled dalších variant

Velikost sprchové hlavice	Počet proudů	Druhy proudu	Funkční od (l/min)	Max. průtok při tlaku 3 bary (l/min)	Minimální tlak průtoku (bar)	Povrchová úprava	K dispozici od	Obj.č.	EUR
360	3	PowderRain, Intense PowderRain, RainStream	12,2	28,1	1,7	chrom		26234000	1.516,00
						kartáčovaný bronz		26234140	2.273,90
						kartáčovaný černý chrom		26234340	2.273,90
						matná černá		26234670	1.970,70
						matná bílá		26234700	1.970,70
						leštěný vzhled zlata		26234990	2.273,90
250	3	PowderRain, Intense PowderRain, RainStream	8,9	9	1,9	chrom		26233000	1.377,10
						kartáčovaný bronz	4.Q/2025	26233140	2.065,60
						kartáčovaný černý chrom	4.Q/2025	26233340	2.065,60
						matná černá	4.Q/2025	26233670	1.789,90
						matná bílá		26233700	1.789,90
						leštěný vzhled zlata	4.Q/2025	26233990	2.065,60
250	3	PowderRain, Intense PowderRain, RainStream	12	20	1,7	chrom		26232000	1.377,10
						kartáčovaný bronz	4.Q/2025	26232140	2.065,60
						kartáčovaný černý chrom	4.Q/2025	26232340	2.065,60
						matná černá	4.Q/2025	26232670	1.789,90
						matná bílá		26232700	1.789,90
						leštěný vzhled zlata	4.Q/2025	26232990	2.065,60

K instalaci nutné (vyberte položku):			Obj.č.	EUR
Možnost 1		iBox universal 2 Základní těleso	01500180	133,10
	+			
		Adaptér pro iBox universal 2	13588000	33,00
Možnost 2		iBox universal Základní těleso	01800180	158,40

Míry na rozměrových náčrtech jsou v mm.
Technická specifikace výrobků a měrné jednotky mohou být změněny.

Rainfinity Horní sprchy 1jet s nástěnným připojením

Vlastnosti všech variant

- obsah balení: horní sprcha, nástěnný vývod
- druh proudu: PowderRain
- rámeček: kov
- materiál disku vodních paprsků: hliník
- povrch disku vodních paprsků: grafitová povrchová úprava
- horní sprcha demontovatelná pro čištění
- sprchovou hlavici lze svisle naklápět o 10-30°
- montáž: stěna
- připojovací závit G ½
- rozměr přívodů: DN15
- není vhodné pro průtokové ohřívače vody

360



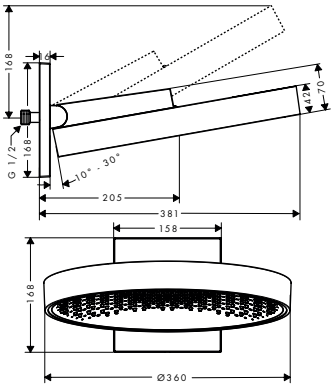

250



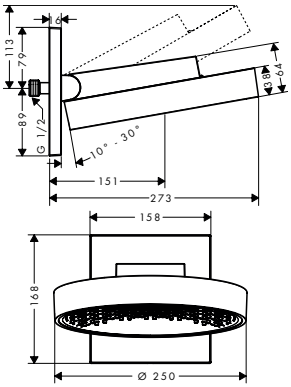

Speciální funkce

EcoSmart

Techniky

XXL Performance

Quick Clean

Druhy proudů

Powder Rain

Certifikáty/prohlášení

Montáž zdarma

EPD

Přehled dalších variant

Velikost sprchové hlavice	Počet proudů	Druhy proudu	Funkční od (l/min)	Max. průtok při tlaku 3 bary (l/min)	Minimální tlak průtoku (bar)	Povrchová úprava	K dispozici od	Obj.č.	EUR
360	1	PowderRain	16,5	21	2	chrom		26230000	1.098,70
						kartáčovaný bronz		26230140	1.648,30
						kartáčovaný černý chrom		26230340	1.648,30
						matná černá		26230670	1.428,50
						matná bílá		26230700	1.428,50
						leštěný vzhled zlata		26230990	1.648,30
250	1	PowderRain	8,5	9,4	1,8	chrom		26227000	959,90
						kartáčovaný bronz	4.Q/2025	26227140	1.439,80
						kartáčovaný černý chrom	4.Q/2025	26227340	1.439,80
						matná černá	4.Q/2025	26227670	1.247,60
						matná bílá		26227700	1.247,60
						leštěný vzhled zlata	4.Q/2025	26227990	1.439,80
250	1	PowderRain	11,5	19	1,4	chrom		26226000	959,90
						kartáčovaný bronz	4.Q/2025	26226140	1.439,80
						kartáčovaný černý chrom	4.Q/2025	26226340	1.439,80
						matná černá	4.Q/2025	26226670	1.247,60
						matná bílá		26226700	1.247,60
						leštěný vzhled zlata	4.Q/2025	26226990	1.439,80

Míry na rozměrových náčrtech jsou v mm.
Technická specifikace výrobků a měrné jednotky mohou být změněny.

Horní sprchy

Rainfinity Horní sprcha 1jet

Vlastnosti všech variant

- druh proudu: PowderRain
- nastavitelný úhel horní sprchy (2 x 5°)
- rámeček: kov
- materiál disku vodních paprsků: hliník
- povrch disku vodních paprsků: grafitová povrchová úprava
- horní sprcha demontovatelná pro čištění
- připojovací závit G ½
- rozměr přívodů: DN15

360



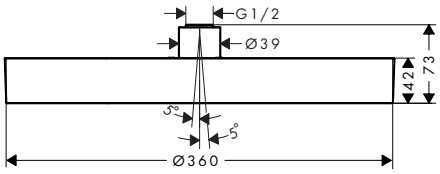

250



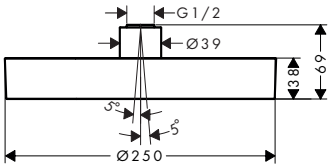

Speciální funkce

EcoSmart

Techniky

XXL Performance

Quick Clean

Druhy proudů

Powder Rain

Certifikáty/prohlášení

Montáž zdarma

EPD

Přehled dalších variant

Velikost sprchové hlavice	Počet proudů	Druhy proudu	Funkční od (l/min)	Max. průtok při tlaku 3 bary (l/min)	Minimální tlak průtoku (bar)	Povrchová úprava	Obj.č.	EUR
360	1	PowderRain	17,3	20,3	2	chrom	26231000	945,70
						kartáčovaný bronz	26231140	1.418,50
						kartáčovaný černý chrom	26231340	1.418,50
						matná černá	26231670	1.229,60
						matná bílá	26231700	1.229,60
						leštěný vzhled zlata	26231990	1.418,50
250	1	PowderRain	7,4	9	1,1	chrom	26229000	806,80
						kartáčovaný bronz	26229140	1.209,90
						kartáčovaný černý chrom	26229340	1.209,90
						matná černá	26229670	1.048,70
						matná bílá	26229700	1.048,70
						leštěný vzhled zlata	26229990	1.209,90
250	1	PowderRain	7,9	16	1	chrom	26228000	806,80
						kartáčovaný bronz	26228140	1.209,90
						kartáčovaný černý chrom	26228340	1.209,90
						matná černá	26228670	1.048,70
						matná bílá	26228700	1.048,70
						leštěný vzhled zlata	26228990	1.209,90

K instalaci nutné (vyberte položku):



Sprchové rameno E 39 cm, hranatá verze

Povrchová úprava	Obj.č.	EUR
chrom	27694000	238,40
kartáčovaný bronz	27694140	357,80
kartáčovaný černý chrom	27694340	357,80
matná černá	27694670	333,90
matná bílá	27694700	333,90
leštěný vzhled zlata	27694990	357,80

Míry na rozměrových náčrtech jsou v mm.
Technická specifikace výrobků a měrné jednotky mohou být změněny.

Rainfinity Horní sprcha 1jet

K instalaci nutné (vyberte položku):	Povrchová úprava	Obj.č.	EUR
 Přívod od stropu S 10 cm	chrom	27393000	72,30
	kartáčovaný bronz	27393140	108,50
	kartáčovaný černý chrom	27393340	108,50
	matná černá	27393670	101,20
	matná bílá	27393700	101,20
	leštěný vzhled zlata	27393990	108,50
 Přívod od stropu S 30 cm	chrom	27389000	102,80
	kartáčovaný bronz	27389140	154,90
	kartáčovaný černý chrom	27389340	154,90
	matná černá	27389670	144,70
	matná bílá	27389700	144,70
	leštěný vzhled zlata	27389990	154,90

Rainmaker Select Horní sprchy 3jet s nástěnným připojením

Vlastnosti všech variant

- obsah balení: horní sprcha, nástěnný vývod
- velikost sprchové hlavice: 586 x 258 mm
- druh proudu: Rain, RainFlow, MonoRain
- materiál disku vodních paprsků: plexisklo
- povrch disku vodních paprsků: se vzhledem skla, snadno se čistí
- disk vodních paprsků snímatelný pro čištění
- zóny se 3 druhy proudů musí ovládat 3 ventily nebo přepínací ventil se 3 vývody
- montáž: montáž na stěnu – na těleso iBox
- typ připojení: základní těleso
- není vhodné pro průtokové ohřívače vody
- není součástí balení: základní těleso



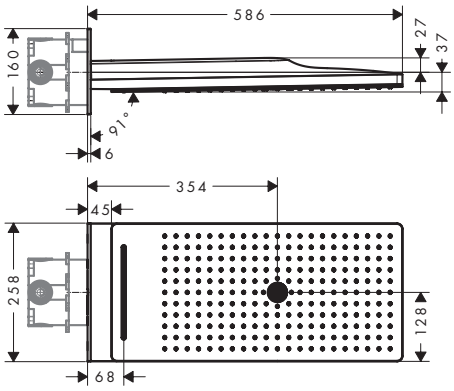

Speciální funkce

EcoSmart

Techniky

XXL Performance · Quick Clean

Druhy proudů

Rain · Mono Rain · RainFlow

Certifikáty/prohlášení

Montáž zdarma · EPD

Přehled dalších variant

Velikost sprchové hlavice	Počet proudů	Druhy proudu	Funkční od (l/min)	Max. průtok při tlaku 3 bary (l/min)	Minimální tlak průtoku (bar)	Povrchová úprava	Obj.č.	EUR
580	3	Rain, RainFlow, MonoRain		9,5	2	bílá/chrom	24011400	3.460,30
580	3	Rain, RainFlow, MonoRain	12	20	1,7	bílá/chrom	24001400	3.460,30

K instalaci nutné (vyberte položku):		Obj.č.	EUR
Možnost 1	 iBox universal 2 Základní těleso	01500180	133,10
+	 Adaptér pro iBox universal 2	13588000	33,00
Možnost 2	 iBox universal Základní těleso	01800180	158,40

Další informace o tomto produktu naleznete na další stránce.

Míry na rozměrových náčrtech jsou v mm.
Technická specifikace výrobků a měrné jednotky mohou být změněny.

Rainmaker Select Horní sprchy 3jet s nástěnným připojením

Volitelné doplňky:		Povrchová úprava	Obj.č.	EUR
	RainSelect Termostat pod omítku pro 4 spotřebiče	chrom	15382000	2.037,70
	RainSelect Termostat pod omítku pro 4 spotřebiče se zabudovaným sprchovým držákem	chrom	15357000	2.198,20
	ShowerSelect Glass Ventil pod omítku pro 3 spotřebiče	bílá/chrom	15736400	662,10
	ShowerSelect Glass Termostat HighFlow pod omítku pro 1 spotřebič a další výtok	bílá/chrom	15735400	911,30

Rainmaker Select Horní sprcha 3jet, 2jet, 1jet se sprchovým ramenem

Vlastnosti všech variant

- obsah balení: horní sprcha, sprchové rameno, rozeta
- funkční od: 12 l/min
- minimální průtokový tlak: 1,5 bar
- materiál disku vodních paprsků: plexisklo
- povrch disku vodních paprsků: se vzhledem skla, snadno se čistí
- disk vodních paprsků snímatelný pro čištění
- horní sprcha demontovatelná pro čištění
- rozměr přívodů: DN15
- není vhodné pro průtokové ohřívače vody

3 druhy proudů



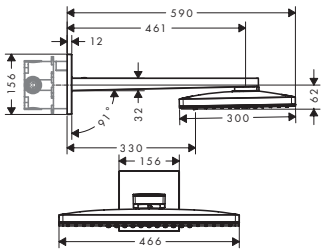

2 druhy proudů



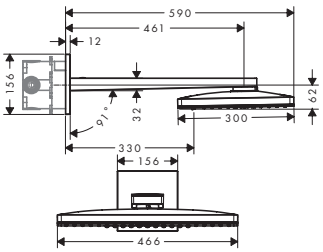

1 druh proudu



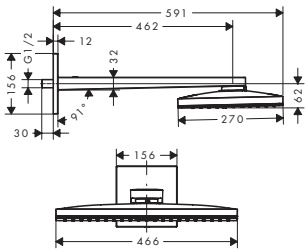

Techniky



Druhy proudů



Certifikáty/prohlášení



Přehled dalších variant

Velikost sprchové hlavice	Délka sprchového ramena (mm)	Počet proudů	Druhy proudu	Max. průtok při tlaku 3 bary (l/min)	Minimální tlak průtoku (bar)	Povrchová úprava	Obj.č.	EUR
460/300	461	3	Rain, RainStream, MonoRain	18	1,5	bílá/chrom	24007400	3.145,80
460/300	461	2	Rain, RainStream	18	1,5	bílá/chrom	24005400	2.831,00
460/300	462	1	Rain	19	1,5	bílá/chrom	24003400	2.202,10

K instalaci nutné (vyberte položku):			Pro	Obj.č.	EUR
Možnost 1		iBox universal 2 Základní těleso	24007XXX 24005XXX	01500180	133,10
+		Adaptér pro iBox universal 2	24007XXX 24005XXX	13588000	33,00
Možnost 2		iBox universal Základní těleso	24007XXX 24005XXX	01800180	158,40

Míry na rozměrových náčrtech jsou v mm.
Technická specifikace výrobků a měrné jednotky mohou být změněny.

Rainmaker Select Horní sprcha 3jet, 2jet, 1jet se sprchovým ramenem

Volitelné doplňky:		Pro	Povrchová úprava	Obj.č.	EUR
	RainSelect Termostat pod omítku pro 4 spotřebiče	24007XXX 24003XXX	chrom	15382000	2.037,70
	RainSelect Termostat pod omítku pro 3 spotřebiče		chrom	15381000	1.759,50
	RainSelect Termostat pod omítku pro 2 spotřebiče		chrom	15380000	1.481,40
	ShowerSelect Glass Ventil pod omítku pro 3 spotřebiče	24007XXX 24005XXX	bílá/chrom	15736400	662,10
	ShowerSelect Glass Termostat HighFlow pod omítku pro 1 spotřebič a další výtok	24007XXX	bílá/chrom	15735400	911,30
	RainSelect Termostat pod omítku pro 3 spotřebiče se zabudovaným sprchovým držákem	24005XXX	chrom	15356000	1.905,10
	ShowerSelect Glass Termostat HighFlow pod omítku	24005XXX	bílá/chrom	15734400	662,10
	ShowerSelect Glass Termostat pod omítku pro 2 spotřebiče	24003XXX	bílá/chrom	15738400	997,00

Raindance Rainmaker Horní sprcha 680/460 3jet s osvětlením

Vlastnosti

- velikost sprchové hlavice: 680 x 460 mm
- druh proudu: RainAir, Whirl, RainAir XL
- průtok proudu RainAir při tlaku 3 bary: 20 l/min
- průtok při proudu RainAir XL při tlaku 3 bary: 28,1 l/min
- průtok při proudu WhirlAir při tlaku 3 bary: 22 l/min
- maximální průtok při 3 barech: 28,1 l/min
- minimální průtokový tlak: 3 bary
- materiál disku vodních paprsků: kov
- zóny se 3 druhy proudů musí ovládat 3 ventily nebo přepínací ventil se 3 vývody
- montáž: stropní instalace pod omítku na základní těleso
- připojovací závit G ½
- rozměr přívodů: DN20
- typ připojení: základní těleso
- s integrovaným osvětlením
- osvětlovací těleso: LED
- elektrické napájení: 12 V DC
- transformátor elektrické napájení pod omítku 12 V, 18 W
- vstupní napětí: 100 – 240 V AC / 50 / 60 Hz
- výstupní napětí: 12 V DC
- barevná teplota: 2700 K
- třída energetické účinnosti obsahuje světelný zdroj třídy energetické účinnosti G
- není vhodné pro průtokové ohřívače vody
- není součástí balení: základní těleso

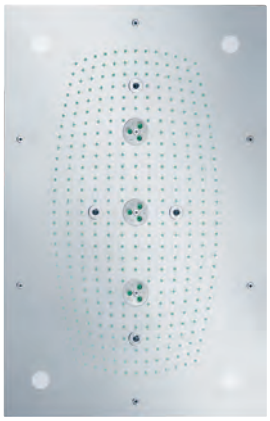

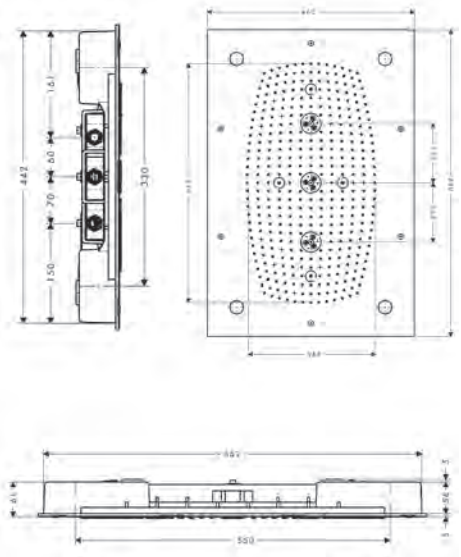

Techniky

AirPower · XXL Performance · Quick Clean

Druhy proudů

RainAir · RainAir XL · Whirl

Certifikáty/prohlášení

Montáž zdarma

Povrchová úprava	Obj.č.	EUR
chrom	28418000	6.642,90

K instalaci nutné:		Obj.č.	EUR
	Raindance Rainmaker Základní těleso pro horní sprchu 680/460 3jet	28414180	174,00

Další informace o tomto produktu naleznete na další stránce.

Míry na rozměrových náčrtech jsou v mm.
Technická specifikace výrobků a měrné jednotky mohou být změněny.

Raindance Rainmaker Horní sprcha 680/460 3jet s osvětlením

Volitelné doplňky:	Povrchová úprava	Obj.č.	EUR
 ShowerSelect Ventil pod omítku pro 3 spotřebiče	chrom	15764000	532,70
 ShowerSelect termostat HighFlow pod omítku pro 1 spotřebič a další výtok	chrom	15761000	737,30

Raindance Rainmaker Horní sprcha 680/460 3jet bez osvětlení

Vlastnosti

- velikost sprchové hlavice: 680 x 460 mm
- druh proudu: RainAir, Whirl, RainAir XL
- průtok proudu RainAir při tlaku 3 bary: 20 l/min
- průtok při proudu RainAir XL při tlaku 3 bary: 28,1 l/min
- průtok při proudu WhirlAir při tlaku 3 bary: 22 l/min
- maximální průtok při 3 barech: 28,1 l/min
- minimální průtokový tlak: 3 bary
- materiál disku vodních paprsků: kov
- zóny se 3 druhy proudů musí ovládat 3 ventily nebo přepínací ventil se 3 vývody
- montáž: stropní instalace pod omítku na základní těleso
- připojovací závit G ½
- rozměr přívodů: DN15
- typ připojení: základní těleso
- vhodné pro průtokové ohřívače vody
- není součástí balení: základní těleso

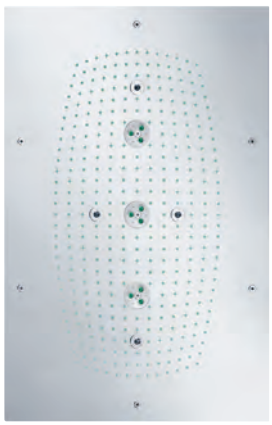

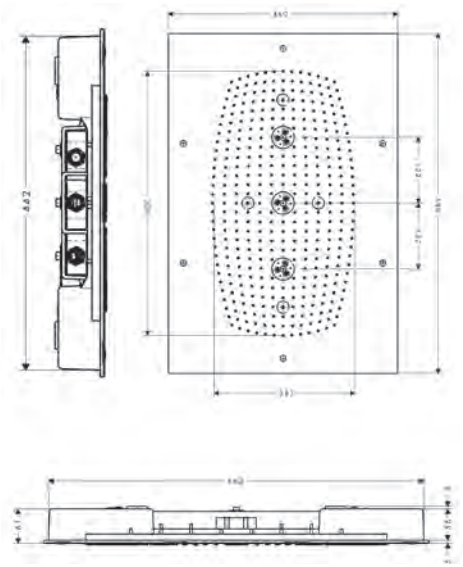

Techniky

AirPower · XXL Performance · Quick Clean

Druhy proudů

RainAir · RainAir XL · Whirl

Certifikáty/prohlášení

Montáž zdarma · EPD

Povrchová úprava	Obj.č.	EUR
chrom	28417000	5.570,60

K instalaci nutné:	Obj.č.	EUR
 Raindance Rainmaker Základní těleso pro horní sprchu 680/460 3jet	28414180	174,00

Volitelné doplňky:	Povrchová úprava	Obj.č.	EUR
 ShowerSelect termostat HighFlow pod omítku pro 1 spotřebič a další výtok	chrom	15761000	737,30
 ShowerSelect Ventil pod omítku pro 3 spotřebiče	chrom	15764000	532,70

Míry na rozměrových náčrtech jsou v mm.
Technická specifikace výrobků a měrné jednotky mohou být změněny.

Raindance Rainfall Horní sprcha 180 2jet

Vlastnosti

- obsah balení: horní sprcha, nástěnný vývod
- velikost sprchové hlavice: 180 mm
- druh proudu: RainAir, RainFlow
- průtok při proudu RainFlow při tlaku 3 bary: 24 l/min
- průtok proudu RainAir při tlaku 3 bary: 17 l/min
- maximální průtok při 3 barech: 24 l/min
- minimální průtokový tlak: 2 bary
- materiál disku vodních paprsků: kov
- povrch disku vodních paprsků: chrom
- 2 proudové zóny musí ovládat 2 ventily nebo přepínací ventil se 2 vývody
- montáž: montáž na stěnu – na těleso iBox
- rozměr přívodů: DN15
- vhodné pro průtokové ohřívače vody
- není součástí balení: základní těleso



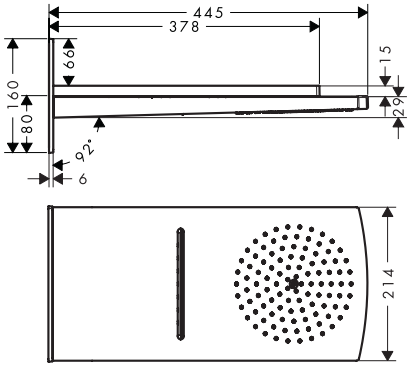

Techniky

AirPower · XXL Performance · Quick Clean

Druhy proudů

RainAir · RainFlow

Certifikáty/prohlášení

Montáž zdarma · EPD

Povrchová úprava	Obj.č.	EUR
chrom	28433000	1.779,00

K instalaci nutné (vyberte položku):			Obj.č.	EUR
Možnost 1		iBox universal 2 Základní těleso	01500180	133,10
+		Adaptér pro iBox universal 2	13588000	33,00
Možnost 2		iBox universal Základní těleso	01800180	158,40

Volitelné doplňky:			Povrchová úprava	Obj.č.	EUR
		ShowerSelect Ventil pod omítku pro 3 spotřebiče	chrom	15764000	532,70
		ShowerSelect Termostat HighFlow pod omítku	chrom	15760000	532,70

Míry na rozměrových náčrtech jsou v mm.
Technická specifikace výrobků a měrné jednotky mohou být změněny.

Raindance Rainfall Horní sprcha 1jet

Vlastnosti všech variant

- velikost sprchové hlavice: 153 mm
- maximální průtok při 3 barech: 18 l/min
- minimální průtokový tlak: 1,7 bar
- nastavitelný úhel horní sprchy
- montáž: stěna
- připojovací závit G ½
- rozměr přívodů: DN15
- vhodné pro průtokové ohřívače vody

RainFlow



Stream



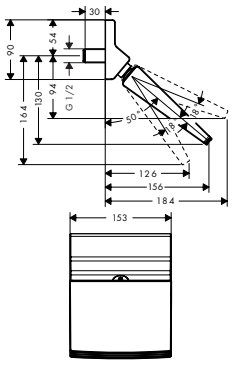

Techniky

XXL Performance

Druhy proudů

RainFlow, Rain Stream

Certifikáty/prohlášení

EPD

Přehled dalších variant

Velikost sprchové hlavice	Počet proudů	Druhy proudu	Max. průtok při tlaku 3 bary (l/min)	Minimální tlak průtoku (bar)	Povrchová úprava	Obj.č.	EUR
150	1	RainFlow	18	1,7	chrom	26442000	333,10
150	1	Stream	18	1,7	chrom	26443000	333,10

Volitelné doplňky:	Povrchová úprava	Obj.č.	EUR
 ShowerSelect Termostat pod omítku pro 1 spotřebič	chrom	15762000	737,30

Raindance Select S Horní sprcha 2jet se sprchovým ramenem

Vlastnosti všech variant

- obsah balení: horní sprcha, sprchové rameno
- druh proudu: RainAir, Rain
- tlačítko Select na horní sprše
- nastavitelný úhel horní sprchy
- materiál disku vodních paprsků: kov
- povrch disku vodních paprsků: chrom
- disk vodních paprsků snímatelný pro čištění
- délka ramena sprchy 390 mm
- montáž: stěna
- připojovací závit G ½
- rozměr přívodů: DN15
- vhodné pro průtokové ohřívače vody

300



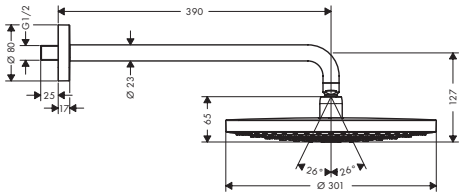

240



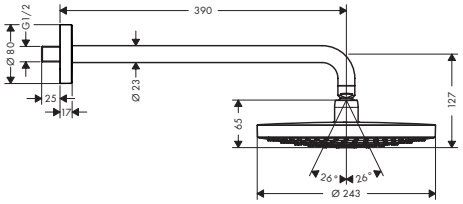

Speciální funkce

EcoSmart

Techniky

AirPower, XXL Performance, Select, Quick Clean

Druhy proudů

RainAir, Rain

Certifikáty/prohlášení

EPD

Přehled dalších variant

Velikost sprchové hlavice	Počet proudů	Druhy proudu	Funkční od (l/min)	Max. průtok při tlaku 3 bary (l/min)	Minimální tlak průtoku (bar)	Povrchová úprava	Obj.č.	EUR
300	2	RainAir, Rain		17	1,5	chrom	27378000	699,40
						bílá/chrom	27378400	699,40
240	2	RainAir, Rain		9	1,5	chrom	26470000	544,00
240	2	RainAir, Rain	9	17	1	chrom	26466000	544,00
						bílá/chrom	26466400	544,00

26466400
27378400 Povrch disku vodních paprsků: bílá.

Míry na rozměrových náčrtech jsou v mm.
Technická specifikace výrobků a měrné jednotky mohou být změněny.

Raindance Select S Horní sprchy 2jet s přívodem od stropu

Vlastnosti všech variant

- obsah balení: horní sprcha, přívod od stropu
- druh proudu: RainAir, Rain
- tlačítko Select na horní sprše
- nastavitelný úhel horní sprchy
- materiál disku vodních paprsků: kov
- povrch disku vodních paprsků: chrom
- disk vodních paprsků snímatelný pro čištění
- kovový přívod od stropu
- délka přívodu od stropu: 100 mm
- montáž: montáž na strop
- připojovací závit G ½
- rozměr přívodů: DN15
- vhodné pro průtokové ohřívače vody

300



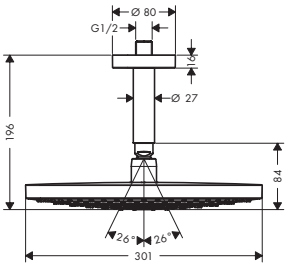

240



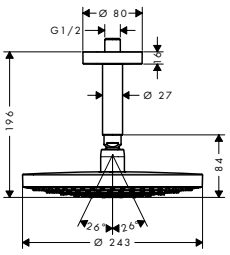

Speciální funkce

EcoSmart

Techniky

AirPower · XXL Performance · Select · Quick Clean

Druhy proudů

RainAir · Rain

Certifikáty/prohlášení

EPD

Přehled dalších variant

Velikost sprchové hlavice	Počet proudů	Druhy proudu	Max. průtok při tlaku 3 bary (l/min)	Minimální tlak průtoku (bar)	Povrchová úprava	Obj.č.	EUR
300	2	RainAir, Rain	17	1,5	chrom	27337000	652,70
					bílá/chrom	27337400	652,70
240	2	RainAir, Rain	9	1,5	chrom	26469000	497,40
240	2	RainAir, Rain	17	1	chrom	26467000	497,40

27337400 Povrch disku vodních paprsků: bílá.

Raindance S Horní sprchy 1jet se sprchovým ramenem

Vlastnosti všech variant

- obsah balení: horní sprcha, sprchové rameno
- velikost sprchové hlavice: 300 mm
- druh proudu: RainAir
- minimální průtokový tlak: 1,5 bar
- nastavitelný úhel horní sprchy
- materiál disku vodních paprsků: kov
- disk vodních paprsků snímatelný pro čištění
- montáž: stěna
- připojovací závit G ½
- rozměr přívodů: DN15

460 mm



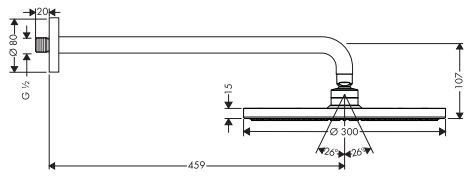

390 mm



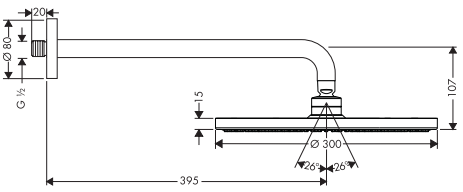

Speciální funkce

EcoSmart

Techniky

AirPower · XXL Performance · Quick Clean

Druhy proudů

RainAir

Certifikáty/prohlášení

EPD

Přehled dalších variant

Velikost sprchové hlavice	Délka sprchového ramena (mm)	Počet proudů	Druhy proudu	Max. průtok při tlaku 3 bary (l/min)	Minimální tlak průtoku (bar)	Povrchová úprava	Obj.č.	EUR
300	460	1	RainAir	18	1,5	chrom	27492000	903,30
300	390	1	RainAir	9	1,5	chrom	26601000	872,70
300	390	1	RainAir	18	1,5	chrom	27493000	872,70

Míry na rozměrových náčrtech jsou v mm.
Technická specifikace výrobků a měrné jednotky mohou být změněny.

Horní sprchy

Raindance S Horní sprchy 1jet s přívodem od stropu

Vlastnosti všech variant

- obsah balení: horní sprcha, přívod od stropu
- nastavitelný úhel horní sprchy
- materiál disku vodních paprsků: kov
- disk vodních paprsků snímatelný pro čištění
- délka přívodu od stropu: 100 mm
- montáž: montáž na strop
- připojovací závit G ½
- rozměr přívodů: DN15
- vhodné pro průtokové ohřívače vody

300



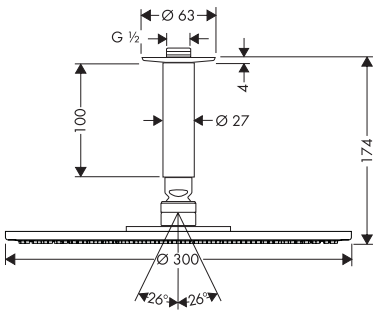

240



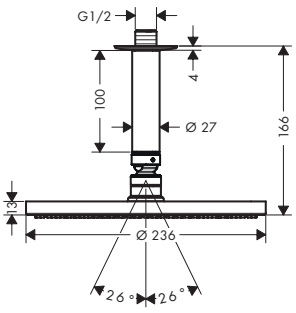

180



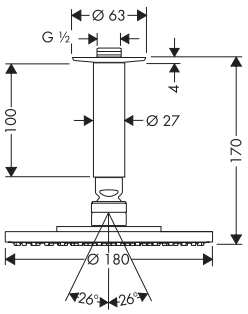

Speciální funkce

EcoSmart

Techniky

AirPower · XXL Performance · Quick Clean

Druhy proudů

RainAir · Powder Rain

Certifikáty/prohlášení

EPD

Přehled dalších variant

	Velikost sprchové hlavice	Počet proudů	Druhy proudu	Funkční od (l/min)	Max. průtok při tlaku 3 bary (l/min)	Minimální tlak průtoku (bar)	Povrchová úprava	Obj.č.	EUR
	300	1	RainAir		9	1,5	chrom	26600000	824,70
	300	1	RainAir		20	1,5	chrom	27494000	824,70
	240	1	PowderRain	11,8	18,1	1,1	chrom	27620000	482,00
	240	1	RainAir		9	1,5	chrom	27463000	676,20
	240	1	RainAir		18	1	chrom	27477000	676,20
	180	1	RainAir		18	1,2	chrom	27478000	510,00

Raindance S Horní sprchy 1jet se sprchovým ramenem

Vlastnosti všech variant

- obsah balení: horní sprcha, sprchové rameno
- velikost sprchové hlavice: 240 mm
- nastavitelný úhel horní sprchy
- materiál disku vodních paprsků: kov
- disk vodních paprsků snímatelný pro čištění
- montáž: stěna
- připojovací závit G ½
- rozměr přívodů: DN15
- vhodné pro průtokové ohřívače vody

PowderRain



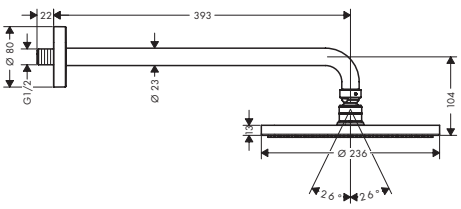

RainAir



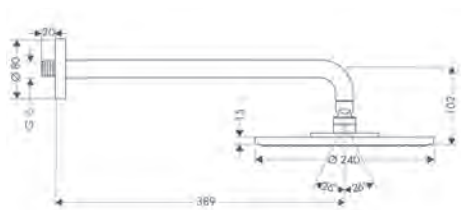

Speciální funkce

EcoSmart

Techniky

AirPower · XXL Performance · Quick Clean

Druhy proudů

RainAir · Powder Rain

Certifikáty/prohlášení

EPD

Míry na rozměrových náčrtech jsou v mm.
Technická specifikace výrobků a měrné jednotky mohou být změněny.

Raindance S Horní sprchy 1jet se sprchovým ramenem

Přehled dalších variant

Velikost sprchové hlavice	Počet proudů	Druhy proudu	Max. průtok při tlaku 3 bary (l/min)	Minimální tlak průtoku (bar)	Délka sprchového ramena (mm)	Povrchová úprava	Obj.č.	EUR
240	1	PowderRain	18,1	1,1	393	chrom	27607000	522,50
240	1	RainAir	8	1,5	389	chrom	27461000	728,10
240	1	RainAir	18	1	389	chrom	27474000	728,10

Raindance S Horní sprcha 1jet

Vlastnosti všech variant

- velikost sprchové hlavice: 240 mm
- druh proudu: PowderRain
- nastavitelný úhel horní sprchy
- materiál disku vodních paprsků: kov
- disk vodních paprsků snímatelný pro čištění
- montáž: strop nebo stěna
- připojovací závit G ½
- rozměr přívodů: DN15
- vhodné pro průtokové ohřívače vody

PowderRain



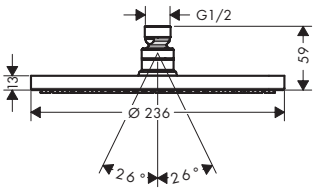

Speciální funkce

Eco Smart+

Techniky

XXL Performance

Quick Clean

Druhy proudů

Powder Rain

Certifikáty/prohlášení

EPD

Přehled dalších variant

Velikost sprchové hlavice	Počet proudů	Druhy proudu	Funkční od (l/min)	Max. průtok při tlaku 3 bary (l/min)	Minimální tlak průtoku (bar)	Povrchová úprava	K dispozici od	Obj.č.	EUR
240	1	PowderRain	5,7	5,8	1,5	chrom	1.Q/2025	28821000	441,90
						kartáčovaný bronz	1.Q/2025	28821140	662,70
						kartáčovaný černý chrom	1.Q/2025	28821340	662,70
						matná černá	1.Q/2025	28821670	618,60
						matná bílá	1.Q/2025	28821700	618,60
						leštěný vzhled zlata	1.Q/2025	28821990	662,70
240	1	PowderRain	11,8	18,1	1,1	chrom		27623000	441,90
						kartáčovaný bronz	1.Q/2025	27623140	662,70
						kartáčovaný černý chrom	1.Q/2025	27623340	662,70
						matná černá		27623670	621,30
						matná bílá		27623700	621,30
						leštěný vzhled zlata	1.Q/2025	27623990	662,70

K instalaci nutné (vyberte položku):



Sprchové rameno 38,9 cm

Povrchová úprava	Obj.č.	EUR
chrom	27413000	106,70
kartáčovaný bronz	27413140	160,20
kartáčovaný černý chrom	27413340	160,20
matná černá	27413670	149,50
matná bílá	27413700	149,50
leštěný vzhled zlata	27413990	160,20

Další informace o tomto produktu naleznete na další stránce.

Míry na rozměrových náčrtech jsou v mm.
Technická specifikace výrobků a měrné jednotky mohou být změněny.

Horní sprchy

Raindance S Horní sprcha 1jet

K instalaci nutné (vyberte položku):	Povrchová úprava	Obj.č.	EUR
 Přívod od stropu S 10 cm	chrom	27393000	72,30
	kartáčovaný bronz	27393140	108,50
	kartáčovaný černý chrom	27393340	108,50
	matná černá	27393670	101,20
	matná bílá	27393700	101,20
	leštěný vzhled zlata	27393990	108,50
 Přívod od stropu S 30 cm	chrom	27389000	102,80
	kartáčovaný bronz	27389140	154,90
	kartáčovaný černý chrom	27389340	154,90
	matná černá	27389670	144,70
	matná bílá	27389700	144,70
	leštěný vzhled zlata	27389990	154,90

Raindance E Horní sprchy 1jet se sprchovým ramenem

Vlastnosti všech variant

- obsah balení: horní sprcha, sprchové rameno
- druh proudu: RainAir
- nastavitelný úhel horní sprchy
- materiál disku vodních paprsků: kov
- disk vodních paprsků snímatelný pro čištění
- montáž: stěna
- připojovací závit G ½
- rozměr přívodů: DN15
- vhodné pro průtokové ohřívače vody

360 se sprchovým ramenem 39 cm



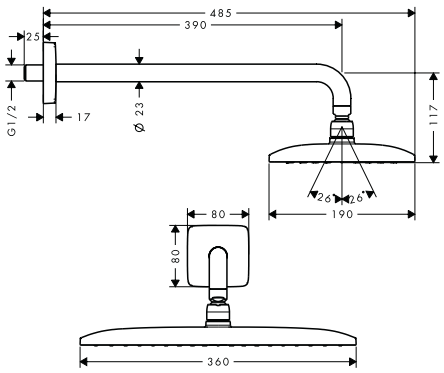

360 se sprchovým ramenem 24 cm



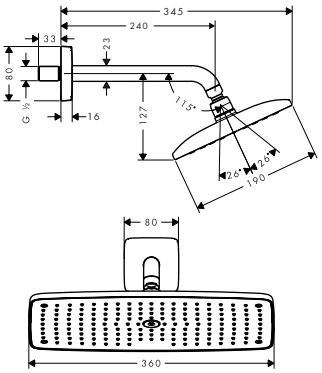

240



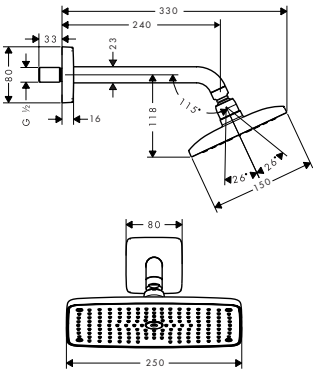

Speciální funkce

EcoSmart

Techniky

AirPower | XXL Performance | Quick Clean

Druhy proudů

RainAir

Certifikáty/prohlášení

EPD

Přehled dalších variant

Velikost sprchové hlavice	Počet proudů	Druhy proudu	Max. průtok při tlaku 3 bary (l/min)	Minimální tlak průtoku (bar)	Délka sprchového ramena (mm)	Povrchová úprava	Obj.č.	EUR
360	1	RainAir	9	1,5	390	chrom	26605000	813,10
360	1	RainAir	16,5	1,3	390	chrom	27376000	813,10
360	1	RainAir	16,5	1,3	240	chrom	27371000	818,40
240	1	RainAir	9	2	240	chrom	27375000	676,60
240	1	RainAir	17,6	1,1	240	chrom	27370000	676,60

Míry na rozměrových náčrtech jsou v mm.
Technická specifikace výrobků a měrné jednotky mohou být změněny.

Raindance E Horní sprchy 1jet se sprchovým ramenem

Vlastnosti všech variant

- obsah balení: horní sprcha, sprchové rameno
- velikost sprchové hlavice: 300 x 300 mm
- druh proudu: RainAir
- nastavitelný úhel horní sprchy
- materiál disku vodních paprsků: kov
- disk vodních paprsků snímatelný pro čištění
- délka ramena sprchy 390 mm
- montáž: stěna
- připojovací závit G ½
- rozměr přívodů: DN15
- vhodné pro průtokové ohřívače vody



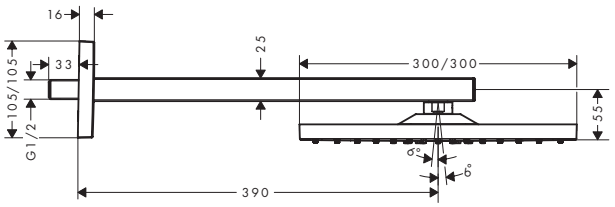

Speciální funkce

EcoSmart

Techniky

AirPower | XXL Performance | Quick Clean

Druhy proudů

RainAir

Certifikáty/prohlášení

EPD

Přehled dalších variant

Velikost sprchové hlavice	Počet proudů	Druhy proudu	Funkční od (l/min)	Max. průtok při tlaku 3 bary (l/min)	Minimální tlak průtoku (bar)	Povrchová úprava	K dispozici od	Obj.č.	EUR
300	1	RainAir	5,7	7,4	1,3	chrom		26239000	690,90
						kartáčovaný bronz	2.Q/2025	26239140	1.036,40
						kartáčovaný černý chrom	2.Q/2025	26239340	1.824,50
						matná černá	2.Q/2025	26239670	967,20
						matná bílá	2.Q/2025	26239700	967,20
						leštěný vzhled zlata	2.Q/2025	26239990	1.036,40
300	1	RainAir	12,5 l/min	17	1,6	chrom		26238000	690,90
						kartáčovaný bronz		26238140	1.036,50
						kartáčovaný černý chrom		26238340	1.036,50
						matná černá		26238670	967,50
						matná bílá		26238700	967,50
						leštěný vzhled zlata		26238990	1.036,50

Míry na rozměrových náčrtech jsou v mm.
Technická specifikace výrobků a měrné jednotky mohou být změněny.

Raindance E Horní sprchy 1jet s přívodem od stropu

Vlastnosti všech variant

- obsah balení: horní sprcha, přívod od stropu
- velikost sprchové hlavice: 300 x 300 mm
- druh proudu: RainAir
- nastavitelný úhel horní sprchy
- materiál disku vodních paprsků: kov
- disk vodních paprsků snímatelný pro čištění
- kovový přívod od stropu
- montáž: montáž na strop
- připojovací závit G ½
- rozměr přívodů: DN15
- vhodné pro průtokové ohřívače vody



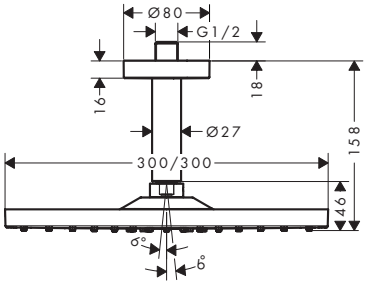

Speciální funkce

EcoSmart

Techniky

AirPower | XXL Performance | Quick Clean

Druhy proudů

RainAir

Certifikáty/prohlášení

EPD

Přehled dalších variant

Velikost sprchové hlavice	Počet proudů	Druhy proudu	Funkční od (l/min)	Max. průtok při tlaku 3 bary (l/min)	Minimální tlak průtoku (bar)	Povrchová úprava	K dispozici od	Obj.č.	EUR
300/300	1	RainAir	5,7	7,4	1,3	chrom		26251000	649,10
						kartáčovaný bronz	2.Q/2025	26251140	973,70
						kartáčovaný černý chrom	2.Q/2025	26251340	973,70
						matná černá	2.Q/2025	26251670	908,80
						matná bílá	2.Q/2025	26251700	908,80
						leštěný vzhled zlata	2.Q/2025	26251990	973,70
300/300	1	RainAir	12,3	17	1,4	chrom		26250000	649,10
						kartáčovaný bronz		26250140	973,70
						kartáčovaný černý chrom		26250340	973,70
						matná černá		26250670	909,10
						matná bílá		26250700	909,10
						leštěný vzhled zlata		26250990	973,70

Míry na rozměrových náčrtech jsou v mm.
Technická specifikace výrobků a měrné jednotky mohou být změněny.

Raindance E Horní sprcha 1jet

Vlastnosti všech variant

- velikost sprchové hlavice: 400 x 400 mm
- druh proudu: RainAir
- materiál disku vodních paprsků: kov
- disk vodních paprsků snímatelný pro čištění
- montáž: v rovině se stropem
- připojovací závit G ½
- rozměr přívodů: DN15
- typ připojení: základní těleso
- vhodné pro průtokové ohřívače vody
- není součástí balení: základní těleso

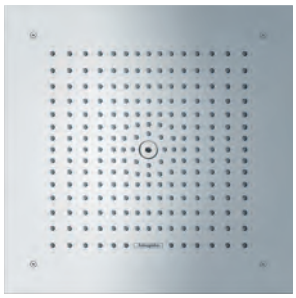

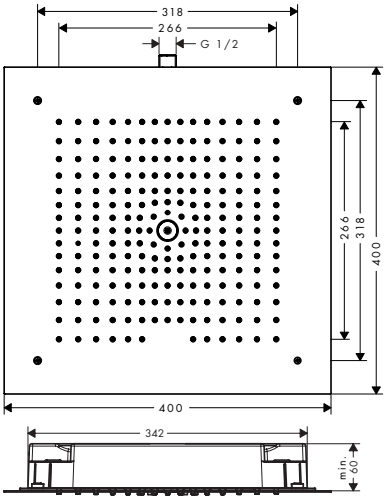

Speciální funkce

EcoSmart

Techniky

AirPower | XXL Performance | Quick Clean

Druhy proudů

RainAir

Certifikáty/prohlášení

Montáž zdarma | EPD

Přehled dalších variant

Velikost sprchové hlavice	Počet proudů	Druhy proudu	Funkční od (l/min)	Max. průtok při tlaku 3 bary (l/min)	Minimální tlak průtoku (bar)	Povrchová úprava	K dispozici od	Obj.č.	EUR
400/400	1	RainAir	6,5	8	2	chrom		26253000	1.099,30
						kartáčovaný bronz	2.Q/2025	26253140	1.648,90
						kartáčovaný černý chrom	2.Q/2025	26253340	1.648,90
						matná černá	2.Q/2025	26253670	1.539,00
						matná bílá	2.Q/2025	26253700	1.539,00
						leštěný vzhled zlata	2.Q/2025	26253990	1.648,90
400/400	1	RainAir	12	20	1,2	chrom		26252000	1.099,30
						kartáčovaný bronz	2.Q/2025	26252140	1.648,90
						kartáčovaný černý chrom	2.Q/2025	26252340	1.648,90
						matná černá	2.Q/2025	26252670	1.539,00
						matná bílá	2.Q/2025	26252700	1.539,00
						leštěný vzhled zlata	2.Q/2025	26252990	1.648,90

K instalaci nutné:	Obj.č.	EUR
 Raindance E Základní těleso pro horní sprchu 400/400 1jet	26254180	161,30

Míry na rozměrových náčrtech jsou v mm.
Technická specifikace výrobků a měrné jednotky mohou být změněny.

Raindance E Horní sprchy 1jet s přívodem od stropu

Vlastnosti všech variant

- obsah balení: horní sprcha, přívod od stropu
- druh proudu: RainAir
- nastavitelný úhel horní sprchy
- materiál disku vodních paprsků: kov
- disk vodních paprsků snímatelný pro čištění
- kovový přívod od stropu
- délka přívodu od stropu: 100 mm
- montáž: montáž na strop
- připojovací závit G ½
- rozměr přívodů: DN15

360



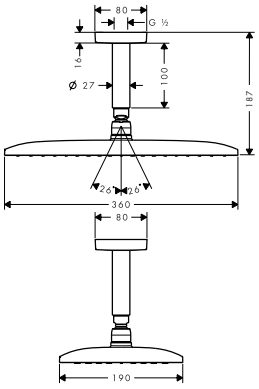

240



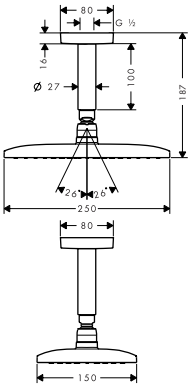

Speciální funkce

EcoSmart

Techniky

AirPower

XXL Performance

Quick Clean

Druhy proudů

RainAir

Certifikáty/prohlášení

EPD

Přehled dalších variant

Velikost sprchové hlavice	Počet proudů	Druhy proudu	Max. průtok při tlaku 3 bary (l/min)	Minimální tlak průtoku (bar)	Povrchová úprava	Obj.č.	EUR
360	1	RainAir	9	1,5	chrom	26604000	768,80
360	1	RainAir	16,5	1,3	chrom	27381000	768,80
240	1	RainAir	19,5	1	chrom	27380000	626,90

Raindance Horní sprcha 1jet

Vlastnosti všech variant

- velikost sprchové hlavice: 260 x 260 mm
- druh proudu: RainAir
- materiál disku vodních paprsků: kov
- disk vodních paprsků snímatelný pro čištění
- montáž: v rovině se stropem
- připojovací závit G ½
- rozměr přívodů: DN15
- vhodné pro průtokové ohřívače vody
- není součástí balení: základní těleso



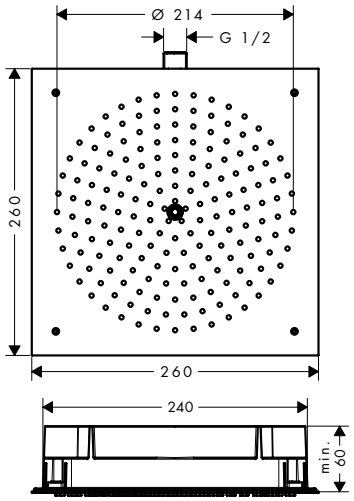

Speciální funkce

EcoSmart

Techniky

AirPower

XXL Performance

Quick Clean

Druhy proudů

RainAir

Certifikáty/prohlášení

Montáž zdarma

EPD

Přehled dalších variant

Velikost sprchové hlavice	Počet proudů	Druhy proudu	Funkční od (l/min)	Max. průtok při tlaku 3 bary (l/min)	Minimální tlak průtoku (bar)	Povrchová úprava	Obj.č.	EUR
260/260	1	RainAir	7	8	1,2	chrom	26481000	563,80
260/260	1	RainAir	11,5	15	1,7	chrom	26472000	563,80

Míry na rozměrových náčrtech jsou v mm.
Technická specifikace výrobků a měrné jednotky mohou být změněny.

Raindance Horní sprcha 1jet

K instalaci nutné:		Obj.č.	EUR
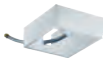	Raindance Základní těleso pro horní sprchu 260/260 1jet	26471180	129,10

Volitelné doplňky:		Povrchová úprava	Obj.č.	EUR
	ShowerSelect Termostat pod omítku pro 2 spotřebiče	chrom	15763000	802,90

Raindance Classic Horní sprcha 240 1jet se sprchovým ramenem

Vlastnosti

- obsah balení: horní sprcha, sprchové rameno
- velikost sprchové hlavice: 270 mm
- druh proudu: RainAir
- průtok proudu RainAir při tlaku 3 bary: 19 l/min
- maximální průtok při 3 barech: 19 l/min
- minimální průtokový tlak: 1 bar
- nastavitelný úhel horní sprchy
- materiál disku vodních paprsků: kov
- disk vodních paprsků snímatelný pro čištění
- délka ramena sprchy 390 mm
- montáž: stěna
- připojovací závit G ½
- rozměr přívodů: DN15



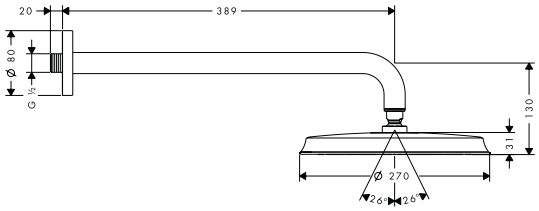

Techniky

AirPower · XXL Performance · Quick Clean

Druhy proudů

RainAir

Certifikáty/prohlášení

EPD

Povrchová úprava	Obj.č.	EUR
chrom	27424000	854,00
chrom/vzhled zlata	27424090	1.067,30

Raindance Classic Horní sprcha 240 1jet s přívodem od stropu

Vlastnosti

- obsah balení: horní sprcha, přívod od stropu
- velikost sprchové hlavice: 270 mm
- druh proudu: RainAir
- průtok proudu RainAir při tlaku 3 bary: 19 l/min
- maximální průtok při 3 barech: 19 l/min
- minimální průtokový tlak: 1 bar
- nastavitelný úhel horní sprchy
- materiál disku vodních paprsků: kov
- disk vodních paprsků snímatelný pro čištění
- délka přívodu od stropu: 100 mm
- montáž: montáž na strop
- připojovací závit G ½
- rozměr přívodů: DN15
- vhodné pro průtokové ohřívače vody



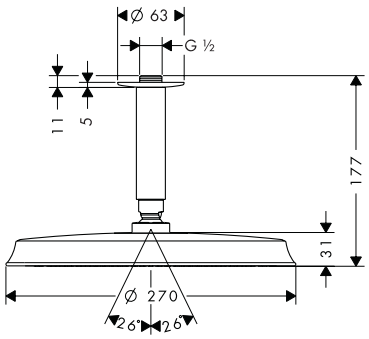

Techniky

AirPower · XXL Performance · Quick Clean

Druhy proudů

RainAir

Povrchová úprava	Obj.č.	EUR
chrom	27405000	803,00
chrom/vzhled zlata	27405090	1.003,50

Míry na rozměrových náčrtech jsou v mm.
Technická specifikace výrobků a měrné jednotky mohou být změněny.

Pulsify S Horní sprchy 2jet s nástěnným připojením

Vlastnosti všech variant

- obsah balení: horní sprcha, nástěnný vývod
- velikost sprchové hlavice: 260 mm
- druh proudu: PowderRain, Intense PowderRain
- Fast Drain vyprázdní horní sprchu při náklonu od 10°
- Kulový kloub pro snadné nastavení úhlu, volitelně od 15 - 36°
- materiál disku vodních paprsků: plast
- povrch disku vodních paprsků: grafitová povrchová úprava
- horní sprcha demontovatelná pro čištění
- montáž: montáž na stěnu – na těleso iBox
- typ připojení: základní těleso
- není součástí balení: základní těleso



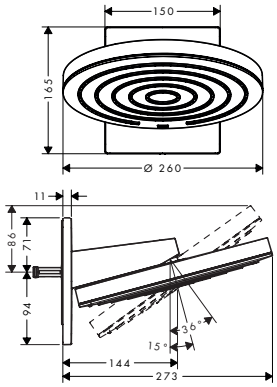

Speciální funkce

EcoSmart

Techniky

XXL Performance · Quick Clean · Adjustable Shower Head · Fast Drain

Druhy proudů

Powder Rain · Intense Powder Rain

Přehled dalších variant

Velikost sprchové hlavice	Počet proudů	Druhy proudu	Funkční od (l/min)	Max. průtok při tlaku 3 bary (l/min)	Minimální tlak průtoku (bar)	Povrchová úprava	Obj.č.	EUR
260	2	PowderRain, Intense Powder-Rain	6	7,8	1,6	chrom	24151000	574,50
						matná černá	24151670	746,90
						matná bílá	24151700	746,90
260	2	PowderRain, Intense Powder-Rain	6,3	11,3	1,4	chrom	24150000	574,50
						matná černá	24150670	746,90
						matná bílá	24150700	746,90

K instalaci nutné (vyberte položku):			Obj.č.	EUR
Možnost 1		iBox universal 2 Základní těleso	01500180	133,10
+		Adaptér pro iBox universal 2	13588000	33,00
Možnost 2		iBox universal Základní těleso	01800180	158,40

Pulsify S Horní sprcha 1jet

Vlastnosti všech variant

- velikost sprchové hlavice: 260 mm
- druh proudu: PowderRain
- Fast Drain vyprázdní horní sprchu při náklonu od 10°
- nastavitelný úhel horní sprchy
- materiál disku vodních paprsků: plast
- povrch disku vodních paprsků: grafitová povrchová úprava
- montáž: strop nebo stěna
- připojovací závit G ½
- rozměr přívodů: DN15
- vhodné pro průtokové ohřívače vody

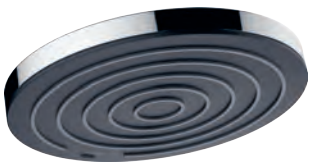

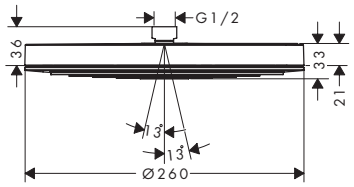

Speciální funkce

EcoSmart

Techniky

XXL Performance · Quick Clean · Adjustable Shower Head · Fast Drain

Druhy proudů

Powder Rain

Certifikáty/prohlášení

EPD

Míry na rozměrových náčrtech jsou v mm.
Technická specifikace výrobků a měrné jednotky mohou být změněny.

Pulsify S Horní sprcha 1jet

Přehled dalších variant

Velikost sprchové hlavice	Počet proudů	Druhy proudu	Funkční od (l/min)	Max. průtok při tlaku 3 bary (l/min)	Minimální tlak průtoku (bar)	Povrchová úprava	Obj.č.	EUR
260	1	PowderRain	7	8,4	0,8	chrom	24141000	305,60
						kartáčovaný bronz	24141140	458,40
						matná černá	24141670	397,30
						matná bílá	24141700	397,30
260	1	PowderRain	6,9	12,3	1	chrom	24140000	305,60
						kartáčovaný bronz	24140140	458,40
						matná černá	24140670	397,30
						matná bílá	24140700	397,30

K instalaci nutné (vyberte položku):		Povrchová úprava	Obj.č.	EUR
	Pulsify Nástěnné připojení pro horní sprchu 260	chrom	24149000	97,80
		kartáčovaný bronz	24149140	146,80
		matná černá	24149670	127,20
		matná bílá	24149700	127,20
	Sprchové rameno S 39 cm	chrom	24357000	150,20
		kartáčovaný bronz	24357140	225,30
		matná černá	24357670	210,30
		matná bílá	24357700	210,30
	Přívod od stropu S 10 cm	chrom	27393000	72,30
		kartáčovaný bronz	27393140	108,50
		matná černá	27393670	101,20
		matná bílá	27393700	101,20
	Přívod od stropu S 30 cm	chrom	27389000	102,80
		kartáčovaný bronz	27389140	154,90
		matná černá	27389670	144,70
		matná bílá	27389700	144,70

Pulsify S Horní sprcha 1jet

Vlastnosti všech variant

- velikost sprchové hlavice: 105 mm
- druh proudu: PowderRain
- nastavitelný úhel horní sprchy
- materiál disku vodních paprsků: plast
- povrch disku vodních paprsků: grafitová povrchová úprava
- montáž: strop nebo stěna
- připojovací závit G ½
- rozměr přívodů: DN15
- vhodné pro průtokové ohřívače vody

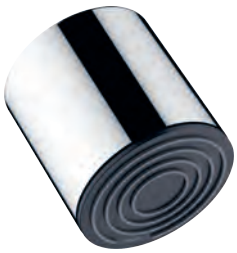

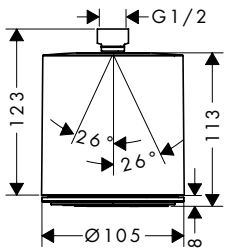

Speciální funkce

Eco Smart+

Techniky

XXL Performance | Quick Clean | Adjustable Shower Head

Druhy proudů

Powder Rain

Další informace o tomto produktu naleznete na další stránce.

Míry na rozměrových náčrtech jsou v mm.
Technická specifikace výrobků a měrné jednotky mohou být změněny.

Pulsify S Horní sprcha 1jet

Přehled dalších variant

Velikost sprchové hlavice	Počet proudů	Druhy proudu	Funkční od (l/min)	Max. průtok při tlaku 3 bary (l/min)	Minimální tlak průtoku (bar)	Povrchová úprava	K dispozici od	Obj.č.	EUR
105	1	PowderRain	4,8	6	1	chrom		24132000	104,10
						kartáčovaný bronz	1.Q/2025	24132140	153,90
						matná černá		24132670	135,10
						matná bílá		24132700	135,10
105	1	PowderRain	5,6	11,7	0,8	chrom		24130000	104,10
						kartáčovaný bronz		24130140	156,10
						matná černá		24130670	135,10
						matná bílá		24130700	135,10

K instalaci nutné:	Povrchová úprava	Obj.č.	EUR
Pulsify Nástěnné připojení pro horní sprchu 105	chrom	24139000	61,20
	kartáčovaný bronz	24139140	91,80
	matná černá	24139670	79,70
	matná bílá	24139700	79,70

Pulsify E Horní sprchy 2jet s nástěnným připojením

Vlastnosti všech variant

- obsah balení: horní sprcha, nástěnný vývod
- velikost sprchové hlavice: 260 x 260 mm
- druh proudu: PowderRain, Intense PowderRain
- minimální průtokový tlak: 1,3 bar
- Fast Drain vyprázdní horní sprchu při náklonu od 10°
- nastavitelný úhel horní sprchy
- materiál disku vodních paprsků: plast
- povrch disku vodních paprsků: grafitová povrchová úprava
- horní sprcha demontovatelná pro čištění
- montáž: montáž na stěnu – na těleso iBox
- typ připojení: základní těleso
- vhodné pro průtokové ohřívače vody
- není součástí balení: základní těleso

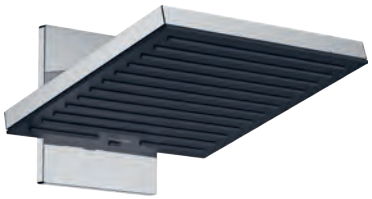

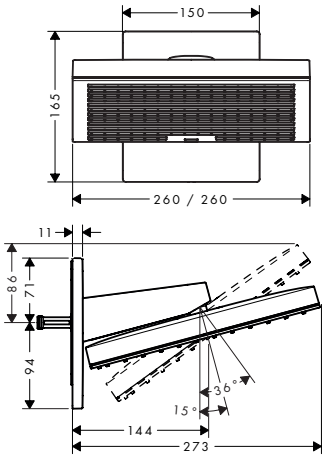

Speciální funkce

EcoSmart

Techniky

XXL Performance | Quick Clean | Adjustable Shower Head | Fast Drain

Druhy proudů

Powder Rain | Intense Powder Rain

Přehled dalších variant

Velikost sprchové hlavice	Počet proudů	Druhy proudu	Funkční od (l/min)	Max. průtok při tlaku 3 bary (l/min)	Minimální tlak průtoku (bar)	Povrchová úprava	Obj.č.	EUR
260	2	PowderRain, Intense PowderRain	7,7	8	1,3	chrom	24351000	574,50
						matná černá	24351670	746,90
						matná bílá	24351700	746,90
260	2	PowderRain, Intense PowderRain	6,5	10,8	1,3	chrom	24350000	574,50
						matná černá	24350670	746,90
						matná bílá	24350700	746,90

Míry na rozměrových náčrtech jsou v mm.
Technická specifikace výrobků a měrné jednotky mohou být změněny.

Pulsify E Horní sprchy 2jet s nástěnným připojením

K instalaci nutné (vyberte položku):			Obj.č.	EUR
Možnost 1		iBox universal 2 Základní těleso	01500180	133,10
+		Adaptér pro iBox universal 2	13588000	33,00
Možnost 2		iBox universal Základní těleso	01800180	158,40

Pulsify E Horní sprcha 1jet

Vlastnosti všech variant

- velikost sprchové hlavice: 260 x 260 mm
- druh proudu: PowderRain
- minimální průtokový tlak: 0,9 bar
- Fast Drain vyprázdní horní sprchu při náklonu od 10°
- materiál disku vodních paprsků: plast
- povrch disku vodních paprsků: grafitová povrchová úprava
- montáž: strop nebo stěna
- připojovací závit G ½
- vhodné pro průtokové ohřívače vody

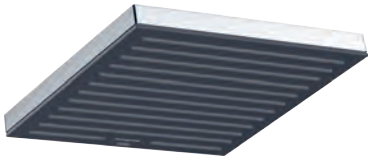

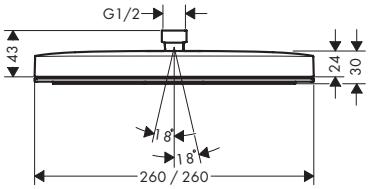

Speciální funkce

Techniky

Druhy proudů

Certifikáty/prohlášení

Přehled dalších variant

Velikost sprchové hlavice	Počet proudů	Druhy proudu	Funkční od (l/min)	Max. průtok při tlaku 3 bary (l/min)	Minimální tlak průtoku (bar)	Povrchová úprava	Obj.č.	EUR
260/260	1	PowderRain	4,5	5,5	0,9	chrom	24333000	305,60
						kartáčovaný bronz	24333140	458,40
						matná černá	24333670	397,30
						matná bílá	24333700	397,30
260/260	1	PowderRain	7	8,4	0,9	chrom	24331000	305,60
						kartáčovaný bronz	24331140	458,40
						matná černá	24331670	397,30
						matná bílá	24331700	397,30
260/260	1	PowderRain	7,6	11,7	0,9	chrom	24330000	305,60
						kartáčovaný bronz	24330140	458,40
						matná černá	24330670	397,30
						matná bílá	24330700	397,30

Další informace o tomto produktu naleznete na další stránce.

Míry na rozměrových náčrtech jsou v mm.
Technická specifikace výrobků a měrné jednotky mohou být změněny.

Horní sprchy

Pulsify E Horní sprcha 1jet

K instalaci nutné (vyberte položku):	Povrchová úprava	Obj.č.	EUR
 Sprchové rameno E 39 cm	chrom	24337000	150,20
	kartáčovaný bronz	24337140	225,30
	matná černá	24337670	210,30
	matná bílá	24337700	210,30
 Přívod od stropu E 10 cm	chrom	24338000	119,10
	kartáčovaný bronz	24338140	178,60
	matná černá	24338670	166,70
	matná bílá	24338700	166,70
 Přívod od stropu E 30 cm	chrom	24339000	144,70
	kartáčovaný bronz	24339140	217,00
	matná černá	24339670	202,50
	matná bílá	24339700	202,50

Croma Select S Horní sprcha 180 2jet EcoSmart

Vlastnosti

- velikost sprchové hlavice: 180 mm
- druh proudu: Rain, IntenseRain
- průtok při proudu Rain při tlaku 3 bary: 9 l/min
- průtok při proudu IntenseRain při tlaku 3 bary: 9 l/min
- maximální průtok při 3 barech: 9 l/min
- minimální průtokový tlak: 1 bar
- tlačítko Select na horní sprše
- nastavitelný úhel horní sprchy
- materiál disku vodních paprsků: plast
- disk vodních paprsků snímatelný pro čištění
- montáž: strop nebo stěna
- připojovací závit G ½
- rozměr přívodů: DN15
- vhodné pro průtokové ohřívače vody



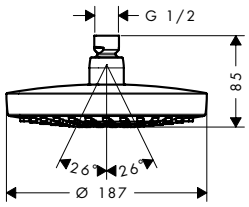

Speciální funkce

EcoSmart

Techniky

XXL Performance · Select · Quick Clean

Druhy proudů

Intense Rain · Rain

	Povrchová úprava	Obj.č.	EUR
	chrom	26523000	307,10

K instalaci nutné (vyberte položku):	Povrchová úprava	Obj.č.	EUR
 Sprchové rameno 38,9 cm	chrom	27413000	106,70
 Přívod od stropu S 10 cm	chrom	27393000	72,30
 Přívod od stropu S 30 cm	chrom	27389000	102,80

Míry na rozměrových náčrtech jsou v mm.
Technická specifikace výrobků a měrné jednotky mohou být změněny.

Croma Select E Horní sprcha 180 2jet EcoSmart

Vlastnosti

- velikost sprchové hlavice: 187 x 187 mm
- druh proudu: Rain, IntenseRain
- průtok při proudu Rain při tlaku 3 bary: 9 l/min
- průtok při proudu IntenseRain při tlaku 3 bary: 9 l/min
- maximální průtok při 3 barech: 9 l/min
- minimální průtokový tlak: 1 bar
- tlačítko Select na horní sprše
- nastavitelný úhel horní sprchy
- materiál disku vodních paprsků: plast
- disk vodních paprsků snímatelný pro čištění
- montáž: strop nebo stěna
- připojovací závit G ½
- rozměr přívodů: DN15
- vhodné pro průtokové ohřívače vody



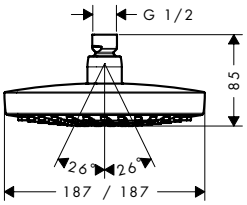

Speciální funkce

EcoSmart

Techniky

XXL Performance · Select · Quick Clean

Druhy proudů

Intense Rain · Rain

Certifikáty/prohlášení

EPD

Povrchová úprava	Obj.č.	EUR
chrom	26528000	307,10
bílá/chrom	26528400	307,10

K instalaci nutné (vyberte položku):	Povrchová úprava	Obj.č.	EUR
 Sprchové rameno E 38,9 cm	chrom	27446000	106,70
 Přívod od stropu E 10 cm	chrom	27467000	72,10
 Přívod od stropu E 30 cm	chrom	27388000	102,80

Croma E Horní sprcha 1jet

Vlastnosti všech variant

- velikost sprchové hlavice: 280 x 170 mm
- druh proudu: RainAir
- nastavitelný úhel horní sprchy
- materiál disku vodních paprsků: kov
- disk vodních paprsků snímatelný pro čištění
- montáž: strop nebo stěna
- připojovací závit G ½
- rozměr přívodů: DN15
- vhodné pro průtokové ohřívače vody



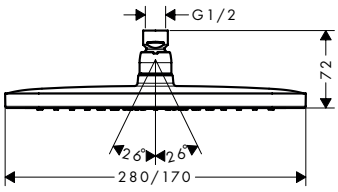

Speciální funkce

EcoSmart

Techniky

AirPower · XXL Performance · Quick Clean

Druhy proudů

RainAir

Certifikáty/prohlášení

EPD

Další informace o tomto produktu naleznete na další stránce.

Míry na rozměrových náčrtech jsou v mm.
Technická specifikace výrobků a měrné jednotky mohou být změněny.

Horní sprchy

Croma E Horní sprcha 1jet

Přehled dalších variant

Velikost sprchové hlavice	Počet proudů	Druhy proudu	Funkční od (l/min)	Max. průtok při tlaku 3 bary (l/min)	Minimální tlak průtoku (bar)	Povrchová úprava	Obj.č.	EUR
280	1	RainAir		8	1,4	chrom	26258000	412,10
280	1	RainAir	9,8	18,3	1,1	chrom	26257000	412,10

K instalaci nutné (vyberte položku):		Povrchová úprava	Obj.č.	EUR
	Sprchové rameno E 38,9 cm	chrom	27446000	106,70
	Přívod od stropu E 10 cm	chrom	27467000	72,10
	Přívod od stropu E 30 cm	chrom	27388000	102,80

Croma Horní sprcha 1jet

Vlastnosti všech variant

- druh proudu: RainAir
- nastavitelný úhel horní sprchy
- materiál disku vodních paprsků: kov
- disk vodních paprsků snímatelný pro čištění
- montáž: strop nebo stěna
- připojovací závit G ½
- rozměr přívodů: DN15
- vhodné pro průtokové ohřívače vody

280



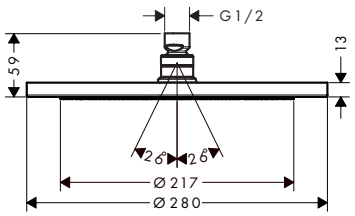

220



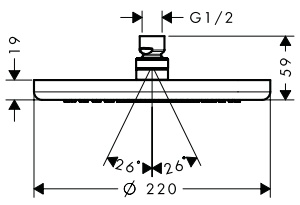

Speciální funkce

EcoSmart

Techniky

AirPower · XXL Performance · Quick Clean

Druhy proudů

RainAir

Certifikáty/prohlášení

EPD

Přehled dalších variant

Velikost sprchové hlavice	Počet proudů	Druhy proudu	Funkční od (l/min)	Max. průtok při tlaku 3 bary (l/min)	Minimální tlak průtoku (bar)	Povrchová úprava	Obj.č.	EUR
280	1	RainAir		8,5	2	chrom	26221000	412,60
						kartáčovaný bronz	26221140	618,60
						kartáčovaný černý chrom	26221340	618,60
						matná černá	26221670	577,60
						matná bílá	26221700	577,60
						leštěný vzhled zlata	26221990	618,60

Míry na rozměrových náčrtech jsou v mm.
Technická specifikace výrobků a měrné jednotky mohou být změněny.

Croma Horní sprcha 1jet

Přehled dalších variant

Velikost sprchové hlavice	Počet proudů	Druhy proudu	Funkční od (l/min)	Max. průtok při tlaku 3 bary (l/min)	Minimální tlak průtoku (bar)	Povrchová úprava	Obj.č.	EUR
280	1	RainAir	9,5	15,6	1,5	chrom	26220000	412,60
						kartáčovaný bronz	26220140	618,60
						kartáčovaný černý chrom	26220340	618,60
						matná černá	26220670	577,60
						matná bílá	26220700	577,60
						leštěný vzhled zlata	26220990	618,60
220	1	RainAir		9	1,3	chrom	26465000	289,10
220	1	RainAir	10,5	19	1	chrom	26464000	289,10

K instalaci nutné (vyberte položku):		Povrchová úprava	Obj.č.	EUR
	Sprchové rameno 38,9 cm	chrom	27413000	106,70
		kartáčovaný bronz	27413140	160,20
		kartáčovaný černý chrom	27413340	160,20
		matná černá	27413670	149,50
		matná bílá	27413700	149,50
		leštěný vzhled zlata	27413990	160,20
	Přívod od stropu S 10 cm	chrom	27393000	72,30
		kartáčovaný bronz	27393140	108,50
		kartáčovaný černý chrom	27393340	108,50
		matná černá	27393670	101,20
		matná bílá	27393700	101,20
	Přívod od stropu S 30 cm	chrom	27389000	102,80
		kartáčovaný bronz	27389140	154,90
		kartáčovaný černý chrom	27389340	154,90
		matná černá	27389670	144,70
		matná bílá	27389700	144,70

Croma 100 Horní sprchy Vario, Multi

Vlastnosti všech variant

- velikost sprchové hlavice: 100 mm
- minimální průtokový tlak: 1,2 baru
- nastavení posuvem na horní sprše
- nastavitelný úhel horní sprchy
- materiál disku vodních paprsků: plast
- povrch disku vodních paprsků: šedá
- montáž: strop nebo stěna
- připojovací závit G ½
- rozměr přívodů: DN15
- vhodné pro průtokové ohřívače vody

Vario



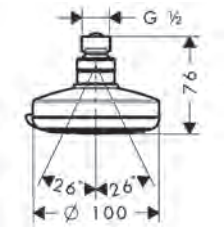

Multi



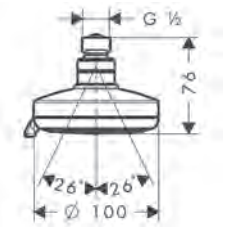

Speciální funkce

EcoSmart

Techniky

XXL Performance

Quick Clean

Druhy proudů

Normal

Rain

Massage

Mono Rain

Shampoo

Certifikáty/prohlášení

EPD

Přehled dalších variant

Verze	Velikost sprchové hlavice	Počet proudů	Druhy proudu	Max. průtok při tlaku 3 bary (l/min)	Minimální tlak průtoku (bar)	Povrchová úprava	Obj.č.	EUR
Vario	100	4	Rain, Massage, Shampoo, normální proud	9	1,2	chrom	28462000	72,80
Vario	100	4	Rain, Massage, Shampoo, normální proud	22	1,2	chrom	27441000	63,60
Multi	100	3	Rain, MonoRain, Massage	20	1,2	chrom	27443000	99,50

Volitelné doplňky:	Povrchová úprava	Obj.č.	EUR
 Sprchové rameno 128 mm	chrom	27411000	27,80

Míry na rozměrových náčrtech jsou v mm.
Technická specifikace výrobků a měrné jednotky mohou být změněny.

Crometta S Horní sprcha 1jet

Vlastnosti všech variant

- velikost sprchové hlavice: 240 mm
- druh proudu: Rain
- nastavitelný úhel horní sprchy
- materiál disku vodních paprsků: plast
- montáž: strop nebo stěna
- připojovací závit G ½
- rozměr přívodů: DN15
- vhodné pro průtokové ohřívače vody



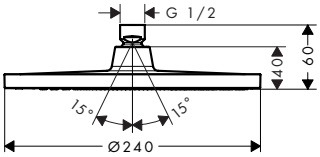

Speciální funkce

EcoSmart

Techniky

XXL Performance, Quick Clean

Druhy proudů

Rain

Certifikáty/prohlášení

EPD

Přehled dalších variant

Velikost sprchové hlavice	Počet proudů	Druhy proudu	Funkční od (l/min)	Max. průtok při tlaku 3 bary (l/min)	Minimální tlak průtoku (bar)	Povrchová úprava	Obj.č.	EUR
240	1	Rain	4,8	6,5	1	chrom	26724000	259,60
						matná černá	26724670	324,10
240	1	Rain	7,8	16,7	0,8	chrom	26723000	259,60
						matná černá	26723670	324,10

K instalaci nutné (vyberte položku):		Povrchová úprava	Obj.č.	EUR
	Vernis Blend Sprchové rameno 24 cm	chrom	27809000	57,60
		matná černá	27809670	80,50
	Vernis Blend Přívod od stropu 10 cm	chrom	27804000	55,10
		matná černá	27804670	77,00
	Vernis Blend Přívod od stropu 30 cm	chrom	27805000	73,40
		matná černá	27805670	102,70

Crometta S Horní sprcha 240 1jet LowPressure

Vlastnosti

- velikost sprchové hlavice: 240 mm
- druh proudu: Rain
- maximální průtok při 3 barech: 21 l/min
- minimální průtokový tlak: 0,2 bar
- nastavitelný úhel horní sprchy
- materiál disku vodních paprsků: plast
- montáž: strop nebo stěna
- připojovací závit G ½
- rozměr přívodů: DN15
- vhodné pro průtokové ohřívače vody



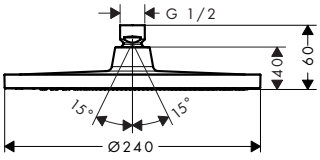

Techniky

XXL Performance, Quick Clean, Low Pressure

Druhy proudů

Rain

Povrchová úprava	Obj.č.	EUR
chrom	26725000	259,60

Další informace o tomto produktu naleznete na další stránce.

Míry na rozměrových náčrtech jsou v mm.
Technická specifikace výrobků a měrné jednotky mohou být změněny.

Horní sprchy

Crometta S Horní sprcha 240 1jet LowPressure

K instalaci nutné (vyberte položku):		Povrchová úprava	Obj.č.	EUR
	Vernis Shape Sprchové rameno 24 cm	chrom	26405000	57,60
	Vernis Shape Přívod od stropu 10 cm	chrom	26406000	55,10
	Vernis Shape Přívod od stropu 30 cm	chrom	26407000	73,40

Crometta E Horní sprcha 1jet

Vlastnosti všech variant

- velikost sprchové hlavice: 240 x 240 mm
- druh proudu: Rain
- minimální průtokový tlak: 1 bar
- nastavitelný úhel horní sprchy
- materiál disku vodních paprsků: plast
- montáž: strop nebo stěna
- připojovací závit G ½
- rozměr přívodů: DN15
- vhodné pro průtokové ohřívače vody



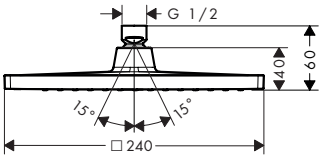

Speciální funkce

EcoSmart

Techniky

XXL Performance

Quick Clean

Druhy proudů

Rain

Certifikáty/prohlášení

EPD

Přehled dalších variant

Velikost sprchové hlavice	Počet proudů	Druhy proudu	Funkční od (l/min)	Max. průtok při tlaku 3 bary (l/min)	Minimální tlak průtoku (bar)	Povrchová úprava	Obj.č.	EUR
240	1	Rain	4,8	6,5	1	chrom	26727000	259,60
						matná černá	26727670	324,10
240	1	Rain	8,9	15,9	1	chrom	26726000	259,60
						matná černá	26726670	324,10

K instalaci nutné (vyberte položku):		Povrchová úprava	Obj.č.	EUR
	Vernis Shape Sprchové rameno 24 cm	chrom	26405000	57,60
		matná černá	26405670	80,50
	Vernis Shape Přívod od stropu 10 cm	chrom	26406000	55,10
		matná černá	26406670	77,00
	Vernis Shape Přívod od stropu 30 cm	chrom	26407000	73,40
		matná černá	26407670	102,70

Míry na rozměrových náčrtech jsou v mm.
Technická specifikace výrobků a měrné jednotky mohou být změněny.

Crometta E Horní sprcha 240 1jet LowPressure

Vlastnosti

- velikost sprchové hlavice: 240 x 240 mm
- druh proudu: Rain
- maximální průtok při 3 barech: 21 l/min
- minimální průtokový tlak: 0,2 bar
- nastavitelný úhel horní sprchy
- materiál disku vodních paprsků: plast
- montáž: strop nebo stěna
- připojovací závit G ½
- rozměr přívodů: DN15
- vhodné pro průtokové ohřívače vody



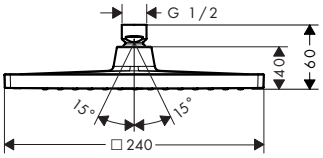

Techniky

XXL Performance · Quick Clean · Low Pressure

Druhy proudů

Rain

	Povrchová úprava	Obj.č.	EUR
	chrom	26722000	259,60

K instalaci nutné (vyberte položku):	Povrchová úprava	Obj.č.	EUR
 Vernis Shape Sprchové rameno 24 cm	chrom	26405000	57,60
 Vernis Shape Přívod od stropu 10 cm	chrom	26406000	55,10
 Vernis Shape Přívod od stropu 30 cm	chrom	26407000	73,40

Crometta 85 Horní sprchy 3jet, 2jet, 1jet

Vlastnosti všech variant

- velikost sprchové hlavice: 85 mm
- nastavitelný úhel horní sprchy
- materiál disku vodních paprsků: plast
- povrch disku vodních paprsků: šedá
- montáž: strop nebo stěna
- připojovací závit G ½
- rozměr přívodů: DN15
- vhodné pro průtokové ohřívače vody

Multi



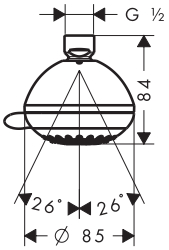

Vario



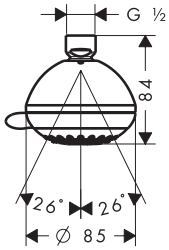

1jet



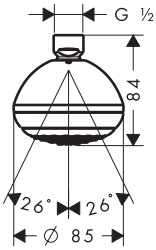

Speciální funkce

Eco Smart+

Techniky

Quick Clean

Druhy proudů

Normal · Massage · Mono Rain

Certifikáty/prohlášení

EPD

Přehled dalších variant

Verze	Velikost sprchové hlavice	Počet proudů	Druhy proudu	Max. průtok při tlaku 3 bary (l/min)	Minimální tlak průtoku (bar)	Povrchová úprava	Obj.č.	EUR
Multi	85	3	MonoRain, normální proud, Massage	15	1	chrom	28425000	70,20
Vario	85	2	normální proud, Vario jet	18	0,5	chrom	28424000	56,50
1jet	85	1	normální proud	5,7	0,9	chrom	28423000	55,80

Volitelné doplňky:	Povrchová úprava	Obj.č.	EUR
 Sprchové rameno 128 mm	chrom	27411000	27,80

Míry na rozměrových náčrtech jsou v mm.
Technická specifikace výrobků a měrné jednotky mohou být změněny.

Horní sprchy

Vernis Blend Horní sprcha 1jet

Vlastnosti všech variant

- velikost sprchové hlavice: 205 mm
- druh proudu: Rain
- nastavitelný úhel horní sprchy
- materiál disku vodních paprsků: plast
- horní sprcha demontovatelná pro čištění
- montáž: strop nebo stěna
- připojovací závit G ½
- rozměr přívodů: DN15
- vhodné pro průtokové ohřívače vody



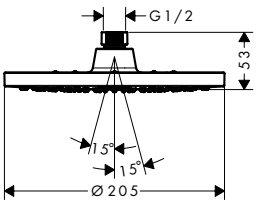

Speciální funkce

Eco Smart+ | EcoSmart

Techniky

XXL Performance | Quick Clean

Druhy proudů

Rain

Certifikáty/prohlášení

EPD

Přehled dalších variant

Velikost sprchové hlavice	Počet proudů	Druhy proudu	Funkční od (l/min)	Max. průtok při tlaku 3 bary (l/min)	Minimální tlak průtoku (bar)	Povrchová úprava	Obj.č.	EUR
200	1	Rain	3,5	5,4	0,6	chrom	26093000	122,40
200	1	Rain	4,8	6,5	1	chrom	26277000	122,40
						matná černá	26277670	171,20
200	1	Rain	5,2	12,4	0,6	chrom	26271000	122,40
						matná černá	26271670	171,20

K instalaci nutné (vyberte položku):	Povrchová úprava	Obj.č.	EUR
 Vernis Blend Přívod od stropu 30 cm	chrom	27805000	73,40
	matná černá	27805670	102,70
 Vernis Blend Přívod od stropu 10 cm	chrom	27804000	55,10
	matná černá	27804670	77,00
 Vernis Blend Sprchové rameno 24 cm	chrom	27809000	57,60
	matná černá	27809670	80,50

Vernis Blend Horní sprcha 200 1jet LowPressure

Vlastnosti

- velikost sprchové hlavice: 205 mm
- druh proudu: Rain
- funkční od: 5,7 l/min
- minimální průtokový tlak: 0,2 bar
- nastavitelný úhel horní sprchy
- materiál disku vodních paprsků: plast
- horní sprcha demontovatelná pro čištění
- montáž: strop nebo stěna
- připojovací závit G ½
- rozměr přívodů: DN15
- vhodné pro průtokové ohřívače vody



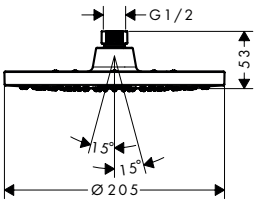

Techniky

XXL Performance | Quick Clean | Low Pressure

Druhy proudů

Rain

Povrchová úprava	Obj.č.	EUR
chrom	26095000	122,40

Míry na rozměrových náčrtech jsou v mm.
Technická specifikace výrobků a měrné jednotky mohou být změněny.

Vernis Blend Horní sprcha 200 1jet LowPressure

Volitelné doplňky:		Povrchová úprava	Obj.č.	EUR
	Vernis Blend Přívod od stropu 10 cm	chrom	27804000	55,10
	Vernis Blend Sprchové rameno 24 cm	chrom	27809000	57,60
	Vernis Blend Přívod od stropu 30 cm	chrom	27805000	73,40

Vernis Shape Horní sprcha 1jet

Vlastnosti všech variant

- velikost sprchové hlavice: 230 x 170 mm
- druh proudu: Rain
- minimální průtokový tlak: 0,6 baru
- nastavitelný úhel horní sprchy
- materiál disku vodních paprsků: plast
- horní sprcha demontovatelná pro čištění
- montáž: strop nebo stěna
- připojovací závit G ½
- rozměr přívodů: DN15
- vhodné pro průtokové ohřívače vody



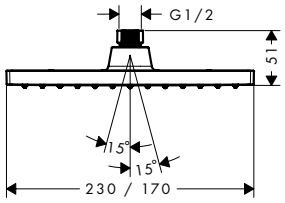

Speciální funkce

Techniky

Druhy proudů

Certifikáty/prohlášení

Přehled dalších variant

Velikost sprchové hlavice	Počet proudů	Druhy proudu	Funkční od (l/min)	Max. průtok při tlaku 3 bary (l/min)	Minimální tlak průtoku (bar)	Povrchová úprava	Obj.č.	EUR
230/170	1	Rain	3,5	5,4	0,6	chrom	26094000	122,40
230/170	1	Rain	4,8	6,5	0,6	chrom	26283000	122,40
						matná černá	26283670	171,20
230/170	1	Rain	5,2	12,4	0,6	chrom	26281000	122,40
						matná černá	26281670	171,20

K instalaci nutné (vyberte položku):		Povrchová úprava	Obj.č.	EUR
	Vernis Shape Sprchové rameno 24 cm	chrom	26405000	57,60
		matná černá	26405670	80,50
	Vernis Shape Přívod od stropu 10 cm	chrom	26406000	55,10
		matná černá	26406670	77,00
	Vernis Shape Přívod od stropu 30 cm	chrom	26407000	73,40
		matná černá	26407670	102,70

Míry na rozměrových náčrtech jsou v mm.
Technická specifikace výrobků a měrné jednotky mohou být změněny.

Horní sprchy

Vernis Shape Horní sprcha 230 1jet LowPressure

Vlastnosti

- velikost sprchové hlavice: 230 x 170 mm
- druh proudu: Rain
- průtok při proudu Rain při tlaku 3 bary: 16,1 l/min
- funkční od: 5,7 l/min
- maximální průtok při 3 barech: 16,1 l/min
- minimální průtokový tlak: 0,2 bar
- nastavitelný úhel horní sprchy
- materiál disku vodních paprsků: plast
- horní sprcha demontovatelná pro čištění
- montáž: strop nebo stěna
- připojovací závit G ½
- rozměr přívodů: DN15
- vhodné pro průtokové ohřívače vody



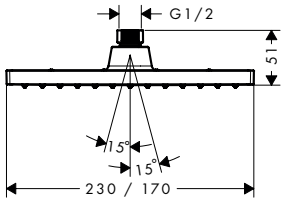

Techniky

XXL Performance · Quick Clean · Low Pressure

Druhy proudů

Rain

Povrchová úprava	Obj.č.	EUR
chrom	26096000	122,40

Volitelné doplňky:	Povrchová úprava	Obj.č.	EUR
 Vernis Shape Sprchové rameno 24 cm	chrom	26405000	57,60
 Vernis Shape Přívod od stropu 10 cm	chrom	26406000	55,10
 Vernis Shape Přívod od stropu 30 cm	chrom	26407000	73,40

Clubmaster Horní sprcha 85 3jet EcoSmart se sprchovým ramenem

Vlastnosti

- obsah balení: horní sprcha, sprchové rameno
- velikost sprchové hlavice: 85 mm
- druh proudu: normální proud, jemný proud, Massage
- průtokové množství jemného proudu: 9 l/min
- průtok při masážním proudu při tlaku 3 bary: 9 l/min
- průtok při normálním proudu při tlaku 3 bary: 9 l/min
- maximální průtok při 3 barech: 9 l/min
- minimální průtokový tlak: 2 bary
- nastavitelný úhel horní sprchy
- materiál disku vodních paprsků: plast
- povrch disku vodních paprsků: šedá
- délka ramena sprchy 165 mm
- montáž: stěna
- připojovací závit G ½
- rozměr přívodů: DN15
- vhodné pro průtokové ohřívače vody



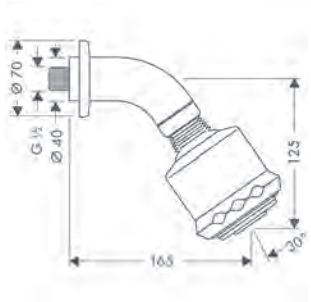

Speciální funkce

EcoSmart

Techniky

Quick Clean

Druhy proudů

Normal · Massage

Povrchová úprava	Obj.č.	EUR
chrom	26606000	336,70

Obsah balení:	Obsaženo v	Obj.č.
 Sprchové rameno 100 mm	26606000	27438000

Míry na rozměrových náčrtech jsou v mm.
Technická specifikace výrobků a měrné jednotky mohou být změněny.

Clubmaster Horní sprcha 3jet

Vlastnosti

- velikost sprchové hlavice: 93 mm
- druh proudu: jemný proud, normální proud, Massage
- průtokové množství jemného proudu: 17 l/min
- průtok při masážním proudu při tlaku 3 bary: 12 l/min
- průtok při normálním proudu při tlaku 3 bary: 19 l/min
- maximální průtok při 3 barech: 19 l/min
- minimální průtokový tlak: 2 bary
- nastavení posuvem na horní sprše
- nastavitelný úhel horní sprchy
- materiál disku vodních paprsků: plast
- povrch disku vodních paprsků: šedá
- montáž: stěna
- připojovací závit G ½
- rozměr přívodů: DN15
- vhodné pro průtokové ohřívače vody



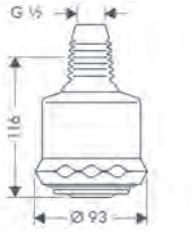

Techniky

Quick Clean

Druhy proudů

Normal | Massage

Certifikáty/prohlášení

EPD

Povrchová úprava	Obj.č.	EUR
chrom	28496000	261,10

Volitelné doplňky:	Povrchová úprava	Obj.č.	EUR
 Sprchové rameno 128 mm	chrom	27411000	27,80
 Sprchové rameno 100 mm	chrom	27438000	92,00

Míry na rozměrových náčrtech jsou v mm.
Technická specifikace výrobků a měrné jednotky mohou být změněny.

Sprchová ramena E

Vlastnosti všech variant

- délka: 390 mm
- typ připojení: G ½

obdélníková tyč



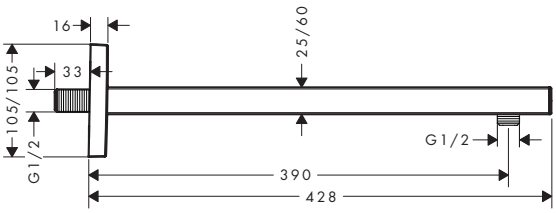

čtvercová tyč



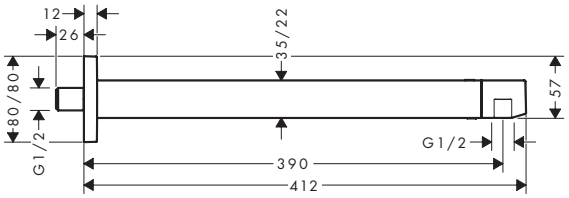

Přehled dalších variant

tyč	Délka (mm)	Tvar	Povrchová úprava	Obj.č.	EUR
obdélníkový	390	hranatý	chrom	27694000	238,40
			kartáčovaný bronz	27694140	357,80
			kartáčovaný černý chrom	27694340	357,80
			matná černá	27694670	333,90
			matná bílá	27694700	333,90
			leštěný vzhled zlata	27694990	357,80
hranatý	390	hranatý	chrom	24337000	150,20
			kartáčovaný bronz	24337140	225,30
			matná černá	24337670	210,30
			matná bílá	24337700	210,30

Míry na rozměrových náčrtech jsou v mm.
Technická specifikace výrobků a měrné jednotky mohou být změněny.

Pulsify Nástěnné vývody

Vlastnosti všech variant

- instalace na stěnu
- typ připojení: G ½

pro horní sprchu 260



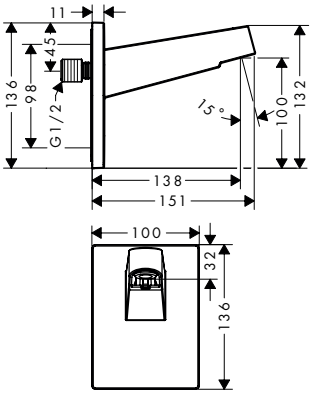

pro horní sprchu 105



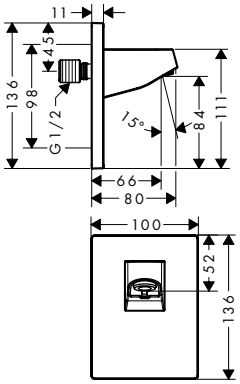

Přehled dalších variant

Vhodné pro	Tvar	Povrchová úprava	Obj.č.	EUR
horní sprcha 260	hranatý	chrom	24149000	97,80
		kartáčovaný bronz	24149140	146,80
		matná černá	24149670	127,20
		matná bílá	24149700	127,20
horní sprcha 105	hranatý	chrom	24139000	61,20
		kartáčovaný bronz	24139140	91,80
		matná černá	24139670	79,70
		matná bílá	24139700	79,70

Sprchové rameno S 39 cm

Vlastnosti

- délka: 390 mm
- instalace na stěnu
- materiál: mosaz/plast
- typ připojení: G ½



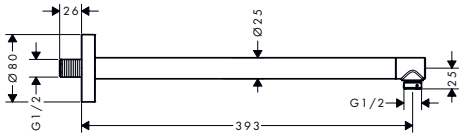

Povrchová úprava	Obj.č.	EUR
chrom	24357000	150,20
kartáčovaný bronz	24357140	225,30
matná černá	24357670	210,30
matná bílá	24357700	210,30

Sprchové rameno 38,9 cm

Vlastnosti

- délka: 389 mm
- instalace na stěnu
- materiál: mosaz
- typ připojení: G ½
- verze: úhel 90°

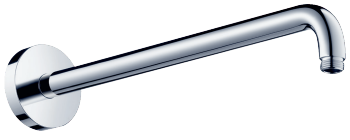

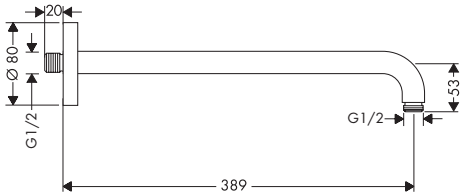

Povrchová úprava	Obj.č.	EUR
chrom	27413000	106,70
kartáčovaný bronz	27413140	160,20
kartáčovaný černý chrom	27413340	160,20
matná černá	27413670	149,50
matná bílá	27413700	149,50
kartáčovaný nikl	27413820	160,20
leštěný vzhled zlata	27413990	160,20

Míry na rozměrových náčrtech jsou v mm.
Technická specifikace výrobků a měrné jednotky mohou být změněny.

Doplňky

Vernis Blend Sprchové rameno 24 cm

Vlastnosti

- délka: 240 mm
- průměr dříku: 26 mm
- instalace na stěnu
- materiál: mosaz
- typ připojení: G ½
- verze: úhel 90°



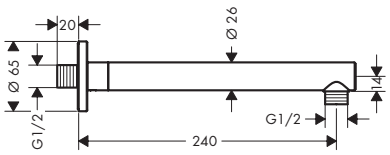

Povrchová úprava	Obj.č.	EUR
chrom	27809000	57,60
matná černá	27809670	80,50

Sprchové rameno 100 mm

Vlastnosti

- délka: 100 mm
- instalace na stěnu
- materiál: mosaz
- typ připojení: G ½



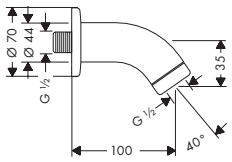

Povrchová úprava	Obj.č.	EUR
chrom	27438000	92,00

Volitelné doplňky:	Povrchová úprava	Obj.č.	EUR
 Clubmaster Horní sprcha 3jet	chrom	28496000	261,10

Sprchová ramena Standard

Vlastnosti všech variant

- instalace na stěnu
- materiál: mosaz
- typ připojení: G ½

230 mm



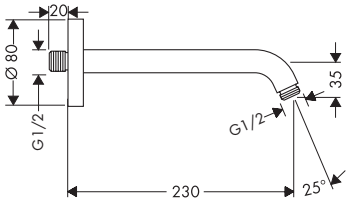

128 mm



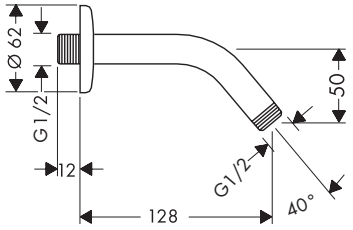

Přehled dalších variant

Délka (mm)	Tvar	Povrchová úprava	Obj.č.	EUR
230	kulatá	chrom	27412000	75,60
		kartáčovaný bronz	27412140	113,20
		vzhled kartáčovaného zlata	27412250	113,20
		leštěné červené zlato	27412300	113,20
		kartáčované červené zlato	27412310	113,20
		leštěný černý chrom	27412330	113,20
		kartáčovaný černý chrom	27412340	113,20
		vzhled nerezové oceli	27412800	113,20
		kartáčovaný nikl	27412820	113,20
		kartáčovaná mosaz	27412950	113,20
128	kulatá	chrom	27411000	27,80

Míry na rozměrových náčrtech jsou v mm.
Technická specifikace výrobků a měrné jednotky mohou být změněny.

Sprchové rameno E 38,9 cm

Vlastnosti

- délka: 389 mm
- instalace na stěnu
- materiál: mosaz
- typ připojení: G ½
- verze: úhel 90°



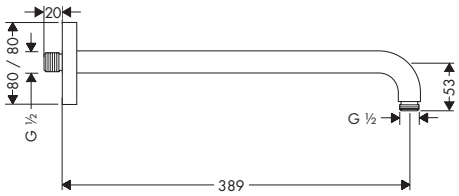

Povrchová úprava	Obj.č.	EUR
chrom	27446000	106,70

Vernis Shape Sprchové rameno 24 cm

Vlastnosti

- délka: 240 mm
- průměr dříku: 26 mm
- instalace na stěnu
- materiál: mosaz
- typ připojení: G ½
- verze: úhel 90°



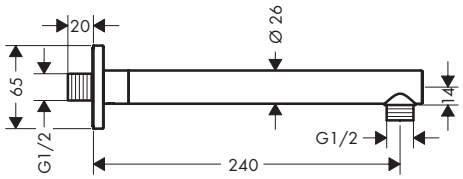

Povrchová úprava	Obj.č.	EUR
chrom	26405000	57,60
matná černá	26405670	80,50

Přívody od stropu E

Vlastnosti všech variant

- podomítková instalace
- materiál: mosaz/plast
- typ připojení: G ½
- přívod od stropu bez možnosti prodloužení, přívod od stropu bez možnosti zkrácení

300 mm



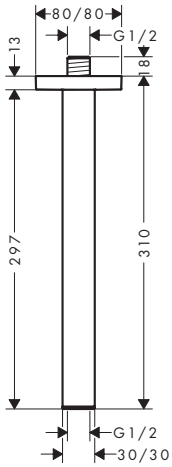

100 mm



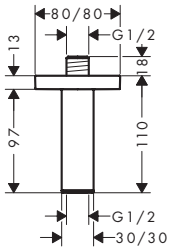

Přehled dalších variant

Délka (mm)	Tvar	Povrchová úprava	Obj.č.	EUR
300	hranatý	chrom	24339000	144,70
		kartáčovaný bronz	24339140	217,00
		matná černá	24339670	202,50
		matná bílá	24339700	202,50
100	hranatý	chrom	24338000	119,10
		kartáčovaný bronz	24338140	178,60
		matná černá	24338670	166,70
		matná bílá	24338700	166,70

Míry na rozměrových náčrtech jsou v mm.
Technická specifikace výrobků a měrné jednotky mohou být změněny.

Doplňky

Přívody od stropu S

Vlastnosti všech variant

- průměr dříku: 27 mm
- instalace na stěnu
- materiál: mosaz
- typ připojení: G ½

300 mm



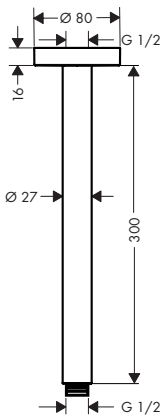

100 mm



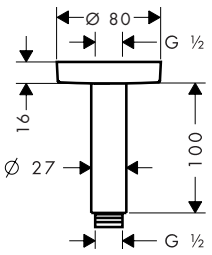

Přehled dalších variant

Délka (mm)	Tvar	Povrchová úprava	Obj.č.	EUR
300	kulatá	chrom	27389000	102,80
		kartáčovaný bronz	27389140	154,90
		kartáčovaný černý chrom	27389340	154,90
		matná černá	27389670	144,70
		matná bílá	27389700	144,70
		leštěný vzhled zlata	27389990	154,90
100	kulatá	chrom	27393000	72,30
		kartáčovaný bronz	27393140	108,50
		kartáčovaný černý chrom	27393340	108,50
		matná černá	27393670	101,20
		matná bílá	27393700	101,20
		leštěný vzhled zlata	27393990	108,50

Vernis Blend Přívody od stropu

Vlastnosti všech variant

- průměr dříku: 26 mm
- instalace na stěnu
- materiál: mosaz
- typ připojení: G ½

300 mm



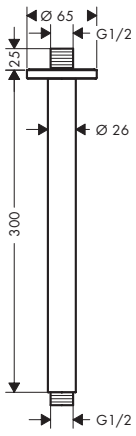

100 mm



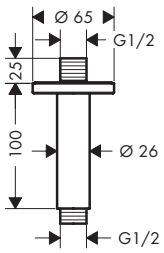

Přehled dalších variant

Délka (mm)	Tvar	Povrchová úprava	Obj.č.	EUR
300	kulatá	chrom	27805000	73,40
		matná černá	27805670	102,70

Míry na rozměrových náčrtech jsou v mm.
Technická specifikace výrobků a měrné jednotky mohou být změněny.

Vernis Blend Přívody od stropu

Přehled dalších variant

Délka (mm)	Tvar	Povrchová úprava	Obj.č.	EUR
100	kulatá	chrom	27804000	55,10
		matná černá	27804670	77,00

Přívody od stropu Q

Vlastnosti všech variant

- průměr dříku: 27 mm
- instalace na stěnu
- materiál: mosaz
- typ připojení: G ½

300 mm



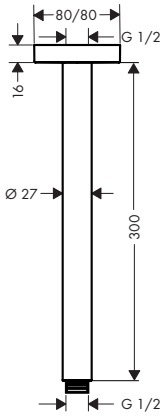

100 mm



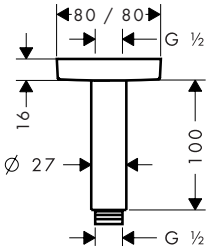

Přehled dalších variant

Délka (mm)	Tvar	Povrchová úprava	Obj.č.	EUR
300	hranatý	chrom	27388000	102,80
100	hranatý	chrom	27467000	72,10

Vernis Shape Přívody od stropu

Vlastnosti všech variant

- průměr dříku: 26 mm
- instalace na stěnu
- materiál: mosaz
- typ připojení: G ½

300 mm



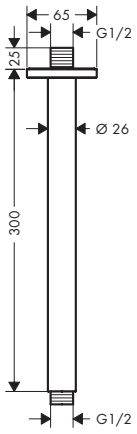

100 mm



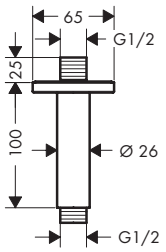

Přehled dalších variant

Délka (mm)	Tvar	Povrchová úprava	Obj.č.	EUR
300	hranatý	chrom	26407000	73,40
		matná černá	26407670	102,70
100	hranatý	chrom	26406000	55,10
		matná černá	26406670	77,00

Míry na rozměrových náčrtech jsou v mm.
Technická specifikace výrobků a měrné jednotky mohou být změněny.

Přívod od stropu 100 mm

Vlastnosti

- délka: 100 mm
- účel použití: použitelné také jako prodloužení
- instalace na stěnu
- materiál: mosaz
- typ připojení: G ¾



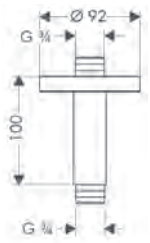

Povrchová úprava	Obj.č.	EUR
chrom	27418000	303,90

Míry na rozměrových náčrtech jsou v mm.
Technická specifikace výrobků a měrné jednotky mohou být změněny.

Rainfinity Šíjová sprcha 500 1jet s poličkou do sprchy

Vlastnosti

- velikost sprchové hlavice: 502 x 80 mm
- druh proudu: PowderRain
- plocha dostřiku: 309 x 28 mm
- funguje jako horní, šíjová nebo boční sprcha
- maximální průtok při 3 barech: 14,5 l/min
- průtokové množství PowderRain při 3 barech: 14,5 l/min
- minimální průtokový tlak: 1,1 bar
- připojovací závit: G ½
- materiál: kov
- polička vyrobená z bezpečnostního skla
- povrch poličky: grafitová povrchová úprava

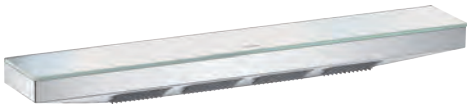

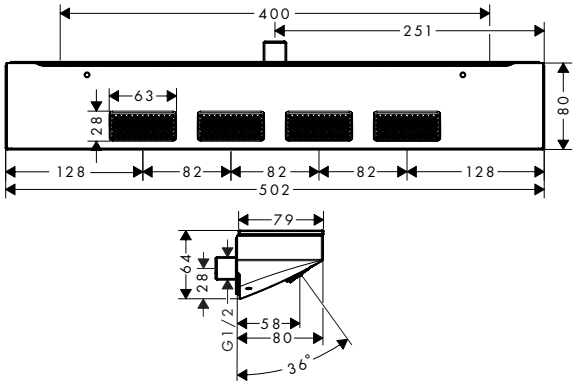

Techniky

XXL Performance · Quick Clean

Druhy proudů

Powder Rain

Certifikáty/prohlášení

Montáž zdarma · EPD

Povrchová úprava	Obj.č.	EUR
chrom	26243000	616,80
kartáčovaný bronz	26243140	925,00
kartáčovaný černý chrom	26243340	925,00
matná černá	26243670	801,50
matná bílá	26243700	801,50
leštěný vzhled zlata	26243990	925,00

26243000 Povrch poličky: zrcadlové sklo.

Bodyvette Boční sprchy 1jet

Vlastnosti všech variant

- velikost sprchové hlavice: 60 mm
- druh proudu: Rain
- povrch disku vodních paprsků: šedá
- boční sprcha s nastavitelným úhlem
- maximální průtok při 3 barech: 5 l/min
- minimální průtokový tlak: 1,4 bar
- připojovací závit: G ½
- vhodné pro průtokové ohřívače vody
- materiál: kov
- EU taxonomie: max. 6 l/min – podstatný přínos pro životní prostředí (SC)
- průtok při proudu Rain při tlaku 3 bary: 5 l/min



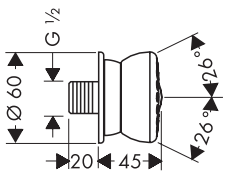

Speciální funkce

Eco Smart+

Techniky

Quick Clean

Druhy proudů

Rain

Přehled dalších variant

Velikost sprchové hlavice	Speciální	Počet proudů	Druhy proudu	Max. průtok při tlaku 3 bary (l/min)	Minimální tlak průtoku (bar)	Funkční od (l/min)	Povrchová úprava	Obj.č.	EUR
60	bez uzavírání vody	1	Rain	5	1,4	3,3	chrom	28466000	129,80
60	s uzavíráním vody	1	Rain	5	1,4	3,5	chrom	28467000	150,20

Míry na rozměrových náčrtech jsou v mm.
Technická specifikace výrobků a měrné jednotky mohou být změněny.

Sprchový systém na stěnu

Raindance Select S Sprchový systém pod omítku s termostatem ShowerSelect S a základní těleso

Vlastnosti

- obsah balení: horní sprcha, ruční sprcha, sprchový termostat, základní těleso, sprchové rameno, držák sprchy, nástěnný vývod, sprchová hadice
- velikost sprchové hlavice: 240 mm
- druh proudu horní sprchy: RainAir, Rain
- QuickClean: usazeniny vodního kamene a nečistoty lze jednoduše setřít prstem
- druh proudu ruční sprchy: RainAir, Rain, Whirl
- maximální průtok při 3 barech: 17 l/min
- minimální provozní tlak: 1 bar
- maximální provozní tlak: 6 barů
- délka sprchové hadice: 1250 mm
- otočná koncovka zabraňuje zamotání hadice
- současné používání několika výtoků





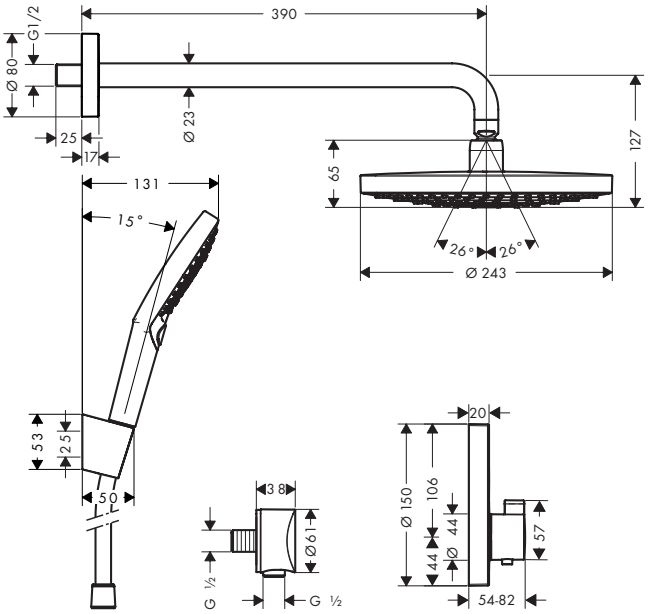

Techniky

XXL Performance

Quick Clean

Druhy proudů

RainAir

Rain

Whirl

Certifikáty/prohlášení

Montáž zdarma

Povrchová úprava	Obj.č.	EUR
chrom	27297000	1.555,70

Míry na rozměrových náčrtech jsou v mm.
Technická specifikace výrobků a měrné jednotky mohou být změněny.

Raindance S Sprchové systémy 1jet s termostatem

Vlastnosti všech variant

- velikost sprchové hlavice: 240 mm
- druh proudu horní sprchy: PowderRain
- QuickClean: usazeniny vodního kamene a nečistoty lze jednoduše setřít prstem
- maximální průtok při 3 barech: 18,1 l/min
- minimální provozní tlak: 1 bar
- maximální provozní tlak: 6 barů
- délka sprchové hadice: 1250 mm
- sprchová hadice s kónickou matkou na obou koncích
- otočná koncovka zabraňuje zamotání hadice
- typ připojení: základní těleso
- současné používání několika výtoků

nástěnné připojení se sprchovým držákem





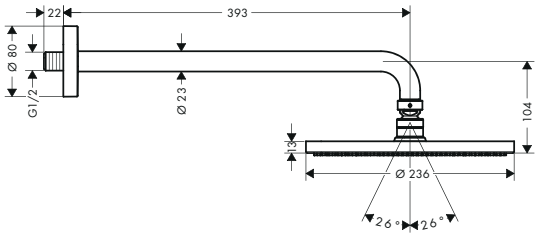

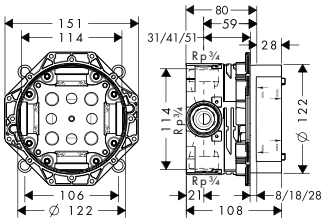

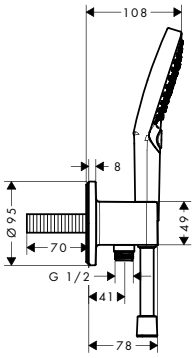

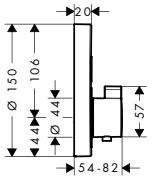

nástěnné připojení se sprchovým držákem





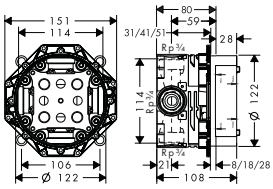

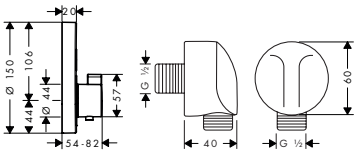

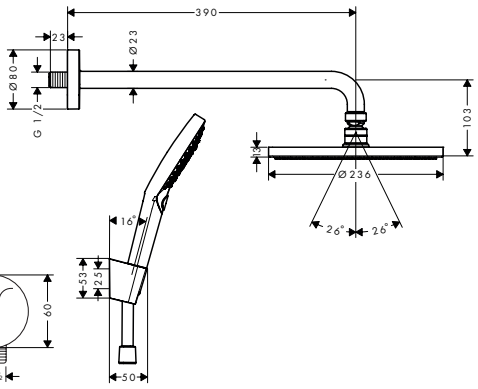

Techniky



Druhy proudů

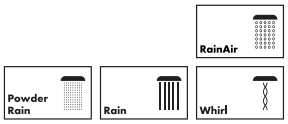

Přehled dalších variant

Speciální	Druhy proudu	Druhy proudů ruční sprchy	Max. průtok při tlaku 3 bary (l/min)	Minimální tlak průtoku (bar)	Povrchová úprava	Obj.č.	EUR
nástěnné připojení se sprchovým držákem	PowderRain	PowderRain, Rain, Whirl	18,1	1	chrom	27951000	1.702,30
nástěnné připojení a sprchový držák	PowderRain	RainAir, Rain, Whirl	18,1	1,5	matná černá	27959670	2.294,40

Míry na rozměrových náčrtech jsou v mm.
Technická specifikace výrobků a měrné jednotky mohou být změněny.

Sprchový systém na stěnu

Raindance E Sprchové systémy 1jet s termostatem

Vlastnosti všech variant

- velikost sprchové hlavice: 300 x 300 mm
- druh proudu horní sprchy: RainAir
- QuickClean: usazeniny vodního kamene a nečistoty lze jednoduše setřít prstem
- minimální provozní tlak: 1,5 bar
- maximální provozní tlak: 6 barů
- termostat: ShowerSelect
- délka sprchové hadice: 1250 mm
- otočná koncovka zabraňuje zamotání hadice
- typ připojení: základní těleso
- současné používání několika výtoků

nástěnné připojení se sprchovým držákem





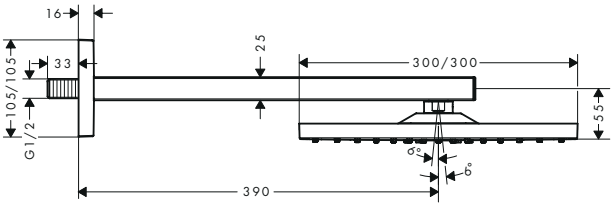

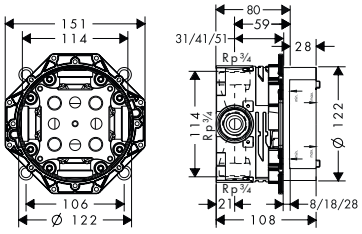

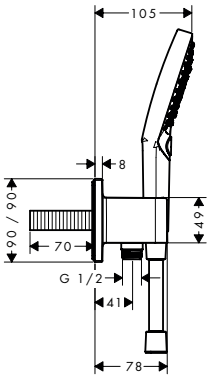

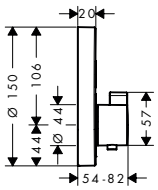

nástěnné připojení se sprchovým držákem





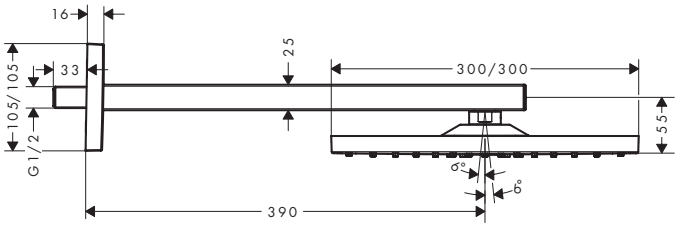

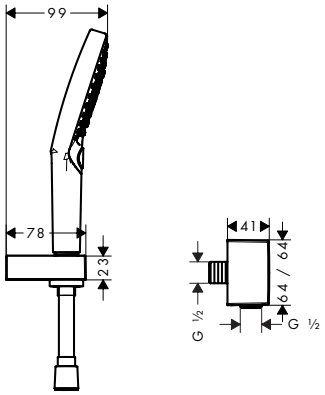

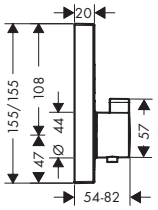

Techniky

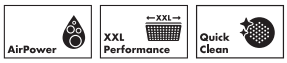

Druhy proudů

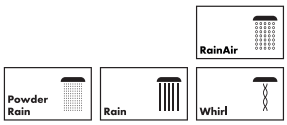

Přehled dalších variant

Speciální	Druhy proudu	Druhy proudů ruční sprchy	Max. průtok při tlaku 3 bary (l/min)	Minimální tlak průtoku (bar)	Povrchová úprava	Obj.č.	EUR
nástěnné připojení se sprchovým držákem	RainAir	PowderRain, Rain, Whirl	17,1	1,5	chrom	27952000	1.869,50
nástěnné připojení a sprchový držák	RainAir	Rain, RainAir, Whirl	17	1,6	matná černá	27939670	2.531,00

Míry na rozměrových náčrtech jsou v mm.
Technická specifikace výrobků a měrné jednotky mohou být změněny.

Croma Select S Sprchový systém pod omítku s termostatem Ecostat S

Vlastnosti

- obsah balení: horní sprcha, ruční sprcha, sprchový termostat, základní těleso, sprchové rameno, držák sprchy, nástěnný vývod, sprchová hadice
- velikost sprchové hlavice: 187 mm
- druh proudu horní sprchy: Rain, IntenseRain
- QuickClean: usazeniny vodního kamene a nečistoty lze jednoduše setřít prstem
- druh proudu ruční sprchy: Rain
- maximální průtok při 3 barech: 17 l/min
- minimální provozní tlak: 1 bar
- maximální provozní tlak: 6 barů
- termostat: Ecostat S
- délka sprchové hadice: 1250 mm
- otočná koncovka zabraňuje zamotání hadice
- typ připojení: základní těleso



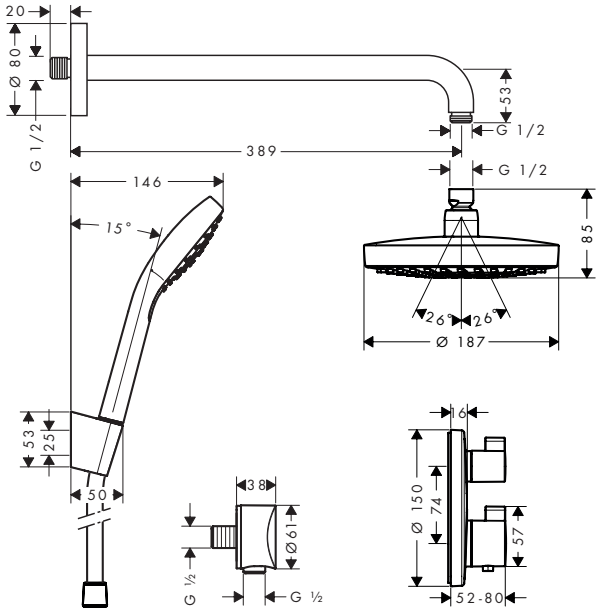

Techniky

XXL Performance · Select · Quick Clean

Druhy proudů

Intense Rain · Rain

Povrchová úprava	Obj.č.	EUR
chrom	27295000	1.047,40

Croma Select E Sprchový systém pod omítku s termostatem Ecostat E a základním tělesem

Vlastnosti

- obsah balení: horní sprcha, ruční sprcha, sprchový termostat, základní těleso, sprchové rameno, držák sprchy, nástěnný vývod, sprchová hadice
- velikost sprchové hlavice: 187 x 187 mm
- druh proudu horní sprchy: Rain, IntenseRain
- QuickClean: usazeniny vodního kamene a nečistoty lze jednoduše setřít prstem
- druh proudu ruční sprchy: Rain
- maximální průtok při 3 barech: 17 l/min
- minimální provozní tlak: 1 bar
- maximální provozní tlak: 6 barů
- termostat: Ecostat E
- délka sprchové hadice: 1250 mm
- otočná koncovka zabraňuje zamotání hadice



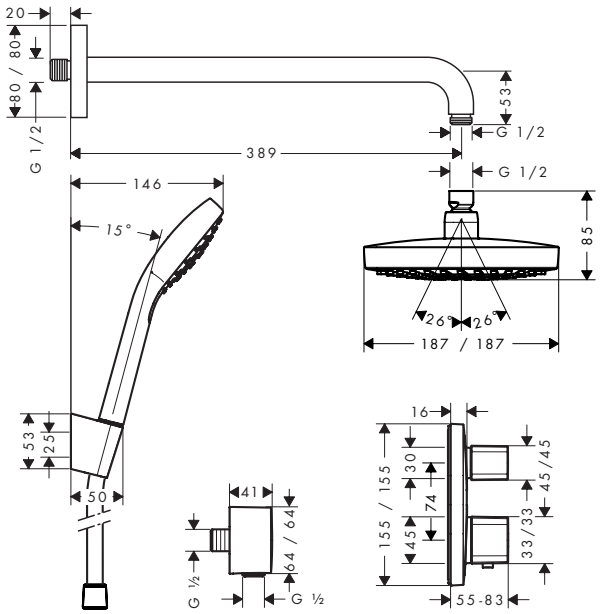

Techniky

XXL Performance · Select · Quick Clean

Druhy proudů

Intense Rain · Rain

Povrchová úprava	Obj.č.	EUR
chrom	27294000	1.047,40

Míry na rozměrových náčrtech jsou v mm.
Technická specifikace výrobků a měrné jednotky mohou být změněny.

Croma E Sprchový systém 280 1jet s termostatem Ecostat E a základním tělesem

Vlastnosti

- obsah balení: horní sprcha, ruční sprcha, sprchové rameno, Termostat, základní těleso, nástěnný vývod, sprchová hadice
- velikost sprchové hlavice: 280 x 170 mm
- druh proudu horní sprchy: RainAir
- QuickClean: usazeniny vodního kamene a nečistoty lze jednoduše setřít prstem
- druh proudu ruční sprchy: Rain, IntenseRain, TurboRain
- maximální průtok při 3 barech: 18,3 l/min
- minimální průtokový tlak: 1 bar
- minimální provozní tlak: 1 bar
- maximální provozní tlak: 6 barů
- délka sprchové hadice: 1250 mm
- sprchová hadice s kónickou matkou na obou koncích
- otočná koncovka zabraňuje zamotání hadice



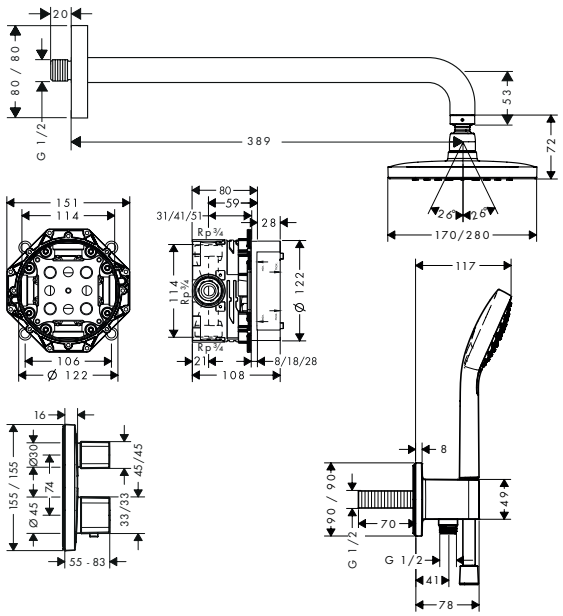

Techniky

AirPower · XXL Performance · Quick Clean

Druhy proudů

RainAir · Intense Rain · Rain · Turbo Rain

Povrchová úprava	Obj.č.	EUR
chrom	27953000	1.435,10

Míry na rozměrových náčrtech jsou v mm.
Technická specifikace výrobků a měrné jednotky mohou být změněny.

Croma Sprchové systémy 1jet s termostatem

Vlastnosti všech variant

- velikost sprchové hlavice: 280 mm
- druh proudu horní sprchy: RainAir
- QuickClean: usazeniny vodního kamene a nečistoty lze jednoduše setřít prstem
- maximální průtok při 3 barech: 15,6 l/min
- minimální průtokový tlak: 1,5 bar
- minimální provozní tlak: 1,5 bar
- maximální provozní tlak: 6 barů
- délka sprchové hadice: 1250 mm
- otočná koncovka zabraňuje zamotání hadice
- typ připojení: základní těleso

nástěnné připojení se sprchovým držákem





nástěnné připojení se sprchovým držákem





Techniky

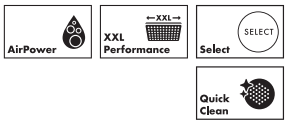

Druhy proudů

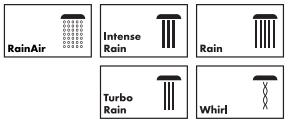

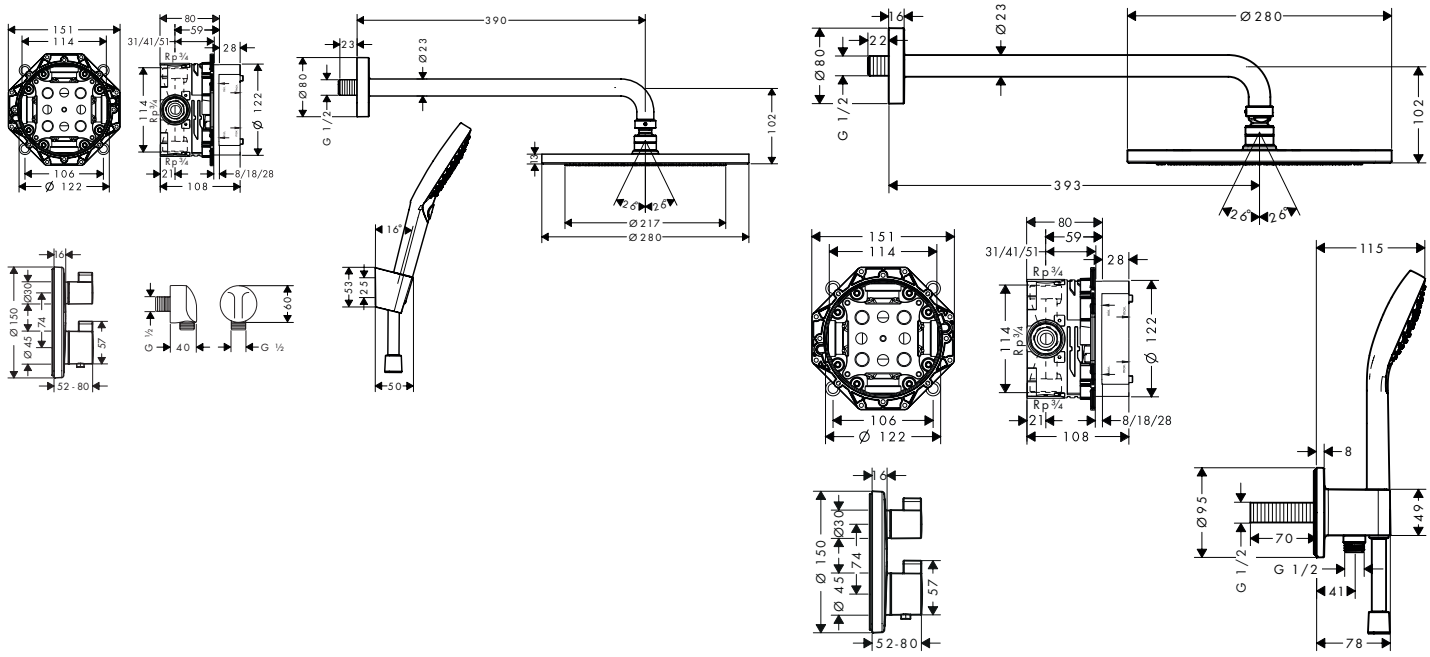

Přehled dalších variant

Speciální	Velikost sprchové hlavice	Druhy proudu	Max. průtok při tlaku 3 bary (l/min)	Minimální tlak průtoku (bar)	Ruční sprcha	Druhy proudů ruční sprchy	Povrchová úprava	Obj.č.	EUR
nástěnné připojení a sprchový držák	280	RainAir	15,6	1,5	120 3jet	RainAir, Rain, Whirl	matná černá	27961670	1.957,60
nástěnné připojení se sprchovým držákem	280	RainAir	15,6	1,5	110 Vario	Rain, IntenseRain, TurboRain	chrom	27954000	1.435,70

Míry na rozměrových náčrtech jsou v mm.
Technická specifikace výrobků a měrné jednotky mohou být změněny.

Crometta S Sprchový systém 240 1jet s pákovou baterií

Vlastnosti

- obsah balení: horní sprcha, ruční sprcha, sprchové rameno, Páková vanová baterie, základní těleso, nástěnný vývod, držák sprchy, sprchová hadice
- velikost sprchové hlavice: 240 mm
- druh proudu horní sprchy: Rain
- QuickClean: usazeniny vodního kamene a nečistoty lze jednoduše setřít prstem
- průtok při proudu Rain při tlaku 3 bary: 16,7 l/min
- druh proudu ruční sprchy: Rain, IntenseRain
- maximální průtok při 3 barech: 16,7 l/min
- minimální průtokový tlak: 1 bar
- minimální provozní tlak: 1 bar
- maximální provozní tlak: 6 barů
- délka sprchové hadice: 1250 mm
- sprchová hadice s kónickou matkou na obou koncích
- otočná koncovka zabraňuje zamotání hadice



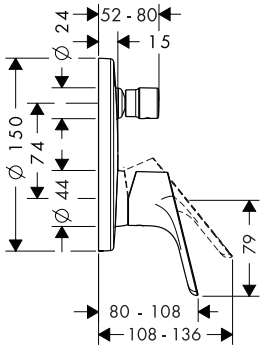

Techniky

XXL Performance

Quick Clean

Druhy proudů

Intense Rain

Rain

Povrchová úprava	Obj.č.	EUR
chrom	27958000	833,20

Míry na rozměrových náčrtech jsou v mm.
Technická specifikace výrobků a měrné jednotky mohou být změněny.



Showerpipe
a sprchové panely

Showerpipe a sprchové panely

	Rainfinity	Raindance Select S	Raindance S	Raindance Select E	Raindance E
					
Povrchová úprava					
Velikost sprchové hlavice	250/360	240/300	240/300	300	360
Průtok	8,2/15,9	15/16	9 - 20	8,5 - 19	9 - 20
EcoSmart+	–	–	–	–	–
EcoSmart	■ / –	–	■ / –	■ / –	■ / –
CoolContact	■	–	–	■	■
QuickClean	■	■	■	■	■
Vanový výtok	–	–	■ / –	–	■ / –
Páková baterie	–	–	–	–	–
Reno	–	–	–	–	–
Trubku lze výškově zkrátit	–	■	■	–	–
Počet proudů	1	1/2	1	2/3	1
PowderRain	■	■ / –	–	–	–
Rain	–	■ / –	–	■	–
RainAir	–	■ / –	■	■	■
Cena v €	**1.438,10 - 1.984,60**	**1.207,40 - 1.811,00**	**1.091,40 - 1.381,10**	**2.224,50 - 2.636,10**	**1.873,30 - 2.224,50**
od strany	248	249	251	253	254

	Croma Select S		Croma Select E	Croma E	Croma
					
Povrchová úprava					
Velikost sprchové hlavice	280	110	110	280	220
Průtok	9 - 19	16	16	8,5 - 20,3	9 - 22
EcoSmart+	–	–	–	–	–
EcoSmart	■ / –	–	–	■ / –	■ / –
CoolContact	–	–	–	■	–
QuickClean	■	■	■	■	■
Vanový výtok	■ / –	–	–	■ / –	■ / –
Páková baterie	■ / –	–	–	–	■ / –
Reno	■ / –	–	–	–	■ / –
Trubku lze výškově zkrátit	■	■	■	■	■
Počet proudů	1	3	3	1	1
PowderRain	–	–	–	–	–
Rain	–	–	–	–	–
RainAir	■	–	–	■	■
Cena v €	**881,60 - 1.539,30**	**431,50**	**431,50**	**928,50 - 1.144,30**	**659,00 - 1.126,90**
od strany	265	270	271	272	274

■ k dispozici v závislosti na modelu
– není k dispozici

	Raindance E	Pulsify S		Pulsify S Puro	
					
Povrchová úprava	● ● ○	● ● ● ○	● ● ● ○	● ● ● ○	● ● ● ○
Velikost sprchové hlavice	300	260	260	260	260
Průtok	8/16	7,5/13,3	7,5 - 21,8	8/11,2	8/11,2
EcoSmart+	–	–	–	–	–
EcoSmart	■ / –	■ / –	■ / –	■ / –	■ / –
CoolContact	■	■	■	–	–
QuickClean	■	■	■	■	■
Vanový výtok	–	–	■ / –	–	–
Páková baterie	–	–	–	–	–
Reno	–	–	–	–	–
Trubku lze výškově zkrátit	–	■	■	■	■
Počet proudů	1	2	1	1	1
PowderRain	–	■ / –	■	■	■
Rain	–	–	–	–	–
RainAir	■	–	–	–	–
Cena v €	**1.831,80 - 1.917,40**	**1.026,70 - 1.539,90**	**904,40 - 1.356,60**	**794,00 - 1.191,10**	**776,20 - 1.164,30**
od strany	257	258	260	261	264

	Crometta S	Crometta E	Vernis Blend	Vernis Shape	Raindance
					
Povrchová úprava	●	●	● ●	● ●	●
Velikost sprchové hlavice	240	240	200/240	230, 230/170, 240/240	180
Průtok	6,7 - 20,5	6,7 - 19,5	5,7 - 20	5,7 - 20	22
EcoSmart+	–	–	■ / –	■ / –	–
EcoSmart	■ / –	■ / –	■ / –	■ / –	–
CoolContact	–	–	–	–	–
QuickClean	■	■	■	■	■
Vanový výtok	■ / –	■ / –	■ / –	■ / –	–
Páková baterie	■ / –	■ / –	–	–	–
Reno	■ / –	■ / –	■ / –	■ / –	–
Trubku lze výškově zkrátit	■	■	–	–	–
Počet proudů	1	1	1	1	2
PowderRain	–	–	–	–	–
Rain	■	■	■	■	–
RainAir	–	–	–	–	■
Cena v €	**460,90 - 778,10**	**460,90 - 778,10**	**385,10 - 972,80**	**385,10 - 972,80**	**3.363,50**
od strany	278	282	286	289	292

Speciální funkce



Water flow control

Množství vody lze přesně nastavit ovládacím kolečkem na ovladači termostatu pro úsporu vody a snížit tak denní spotřebu vody. Ideální i pro děti, které stejně dávají většinou přednost mírnému proudu.



EcoSmart

Vychutnejte si potěšení ze sprchování s menší spotřebou vody díky naší technice EcoSmart. Díky omezovači průtoku přesvědčují výrobky maximálním průtokem 8 l/min. Umí pomoci snížit každodenní náklady na vodu a energii.



EcoSmart+

Díky spotřebě až o 60 % nižší než u našich běžných modelů a maximálnímu průtoku 6 l/min díky omezovači průtoku je tato sprcha mimořádně účinná a úsporná a každý den snižuje náklady na vodu a energii.

Techniky



VarioFix

Flexibilní držák na stěnu umožňuje využít stávající vyvrtané otvory a dosáhnout individuální montáže sprchových tyčí. Ideální pro snadnou renovaci sprchových koutů a van.



Thermostat

Bezpečné a spolehlivé: Termostat umožňující ovládání teploty při sprchování nebo koupání nepřetržitě monitoruje teplotu vody. Rychle reaguje na změny tlaku a udržuje stálou teplotu. Pro příjemný požitek z vody za všech okolností.



QuickClean

Kdo vlastně rád uklízí? Usazeniny vodního kamene a nečistoty zmizí díky této technice během okamžiku. Pružné silikonové kotouče nebo trysky prostě otřete prstem. Je to rychlé a omezuje úsilí při čištění na minimum.

Techniky



SafetyStop

Omezení teploty, které zajišťuje bezpečný požitek ze sprchování za všech okolností. Tato funkce brání vytékání příliš horké vody ze sprchy. Ochrana proti opaření je velkým bezpečnostním plusem zejména pro děti nebo osoby s omezenou pohyblivostí.



Fast Drain

Účinný a pohodlný způsob, jak vyprázdnit sprchovou hlavici a výrazně omezit kapání po sprchování. Aby se nestalo, že někdo nebo některé místo sprchového koutu bude po uschnutí nechtěně znovu pokropeno.



CoolContact

Tato termostatická baterie je vybavena inovativní technikou chlazení, která zabraňuje přehřátí a udržuje ji na dotek příjemně chladnou. Pro bezstarostné sprchování bez nutnosti dodržování bezpečné vzdálenosti nebo strachu z opaření.



AirPower

Přimíchává do vody velké množství vzduchu a vytváří lehké perlivé kapičky, které hladí pokožku. Sprcha působí luxusně, i když se spotřebuje málo vody. Proud se méně rozstřikuje, čímž se zkracuje doba čištění sprchového koutu.



PushSlider

Hladké a ergonomické: Tento sprchový držák lze použít k pohodlnému nastavení výšky ruční sprchy na sprchové tyči. Prostě stisknete tlačítko a hladce posunete držák. Je to snadné, lze to udělat jednou rukou.



Otočný vanový výtok

Pro milovníky minimalistických a bezpečných řešení v koupelně: Přívod vody lze u termostatické vanové baterie otočit o 90°, takže se skryje pod baterii. Pro čistý vzhled a více místa při koupeli nebo sprše.

Techniky

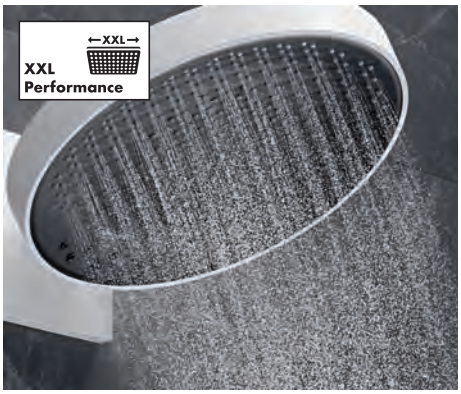

XXL Performance

Skvělý požitek ze sprchování s úžasně uklidňujícími druhy proudů. Ruční sprchy a talířové horní sprchy s průměry mezi 100 a 600 mm poskytují XXL potěšení a celé tělo zahalí do čistě vodních fantazií.



Select

Tlačítko Select zjednodušuje každodenní koupelnové činnosti, stačí například jediné stisknutí a voda začne téct nebo se zastaví. Při sprchování lze jednoduchým stiskem tlačítka změnit druh proudu nebo přepnout z horní na ruční sprchu.

Druhy proudů



PowderRain

Relaxační, mikrojemné kapičky, které jemně a tiše zahalují tělo. Voda se promění v jemný plášť, který smyslně obejme tělo. Pro smyslné sprchování a hlubokou relaxaci.



Intense PowderRain

Intenzivní proud složený z mikrojemných kapiček. Počet kapiček je mnohem vyšší a poskytuje tak extrémně účinný způsob oplachování šamponu. Voda na kůži působí sametově měkce a ultralehce, velmi málo se rozstřikuje.



IntenseRain

Povzbuzující vodní proudy, které smyjí únavu a okamžitě navodí pocit čistoty a probuzení. Perfektní a rychlý způsob, jak se po celý nadcházející den cítit fit. Silný proud také snadno opláchne šampon z vlasů.

Druhy proudů



Rain

Osvěžující a energizující každodenní požitek ze sprchování s dostatečně plným sprchovým deštěm. Tento typ proudu s malými vývody na sprchové hlavici účinně slouží k důkladnému opláchnutí šamponu.



Masáž

Povzbuzující proud, který uklidňuje a zařídí, aby se každodenní stres splách l do odtoku. Vodní proudy jsou koncentrované, aby ule- vily namoženým svalům. Pro každodenní příjemnou a uvolňující sprchu, jako v lázních.



normální proud

Univerzální sprchový proud den co den. Sprchový déšť hýčká plnými, lehkými a bohatými kapkami. Plný vodní proud je skvělý na mytí vlasů a splachování šamponu.

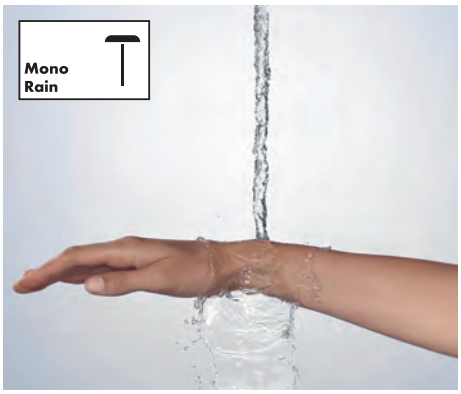

MonoRain

Koncentrovaný a extrémně jemný proud pro dobrý pocit. Typ soustředěného proudu je ideální pro hydroterapeutické sprchování a procedury se studenou vodou. Pro každého, kdo si rád odpočine ve sprše nebo ve vaně.



RainFlow

Silný proud vody, který omývá celé tělo a působí jako vodopád, přináší úžasnou relaxaci. Stylový proud stékající po krku a ramenech působí přirozeně. Hýčká a působí v koupelně jako vodopád.



RainStream

Bohatý liják s jemnými proudy, které povzbudí tělo, mysl i duši. Mimořádný proud obsahuje jednotlivé kapičky připomínající perly a na lidi všech věkových kategorií působí jako intenzivní energizující sprcha.

Druhy proudů



Šampon

Intenzivní vodní proud, jenž spláchne šampon během okamžiku. A nejen to: Vysoce účinný proud povzbudí každé ráno nebo po cvičení tělo i mysl. Pro pohodu po celý rok.



SoftRain

Vodní proudy, které jemně hladí a krouží kolem těla. Akt laskavosti pro kůži, mysl i duši. Dokonalý způsob, jak se ráno probudit, zotavit se po cvičení nebo spláchnout stres z náročného dne.



Whirl

Rotující vodní proudy pro příjemné osprchování každodenního napětí. Jednotlivé proudy se kolem sebe spirálovitě ovíjejí a svým jemným masážním tlakem pomáhají uvolňovat napětí.



RainAir

Jemné kapičky obohacené vzduchem z luxusního sprchového deště jsou na pokožce hedvábně jemné a vytvářejí tak požitkářskou sprchu. Tento typ proudu je navíc velmi účinný a dostatečně důkladný, aby opláchl šampon.

Povrchová úprava

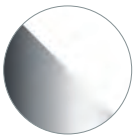

bílá/chrom

-400



chrom

-000



kartáčovaný bronz

-140



kartáčovaný černý chrom

-340



leštěný vzhled zlata

-990

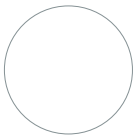

matná bílá

-700



matná černá

-670

Showerpipe a sprchové panely

Rainfinity Sprchové systémy Showerpipe 1jet s termostatem

Vlastnosti všech variant

- obsah balení: horní sprcha, ruční sprcha, sprchový termostat, sprchová hadice, jezdec, sprchová tyč
- druh proudu horní sprchy: PowderRain
- povrch disku vodních paprsků: grafitová povrchová úprava
- druh proudu ruční sprchy: PowderRain, Intense PowderRain, MonoRain
- maximální provozní tlak: 10 barů
- kulový kloub: nastavitelný úhel horní sprchy
- CoolContact termostat: zabraňuje zahřívání krytu, sprchování je tak ještě bezpečnější
- termostat ShowerTablet 350
- materiál před termostatem a trubkou: bezpečnostní sklo
- bezpečnostní pojistka při 40 °C
- předem nastavitelné omezení teplé vody
- výtoky ovládané otočným ovladačem
- nelze spustit dva spotřebiče současně
- vhodné pro průtokové ohřívače vody
- způsob montáže: instalace na stěnu
- rozměr přívodů: DN15
- připojovací závit G ½
- rozteč: 150 ± 12 mm
- s vnitřním zabezpečením proti zpětnému toku
- šířka tyče: 61 mm
- 2 spotřebiče

360

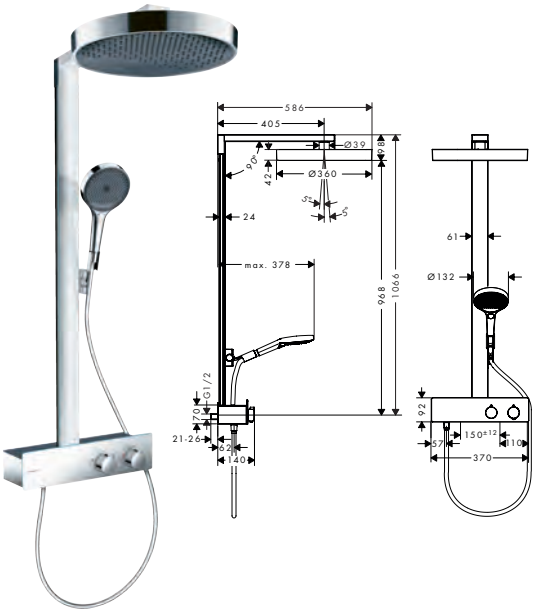

250

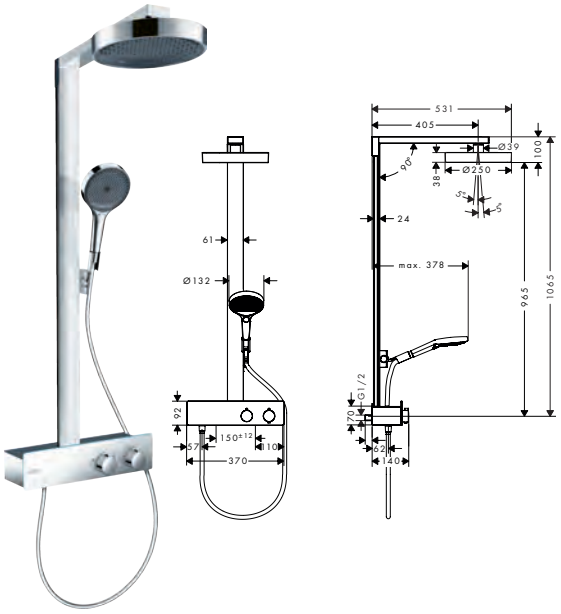

Speciální funkce

EcoSmart, Water Flow Control

Techniky

Thermostat, Cool Contact, XXL Performance, Select, Quick Clean, Safety Stop 40 °C

Druhy proudů

Powder Rain, Intense Powder Rain, Mono Rain

Certifikáty/prohlášení

Montáž zdarma

Přehled dalších variant

Velikost sprchové hlavice	Počet proudů	Druhy proudu	Funkční od (l/min)	Max. průtok při tlaku 3 bary (l/min)	Minimální tlak průtoku (bar)	Povrchová úprava	Obj.č.	EUR
360	1	PowderRain	12,1	15,9	2	chrom	26853000	1.587,70
						matná černá	26853670	1.984,60
						matná bílá	26853700	1.984,60
250	1	PowderRain		8,2	1	chrom	28742000	1.438,10
						matná černá	28742670	1.797,60
						matná bílá	28742700	1.797,60

Obsah balení:		Obsaženo v	Obj.č.
	Rainfinity Horní sprcha 360 1jet	26853XXX	26231XXX
	Rainfinity Horní sprcha 250 1jet EcoSmart	28742XXX	26229XXX
	Rainfinity Ruční sprcha 130 3 jet	26853XXX	26864XXX
	Rainfinity Ruční sprcha 130 3jet EcoSmart	28742XXX	26865XXX
	Isiflex Sprchová hadice 160 cm	26853XXX 28742XXX	28276XXX

Míry na rozměrových náčrtech jsou v mm.
Technická specifikace výrobků a měrné jednotky mohou být změněny.

Raindance Select S Sprchové systémy Showerpipe 2jet, 1jet s termostatem

Vlastnosti všech variant

- obsah balení: horní sprcha, ruční sprcha, sprchový termostat, sprchová hadice, jezdec, sprchová tyč
- minimální průtokový tlak: 1,5 bar
- minimální provozní tlak: 1,5 bar
- maximální provozní tlak: 10 barů
- jezdec s výškovým nastavením
- otočné rameno sprchy
- termostat Ecostat Comfort
- bezpečnostní pojistka při 40 °C
- předem nastavitelné omezení teplé vody
- výtoky ovládané otočným ovladačem
- vhodné pro průtokové ohřívače vody
- způsob montáže: instalace na stěnu
- rozměr přívodů: DN15
- připojovací závit G ½
- rozteč: 150 ± 12 mm
- trubku lze výškově zkrátit
- s vnitřním zabezpečením proti zpětnému toku
- průměr sprchové tyče: 25 mm
- 2 spotřebiče

300



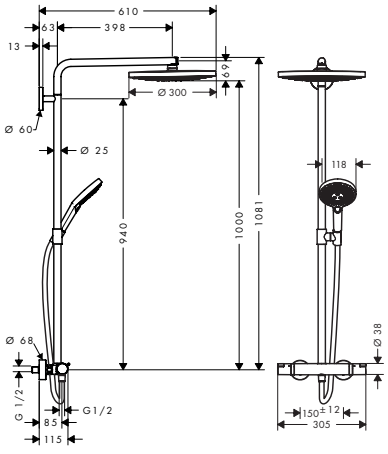

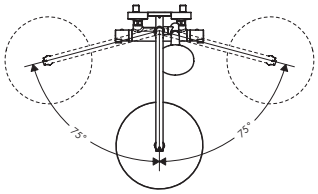

240



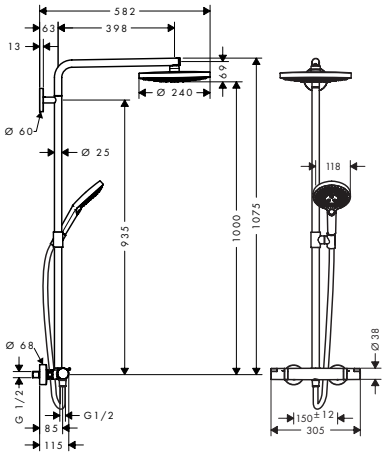

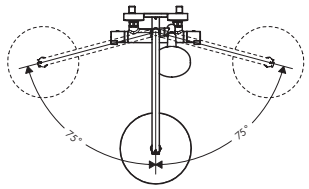

240 PowderRain



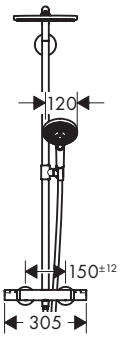

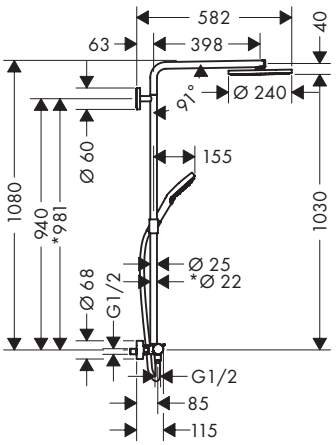

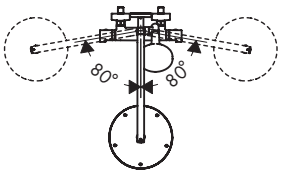

*2763367X
*2763370X

Speciální funkce

Water Flow Control

Techniky

Thermostat | AirPower | XXL Performance | Select | Quick Clean | Safety Stop

Druhy proudů

RainAir | Powder Rain | Rain | Whirl

Certifikáty/prohlášení

EPD

Další informace o tomto produktu naleznete na další stránce.

Míry na rozměrových náčrtech jsou v mm.
Technická specifikace výrobků a měrné jednotky mohou být změněny.

Raindance Select S Sprchové systémy Showerpipe 2jet, 1jet s termostatem

Přehled dalších variant

Velikost sprchové hlavice	Počet proudů	druhy proudů horní sprchy	Druhy proudů ruční sprchy	Max. průtok při tlaku 3 bary (l/min)	Minimální tlak průtoku (bar)	Povrchová úprava	Obj.č.	EUR
300	2	RainAir, Rain	RainAir, Rain, Whirl	15	1,5	chrom	27133000	1.564,20
240	2	RainAir, Rain	RainAir, Rain, Whirl	15	1,5	chrom	27129000	1.317,30
240	1	PowderRain	PowderRain, Rain, Whirl	16	1,5	chrom	27633000	1.207,40
						kartáčovaný bronz	27633140	1.811,00
						kartáčovaný černý chrom	27633340	1.811,00
						matná černá	27633670	1.690,20
						matná bílá	27633700	1.690,20
						leštěný vzhled zlata	27633990	1.811,00

Obsah balení:		Obsaženo v	Obj.č.
	Raindance Select S Ruční sprcha 120 3jet	27133000 27129000	26530000
	Raindance Select S Ruční sprcha 120 3jet PowderRain	27633XXX	26014XXX
	Isiflex Sprchová hadice 160 cm	27633XXX 27133000 27129000	28276XXX

Volitelné doplňky:		Povrchová úprava	Obj.č.	EUR
	Podložka sprchové tyče pro Croma 100 Showerpipe	chrom	95239000	13,40

Míry na rozměrových náčrtech jsou v mm.
Technická specifikace výrobků a měrné jednotky mohou být změněny.

Raindance S Sprchové systémy Showerpipe 1jet s termostatem

Vlastnosti všech variant

- obsah balení: horní sprcha, ruční sprcha, sprchový termostat, sprchová hadice, jezdec, sprchová tyč
- druh proudu horní sprchy: RainAir
- druh proudu ruční sprchy: RainAir, Rain, Whirl
- maximální provozní tlak: 10 barů
- jezdec s výškovým nastavením
- otočné rameno sprchy
- termostat Ecostat Comfort
- bezpečnostní pojistka při 40 °C
- předem nastavitelné omezení teplé vody
- výtoky ovládané otočným ovladačem
- vhodné pro průtokové ohřívače vody
- způsob montáže: instalace na stěnu
- rozměr přívodů: DN15
- připojovací závit G ½
- rozteč: 150 ± 12 mm
- trubku lze výškově zkrátit
- s vnitřním zabezpečením proti zpětnému toku
- 2 spotřebiče

300

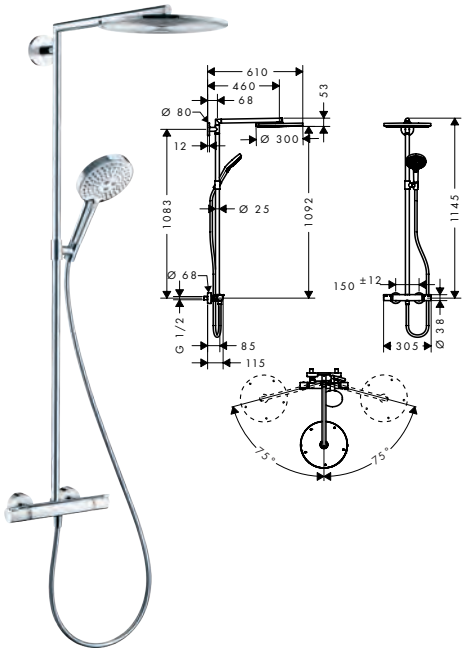

240

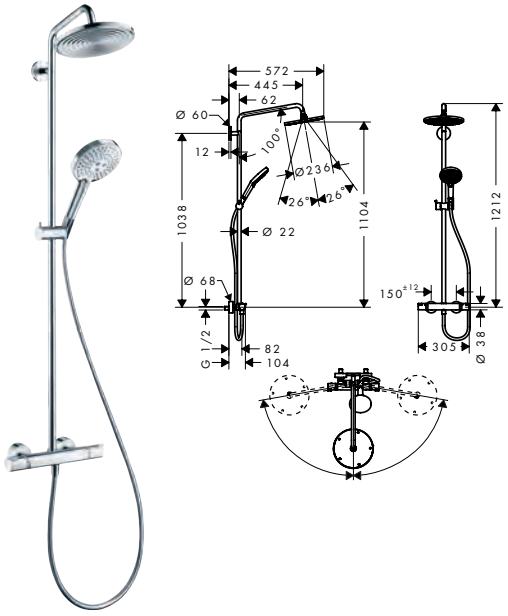

Speciální funkce

EcoSmart · Water Flow Control

Techniky

Thermostat · AirPower · XXL Performance · Select · Quick Clean · Safety Stop

Druhy proudů

RainAir · Rain · Whirl

Certifikáty/prohlášení

EPD

Přehled dalších variant

Velikost sprchové hlavice	Počet proudů	Druhy proudu	Max. průtok při tlaku 3 bary (l/min)	Minimální tlak průtoku (bar)	Povrchová úprava	Obj.č.	EUR
300	1	RainAir	16	2	chrom	27114000	1.364,20
240	1	RainAir	9	2	chrom	27116000	1.091,40
240	1	RainAir	16	1	chrom	27115000	1.091,40

Obsah balení:		Obsaženo v	Obj.č.
	Raindance Select S Ruční sprcha 120 3jet	27114000 27115000	26530000
	Raindance Select S Ruční sprcha 120 3jet EcoSmart	27116000	26531000
	Isiflex Sprchová hadice 160 cm	27114000 27116000 27115000	28276000

Volitelné doplňky:		Pro	Povrchová úprava	Obj.č.	EUR
	Podložka pro vyrovnání obkladů	27114XXX	chrom	98681000	17,60
	Podložka sprchové tyče pro Croma 100 Showerpipe	27116XXX 27115XXX	chrom	95239000	13,40

Míry na rozměrových náčrtech jsou v mm.
Technická specifikace výrobků a měrné jednotky mohou být změněny.

Raindance S Showerpipe 240 1jet s vanovým termostatem

Vlastnosti

- obsah balení: horní sprcha, ruční sprcha, vanový termostat, sprchová hadice, sprchová tyč, jezdec
- horní sprcha Raindance S 240 Air
- velikost sprchové hlavice horní sprchy: 236 mm
- druh proudu horní sprchy: RainAir
- povrch disku vodních paprsků: chrom
- průtok proudu RainAir při tlaku 3 bary: 17 l/min
- průtok u vanového výtoku: 20 l/min
- druh proudu ruční sprchy: Rain, RainAir, Whirl
- průtok ruční sprchy při 3 barech: 15,5 l/min
- maximální průtokové množství pro Showerpipe při tlaku 3 bary: 20 l/min
- minimální průtokový tlak: 1 bar
- minimální provozní tlak: 1 bar
- maximální provozní tlak: 10 barů
- kulový kloub: nastavitelný úhel horní sprchy
- jezdec s výškovým nastavením
- délka sprchového ramena horní sprchy: 460 mm
- otočné rameno sprchy
- termostat Ecostat Comfort
- bezpečnostní pojistka při 40 °C
- předem nastavitelné omezení teplé vody
- výtoky ovládané otočným ovladačem
- vhodné pro průtokové ohřívače vody
- způsob montáže: instalace na stěnu
- rozměr přívodů: DN15
- připojovací závit G ½
- rozteč: 150 ± 12 mm
- trubku lze výškově zkrátit
- s vnitřním zabezpečením proti zpětnému toku
- průměr sprchové tyče: 22 mm
- 3 spotřebiče



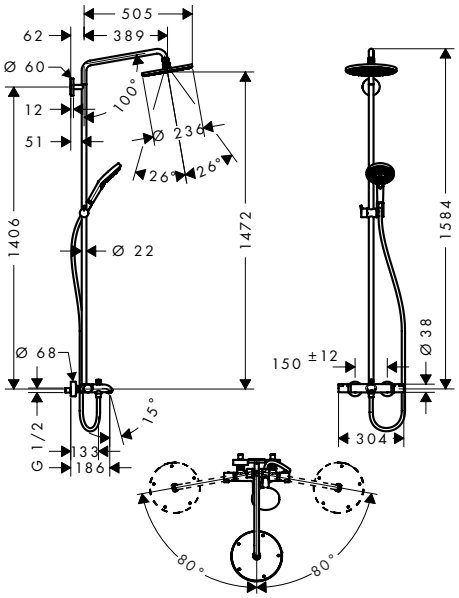

Techniky

AirPower · XXL Performance · Select · Quick Clean

Druhy proudů

RainAir · Rain · Whirl

Povrchová úprava	Obj.č.	EUR
chrom	27117000	1.381,10

Obsah balení:		Obsaženo v	Obj.č.
	Raindance Select S Ruční sprcha 120 3jet	27117000	26530000
	Isiflex Sprchová hadice 160 cm	27117000	28276000

Volitelné doplňky:		Povrchová úprava	Obj.č.	EUR
	Podložka sprchové tyče pro Croma 100 Showerpipe	chrom	95239000	13,40

Míry na rozměrových náčrtech jsou v mm.
Technická specifikace výrobků a měrné jednotky mohou být změněny.

Raindance Select E Systémy Showerpipe 3jet, 2jet s termostatem

Vlastnosti všech variant

- obsah balení: horní sprcha, ruční sprcha, sprchový termostat, držák sprchy, sprchová hadice, sprchová tyč
- povrch disku vodních paprsků: chrom
- polička vyrobená z bezpečnostního skla
- povrch poličky: zrcadlové sklo
- druh proudu ruční sprchy: RainAir, Rain, Whirl
- maximální provozní tlak: 10 barů
- pohodlná volba proudu tlačítkem Select
- při montáži na stávající připojení G ¾ je zapotřebí adaptér # 02026000
- délka sprchového ramena horní sprchy: 380 mm
- CoolContact termostat: zabraňuje zahřívání krytu, sprchování je tak ještě bezpečnější
- termostat ShowerTablet Select 300
- bezpečnostní pojistka při 40 °C
- předem nastavitelné omezení teplé vody
- pohodlné přepínání tlačítkem Select
- vhodné pro průtokové ohřívače vody
- způsob montáže: instalace na stěnu
- rozměr přívodů: DN15
- připojovací závit G ½
- rozteč: 150 ± 12 mm
- s vnitřním zabezpečením proti zpětnému toku
- šířka tyče: 40 mm
- 2 spotřebiče

3 druhy proudů

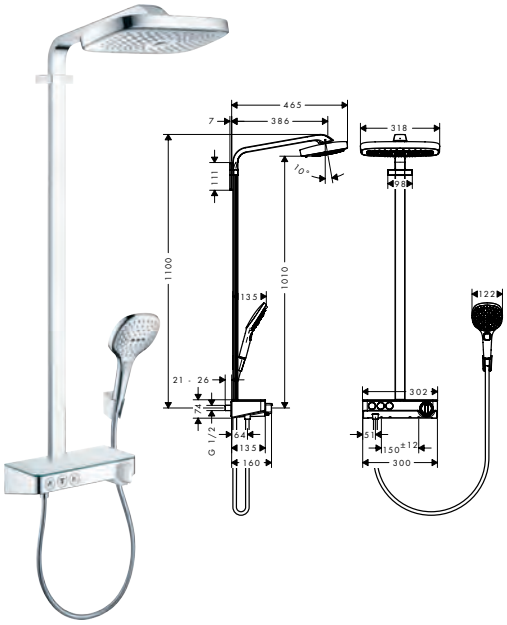

2 druhy proudů



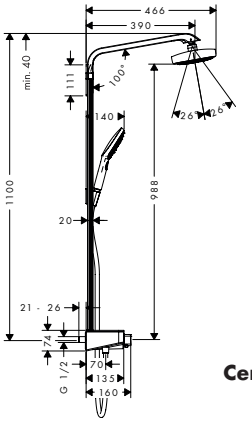

Speciální funkce

EcoSmart

Techniky

Cool Contact · AirPower · XXL Performance · Select · Quick Clean

Druhy proudů

RainAir · Rain · Rain Stream · Whirl

Certifikáty/prohlášení

Montáž zdarma · EPD

Přehled dalších variant

Velikost sprchové hlavice	Termostat	Počet proudů	Druhy proudu	Max. průtok při tlaku 3 bary (l/min)	Minimální tlak průtoku (bar)	Select	Povrchová úprava	Obj.č.	EUR
300	ShowerTablet Select 300	3	RainAir, Rain, RainStream	19	2	■	chrom	27127000	2.636,10
							bílá/chrom	27127400	2.636,10
300	ShowerTablet Select 300	2	RainAir, Rain	8,5	2	■	chrom	27283000	2.224,50
300	ShowerTablet Select 300	2	RainAir, Rain	16	1,5	■	chrom	27126000	2.224,50
							bílá/chrom	27126400	2.224,50

27126400 27127400	Povrch poličky: bílé sklo.	
27126400 27127400	Povrch disku vodních paprsků: bílá.	

Obsah balení:		Obsaženo v	Obj.č.
	Raindance Select E Ruční sprcha 120 3jet	27127XXX 27126XXX	26520XXX
	Raindance Select E Ruční sprcha 120 3jet EcoSmart	27283000	26521000
	Isiflex Sprchová hadice 160 cm	27127XXX 27283000 27126XXX	28276000
	Sprchový držák Porter S	27127XXX 27283000 27126XXX	28331000

Další informace o tomto produktu naleznete na další stránce.

Míry na rozměrových náčrtech jsou v mm.
Technická specifikace výrobků a měrné jednotky mohou být změněny.

Showerpipe a sprchové panely

Raindance Select E Systémy Showerpipe 3jet, 2jet s termostatem

Volitelné doplňky:	Povrchová úprava	Obj.č.	EUR
 Adaptéry etážek G ¾ pro renovaci	chrom	02026000	39,50

Raindance E Sprchové systémy Showerpipe 1jet s termostatem

Vlastnosti všech variant

- obsah balení: horní sprcha, ruční sprcha, sprchový termostat, sprchová hadice, držák sprchy, sprchová tyč
- horní sprcha Raindance E 360 Air
- velikost sprchové hlavice horní sprchy: 360 x 190 mm
- druh proudu horní sprchy: RainAir
- polička vyrobená z bezpečnostního skla
- povrch poličky: zrcadlové sklo
- druh proudu ruční sprchy: RainAir, Rain, Whirl
- minimální průtokový tlak: 1 bar
- minimální provozní tlak: 1 bar
- maximální provozní tlak: 10 barů
- kulový kloub: nastavitelný úhel horní sprchy
- při montáži na stávající připojení G ¾ je zapotřebí adaptér # 02026000
- délka sprchového ramena horní sprchy: 380 mm
- CoolContact termostat: zabraňuje zahřívání krytu, sprchování je tak ještě bezpečnější
- termostat Ecostat Select
- bezpečnostní pojistka při 40 °C
- předem nastavitelné omezení teplé vody
- výtoky ovládané otočným ovladačem
- vhodné pro průtokové ohřívače vody
- způsob montáže: instalace na stěnu
- rozměr přívodů: DN15
- připojovací závit G ½
- rozteč: 150 ± 12 mm
- s vnitřním zabezpečením proti zpětnému toku
- šířka tyče: 44 mm
- 2 spotřebiče



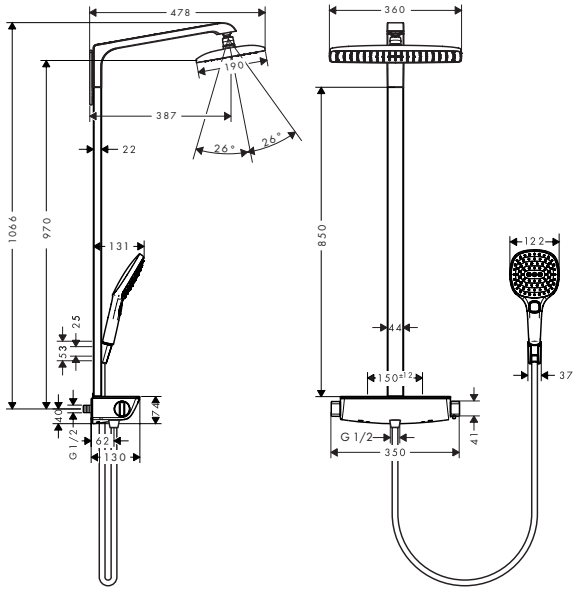

Speciální funkce

EcoSmart

Techniky

Cool Contact · AirPower · XXL Performance · Select · Quick Clean

Druhy proudů

RainAir · Rain · Whirl

Certifikáty/prohlášení

Montáž zdarma · EPD

Přehled dalších variant

Velikost sprchové hlavice	Počet proudů	Druhy proudu	Max. průtok při tlaku 3 bary (l/min)	Minimální tlak průtoku (bar)	Povrchová úprava	Obj.č.	EUR
360	1	RainAir	9	1	chrom	27286000	1.873,30
					bílá/chrom	27286400	1.873,30
360	1	RainAir	15	1	chrom	27112000	1.873,30
					bílá/chrom	27112400	1.873,30

27112400
27286400 Povrch poličky: bílé sklo.

Obsah balení:	Obsaženo v	Obj.č.
 Raindance Select E Ruční sprcha 120 3jet EcoSmart	27286XXX	26521XXX
 Raindance Select E Ruční sprcha 120 3jet	27112XXX	26520XXX
 Isiflex Sprchová hadice 160 cm	27286XXX 27112XXX	28276000

Míry na rozměrových náčrtech jsou v mm.
Technická specifikace výrobků a měrné jednotky mohou být změněny.

Raindance E Sprchové systémy Showerpipe 1jet s termostatem

Obsah balení:		Obsaženo v	Obj.č.
	Sprchový držák Porter S	27286XXX 27112XXX	28331000

Volitelné doplňky:		Povrchová úprava	Obj.č.	EUR
	Adaptéry etážek G ¾ pro renovaci	chrom	02026000	39,50
	Podložka pro sprchovou tyč Raindance Select	chrom	95960000	34,60

Raindance E Showerpipe 360 1jet s vanovým termostatem

Vlastnosti

- obsah balení: horní sprcha, ruční sprcha, vanový termostat, sprchová hadice, držák sprchy
- horní sprcha Raindance E 360 Air
- velikost sprchové hlavice horní sprchy: 360 x 190 mm
- druh proudu horní sprchy: RainAir
- police vyrobená z bezpečnostního skla
- povrch police: zrcadlové sklo
- průtok proudu RainAir při tlaku 3 bary: 15 l/min
- druh proudu ruční sprchy: RainAir, Rain, Whirl
- maximální průtokové množství pro Showerpipe při tlaku 3 bary: 20 l/min
- minimální průtokový tlak: 1,3 bar
- minimální provozní tlak: 1,3 bar
- maximální provozní tlak: 10 barů
- kulový kloub: nastavitelný úhel horní sprchy
- při montáži na stávající připojení G ¾ je zapotřebí adaptér # 02026000
- délka sprchového ramena horní sprchy: 380 mm
- CoolContact termostat: zabraňuje zahřívání krytu, sprchování je tak ještě bezpečnější
- termostat Ecostat Select
- bezpečnostní pojistka při 40 °C
- předem nastavitelné omezení teplé vody
- výtoky ovládané otočným ovladačem
- vhodné pro průtokové ohřívače vody
- způsob montáže: instalace na stěnu
- rozměr přívodů: DN15
- připojovací závit G ½
- rozteč: 150 ± 12 mm
- s vnitřním zabezpečením proti zpětnému toku
- šířka tyče: 44 mm
- 3 spotřebiče



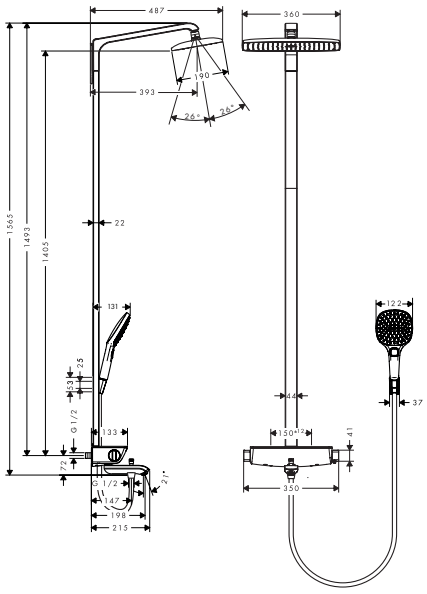

Techniky

Cool Contact · AirPower · XXL Performance · Select · Quick Clean

Druhy proudů

RainAir · Rain · Whirl

Certifikáty/prohlášení

Montáž zdarma

Povrchová úprava	Obj.č.	EUR
chrom	27113000	2.041,40
bílá/chrom	27113400	2.041,40

27113400 Povrch police: bílé sklo.

Obsah balení:		Obsaženo v	Obj.č.
	Raindance Select E Ruční sprcha 120 3jet	27113XXX	26520XXX
	Isiflex Sprchová hadice 160 cm	27113XXX	28276000
	Sprchový držák Porter S	27113XXX	28331000

Další informace o tomto produktu naleznete na další stránce.

Míry na rozměrových náčrtech jsou v mm.
Technická specifikace výrobků a měrné jednotky mohou být změněny.

Raindance E Showerpipe 360 1jet s vanovým termostatem

Volitelné doplňky:		Povrchová úprava	Obj.č.	EUR
	Podložka pro sprchovou tyč Raindance Select	chrom	95960000	34,60
	Adaptéry etážek G ¾ pro renovaci	chrom	02026000	39,50

Raindance E Showerpipe 360 1jet s termostatem ShowerTablet Select 300

Vlastnosti

- obsah balení: horní sprcha, ruční sprcha, sprchový termostat, sprchová hadice, držák sprchy, sprchová tyč
- horní sprcha Raindance E 360 Air
- velikost sprchové hlavice horní sprchy: 360 x 190 mm
- druh proudu horní sprchy: RainAir
- polička vyrobená z bezpečnostního skla
- povrch poličky: zrcadlové sklo
- druh proudu ruční sprchy: RainAir, Rain, Whirl
- maximální průtokové množství pro Showerpipe při tlaku 3 bary: 16,9 l/min
- minimální průtokový tlak: 0,8 bar
- minimální provozní tlak: 0,8 bar
- maximální provozní tlak: 5 barů
- kulový kloub: nastavitelný úhel horní sprchy
- při montáži na stávající připojení G ¾ je zapotřebí adaptér # 02026000
- délka sprchového ramena horní sprchy: 380 mm
- CoolContact termostat: zabraňuje zahřívání krytu, sprchování je tak ještě bezpečnější
- termostat ShowerTablet Select 300
- bezpečnostní pojistka při 40 °C
- předem nastavitelné omezení teplé vody
- pohodlné přepínání tlačítkem Select
- vhodné pro průtokové ohřívače vody
- způsob montáže: instalace na stěnu
- rozměr přívodů: DN15
- připojovací závit G ½
- rozteč: 150 ± 12 mm
- s vnitřním zabezpečením proti zpětnému toku
- šířka tyče: 40 mm
- 2 spotřebiče



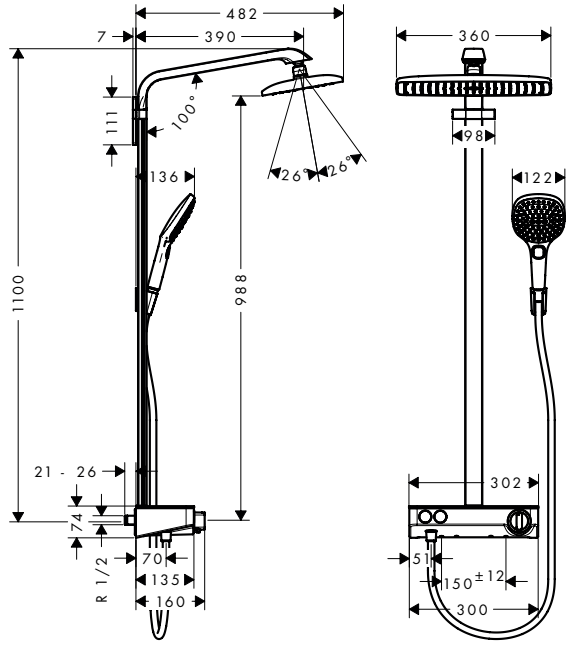

Techniky

Cool Contact · AirPower · XXL Performance · Select · Quick Clean

Druhy proudů

RainAir · Rain · Whirl

Certifikáty/prohlášení

Montáž zdarma · EPD

Povrchová úprava	Obj.č.	EUR
chrom	27288000	2.224,50
bílá/chrom	27288400	2.224,50

27288400	Povrch poličky: bílé sklo.

Obsah balení:		Obsaženo v	Obj.č.
	Raindance Select E Ruční sprcha 120 3jet	27288XXX	26520XXX
	Isiflex Sprchová hadice 160 cm	27288XXX	28276000
	Sprchový držák Porter S	27288XXX	28331000

Volitelné doplňky:		Povrchová úprava	Obj.č.	EUR
	Adaptéry etážek G ¾ pro renovaci	chrom	02026000	39,50

Míry na rozměrových náčrtech jsou v mm.
Technická specifikace výrobků a měrné jednotky mohou být změněny.

Raindance E Sprchové systémy Showerpipe 1jet s termostatem

Vlastnosti všech variant

- horní sprcha Raindance E 300 Air 1jet
- velikost sprchové hlavice horní sprchy: 300 x 300 mm
- druh proudu horní sprchy: RainAir
- povrch poličky: eloxovaný hliník
- druh proudu ruční sprchy: RainAir, Rain, Whirl
- minimální průtokový tlak: 1,5 bar
- minimální provozní tlak: 1,5 bar
- maximální provozní tlak: 10 barů
- Jezdec nastavitelný až do 90°, otáčí se doleva a doprava, nahoru a dolů
- délka sprchového ramena horní sprchy: 405 mm
- CoolContact termostat: zabraňuje zahřívání krytu, sprchování je tak ještě bezpečnější
- termostat ShowerTablet 350
- bezpečnostní pojistka při 40 °C
- předem nastavitelné omezení teplé vody
- výtoky ovládané otočným ovladačem
- výtoky nemohou být ovládány současně
- vhodné pro průtokové ohřívače vody
- způsob montáže: instalace na stěnu
- rozměr přívodů: DN15
- připojovací závit G ½
- rozteč: 150 ± 12 mm
- s vnitřním zabezpečením proti zpětnému toku
- šířka tyče: 61 mm
- 2 spotřebiče



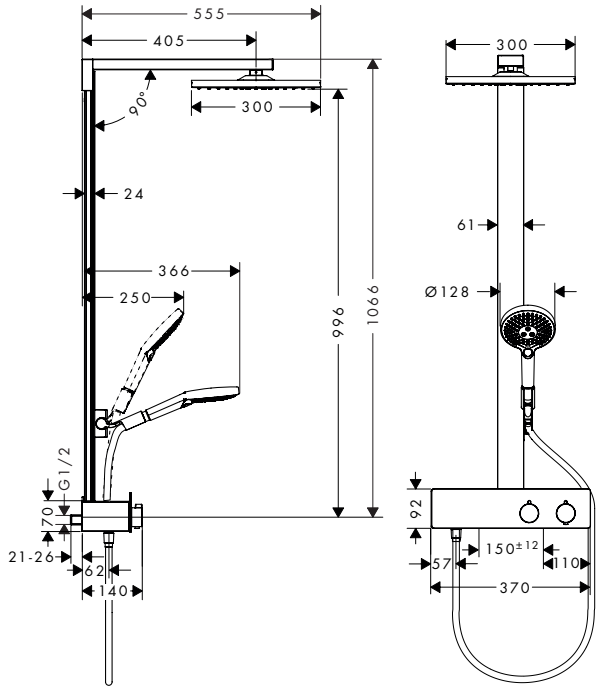

Speciální funkce

EcoSmart · Water Flow Control

Techniky

Thermostat · Cool Contact · AirPower · XXL Performance · Quick Clean · Safety Stop

Druhy proudů

RainAir · Rain · Whirl

Certifikáty/prohlášení

Montáž zdarma · EPD

Přehled dalších variant

Velikost sprchové hlavice	Termostat	Počet proudů	Druhy proudu	Max. průtok při tlaku 3 bary (l/min)	Minimální tlak průtoku (bar)	Povrchová úprava	K dispozici od	Obj.č.	EUR
300	ShowerTablet 350	1	RainAir	8	1,5	chrom		27362000	1.831,80
						matná černá	2.Q/2025	27362670	1.917,40
						matná bílá	2.Q/2025	27362700	1.917,40
300	ShowerTablet 350	1	RainAir	16	1,5	chrom		27361000	1.831,80
						matná černá	2.Q/2025	27361670	1.917,40
						matná bílá	2.Q/2025	27361700	1.917,40

Obsah balení:		Obsaženo v	Obj.č.
	Raindance Select S Ruční sprcha 120 3jet EcoSmart	27362XXX	26531XXX
	Raindance Select S Ruční sprcha 120 3jet	27361XXX	26530XXX
	Isiflex Sprchová hadice 160 cm	27362XXX 27361XXX	28276XXX

Volitelné doplňky:		Pro	Povrchová úprava	Obj.č.	EUR
	Casetta Miska na mýdlo/polička	27361XXX	chrom	26511000	83,80

Míry na rozměrových náčrtech jsou v mm.
Technická specifikace výrobků a měrné jednotky mohou být změněny.

Pulsify S Sprchové systémy Showerpipe 2jet s termostatem

Vlastnosti všech variant

- obsah balení: horní sprcha, ruční sprcha, sprchový termostat, sprchová tyč, sprchová hadice
- horní sprcha Pulsify 260 2jet
- velikost sprchové hlavice horní sprchy: 260 mm
- druh proudu horní sprchy: PowderRain, Intense PowderRain
- povrch disku vodních paprsků: grafitová povrchová úprava
- Fast Drain vyprázdní horní sprchu při náklonu od 10°
- odnímatelná sprchová hlavice
- polička vyrobená z plastu
- povrch poličky: grafitová povrchová úprava
- druh proudu ruční sprchy: PowderRain, IntenseRain, Massage
- maximální provozní tlak: 10 barů
- kulový kloub: horní sprcha nastavitelná v úhlu 13–39°
- délka sprchového ramena horní sprchy: 233 mm
- CoolContact termostat: zabraňuje zahřívání krytu, sprchování je tak ještě bezpečnější
- termostat ShowerTablet Select 400
- bezpečnostní pojistka při 40 °C
- vhodné pro průtokové ohřívače vody
- způsob montáže: instalace na stěnu
- připojovací závit G ½
- rozteč: 150 ± 12 mm
- trubku lze výškově zkrátit
- s vnitřním zabezpečením proti zpětnému toku
- šířka tyče: 48 mm
- termostat je dodáván s tlačítky pro ruční sprchu, PowderRain, Intense PowderRain
- ovládání průtoku vody s funkcí stop
- 2 spotřebiče



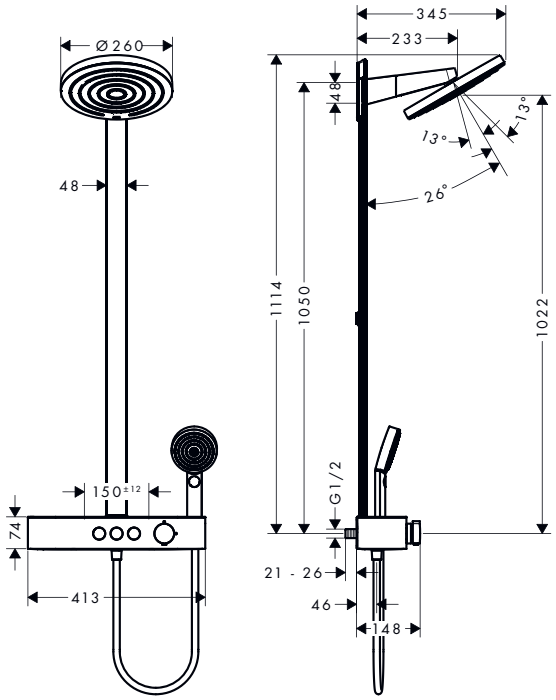

Speciální funkce



Techniky



Druhy proudů



Přehled dalších variant

Velikost sprchové hlavice	Počet proudů	Druhy proudu	Funkční od (l/min)	Max. průtok při tlaku 3 bary (l/min)	Minimální tlak průtoku (bar)	Povrchová úprava	Obj.č.	EUR
260	2	PowderRain, Intense Powder-Rain	7	7,5	1,7	chrom	24241000	1.026,70
						kartáčovaný bronz	24241140	1.539,90
						matná černá	24241670	1.334,60
						matná bílá	24241700	1.334,60
260	2	PowderRain, Intense Powder-Rain	6,7	13,3	1,3	chrom	24240000	1.026,70
						kartáčovaný bronz	24240140	1.539,90
						matná černá	24240670	1.334,60
						matná bílá	24240700	1.334,60

Obsah balení:		Obsaženo v	Obj.č.
	Pulsify Select S Ruční sprcha 105 3jet Relaxation EcoSmart	24241XXX	24111XXX
	Pulsify Select S Ruční sprcha 105 3jet Relaxation	24240XXX	24110XXX
	Isiflex Sprchová hadice 160 cm	24241XXX 24240XXX	28276XXX

Volitelné doplňky:		Povrchová úprava	Obj.č.	EUR
	Adaptéry etážek G ¾ pro renovaci	chrom	02026000	39,50

Míry na rozměrových náčrtech jsou v mm.
Technická specifikace výrobků a měrné jednotky mohou být změněny.

Pulsify S Sprchové systémy Showerpipe 1jet s termostatem

Vlastnosti všech variant

- obsah balení: horní sprcha, ruční sprcha, sprchový termostat, sprchová tyč, jezdec, sprchová hadice
- horní sprcha Pulsify 260 1jet
- velikost sprchové hlavice horní sprchy: 260 mm
- druh proudu horní sprchy: PowderRain
- povrch disku vodních paprsků: grafitová povrchová úprava
- Fast Drain vyprázdní horní sprchu při náklonu od 10°
- odnímatelná sprchová hlavice
- polička vyrobená z plastu
- povrch poličky: grafitová povrchová úprava
- druh proudu ruční sprchy: PowderRain, IntenseRain, Massage
- maximální provozní tlak: 10 barů
- kulový kloub: nastavitelný úhel horní sprchy
- výškově nastavitelný jezdec s aretací jezdce tlačítkem
- jezdec otočný na trubce pro obsluhu zleva nebo zprava
- délka sprchového ramena horní sprchy: 398 mm
- otočné rameno sprchy
- CoolContact termostat: zabraňuje zahřívání krytu, sprchování je tak ještě bezpečnější
- termostat ShowerTablet Select 400
- bezpečnostní pojistka při 40 °C
- předem nastavitelné omezení teplé vody
- pohodlné přepínání tlačítkem Select
- současné využití 2 spotřebičů
- vhodné pro průtokové ohřívače vody
- způsob montáže: instalace na stěnu
- připojovací závit G ½
- rozteč: 150 ± 12 mm
- trubku lze výškově zkrátit
- s vnitřním zabezpečením proti zpětnému toku
- průměr sprchové tyče: 22 mm
- termostat je dodáván s tlačítky pro ruční a horní sprchu
- ovládání průtoku vody s funkcí stop
- 2 spotřebiče



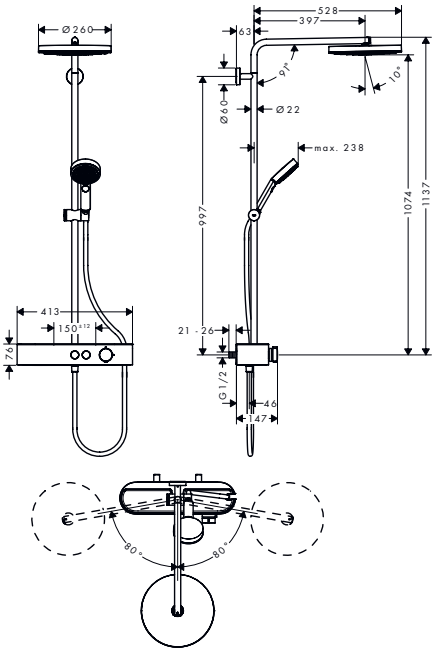

Speciální funkce



Techniky

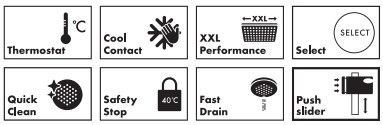

Druhy proudů



Přehled dalších variant

Velikost sprchové hlavice	Počet proudů	Druhy proudu	Funkční od (l/min)	Max. průtok při tlaku 3 bary (l/min)	Minimální tlak průtoku (bar)	Povrchová úprava	Obj.č.	EUR
260	1	PowderRain		7,5	0,9	chrom	24221000	904,40
						kartáčovaný bronz	24221140	1.356,60
						matná černá	24221670	1.266,20
						matná bílá	24221700	1.266,20
260	1	PowderRain	5,8	10,9	1,2	chrom	24220000	904,40
						kartáčovaný bronz	24220140	1.356,60
						matná černá	24220670	1.266,20
						matná bílá	24220700	1.266,20

Obsah balení:		Obsaženo v	Obj.č.
	Pulsify Select S Ruční sprcha 105 3jet Relaxation EcoSmart	24221XXX	24111XXX
	Pulsify Select S Ruční sprcha 105 3jet Relaxation	24220XXX	24110XXX
	Isiflex Sprchová hadice 160 cm	24221XXX 24220XXX	28276XXX

Další informace o tomto produktu naleznete na další stránce.

Míry na rozměrových náčrtech jsou v mm.
Technická specifikace výrobků a měrné jednotky mohou být změněny.

Pulsify S Sprchové systémy Showerpipe 1jet s termostatem

Volitelné doplňky:		Povrchová úprava	Obj.č.	EUR
	Adaptéry etážek G ¾ pro renovaci	chrom	02026000	39,50
	Podložka sprchové tyče pro Croma 100 Showerpipe	chrom	95239000	13,40

Pulsify S Showerpipe 260 1jet s vanovým termostatem ShowerTablet 400

Vlastnosti

- obsah balení: horní sprcha, ruční sprcha, vanový termostat, sprchová tyč, jezdec, sprchová hadice
- horní sprcha Pulsify 260 1jet
- velikost sprchové hlavice horní sprchy: 260 mm
- druh proudu horní sprchy: PowderRain
- povrch disku vodních paprsků: grafitová povrchová úprava
- Fast Drain vyprázdní horní sprchu při náklonu od 10°
- odnímatelná sprchová hlavice
- polička vyrobená z plastu
- povrch poličky: grafitová povrchová úprava
- průtokové množství PowderRain při 3 barech: 11,5 l/min
- druh proudu ruční sprchy: PowderRain, IntenseRain, Massage
- maximální průtokové množství pro Showerpipe při tlaku 3 bary: 21,8 l/min
- minimální provozní tlak: 0,7 bar
- maximální provozní tlak: 5 barů
- kulový kloub: nastavitelný úhel horní sprchy
- výškově nastavitelný jezdec s aretací jezdce tlačítkem
- jezdec otočný na trubce pro obsluhu zleva nebo zprava
- délka sprchového ramena horní sprchy: 398 mm
- otočné rameno sprchy
- CoolContact termostat: zabraňuje zahřívání krytu, sprchování je tak ještě bezpečnější
- termostat ShowerTablet Select 400
- bezpečnostní pojistka při 40 °C
- předem nastavitelné omezení teplé vody
- pohodlné přepínání tlačítkem Select
- současné využití 3 spotřebičů
- vhodné pro průtokové ohřívače vody
- způsob montáže: instalace na stěnu
- připojovací závit G ½
- rozteč: 150 ± 12 mm
- trubku lze výškově zkrátit
- s vnitřním zabezpečením proti zpětnému toku
- průměr sprchové tyče: 22 mm
- termostat je dodáván s tlačítky pro horní sprchu, vany a ruční sprchy
- ovládání průtoku vody s funkcí stop
- 3 spotřebiče



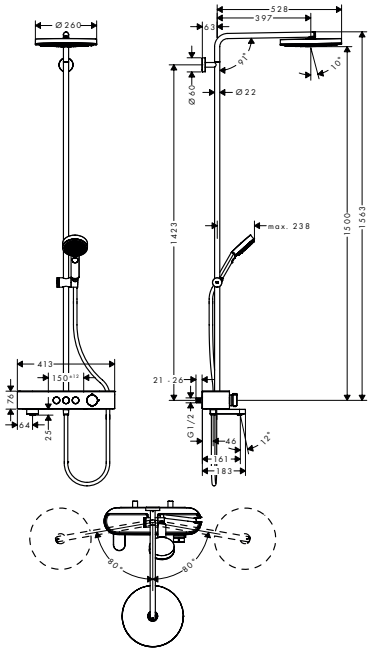

Speciální funkce



Techniky

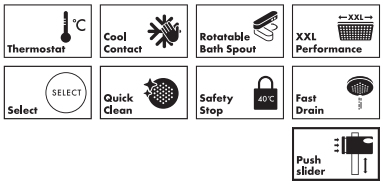

Druhy proudů



Povrchová úprava	Obj.č.	EUR
chrom	24230000	971,70

Obsah balení:		Obsaženo v	Obj.č.
	Pulsify Select S Ruční sprcha 105 3jet Relaxation	24230000	24110000
	Isiflex Sprchová hadice 160 cm	24230000	28276000

Volitelné doplňky:		Povrchová úprava	Obj.č.	EUR
	Adaptéry etážek G ¾ pro renovaci	chrom	02026000	39,50

Míry na rozměrových náčrtech jsou v mm.
Technická specifikace výrobků a měrné jednotky mohou být změněny.

Pulsify S Puro Sprchové systémy Showerpipe 1jet s termostatem

Vlastnosti všech variant

- obsah balení: horní sprcha, ruční sprcha, sprchový termostat, sprchová tyč, jezdec, sprchová hadice
- horní sprcha Pulsify 260 1jet
- velikost sprchové hlavice horní sprchy: 260 mm
- druh proudu horní sprchy: PowderRain
- povrch disku vodních paprsků: grafitová povrchová úprava
- Fast Drain vyprázdní horní sprchu při náklonu od 10°
- odnímatelná sprchová hlavice
- druh proudu ruční sprchy: PowderRain
- minimální provozní tlak: 1 bar
- maximální provozní tlak: 10 barů
- kulový kloub: nastavitelný úhel horní sprchy
- výškově nastavitelný jezdec s aretací jezdce tlačítkem
- jezdec otočný na trubce pro obsluhu zleva nebo zprava
- délka sprchového ramena horní sprchy: 460 mm
- otočné rameno sprchy
- termostat Ecostat Fine
- bezpečnostní pojistka při 40 °C
- předem nastavitelné omezení teplé vody
- výtoky ovládané otočným ovladačem
- výtoky nemohou být ovládány současně
- vhodné pro průtokové ohřívače vody
- způsob montáže: instalace na stěnu
- rozměr přívodů: DN15
- připojovací závit G ½
- rozteč: 150 ± 12 mm
- trubku lze výškově zkrátit
- s vnitřním zabezpečením proti zpětnému toku
- průměr sprchové tyče: 22 mm
- 2 spotřebiče



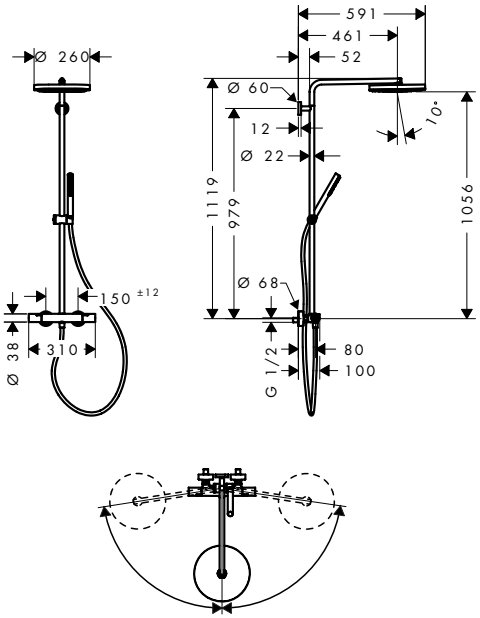

Speciální funkce



Techniky

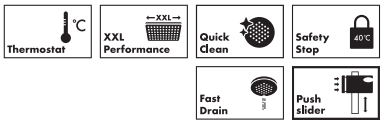

Druhy proudů



Přehled dalších variant

Velikost sprchové hlavice	Počet proudů	Druhy proudu	Funkční od (l/min)	Max. průtok při tlaku 3 bary (l/min)	Povrchová úprava	Obj.č.	EUR
260	1	PowderRain	7	8	chrom	24223000	794,00
					kartáčovaný bronz	24223140	1.191,10
					matná černá	24223670	1.032,20
					matná bílá	24223700	1.032,20
260	1	PowderRain	7,6	11,2	chrom	24222000	794,00
					kartáčovaný bronz	24222140	1.191,10
					matná černá	24222670	1.032,20
					matná bílá	24222700	1.032,20

Obsah balení:		Obsaženo v	Obj.č.
	Pulsify S Tyčová ruční sprcha 100 1jet EcoSmart	24223XXX 24222XXX	24125XXX
	Isiflex Sprchová hadice 160 cm	24223XXX 24222XXX	28276XXX

Volitelné doplňky:		Povrchová úprava	Obj.č.	EUR
	Podložka sprchové tyče pro Croma 100 Showerpipe	chrom	95239000	13,40

Míry na rozměrových náčrtech jsou v mm.
Technická specifikace výrobků a měrné jednotky mohou být změněny.

Pulsify S Puro Sprchové systémy Showerpipe 1jet s termostatem

Vlastnosti všech variant

- obsah balení: horní sprcha, ruční sprcha, sprchový termostat, sprchová tyč, jezdec, sprchová hadice
- horní sprcha Pulsify 260 1jet
- velikost sprchové hlavice horní sprchy: 260 mm
- druh proudu horní sprchy: PowderRain
- povrch disku vodních paprsků: grafitová povrchová úprava
- Fast Drain vyprázdní horní sprchu při náklonu od 10°
- odnímatelná sprchová hlavice
- druh proudu ruční sprchy: PowderRain, IntenseRain, Massage
- maximální provozní tlak: 10 barů
- kulový kloub: nastavitelný úhel horní sprchy
- výškově nastavitelný jezdec s aretací jezdce tlačítkem
- jezdec otočný na trubce pro obsluhu zleva nebo zprava
- délka sprchového ramena horní sprchy: 460 mm
- otočné rameno sprchy
- termostat Ecostat Fine
- bezpečnostní pojistka při 40 °C
- předem nastavitelné omezení teplé vody
- výtoky ovládané otočným ovladačem
- výtoky nemohou být ovládány současně
- vhodné pro průtokové ohřívače vody
- způsob montáže: instalace na stěnu
- rozměr přívodů: DN15
- připojovací závit G ½
- rozteč: 150 ± 12 mm
- trubku lze výškově zkrátit
- s vnitřním zabezpečením proti zpětnému toku
- průměr sprchové tyče: 22 mm
- 2 spotřebiče



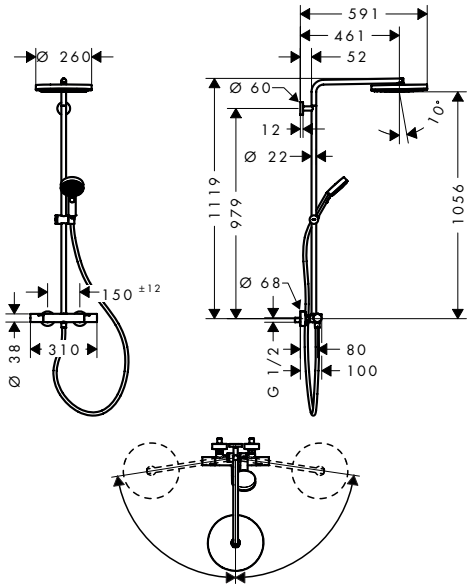

Speciální funkce



Techniky

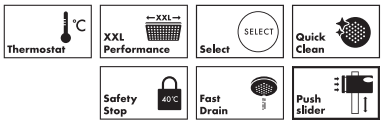

Druhy proudů



Přehled dalších variant

Velikost sprchové hlavice	Počet proudů	druhy proudů horní sprchy	Druhy proudů ruční sprchy	Max. průtok při tlaku 3 bary (l/min)	Povrchová úprava	Obj.č.	EUR
260	1	PowderRain	PowderRain, IntenseRain, Massage	8	chrom	24237000	776,20
					kartáčovaný bronz	24237140	1.164,30
					matná černá	24237670	1.009,10
					matná bílá	24237700	1.009,10
260	1	PowderRain	PowderRain, IntenseRain, Massage	11,2	chrom	24236000	776,20
					kartáčovaný bronz	24236140	1.164,30
					matná černá	24236670	1.009,10
					matná bílá	24236700	1.009,10

Míry na rozměrových náčrtech jsou v mm.
Technická specifikace výrobků a měrné jednotky mohou být změněny.

Pulsify S Puro Sprchové systémy Showerpipe 1jet s termostatem

Obsah balení:		Obsaženo v	Obj.č.
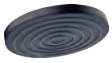	Pulsify S Horní sprcha 260 1jet EcoSmart	24237XXX	24141XXX
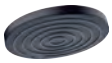	Pulsify S Horní sprcha 260 1jet	24236XXX	24140XXX
	Pulsify Select S Ruční sprcha 105 3jet Activation EcoSmart	24237XXX	24101XXX
	Pulsify Select S Ruční sprcha 105 3jet Relaxation	24236XXX	24110XXX
	Ecostat Fine Sprchový termostat na stěnu	24237XXX 24236XXX	13324XXX
	Isiflex Sprchová hadice 160 cm	24237XXX 24236XXX	28276XXX

Volitelné doplňky:		Povrchová úprava	Obj.č.	EUR
	Podložka sprchové tyče pro Croma 100 Showerpipe	chrom	95239000	13,40

Míry na rozměrových náčrtech jsou v mm.
Technická specifikace výrobků a měrné jednotky mohou být změněny.

Pulsify S Puro Showerpipe 260 1jet EcoSmart s vanovým termostatem Ecostat Fine a ruční sprchou 3jet

Vlastnosti

- obsah balení: horní sprcha, ruční sprcha, vanový termostat, sprchová tyč, jezdec, sprchová hadice
- horní sprcha Pulsify 260 1jet
- velikost sprchové hlavice horní sprchy: 260 mm
- druh proudu horní sprchy: PowderRain
- povrch disku vodních paprsků: grafitová povrchová úprava
- Fast Drain vyprázdní horní sprchu při náklonu od 10°
- odnímatelná sprchová hlavice
- průtokové množství PowderRain při 3 barech: 7,9 l/min
- druh proudu ruční sprchy: PowderRain, IntenseRain, Massage
- průtok ruční sprchy při 3 barech: 6,5 l/min
- maximální průtokové množství pro Showerpipe při tlaku 3 bary: 18,9 l/min
- minimální provozní tlak: 1 bar
- maximální provozní tlak: 10 barů
- kulový kloub: nastavitelný úhel horní sprchy
- výškově nastavitelný jezdec s aretací jezdce tlačítkem
- jezdec otočný na trubce pro obsluhu zleva nebo zprava
- délka sprchového ramena horní sprchy: 460 mm
- otočné rameno sprchy
- termostat Ecostat Fine
- bezpečnostní pojistka při 40 °C
- předem nastavitelné omezení teplé vody
- výtoky ovládané otočným ovladačem
- výtoky nemohou být ovládány současně
- vhodné pro průtokové ohřívače vody
- způsob montáže: instalace na stěnu
- rozměr přívodů: DN15
- připojovací závit G ½
- rozteč: 150 ± 12 mm
- trubku lze výškově zkrátit
- s vnitřním zabezpečením proti zpětnému toku
- průměr sprchové tyče: 22 mm
- 3 spotřebiče



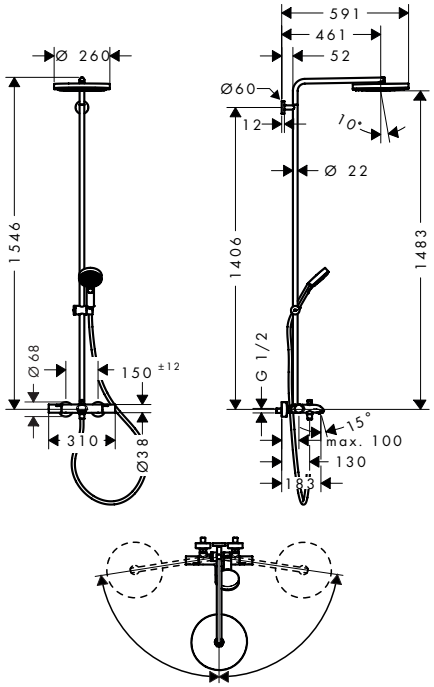

Speciální funkce



Techniky



Druhy proudů



Povrchová úprava	Obj.č.	EUR
chrom	24232000	829,50

Obsah balení:		Obsaženo v	Obj.č.
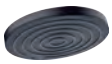	Pulsify S Horní sprcha 260 1jet EcoSmart	24232000	24141000
	Pulsify Select S Ruční sprcha 105 3jet Activation EcoSmart	24232000	24101000
	Ecostat Fine Vanový termostat na stěnu	24232000	13325000
	Isiflex Sprchová hadice 160 cm	24232000	28276000

Volitelné doplňky:		Povrchová úprava	Obj.č.	EUR
	Podložka sprchové tyče pro Croma 100 Showerpipe	chrom	95239000	13,40

Míry na rozměrových náčrtech jsou v mm.
Technická specifikace výrobků a měrné jednotky mohou být změněny.

Croma Select S Sprchové systémy Showerpipe 1jet s termostatem

Vlastnosti všech variant

- obsah balení: horní sprcha, ruční sprcha, sprchový termostat, sprchová hadice, jezdec, sprchová tyč
- horní sprcha Croma 280
- velikost sprchové hlavice horní sprchy: 280 mm
- druh proudu horní sprchy: RainAir
- maximální provozní tlak: 10 barů
- kulový kloub: nastavitelný úhel horní sprchy
- jezdec s výškovým nastavením
- délka sprchového ramena horní sprchy: 400 mm
- otočné rameno sprchy
- termostat Ecostat Comfort
- bezpečnostní pojistka při 40 °C
- předem nastavitelné omezení teplé vody
- výtoky ovládané otočným ovladačem
- vhodné pro průtokové ohřívače vody
- způsob montáže: instalace na stěnu
- rozměr přívodů: DN15
- připojovací závit G ½
- rozteč: 150 ± 12 mm
- trubku lze výškově zkrátit
- s vnitřním zabezpečením proti zpětnému toku
- průměr sprchové tyče: 22 mm
- 2 spotřebiče

280 s ruční sprchou 110 Multi



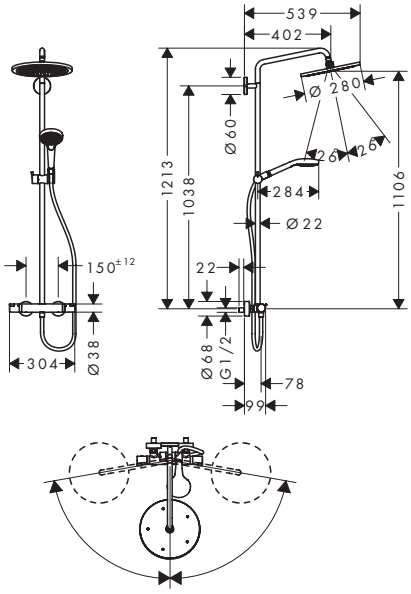

280 s ruční sprchou 120 3jet



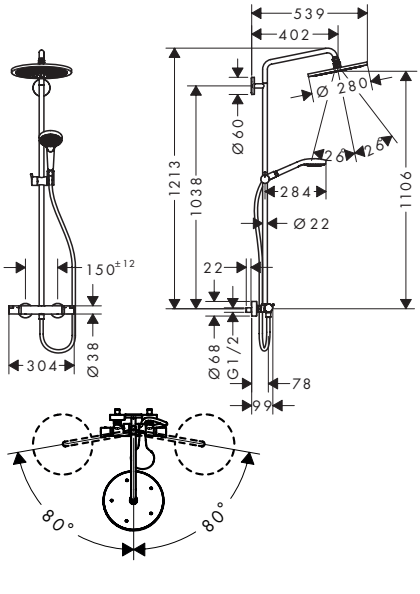

Speciální funkce



Techniky

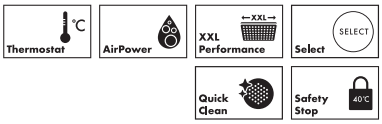

Druhy proudů



Certifikáty/prohlášení

EPD

Další informace o tomto produktu naleznete na další stránce.

Míry na rozměrových náčrtech jsou v mm.
Technická specifikace výrobků a měrné jednotky mohou být změněny.

Croma Select S Sprchové systémy Showerpipe 1jet s termostatem

Přehled dalších variant

Velikost sprchové hlavice	druhy proudů horní sprchy	Ruční sprcha	Druhy proudů ruční sprchy	Max. průtok při tlaku 3 bary (l/min)	Minimální tlak průtoku (bar)	Povrchová úprava	Obj.č.	EUR
280	RainAir	110 Multi	Massage, IntenseRain, SoftRain	9	2,2	chrom	26794000	981,20
280	RainAir	110 Multi	Massage, IntenseRain, SoftRain	15,7	1,3	chrom	26790000	981,20
280	RainAir	120 3jet	RainAir, Rain, Whirl	9	2,2	kartáčovaný bronz	26891140	1.539,30
						kartáčovaný černý chrom	26891340	1.539,30
						matná černá	26891670	1.437,30
						matná bílá	26891700	1.437,30
						leštěný vzhled zlata	26891990	1.539,30
280	RainAir	120 3jet	RainAir, Rain, Whirl	15	1	kartáčovaný bronz	26890140	1.539,30
						kartáčovaný černý chrom	26890340	1.539,30
						matná černá	26890670	1.437,30
						matná bílá	26890700	1.437,30
						leštěný vzhled zlata	26890990	1.539,30

Obsah balení:		Obsaženo v	Obj.č.
	Croma Horní sprcha 280 1jet EcoSmart	26891XXX 26794000	26221XXX
	Croma Horní sprcha 280 1jet	26890XXX 26790000	26220XXX
	Croma Select S Ruční sprcha 110 Multi EcoSmart	26794000	26801400
	Croma Select S Ruční sprcha Multi	26790000	26800400
	Raindance Select S Ruční sprcha 120 3jet EcoSmart	26891XXX	26531XXX
	Raindance Select S Ruční sprcha 120 3jet	26890XXX	26530XXX
	Isiflex Sprchová hadice 160 cm	26891XXX 26890XXX 26794000 26790000	28276XXX

Volitelné doplňky:		Povrchová úprava	Obj.č.	EUR
	Podložka sprchové tyče pro Croma 100 Showerpipe	chrom	95239000	13,40

Míry na rozměrových náčrtech jsou v mm.
Technická specifikace výrobků a měrné jednotky mohou být změněny.

Croma Select S Showerpipe 280 1jet s vanovým termostatem

Vlastnosti

- obsah balení: horní sprcha, ruční sprcha, vanový termostat, sprchová hadice, jezdec, sprchová tyč
- horní sprcha Croma 280
- velikost sprchové hlavice horní sprchy: 280 mm
- druh proudu horní sprchy: RainAir
- povrch disku vodních paprsků: chrom
- průtok proudu RainAir při tlaku 3 bary: 16 l/min
- průtok u vanového výtoku: 20 l/min
- druh proudu ruční sprchy: Massage, IntenseRain, SoftRain
- průtok ruční sprchy při 3 barech: 13 l/min
- maximální průtokové množství pro Showerpipe při tlaku 3 bary: 19 l/min
- minimální průtokový tlak: 1 bar
- minimální provozní tlak: 1 bar
- maximální provozní tlak: 10 barů
- kulový kloub: nastavitelný úhel horní sprchy
- jezdec s výškovým nastavením
- otočné rameno sprchy
- termostat Ecostat Comfort
- bezpečnostní pojistka při 40 °C
- předem nastavitelné omezení teplé vody
- výtoky ovládané otočným ovladačem
- vhodné pro průtokové ohřívače vody
- způsob montáže: instalace na stěnu
- rozměr přívodů: DN15
- připojovací závit G ½
- rozteč: 150 ± 12 mm
- trubku lze výškově zkrátit
- s vnitřním zabezpečením proti zpětnému toku
- průměr sprchové tyče: 22 mm
- 3 spotřebiče



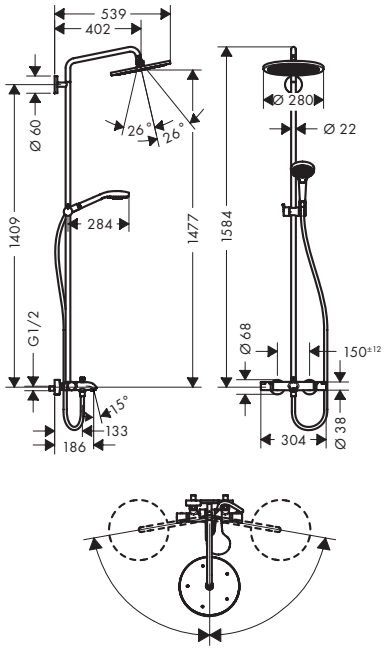

Techniky

AirPower · XXL Performance · Quick Clean

Druhy proudů

RainAir · Intense Rain · Massage · SoftRain

Certifikáty/prohlášení

EPD

Povrchová úprava	Obj.č.	EUR
chrom	26792000	1.194,30

Obsah balení:		Obsaženo v	Obj.č.
	Croma Horní sprcha 280 1jet	26792000	26220000
	Croma Select S Ruční sprcha Multi	26792000	26800400
	Isiflex Sprchová hadice 200 cm	26792000	28274000

Volitelné doplňky:		Povrchová úprava	Obj.č.	EUR
	Podložka sprchové tyče pro Croma 100 Showerpipe	chrom	95239000	13,40

Míry na rozměrových náčrtech jsou v mm.
Technická specifikace výrobků a měrné jednotky mohou být změněny.

Croma Select S Showerpipe 280 1jet s pákovou baterií

Vlastnosti

- obsah balení: horní sprcha, ruční sprcha, jezdec, páková sprchová baterie, sprchová hadice, sprchová tyč
- horní sprcha Croma 280
- velikost sprchové hlavice horní sprchy: 280 mm
- druh proudu horní sprchy: RainAir
- průtok proudu RainAir při tlaku 3 bary: 15 l/min
- druh proudu ruční sprchy: Massage, IntenseRain, SoftRain
- maximální průtokové množství pro Showerpipe při tlaku 3 bary: 15 l/min
- minimální průtokový tlak: 1 bar
- minimální provozní tlak: 1 bar
- maximální provozní tlak: 10 barů
- kulový kloub: nastavitelný úhel horní sprchy
- trubku lze výškově zkrátit
- průměr sprchové tyče: 22 mm
- držák ruční sprchy s výškovým nastavením
- délka sprchového ramena horní sprchy: 400 mm
- otočné rameno sprchy
- vhodné pro průtokové ohřívače vody s výkonem 18 kW
- způsob montáže: instalace na stěnu
- rozměr přívodů: DN15
- připojovací závit G ½
- rozteč: 150 ± 12 mm
- keramická kartuše
- nastavitelné omezení teploty
- 2 spotřebiče



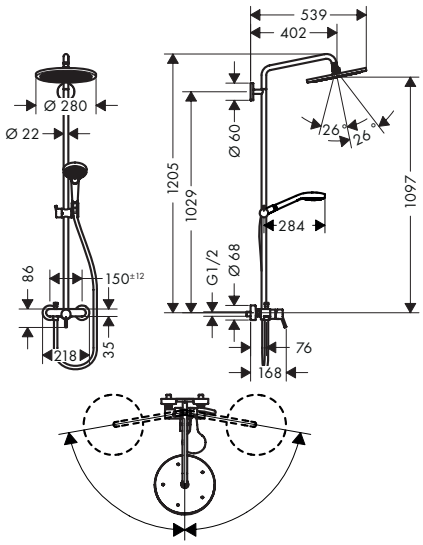

Techniky

AirPower · XXL Performance · Quick Clean

Druhy proudů

RainAir · Intense Rain · Massage · SoftRain

Certifikáty/prohlášení

EPD

Povrchová úprava	Obj.č.	EUR
chrom	26791000	938,60

Obsah balení:		Obsaženo v	Obj.č.
	Croma Horní sprcha 280 1jet	26791000	26220000
	Croma Select S Ruční sprcha Multi	26791000	26800400
	Isiflex Sprchová hadice 160 cm	26791000	28276000

Volitelné doplňky:		Povrchová úprava	Obj.č.	EUR
	Podložka sprchové tyče pro Croma 100 Showerpipe	chrom	95239000	13,40

Míry na rozměrových náčrtech jsou v mm.
Technická specifikace výrobků a měrné jednotky mohou být změněny.

Croma Select S Showerpipe 280 1jet Reno

Vlastnosti

- obsah balení: horní sprcha, ruční sprcha, sprchová hadice, jezdec, sprchová tyč
- horní sprcha Croma 280
- velikost sprchové hlavice horní sprchy: 280 mm
- druh proudu horní sprchy: RainAir
- průtok proudu RainAir při tlaku 3 bary: 10 l/min
- druh proudu ruční sprchy: Massage, IntenseRain, SoftRain
- průtok ruční sprchy při 3 barech: 10,2 l/min
- maximální průtokové množství pro Showerpipe při tlaku 3 bary: 10,2 l/min
- minimální průtokový tlak: 1,5 bar
- minimální provozní tlak: 1,5 bar
- maximální provozní tlak: 10 barů
- kulový kloub: nastavitelný úhel horní sprchy
- způsob montáže: instalace na stěnu
- trubku lze výškově zkrátit
- průměr sprchové tyče: 22 mm
- držák ruční sprchy s výškovým nastavením
- délka ramena sprchy: 400 mm
- otočné rameno sprchy
- přívod vody: sprchová hadice Isiflex 80 cm
- rozměr přívodů: DN15
- připojovací závit G ½



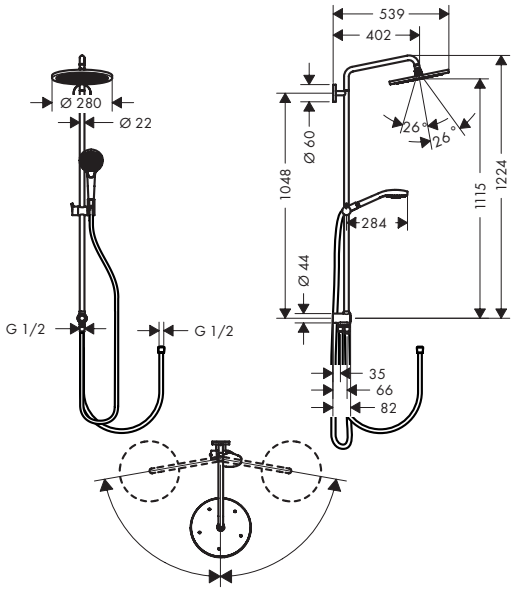

Techniky

AirPower · XXL Performance · Quick Clean

Druhy proudů

RainAir · Intense Rain · Massage · SoftRain

Certifikáty/prohlášení

EPD

Povrchová úprava	Obj.č.	EUR
chrom	26793000	881,60

Obsah balení:		Obsaženo v	Obj.č.
	Croma Horní sprcha 280 1jet	26793000	26220000
	Croma Select S Ruční sprcha Multi	26793000	26800400
	Isiflex Sprchová hadice 160 cm	26793000	28276000

Volitelné doplňky:		Povrchová úprava	Obj.č.	EUR
	Podložka sprchové tyče pro Croma 100 Showerpipe	chrom	95239000	13,40

Míry na rozměrových náčrtech jsou v mm.
Technická specifikace výrobků a měrné jednotky mohou být změněny.

Croma Select S SemiPipe Multi s termostatem

Vlastnosti

- obsah balení: ruční sprcha, sprchový termostat, sprchová hadice, jezdec, sprchová tyč
- nástěnnou tyč lze použít i jako madlo
- druh proudu ruční sprchy: Massage, IntenseRain, SoftRain
- průtok ruční sprchy při 3 barech: 16 l/min
- maximální průtokové množství pro Showerpipe při tlaku 3 bary: 16 l/min
- minimální průtokový tlak: 1 bar
- minimální provozní tlak: 1 bar
- maximální provozní tlak: 10 barů
- jezdec s výškovým nastavením
- termostat Ecostat Comfort
- bezpečnostní pojistka při 40 °C
- předem nastavitelné omezení teplé vody
- výtoky ovládané otočným ovladačem
- vhodné pro průtokové ohřívače vody
- způsob montáže: instalace na stěnu
- rozměr přívodů: DN15
- připojovací závit G ½
- rozteč: 150 ± 12 mm
- trubku lze výškově zkrátit
- průměr sprchové tyče: 25 mm
- 1 spotřebič



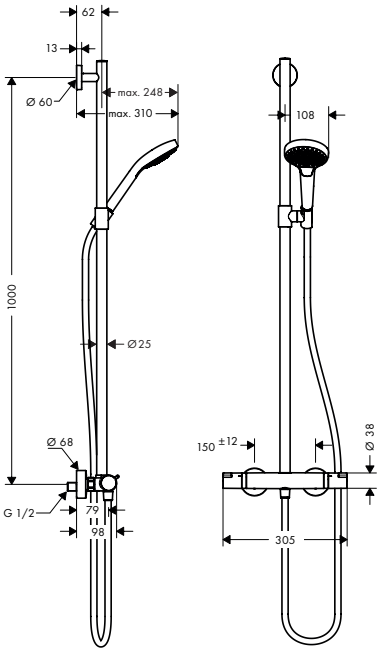

Techniky



Druhy proudů



Povrchová úprava	Obj.č.	EUR
bílá/chrom	27247400	431,50

Obsah balení:		Obsaženo v	Obj.č.
	Croma Select S Ruční sprcha Multi	27247400	26800400
	Isiflex Sprchová hadice 160 cm	27247400	28276000

Volitelné doplňky:		Povrchová úprava	Obj.č.	EUR
	Podložka sprchové tyče pro Croma 100 Showerpipe	chrom	95239000	13,40

Míry na rozměrových náčrtech jsou v mm.
Technická specifikace výrobků a měrné jednotky mohou být změněny.

Croma Select E SemiPipe Multi s termostatem

Vlastnosti

- obsah balení: ruční sprcha, sprchový termostat, sprchová hadice, jezdec, sprchová tyč
- nástěnnou tyč lze použít i jako madlo
- druh proudu ruční sprchy: Massage, IntenseRain, SoftRain
- průtok ruční sprchy při 3 barech: 16 l/min
- maximální průtokové množství pro Showerpipe při tlaku 3 bary: 16 l/min
- minimální průtokový tlak: 1 bar
- minimální provozní tlak: 1 bar
- maximální provozní tlak: 10 barů
- jezdec s výškovým nastavením
- termostat Ecostat Comfort
- bezpečnostní pojistka při 40 °C
- předem nastavitelné omezení teplé vody
- výtoky ovládané otočným ovladačem
- způsob montáže: instalace na stěnu
- rozměr přívodů: DN15
- připojovací závit G ½
- rozteč: 150 ± 12 mm
- trubku lze výškově zkrátit
- průměr sprchové tyče: 25 mm
- 1 spotřebič



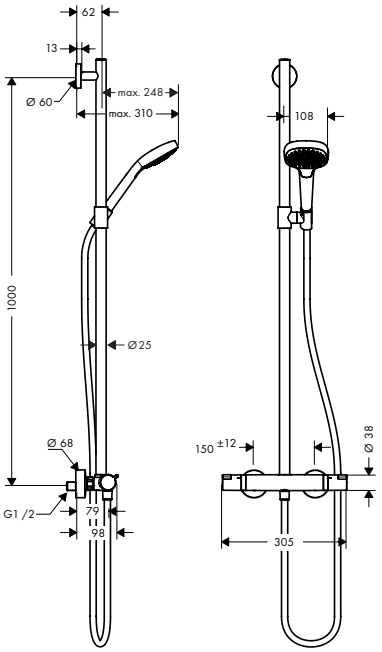

Techniky



Druhy proudů



Povrchová úprava	Obj.č.	EUR
bílá/chrom	27248400	431,50

Obsah balení:	Obsaženo v	Obj.č.
Croma Select E Ruční sprcha Multi	27248400	26810400
Isiflex Sprchová hadice 160 cm	27248400	28276000

Volitelné doplňky:	Povrchová úprava	Obj.č.	EUR
Podložka sprchové tyče pro Croma 100 Showerpipe	chrom	95239000	13,40

Míry na rozměrových náčrtech jsou v mm.
Technická specifikace výrobků a měrné jednotky mohou být změněny.

Croma E Sprchové systémy Showerpipe 1jet s termostatem

Vlastnosti všech variant

- obsah balení: horní sprcha, ruční sprcha, sprchový termostat, sprchová hadice, jezdec, sprchová tyč
- horní sprcha Croma E 280 1jet
- velikost sprchové hlavice horní sprchy: 280 x 170 mm
- druh proudu horní sprchy: RainAir
- druh proudu ruční sprchy: Massage, IntenseRain, SoftRain
- maximální provozní tlak: 10 barů
- kulový kloub: nastavitelný úhel horní sprchy
- výškově nastavitelný jezdec s aretací jezdce tlačítkem
- délka sprchového ramena horní sprchy: 340 mm
- otočné rameno sprchy
- CoolContact termostat: zabraňuje zahřívání krytu, sprchování je tak ještě bezpečnější
- termostat Ecostat E
- bezpečnostní pojistka při 40 °C
- předem nastavitelné omezení teplé vody
- vhodné pro průtokové ohřívače vody
- způsob montáže: instalace na stěnu
- připojovací závit G ½
- rozteč: 150 ± 12 mm
- trubku lze výškově zkrátit
- s vnitřním zabezpečením proti zpětnému toku
- průměr sprchové tyče: 22 mm
- 2 spotřebiče



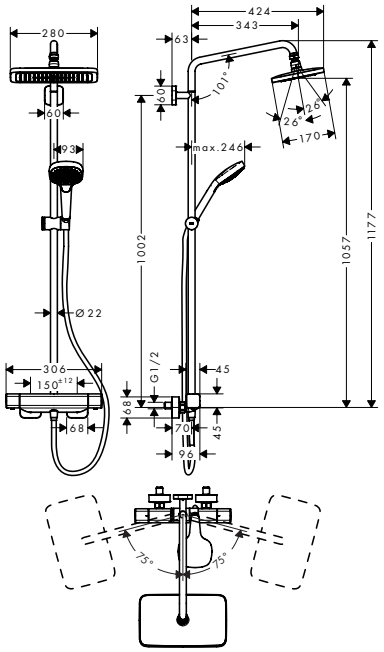

Speciální funkce

EcoSmart

Techniky

Cool Contact · AirPower · XXL Performance · Select · Quick Clean

Druhy proudů

RainAir · Intense Rain · Massage · SoftRain

Certifikáty/prohlášení

EPD

Přehled dalších variant

Velikost sprchové hlavice	Počet proudů	Druhy proudu	Funkční od (l/min)	Max. průtok při tlaku 3 bary (l/min)	Minimální tlak průtoku (bar)	Povrchová úprava	Obj.č.	EUR
280	1	RainAir		8,5	1	chrom	27660000	928,50
280	1	RainAir	10,7	15	1,7	chrom	27630000	928,50

Obsah balení:		Obsaženo v	Obj.č.
	Ecostat E Sprchový termostat na stěnu	27660000	15773000
	Croma E Horní sprcha 280 1jet EcoSmart	27660000	26258000
	Croma E Horní sprcha 280 1jet	27630000	26257000
	Croma Select E Ruční sprcha 110 Multi EcoSmart	27660000	26811400
	Croma Select E Ruční sprcha Multi	27630000	26810400
	Isiflex Sprchová hadice 200 cm	27660000	28274000
	Isiflex Sprchová hadice 160 cm	27630000	28276000

Míry na rozměrových náčrtech jsou v mm.
Technická specifikace výrobků a měrné jednotky mohou být změněny.

Croma E Showerpipe 280 1jet s vanovým termostatem

Vlastnosti

- obsah balení: horní sprcha, ruční sprcha, vanový termostat, sprchová hadice, jezdec, sprchová tyč
- velikost sprchové hlavice horní sprchy: 280 x 170 mm
- druh proudu horní sprchy: RainAir
- povrch disku vodních paprsků: chrom
- průtok proudu RainAir při tlaku 3 bary: 15 l/min
- průtok u vanového výtoku: 20 l/min
- druh proudu ruční sprchy: Massage, IntenseRain, SoftRain
- průtok ruční sprchy při 3 barech: 13,6 l/min
- maximální průtokové množství pro Showerpipe při tlaku 3 bary: 20,3 l/min
- minimální průtokový tlak: 1,7 bar
- minimální provozní tlak: 1,7 bar
- maximální provozní tlak: 10 barů
- kulový kloub: nastavitelný úhel horní sprchy
- výškově nastavitelný jezdec s aretací jezdce tlačítkem
- otočné rameno sprchy
- CoolContact termostat: zabraňuje zahřívání krytu, sprchování je tak ještě bezpečnější
- termostat Ecostat E
- bezpečnostní pojistka při 40 °C
- předem nastavitelné omezení teplé vody
- vhodné pro průtokové ohřívače vody
- způsob montáže: instalace na stěnu
- připojovací závit G ½
- rozteč: 150 ± 12 mm
- trubku lze výškově zkrátit
- s vnitřním zabezpečením proti zpětnému toku
- průměr sprchové tyče: 22 mm
- 3 spotřebiče



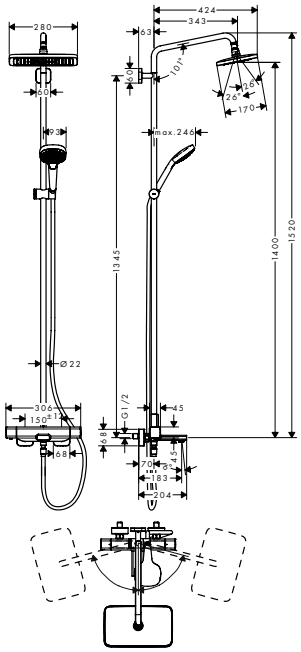

Techniky

Cool Contact · AirPower · XXL Performance · Quick Clean

Druhy proudů

RainAir · Intense Rain · Massage · SoftRain

Certifikáty/prohlášení

EPD

Povrchová úprava	Obj.č.	EUR
chrom	27687000	1.144,30

Obsah balení:		Obsaženo v	Obj.č.
	Croma E Horní sprcha 280 1jet	27687000	26257000
	Croma Select E Ruční sprcha Multi	27687000	26810400
	Isiflex Sprchová hadice 160 cm	27687000	28276000

Míry na rozměrových náčrtech jsou v mm.
Technická specifikace výrobků a měrné jednotky mohou být změněny.

Croma Sprchové systémy Showerpipe 1jet s termostatem

Vlastnosti všech variant

- obsah balení: horní sprcha, ruční sprcha, sprchový termostat, sprchová hadice, jezdec, sprchová tyč
- horní sprcha Croma 220
- velikost sprchové hlavice horní sprchy: 220 mm
- druh proudu horní sprchy: RainAir
- druh proudu ruční sprchy: Rain, Massage, Shampoo, normální proud
- maximální provozní tlak: 10 barů
- kulový kloub: nastavitelný úhel horní sprchy
- jezdec s výškovým nastavením
- délka sprchového ramena horní sprchy: 400 mm
- otočné rameno sprchy
- termostat Ecostat Comfort
- bezpečnostní pojistka při 40 °C
- předem nastavitelné omezení teplé vody
- výtoky ovládané otočným ovladačem
- vhodné pro průtokové ohřívače vody
- způsob montáže: instalace na stěnu
- rozměr přívodů: DN15
- připojovací závit G ½
- rozteč: 150 ± 12 mm
- trubku lze výškově zkrátit
- s vnitřním zabezpečením proti zpětnému toku
- průměr sprchové tyče: 22 mm
- 2 spotřebiče



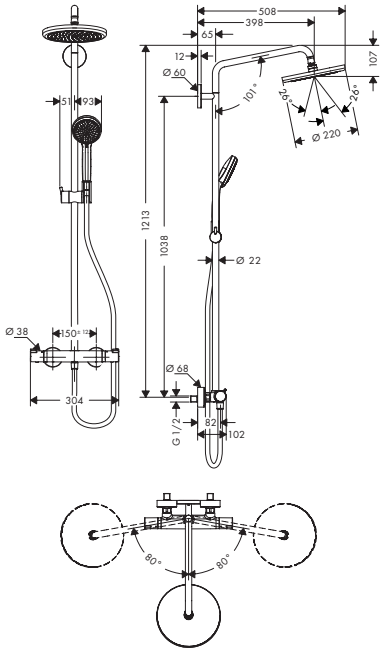

Speciální funkce

EcoSmart

Techniky

VarioFix · AirPower · XXL Performance · Quick Clean

Druhy proudů

RainAir · Normal · Rain · Massage · Shampoo

Certifikáty/prohlášení

EPD

Přehled dalších variant

Velikost sprchové hlavice	Počet proudů	Druhy proudu	Max. průtok při tlaku 3 bary (l/min)	Minimální tlak průtoku (bar)	Povrchová úprava	Obj.č.	EUR
220	1	RainAir	9	1,7	chrom	27188000	867,70
220	1	RainAir	15	1,2	chrom	27185000	867,70

Obsah balení:		Obsaženo v	Obj.č.
	Croma Horní sprcha 220 1jet EcoSmart	27188000	26465000
	Croma Horní sprcha 220 1jet	27185000	26464000
	Isiflex Sprchová hadice 160 cm	27188000 27185000	28276000
	Croma 100 Ruční sprcha Vario	27185000	28535000

Volitelné doplňky:		Povrchová úprava	Obj.č.	EUR
	Podložka sprchové tyče pro Croma 100 Showerpipe	chrom	95239000	13,40

Míry na rozměrových náčrtech jsou v mm.
Technická specifikace výrobků a měrné jednotky mohou být změněny.

Croma Showerpipe 220 1jet s vanovým termostatem

Vlastnosti

- obsah balení: horní sprcha, ruční sprcha, vanový termostat, sprchová hadice, jezdec, sprchová tyč
- horní sprcha Croma 220
- velikost sprchové hlavice horní sprchy: 220 mm
- druh proudu horní sprchy: RainAir
- povrch disku vodních paprsků: chrom
- průtok proudu RainAir při tlaku 3 bary: 17 l/min
- průtok u vanového výtoku: 20 l/min
- druh proudu ruční sprchy: Rain, Massage, Shampoo, normální proud
- průtok ruční sprchy při 3 barech: 17,2 l/min
- maximální průtokové množství pro Showerpipe při tlaku 3 bary: 22 l/min
- minimální průtokový tlak: 1 bar
- minimální provozní tlak: 1 bar
- maximální provozní tlak: 10 barů
- kulový kloub: nastavitelný úhel horní sprchy
- jezdec s výškovým nastavením
- otočné rameno sprchy
- termostat Ecostat Comfort
- bezpečnostní pojistka při 40 °C
- předem nastavitelné omezení teplé vody
- výtoky ovládané otočným ovladačem
- vhodné pro průtokové ohřívače vody
- způsob montáže: instalace na stěnu
- rozměr přívodů: DN15
- připojovací závit G ½
- rozteč: 150 ± 12 mm
- trubku lze výškově zkrátit
- s vnitřním zabezpečením proti zpětnému toku
- průměr sprchové tyče: 22 mm
- 3 spotřebiče



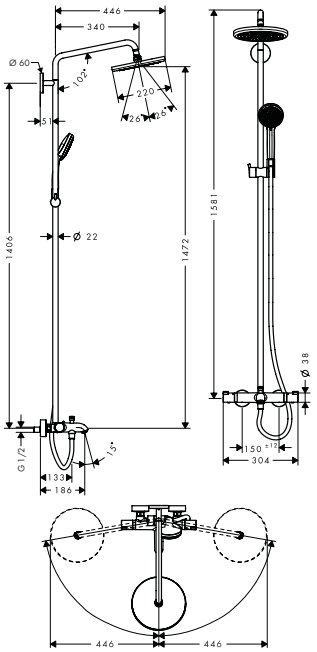

Techniky

AirPower · XXL Performance · Quick Clean

Druhy proudů

RainAir · Normal · Rain · Massage · Shampoo

Certifikáty/prohlášení

EPD

Povrchová úprava	Obj.č.	EUR
chrom	27223000	1.126,90

Obsah balení:		Obsaženo v	Obj.č.
	Croma Horní sprcha 220 1jet	27223000	26464000
	Croma 100 Ruční sprcha Vario	27223000	28535000
	Isiflex Sprchová hadice 200 cm	27223000	28274000

Volitelné doplňky:		Povrchová úprava	Obj.č.	EUR
	Podložka sprchové tyče pro Croma 100 Showerpipe	chrom	95239000	13,40

Míry na rozměrových náčrtech jsou v mm.
Technická specifikace výrobků a měrné jednotky mohou být změněny.

Croma Showerpipe 220 1jet s pákovou baterií

Vlastnosti

- obsah balení: horní sprcha, ruční sprcha, páková sprchová baterie, sprchová hadice, jezdec, sprchová tyč
- horní sprcha Croma 220
- velikost sprchové hlavice horní sprchy: 220 mm
- druh proudu horní sprchy: RainAir
- povrch disku vodních paprsků: chrom
- průtok proudu RainAir při tlaku 3 bary: 16 l/min
- druh proudu ruční sprchy: Rain, Massage, Shampoo, normální proud
- průtok ruční sprchy při 3 barech: 12,5 l/min
- maximální průtokové množství pro Showerpipe při tlaku 3 bary: 16 l/min
- minimální průtokový tlak: 1 bar
- minimální provozní tlak: 1 bar
- maximální provozní tlak: 10 barů
- kulový kloub: nastavitelný úhel horní sprchy
- trubku lze výškově zkrátit
- průměr sprchové tyče: 22 mm
- držák ruční sprchy s výškovým nastavením
- délka sprchového ramena horní sprchy: 400 mm
- otočné rameno sprchy
- vhodné pro průtokové ohřívače vody s výkonem 18 kW
- způsob montáže: instalace na stěnu
- rozměr přívodů: DN15
- připojovací závit G ½
- rozteč: 150 ± 12 mm
- keramická kartuše
- nastavitelné omezení teploty
- 2 spotřebiče



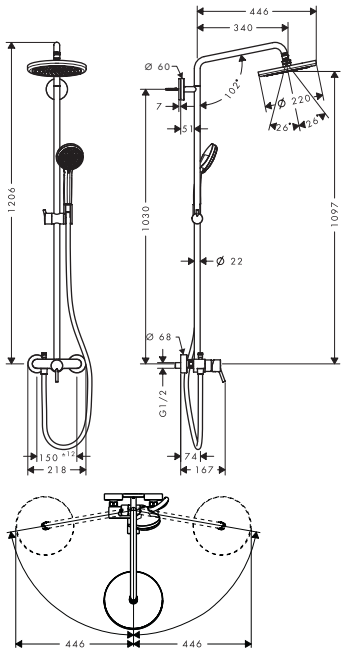

Techniky

AirPower · XXL Performance · Quick Clean

Druhy proudů

RainAir · Normal · Rain · Massage · Shampoo

Certifikáty/prohlášení

EPD

Povrchová úprava	Obj.č.	EUR
chrom	27222000	815,30

Obsah balení:		Obsaženo v	Obj.č.
	Croma Horní sprcha 220 1jet	27222000	26464000
	Croma 100 Ruční sprcha Vario	27222000	28535000
	Isiflex Sprchová hadice 160 cm	27222000	28276000

Volitelné doplňky:		Povrchová úprava	Obj.č.	EUR
	Podložka sprchové tyče pro Croma 100 Showerpipe	chrom	95239000	13,40

Míry na rozměrových náčrtech jsou v mm.
Technická specifikace výrobků a měrné jednotky mohou být změněny.

Croma Showerpipe 220 Air 1jet Reno

Vlastnosti

- obsah balení: horní sprcha, ruční sprcha, sprchová hadice, jezdec, sprchová tyč
- horní sprcha Croma 220
- velikost sprchové hlavice horní sprchy: 220 mm
- druh proudu horní sprchy: RainAir
- povrch disku vodních paprsků: chrom
- průtok proudu RainAir při tlaku 3 bary: 14 l/min
- druh proudu ruční sprchy: Rain, Massage, Shampoo, normální proud
- průtok ruční sprchy při 3 barech: 14,5 l/min
- maximální průtokové množství pro Showerpipe při tlaku 3 bary: 18,5 l/min
- minimální průtokový tlak: 1,7 bar
- minimální provozní tlak: 1,7 bar
- maximální provozní tlak: 6 barů
- kulový kloub: nastavitelný úhel horní sprchy
- způsob montáže: instalace na stěnu
- trubku lze výškově zkrátit
- průměr sprchové tyče: 22 mm
- držák ruční sprchy s výškovým nastavením
- délka ramena sprchy: 400 mm
- otočné rameno sprchy
- přívod vody: sprchová hadice Isiflex 80 cm
- rozměr přívodů: DN15
- připojovací závit G ½
- vhodné pro průtokový ohřívač



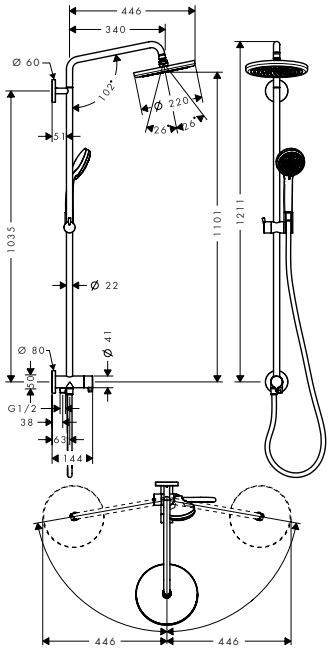

Techniky

AirPower · XXL Performance · Quick Clean

Druhy proudů

RainAir · Normal · Rain · Massage · Shampoo

Certifikáty/prohlášení

EPD

Povrchová úprava	Obj.č.	EUR
chrom	27224000	659,00

Obsah balení:		Obsaženo v	Obj.č.
	Croma Horní sprcha 220 1jet	27224000	26464000
	Croma 100 Ruční sprcha Vario	27224000	28535000
	Isiflex Sprchová hadice 160 cm	27224000	28276000

Volitelné doplňky:		Povrchová úprava	Obj.č.	EUR
	Podložka sprchové tyče pro Croma 100 Showerpipe	chrom	95239000	13,40

Míry na rozměrových náčrtech jsou v mm.
Technická specifikace výrobků a měrné jednotky mohou být změněny.

Crometta S Sprchové systémy Showerpipe 1jet s termostatem

Vlastnosti všech variant

- obsah balení: horní sprcha, ruční sprcha, sprchový termostat, sprchová hadice, jezdec, sprchová tyč
- horní sprcha Crometta S 240
- velikost sprchové hlavice horní sprchy: 240 mm
- druh proudu horní sprchy: Rain
- druh proudu ruční sprchy: Rain, IntenseRain
- maximální provozní tlak: 10 barů
- kulový kloub: nastavitelný úhel horní sprchy
- úhel sklonu plynule stavitelný o 45°
- jezdec s výškovým nastavením
- délka sprchového ramena horní sprchy: 350 mm
- termostat Ecostat 1001 CL
- bezpečnostní pojistka při 40 °C
- předem nastavitelné omezení teplé vody
- výtoky ovládané otočným ovladačem
- vhodné pro průtokové ohřívače vody
- způsob montáže: instalace na stěnu
- rozměr přívodů: DN15
- připojovací závit G ½
- rozteč: 150 ± 12 mm
- trubku lze výškově zkrátit
- s vnitřním zabezpečením proti zpětnému toku
- průměr sprchové tyče: 22 mm
- 2 spotřebiče



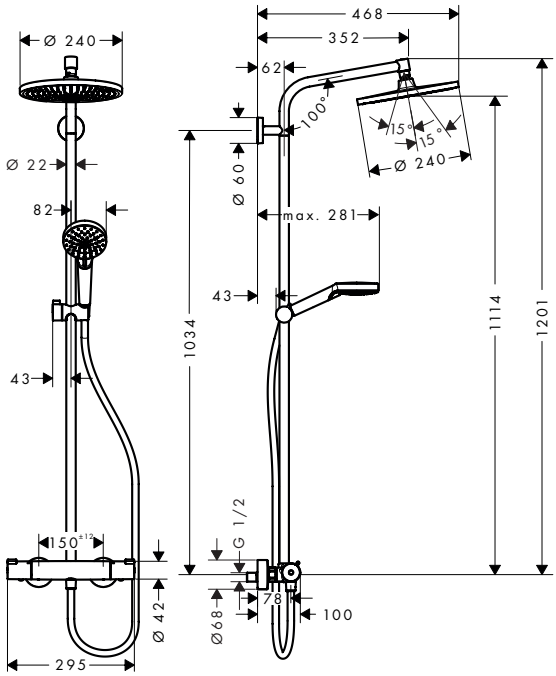

Speciální funkce



Techniky



Druhy proudů



Certifikáty/prohlášení

EPD

Přehled dalších variant

Velikost sprchové hlavice	Počet proudů	Druhy proudu	Funkční od (l/min)	Max. průtok při tlaku 3 bary (l/min)	Minimální tlak průtoku (bar)	Povrchová úprava	Obj.č.	EUR
240	1	Rain	4,8	6,7	1	chrom	27268000	561,90
240	1	Rain		16	1,2	chrom	27267000	561,90

Obsah balení:		Obsaženo v	Obj.č.
	Crometta S Horní sprcha 240 1jet EcoSmart	27268000	26724000
	Crometta S Horní sprcha 240 1jet	27267000	26723000
	Crometta Ruční sprcha Vario EcoSmart	27268000	26332400
	Isiflex Sprchová hadice 160 cm	27268000 27267000	28276000

Volitelné doplňky:		Povrchová úprava	Obj.č.	EUR
	Podložka sprchové tyče pro Croma 100 Showerpipe	chrom	95239000	13,40

Míry na rozměrových náčrtech jsou v mm.
Technická specifikace výrobků a měrné jednotky mohou být změněny.

Crometta S Showerpipe 240 1jet s vanovým termostatem

Vlastnosti

- obsah balení: horní sprcha, ruční sprcha, vanový termostat, sprchová hadice, jezdec, sprchová tyč
- horní sprcha Crometta S 240
- velikost sprchové hlavice horní sprchy: 240 mm
- druh proudu horní sprchy: Rain
- povrch disku vodních paprsků: chrom
- průtok při proudu Rain při tlaku 3 bary: 17 l/min
- druh proudu ruční sprchy: Rain, IntenseRain
- průtok ruční sprchy při 3 barech: 13,3 l/min
- maximální průtokové množství pro Showerpipe při tlaku 3 bary: 20,5 l/min
- minimální průtokový tlak: 1 bar
- minimální provozní tlak: 1 bar
- maximální provozní tlak: 10 barů
- kulový kloub: nastavitelný úhel horní sprchy
- úhel sklonu plynule stavitelný o 45°
- jezdec s výškovým nastavením
- délka sprchového ramena horní sprchy: 350 mm
- termostat Ecostat Comfort
- bezpečnostní pojistka při 40 °C
- předem nastavitelné omezení teplé vody
- výtoky ovládané otočným ovladačem
- vhodné pro průtokové ohřívače vody
- způsob montáže: instalace na stěnu
- rozměr přívodů: DN15
- připojovací závit G ½
- rozteč: 150 ± 12 mm
- trubku lze výškově zkrátit
- s vnitřním zabezpečením proti zpětnému toku
- průměr sprchové tyče: 22 mm
- 3 spotřebiče



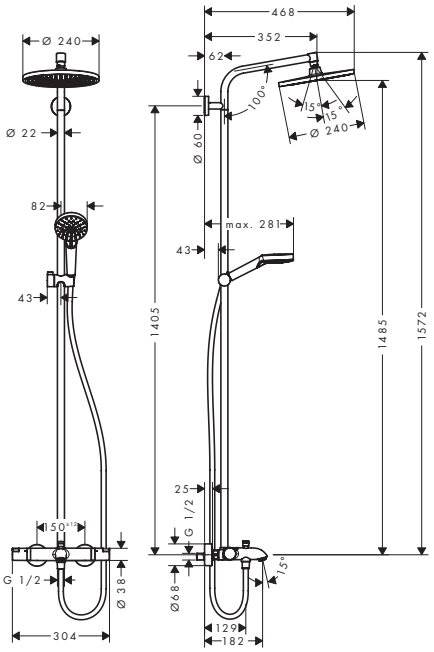

Speciální funkce

Water Flow Control

Techniky

Thermostat | XXL Performance | Quick Clean | Safety Stop 40°C

Druhy proudů

Intense Rain | Rain

Certifikáty/prohlášení

EPD

Povrchová úprava	Obj.č.	EUR
chrom	27320000	778,10

Obsah balení:		Obsaženo v	Obj.č.
	Crometta S Horní sprcha 240 1jet	27320000	26723000
	Isiflex Sprchová hadice 200 cm	27320000	28274000

Volitelné doplňky:		Povrchová úprava	Obj.č.	EUR
	Podložka sprchové tyče pro Croma 100 Showerpipe	chrom	95239000	13,40

Míry na rozměrových náčrtech jsou v mm.
Technická specifikace výrobků a měrné jednotky mohou být změněny.

Crometta S Showerpipe 240 1jet s pákovou baterií

Vlastnosti

- obsah balení: horní sprcha, ruční sprcha, páková sprchová baterie, sprchová hadice, jezdec, sprchová tyč
- horní sprcha Crometta S 240
- velikost sprchové hlavice horní sprchy: 240 mm
- druh proudu horní sprchy: Rain
- povrch disku vodních paprsků: chrom
- průtok při proudu Rain při tlaku 3 bary: 15 l/min
- druh proudu ruční sprchy: Rain, IntenseRain
- průtok ruční sprchy při 3 barech: 13 l/min
- maximální průtokové množství pro Showerpipe při tlaku 3 bary: 15 l/min
- minimální průtokový tlak: 1,8 bar
- minimální provozní tlak: 1,8 bar
- maximální provozní tlak: 10 barů
- kulový kloub: nastavitelný úhel horní sprchy
- úhel sklonu plynule stavitelný o 45°
- trubku lze výškově zkrátit
- průměr sprchové tyče: 22 mm
- držák ruční sprchy s výškovým nastavením
- délka sprchového ramena horní sprchy: 350 mm
- vhodné pro průtokové ohřívače vody s výkonem 18 kW
- způsob montáže: instalace na stěnu
- rozměr přívodů: DN15
- připojovací závit G ½
- rozteč: 150 ± 12 mm
- keramická kartuše
- omezení teploty není nastavitelné
- předem nastavitelné omezení teplé vody
- 2 spotřebiče



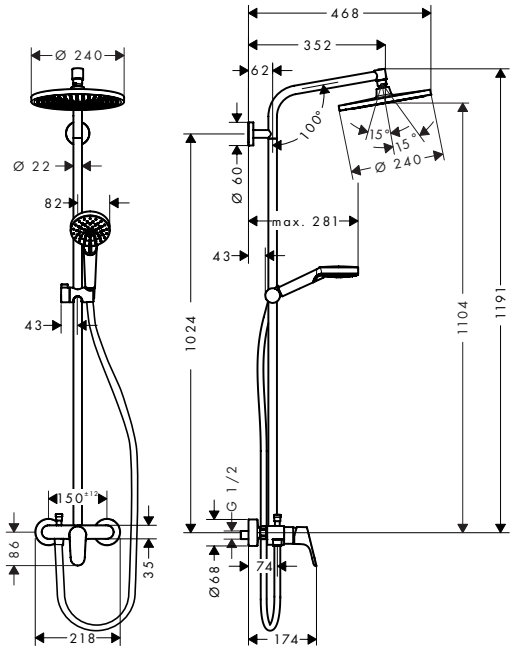

Techniky



Druhy proudů



Certifikáty/prohlášení

EPD

Povrchová úprava	Obj.č.	EUR
chrom	27269000	518,70

Obsah balení:	Obsaženo v	Obj.č.
Crometta S Horní sprcha 240 1jet	27269000	26723000
Isiflex Sprchová hadice 160 cm	27269000	28276000

Volitelné doplňky:	Povrchová úprava	Obj.č.	EUR
Podložka sprchové tyče pro Croma 100 Showerpipe	chrom	95239000	13,40

Míry na rozměrových náčrtech jsou v mm.
Technická specifikace výrobků a měrné jednotky mohou být změněny.

Crometta S Showerpipe 240 1jet EcoSmart Reno

Vlastnosti

- obsah balení: horní sprcha, ruční sprcha, sprchová tyč, jezdec, sprchová hadice
- horní sprcha Crometta S 240
- velikost sprchové hlavice horní sprchy: 240 mm
- druh proudu horní sprchy: Rain
- povrch disku vodních paprsků: chrom
- průtok při proudu Rain při tlaku 3 bary: 9 l/min
- druh proudu ruční sprchy: Rain, IntenseRain
- průtok ruční sprchy při 3 barech: 8,3 l/min
- maximální průtokové množství pro Showerpipe při tlaku 3 bary: 9 l/min
- minimální průtokový tlak: 1 bar
- minimální provozní tlak: 1 bar
- maximální provozní tlak: 10 barů
- kulový kloub: nastavitelný úhel horní sprchy
- úhel sklonu plynule stavitelný o 45°
- způsob montáže: instalace na stěnu
- trubku lze výškově zkrátit
- průměr sprchové tyče: 22 mm
- držák ruční sprchy s výškovým nastavením
- délka ramena sprchy: 350 mm
- přívod vody: sprchová hadice Isiflex 80 cm
- rozměr přívodů: DN15
- připojovací závit G ½
- vhodné pro průtokový ohřívač



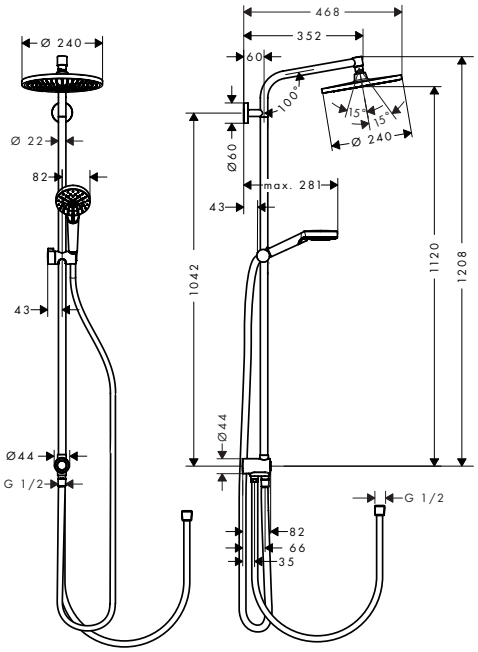

Speciální funkce

EcoSmart

Techniky

XXL Performance

Quick Clean

Druhy proudů

Intense Rain

Rain

Certifikáty/prohlášení

EPD

Povrchová úprava	Obj.č.	EUR
chrom	27270000	460,90

Obsah balení:		Obsaženo v	Obj.č.
	Crometta S Horní sprcha 240 1jet EcoSmart	27270000	26724000
	Crometta Ruční sprcha Vario EcoSmart	27270000	26332400
	Isiflex Sprchová hadice 160 cm	27270000	28276000

Volitelné doplňky:		Povrchová úprava	Obj.č.	EUR
	Podložka sprchové tyče pro Croma 100 Showerpipe	chrom	95239000	13,40

Míry na rozměrových náčrtech jsou v mm.
Technická specifikace výrobků a měrné jednotky mohou být změněny.

Crometta E Sprchové systémy Showerpipe 1jet s termostatem

Vlastnosti všech variant

- obsah balení: horní sprcha, ruční sprcha, sprchový termostat, sprchová hadice, jezdec, sprchová tyč
- horní sprcha Crometta E 240
- velikost sprchové hlavice horní sprchy: 240 x 240 mm
- druh proudu horní sprchy: Rain
- povrch disku vodních paprsků: chrom
- druh proudu ruční sprchy: Rain, IntenseRain
- maximální provozní tlak: 10 barů
- kulový kloub: nastavitelný úhel horní sprchy
- úhel sklonu plynule stavitelný o 45°
- jezdec s výškovým nastavením
- délka sprchového ramena horní sprchy: 350 mm
- termostat Ecostat 1001 CL
- bezpečnostní pojistka při 40 °C
- předem nastavitelné omezení teplé vody
- výtoky ovládané otočným ovladačem
- vhodné pro průtokové ohřívače vody
- způsob montáže: instalace na stěnu
- rozměr přívodů: DN15
- připojovací závit G ½
- rozteč: 150 ± 12 mm
- trubku lze výškově zkrátit
- s vnitřním zabezpečením proti zpětnému toku
- průměr sprchové tyče: 22 mm
- 2 spotřebiče



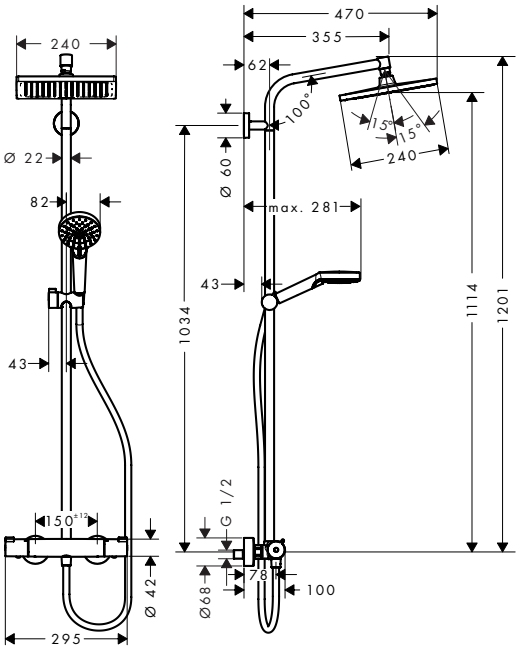

Speciální funkce

EcoSmart, Water Flow Control

Techniky

Thermostat, XXL Performance, Quick Clean, Safety Stop

Druhy proudů

Intense Rain, Rain

Certifikáty/prohlášení

EPD

Přehled dalších variant

Velikost sprchové hlavice	Počet proudů	Druhy proudu	Funkční od (l/min)	Max. průtok při tlaku 3 bary (l/min)	Minimální tlak průtoku (bar)	Povrchová úprava	Obj.č.	EUR
240	1	Rain	4,8	6,7	1	chrom	27281000	561,90
240	1	Rain		15	1,2	chrom	27271000	561,90

Obsah balení:		Obsaženo v	Obj.č.
	Crometta E Horní sprcha 240 1jet EcoSmart	27281000	26727000
	Crometta E Horní sprcha 240 1jet	27271000	26726000
	Crometta Ruční sprcha Vario EcoSmart	27281000	26332400
	Isiflex Sprchová hadice 160 cm	27281000 27271000	28276000

Volitelné doplňky:		Povrchová úprava	Obj.č.	EUR
	Podložka sprchové tyče pro Croma 100 Showerpipe	chrom	95239000	13,40

Míry na rozměrových náčrtech jsou v mm.
Technická specifikace výrobků a měrné jednotky mohou být změněny.

Crometta E Showerpipe 240 1jet s vanovým termostatem

Vlastnosti

- obsah balení: horní sprcha, ruční sprcha, vanový termostat, sprchová hadice, jezdec, sprchová tyč
- horní sprcha Crometta E 240
- velikost sprchové hlavice horní sprchy: 240 x 240 mm
- druh proudu horní sprchy: Rain
- povrch disku vodních paprsků: chrom
- průtok při proudu Rain při tlaku 3 bary: 17 l/min
- průtok u vanového výtoku: 20 l/min
- druh proudu ruční sprchy: Rain, IntenseRain
- průtok ruční sprchy při 3 barech: 13,5 l/min
- maximální průtokové množství pro Showerpipe při tlaku 3 bary: 19,5 l/min
- minimální průtokový tlak: 1 bar
- minimální provozní tlak: 1 bar
- maximální provozní tlak: 10 barů
- kulový kloub: nastavitelný úhel horní sprchy
- úhel sklonu plynule stavitelný o 45°
- jezdec s výškovým nastavením
- délka sprchového ramena horní sprchy: 350 mm
- termostat Ecostat Comfort
- bezpečnostní pojistka při 40 °C
- předem nastavitelné omezení teplé vody
- výtoky ovládané otočným ovladačem
- vhodné pro průtokové ohřívače vody
- způsob montáže: instalace na stěnu
- rozměr přívodů: DN15
- připojovací závit G ½
- rozteč: 150 ± 12 mm
- trubku lze výškově zkrátit
- s vnitřním zabezpečením proti zpětnému toku
- průměr sprchové tyče: 22 mm
- 3 spotřebiče



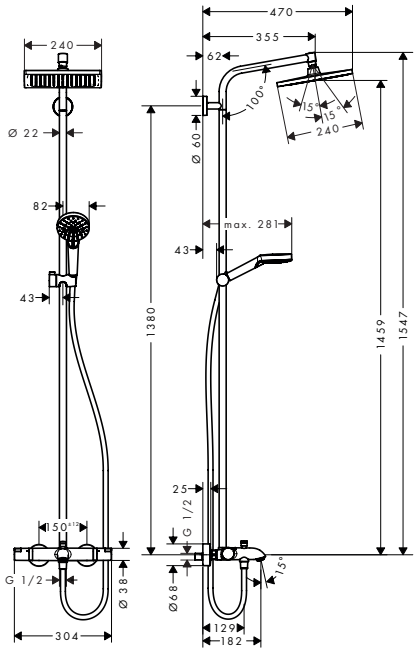

Techniky



Druhy proudů



Certifikáty/prohlášení

EPD

Povrchová úprava	Obj.č.	EUR
chrom	27298000	778,10

Obsah balení:		Obsaženo v	Obj.č.
	Crometta E Horní sprcha 240 1jet	27298000	26726000
	Isiflex Sprchová hadice 200 cm	27298000	28274000

Volitelné doplňky:		Povrchová úprava	Obj.č.	EUR
	Podložka sprchové tyče pro Croma 100 Showerpipe	chrom	95239000	13,40

Míry na rozměrových náčrtech jsou v mm.
Technická specifikace výrobků a měrné jednotky mohou být změněny.

Crometta E Showerpipe 240 1jet s pákovou baterií

Vlastnosti

- obsah balení: horní sprcha, ruční sprcha, páková sprchová baterie, sprchová hadice, jezdec, sprchová tyč
- horní sprcha Crometta E 240
- velikost sprchové hlavice horní sprchy: 240 x 240 mm
- druh proudu horní sprchy: Rain
- povrch disku vodních paprsků: chrom
- průtok při proudu Rain při tlaku 3 bary: 15 l/min
- druh proudu ruční sprchy: Rain, IntenseRain
- průtok ruční sprchy při 3 barech: 13 l/min
- maximální průtokové množství pro Showerpipe při tlaku 3 bary: 15 l/min
- minimální průtokový tlak: 1,8 bar
- minimální provozní tlak: 1,8 bar
- maximální provozní tlak: 10 barů
- kulový kloub: nastavitelný úhel horní sprchy
- úhel sklonu plynule stavitelný o 45°
- trubku lze výškově zkrátit
- průměr sprchové tyče: 22 mm
- držák ruční sprchy s výškovým nastavením
- délka sprchového ramena horní sprchy: 350 mm
- vhodné pro průtokové ohřívače vody s výkonem 18 kW
- způsob montáže: instalace na stěnu
- rozměr přívodů: DN15
- připojovací závit G ½
- rozteč: 150 ± 12 mm
- keramická kartuše
- omezení teploty není nastavitelné
- předem nastavitelné omezení teplé vody
- 2 spotřebiče



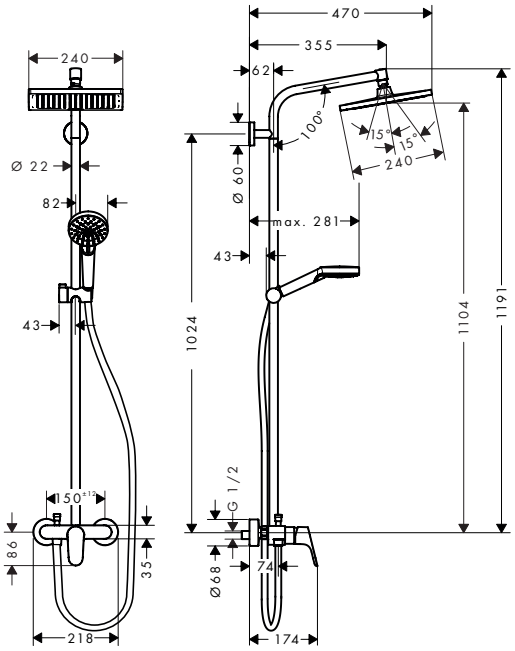

Techniky

XXL Performance

Quick Clean

Druhy proudů

Intense Rain

Rain

Certifikáty/prohlášení

EPD

Povrchová úprava	Obj.č.	EUR
chrom	27284000	518,70

Obsah balení:		Obsaženo v	Obj.č.
	Crometta E Horní sprcha 240 1jet	27284000	26726000
	Isiflex Sprchová hadice 160 cm	27284000	28276000

Volitelné doplňky:		Povrchová úprava	Obj.č.	EUR
	Podložka sprchové tyče pro Croma 100 Showerpipe	chrom	95239000	13,40

Míry na rozměrových náčrtech jsou v mm.
Technická specifikace výrobků a měrné jednotky mohou být změněny.

Crometta E Showerpipe 240 1jet EcoSmart Reno

Vlastnosti

- obsah balení: horní sprcha, ruční sprcha, sprchová tyč, jezdec, sprchová hadice
- horní sprcha Crometta E 240
- velikost sprchové hlavice horní sprchy: 240 x 240 mm
- druh proudu horní sprchy: Rain
- povrch disku vodních paprsků: chrom
- průtok při proudu Rain při tlaku 3 bary: 9 l/min
- druh proudu ruční sprchy: Rain, IntenseRain
- maximální průtokové množství pro Showerpipe při tlaku 3 bary: 9 l/min
- minimální průtokový tlak: 1 bar
- minimální provozní tlak: 1 bar
- maximální provozní tlak: 10 barů
- kulový kloub: nastavitelný úhel horní sprchy
- úhel sklonu plynule stavitelný o 45°
- způsob montáže: instalace na stěnu
- trubku lze výškově zkrátit
- průměr sprchové tyče: 22 mm
- držák ruční sprchy s výškovým nastavením
- délka ramena sprchy: 350 mm
- přívod vody: sprchová hadice Isiflex 80 cm
- rozměr přívodů: DN15
- připojovací závit G ½
- vhodné pro průtokový ohřívač



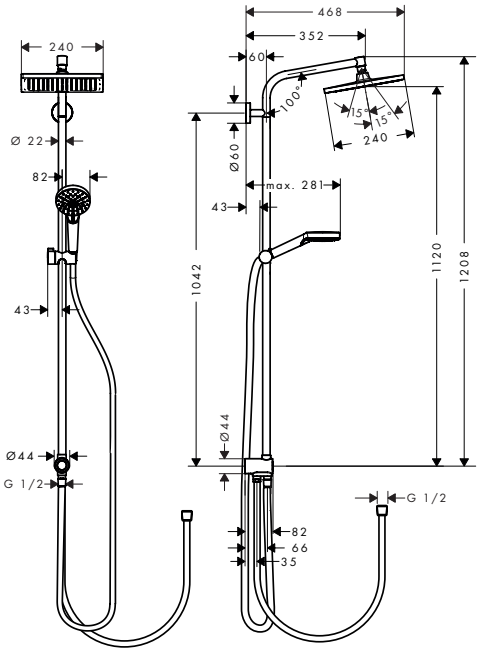

Speciální funkce

EcoSmart

Techniky

XXL Performance

Quick Clean

Druhy proudů

Intense Rain

Rain

Certifikáty/prohlášení

EPD

Povrchová úprava	Obj.č.	EUR
chrom	27289000	460,90

Obsah balení:		Obsaženo v	Obj.č.
	Crometta E Horní sprcha 240 1jet EcoSmart	27289000	26727000
	Crometta Ruční sprcha Vario EcoSmart	27289000	26332400
	Isiflex Sprchová hadice 160 cm	27289000	28276000

Volitelné doplňky:		Povrchová úprava	Obj.č.	EUR
	Podložka sprchové tyče pro Croma 100 Showerpipe	chrom	95239000	13,40

Míry na rozměrových náčrtech jsou v mm.
Technická specifikace výrobků a měrné jednotky mohou být změněny.

Vernis Blend Sprchové systémy Showerpipe 1jet s termostatem

Vlastnosti všech variant

- druh proudu horní sprchy: Rain
- druh proudu ruční sprchy: Rain, IntenseRain
- minimální průtokový tlak: 1 bar
- minimální provozní tlak: 1 bar
- maximální provozní tlak: 10 barů
- kulový kloub: nastavitelný úhel horní sprchy
- výškově nastavitelný jezdec s aretací jezdce tlačítkem
- délka sprchového ramena horní sprchy: 426 mm
- termostat Vernis
- bezpečnostní pojistka při 40 °C
- předem nastavitelné omezení teplé vody
- výtoky ovládané otočným ovladačem
- vhodné pro průtokové ohřívače vody
- způsob montáže: instalace na stěnu
- rozměr přívodů: DN15
- připojovací závit G ½
- rozteč: 150 ± 12 mm
- s vnitřním zabezpečením proti zpětnému toku
- průměr sprchové tyče: 19 mm
- 2 spotřebiče

240

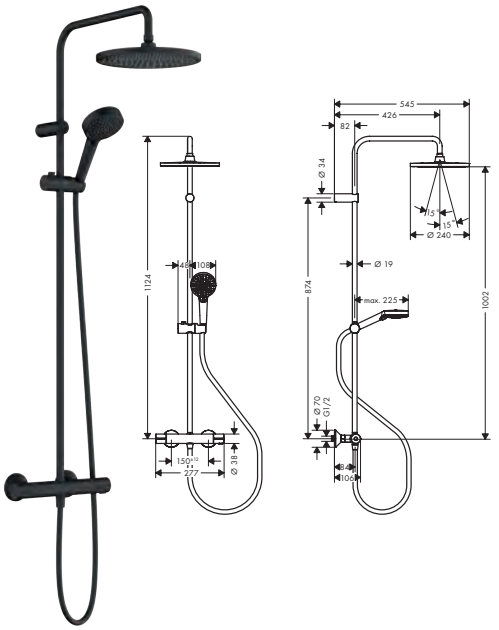

200

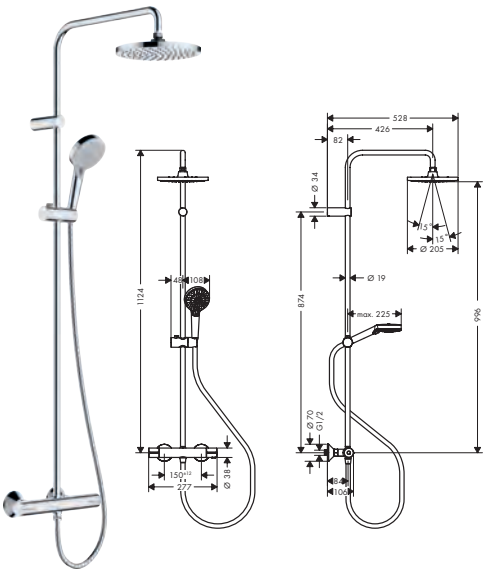

Speciální funkce

Eco Smart+ · EcoSmart · Water Flow Control

Techniky

Thermostat · XXL Performance · Quick Clean · Safety Stop 40 °C

Druhy proudů

Intense Rain · Rain

Certifikáty/prohlášení

EPD

Přehled dalších variant

Velikost sprchové hlavice	Počet proudů	Druhy proudu	Max. průtok při tlaku 3 bary (l/min)	Minimální tlak průtoku (bar)	Povrchová úprava	Obj.č.	EUR
240	1	Rain	6,9	1	matná černá	26428670	702,90
240	1	Rain	15,8	1	matná černá	26426670	702,90
200	1	Rain	5,7	1	chrom	26318000	470,70
200	1	Rain	6,8	1	chrom	26089000	470,70
					matná černá	26089670	658,80
200	1	Rain	15,2	1	chrom	26276000	470,70
					matná černá	26276670	658,80

Obsah balení:		Obsaženo v	Obj.č.
	Crometta S Horní sprcha 240 1jet EcoSmart	26428670	26724670
	Crometta S Horní sprcha 240 1jet	26426670	26723670
	Vernis Blend Horní sprcha 200 1jet EcoSmart+	26318000	26093000
	Vernis Blend Horní sprcha 200 1jet EcoSmart	26089XXX	26277XXX
	Vernis Blend Horní sprcha 200 1jet	26276XXX	26271XXX
	Vernis Blend Ruční sprcha 100 Vario EcoSmart	26428670 26089XXX	26340XXX
	Vernis Blend Ruční sprcha 100 Vario EcoSmart+	26318000	26090000

Míry na rozměrových náčrtech jsou v mm.
Technická specifikace výrobků a měrné jednotky mohou být změněny.

Vernis Blend Sprchové systémy Showerpipe 1jet s termostatem

Obsah balení:		Obsaženo v	Obj.č.
	Isiflex Sprchová hadice 160 cm	26428670 26426670 26089670	28276670
	Metaflex Sprchová hadice 160 cm	26318000 26089000 26276000	28266000

Vernis Blend Sprchové systémy Showerpipe 1jet s vanovým termostatem

Vlastnosti všech variant

- obsah balení: horní sprcha, ruční sprcha, vanový termostat, sprchová hadice, sprchová tyč, jezdec
- druh proudu horní sprchy: Rain
- průtok u vanového výtoku: 20 l/min
- druh proudu ruční sprchy: Rain, IntenseRain
- maximální průtokové množství pro Showerpipe při tlaku 3 bary: 20 l/min
- minimální průtokový tlak: 1 bar
- minimální provozní tlak: 1 bar
- maximální provozní tlak: 10 barů
- kulový kloub: nastavitelný úhel horní sprchy
- výškově nastavitelný jezdec s aretací jezdce tlačítkem
- délka sprchového ramena horní sprchy: 426 mm
- termostat Vernis
- bezpečnostní pojistka při 40 °C
- předem nastavitelné omezení teplé vody
- výtoky ovládané otočným ovladačem
- vhodné pro průtokové ohřívače vody
- způsob montáže: instalace na stěnu
- rozměr přívodů: DN15
- připojovací závit G ½
- rozteč: 150 ± 12 mm
- s vnitřním zabezpečením proti zpětnému toku
- průměr sprchové tyče: 19 mm
- 3 spotřebiče

240

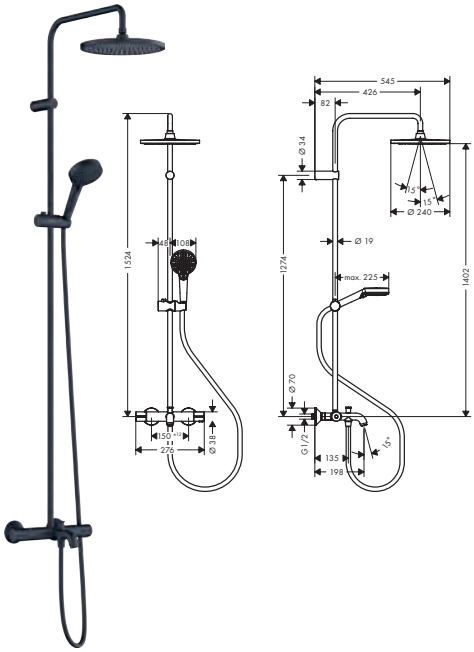

200

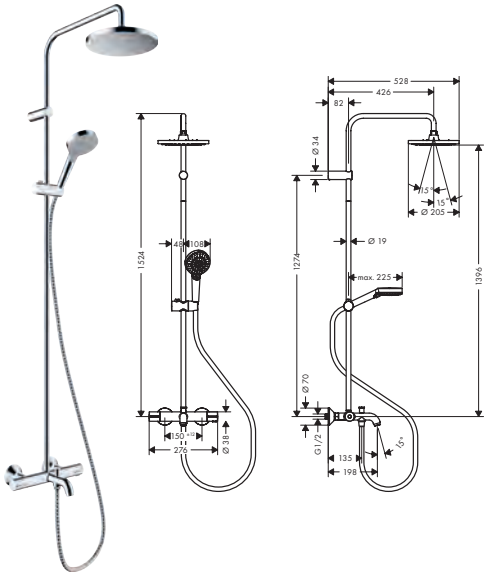

Speciální funkce



Techniky

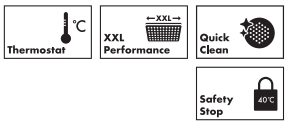

Druhy proudů



Certifikáty/prohlášení

EPD

Přehled dalších variant

Velikost sprchové hlavice	Počet proudů	Druhy proudu	Minimální tlak průtoku (bar)	průtok ruční sprchou při tlaku 3 bary (l/min)	průtok horní sprchy při tlaku 3 bary (l/min)	průtok vanového výtoku při tlaku 3 bary (l/min)	Termostat	Povrchová úprava	Obj.č.	EUR
240	1	Rain	1	15,2	18,2	20	Vernis	matná černá	26899670	972,80
200	1	Rain	1	6,9	9	20	Vernis	chrom	26079000	611,20
200	1	Rain	1	15,2	12,4	20	Vernis	chrom	26274000	611,20

Obsah balení:		Obsaženo v	Obj.č.
	Crometta S Horní sprcha 240 1jet	26899670	26723670
	Vernis Blend Horní sprcha 200 1jet	26079000 26274000	26271000

Další informace o tomto produktu naleznete na další stránce.

Míry na rozměrových náčrtech jsou v mm.
Technická specifikace výrobků a měrné jednotky mohou být změněny.

Showerpipe a sprchové panely

Vernis Blend Sprchové systémy Showerpipe 1jet s vanovým termostatem

Obsah balení:		Obsaženo v	Obj.č.
	Isiflex Sprchová hadice 160 cm	26899670	28276670
	Metaflex Sprchová hadice 160 cm	26079000 26274000	28266000
	Unica Sprchová tyč Crometta 65 cm se sprchovou hadicí	26079000	27615000

Vernis Blend Sprchové systémy Showerpipe Reno 1jet

Vlastnosti všech variant

- obsah balení: horní sprcha, ruční sprcha, sprchová hadice, jezdec
- horní sprcha Vernis Blend 200 1jet
- velikost sprchové hlavice horní sprchy: 205 mm
- druh proudu horní sprchy: Rain
- druh proudu ruční sprchy: Rain, IntenseRain
- maximální provozní tlak: 10 barů
- kulový kloub: nastavitelný úhel horní sprchy
- způsob montáže: instalace na stěnu
- průměr sprchové tyče: 19 mm
- výškově nastavitelný jezdec s aretací jezdce tlačítkem
- délka ramena sprchy: 400 mm
- přívod vody: sprchová hadice Metaflex 80 cm a 160 cm
- rozměr přívodů: DN15
- připojovací závit G ½
- vhodné pro průtokový ohřívač



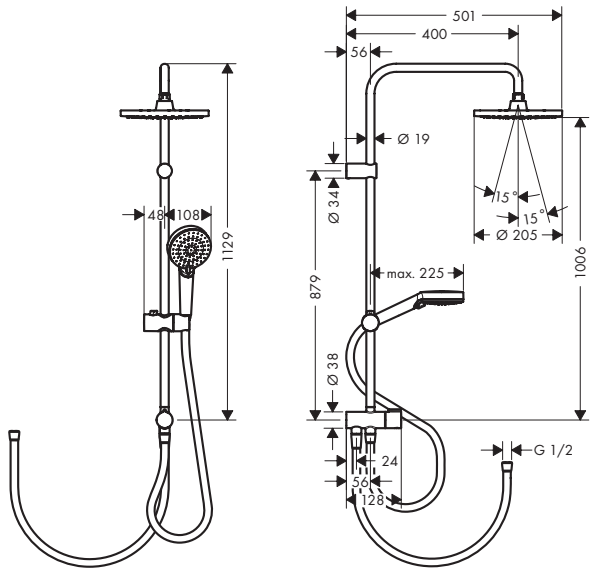

Speciální funkce

EcoSmart

Techniky

XXL Performance

Quick Clean

Druhy proudů

Intense Rain

Rain

Přehled dalších variant

Velikost sprchové hlavice	Počet proudů	Druhy proudu	Funkční od (l/min)	Max. průtok při tlaku 3 bary (l/min)	Minimální tlak průtoku (bar)	Povrchová úprava	Obj.č.	EUR
200	1	Rain	5,7	6,8	0,8	chrom	26099000	385,10
						matná černá	26099670	539,00
200	1	Rain	6,8	15,2	1	chrom	26272000	385,10
						matná černá	26272670	539,00

Obsah balení:		Obsaženo v	Obj.č.
	Vernis Blend Horní sprcha 200 1jet EcoSmart	26099XXX	26277XXX
	Vernis Blend Horní sprcha 200 1jet	26272XXX	26271XXX
	Vernis Blend Ruční sprcha 100 Vario EcoSmart	26099XXX	26340XXX
	Metaflex Sprchová hadice 160 cm	26099000 26272000	28266000
	Isiflex Sprchová hadice 160 cm	26099670 26272670	28276670

Míry na rozměrových náčrtech jsou v mm.
Technická specifikace výrobků a měrné jednotky mohou být změněny.

Vernis Shape Sprchové systémy Showerpipe 1jet s termostatem

Vlastnosti všech variant

- druh proudu horní sprchy: Rain
- druh proudu ruční sprchy: Rain, IntenseRain
- maximální provozní tlak: 10 barů
- kulový kloub: nastavitelný úhel horní sprchy
- výškově nastavitelný jezdec s aretací jezdce tlačítkem
- délka sprchového ramena horní sprchy: 426 mm
- termostat Vernis
- bezpečnostní pojistka při 40 °C
- předem nastavitelné omezení teplé vody
- výtoky ovládané otočným ovladačem
- vhodné pro průtokové ohřívače vody
- způsob montáže: instalace na stěnu
- rozměr přívodů: DN15
- připojovací závit G ½
- rozteč: 150 ± 12 mm
- s vnitřním zabezpečením proti zpětnému toku
- průměr sprchové tyče: 19 mm
- 2 spotřebiče

240/240

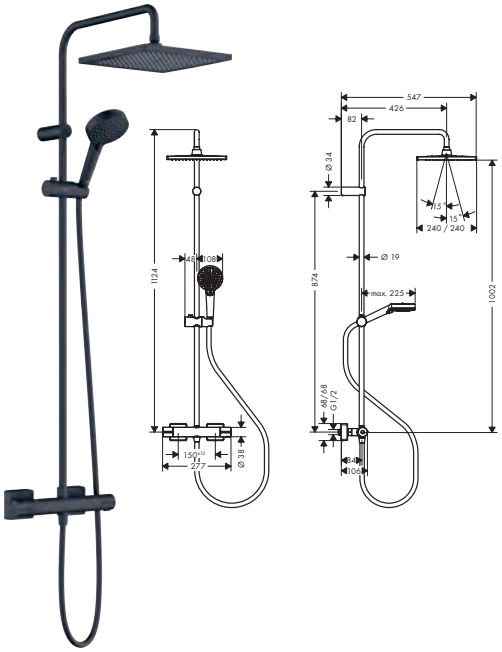

230/170

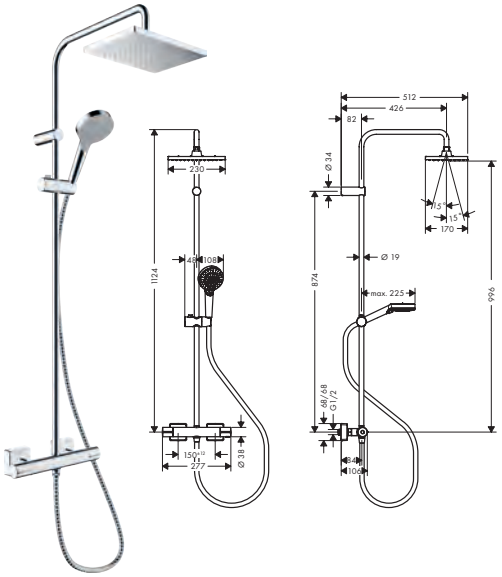

Speciální funkce

Eco Smart+ · EcoSmart

Techniky

XXL Performance · Quick Clean

Druhy proudů

Intense Rain · Rain

Certifikáty/prohlášení

EPD

Přehled dalších variant

	Velikost sprchové hlavice	Počet proudů	Druhy proudu	Funkční od (l/min)	Max. průtok při tlaku 3 bary (l/min)	Minimální tlak průtoku (bar)	Povrchová úprava	Obj.č.	EUR
	240/240	1	Rain	4,9	6,9	1	matná černá	26429670	702,90
	240/240	1	Rain	8,5	15,8	1,3	matná černá	26427670	702,90
	230/170	1	Rain	3,8	5,7	1	chrom	26319000	470,70
	230	1	Rain	5,7	6,8	1	chrom	26097000	470,70
							matná černá	26097670	658,80
	230/170	1	Rain	6,8	15,2	1	chrom	26286000	470,70
							matná černá	26286670	658,80

Obsah balení:		Obsaženo v	Obj.č.
	Crometta E Horní sprcha 240 1jet	26429670 26427670	26726670
	Vernis Shape Horní sprcha 230 1jet EcoSmart+	26319000	26094000
	Vernis Shape Horní sprcha 230 1jet EcoSmart	26097XXX	26283XXX
	Vernis Shape Horní sprcha 230 1jet	26286XXX	26281XXX
	Vernis Blend Ruční sprcha 100 Vario EcoSmart	26429670 26097XXX	26340XXX
	Vernis Blend Ruční sprcha 100 Vario EcoSmart+	26319000	26090000

Další informace o tomto produktu naleznete na další stránce.

Míry na rozměrových náčrtech jsou v mm.
Technická specifikace výrobků a měrné jednotky mohou být změněny.

Vernis Shape Sprchové systémy Showerpipe 1jet s termostatem

Obsah balení:		Obsaženo v	Obj.č.
	Isiflex Sprchová hadice 160 cm	26429670 26427670 26097670	28276670
	Metaflex Sprchová hadice 160 cm	26319000 26097000 26286000	28266000

Vernis Shape Sprchové systémy Showerpipe 1jet s vanovým termostatem

Vlastnosti všech variant

- obsah balení: horní sprcha, ruční sprcha, vanový termostat, sprchová hadice, jezdec, sprchová tyč
- druh proudu horní sprchy: Rain
- druh proudu ruční sprchy: Rain, IntenseRain
- maximální průtokové množství pro Showerpipe při tlaku 3 bary: 20 l/min
- minimální průtokový tlak: 1 bar
- minimální provozní tlak: 1 bar
- maximální provozní tlak: 10 barů
- kulový kloub: nastavitelný úhel horní sprchy
- výškově nastavitelný jezdec s aretací jezdce tlačítkem
- délka sprchového ramena horní sprchy: 426 mm
- termostat Vernis
- bezpečnostní pojistka při 40 °C
- předem nastavitelné omezení teplé vody
- výtoky ovládané otočným ovladačem
- vhodné pro průtokové ohřívače vody
- způsob montáže: instalace na stěnu
- rozměr přívodů: DN15
- připojovací závit G ½
- rozteč: 150 ± 12 mm
- s vnitřním zabezpečením proti zpětnému toku
- průměr sprchové tyče: 19 mm
- 3 spotřebiče

240/240

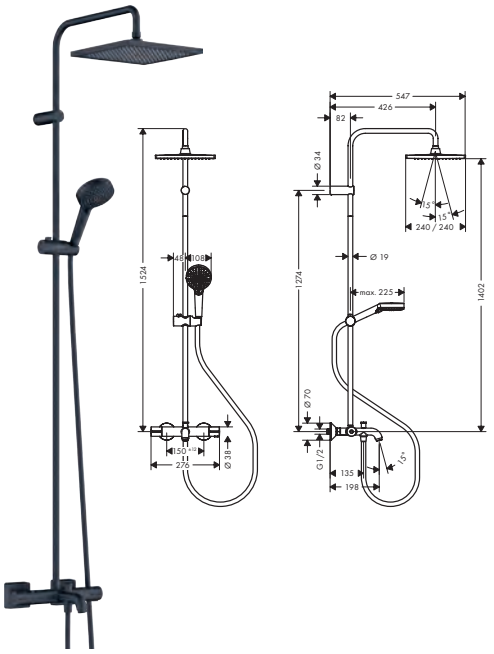

230/170

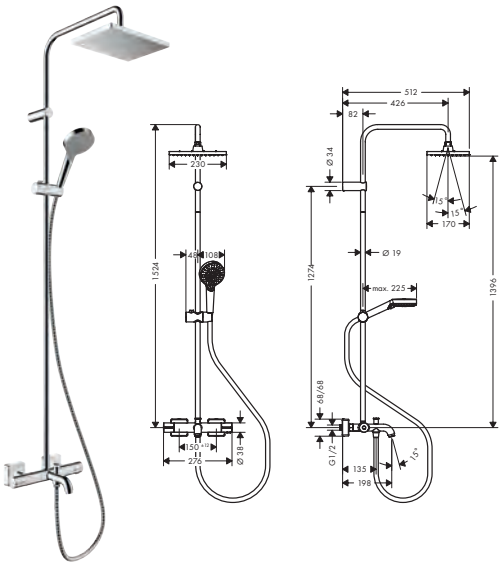

Speciální funkce

EcoSmart

Techniky

XXL Performance

Quick Clean

Druhy proudů

Intense Rain

Rain

Certifikáty/prohlášení

EPD

Přehled dalších variant

Velikost sprchové hlavice	Počet proudů	Druhy proudu	Minimální tlak průtoku (bar)	průtok ruční sprchou při tlaku 3 bary (l/min)	průtok horní sprchy při tlaku 3 bary (l/min)	průtok vanového výtoku při tlaku 3 bary (l/min)	Termostat	Povrchová úprava	Obj.č.	EUR
240/240	1	Rain	1	15,2	18,2	20	Vernis	matná černá	26900670	972,80
230/170	1	Rain	1	6,9	9	20	Vernis	chrom	26098000	611,20
230/170	1	Rain	1	15,2	12,4	20	Vernis	chrom	26284000	611,20

Obsah balení:		Obsaženo v	Obj.č.
	Crometta E Horní sprcha 240 1jet	26900670	26726670
	Vernis Shape Horní sprcha 230 1jet	26098000 26284000	26281000
	Isiflex Sprchová hadice 160 cm	26900670	28276670

Míry na rozměrových náčrtech jsou v mm.
Technická specifikace výrobků a měrné jednotky mohou být změněny.

Vernis Shape Sprchové systémy Showerpipe 1jet s vanovým termostatem

Obsah balení:		Obsaženo v	Obj.č.
	Metaflex Sprchová hadice 160 cm	26098000 26284000	28266000
	Unica Sprchová tyč Crometta 65 cm se sprchovou hadicí	26098000 26284000	27615000

Vernis Shape Sprchové systémy Showerpipe Reno 1jet

Vlastnosti všech variant

- obsah balení: horní sprcha, ruční sprcha, sprchová hadice, jezdec
- horní sprcha Vernis Shape 230 1jet
- velikost sprchové hlavice horní sprchy: 230 x 170 mm
- druh proudu horní sprchy: Rain
- druh proudu ruční sprchy: Rain, IntenseRain
- maximální provozní tlak: 10 barů
- kulový kloub: nastavitelný úhel horní sprchy
- způsob montáže: instalace na stěnu
- průměr sprchové tyče: 19 mm
- výškově nastavitelný jezdec s aretací jezdce tlačítkem
- délka ramena sprchy: 400 mm
- přívod vody: sprchová hadice Metaflex 80 cm a 160 cm
- rozměr přívodů: DN15
- připojovací závit G ½
- vhodné pro průtokový ohřívač



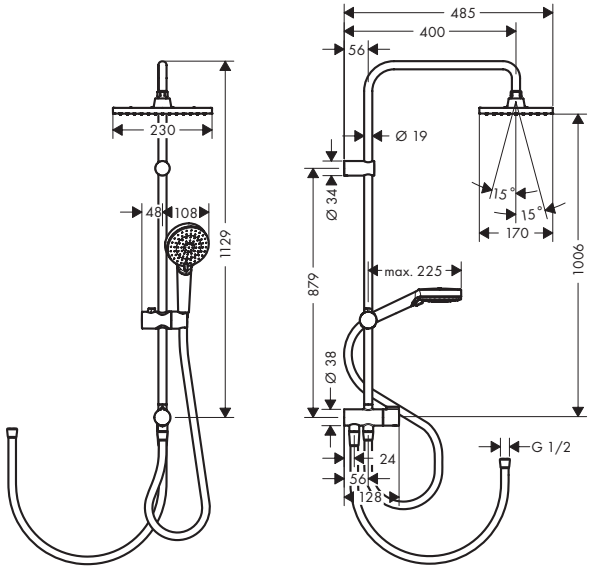

Speciální funkce

EcoSmart

Techniky

XXL Performance

Quick Clean

Druhy proudů

Intense Rain

Rain

Přehled dalších variant

Velikost sprchové hlavice	Počet proudů	Druhy proudu	Funkční od (l/min)	Max. průtok při tlaku 3 bary (l/min)	Minimální tlak průtoku (bar)	Povrchová úprava	Obj.č.	EUR
230/170	1	Rain	5,7	6,8	0,8	chrom	26289000	385,10
						matná černá	26289670	539,00
230/170	1	Rain	6,8	15,2	1	chrom	26282000	385,10
						matná černá	26282670	539,00

Obsah balení:		Obsaženo v	Obj.č.
	Vernis Shape Horní sprcha 230 1jet EcoSmart	26289XXX	26283XXX
	Vernis Shape Horní sprcha 230 1jet	26282XXX	26281XXX
	Vernis Blend Ruční sprcha 100 Vario EcoSmart	26289XXX	26340XXX
	Metaflex Sprchová hadice 160 cm	26289000 26282000	28266000
	Isiflex Sprchová hadice 160 cm	26289670 26282670	28276670

Míry na rozměrových náčrtech jsou v mm.
Technická specifikace výrobků a měrné jednotky mohou být změněny.

Raindance Sprchový panel Lift 180 2jet na stěnu

Vlastnosti

- obsah balení: sprchový panel, horní sprcha, tyčová ruční sprcha, sprchová hadice, držák sprchy
- horní sprcha Raindance S 180 Air
- velikost sprchové hlavice: 180 mm
- druhy proudů ruční sprchy: RainAir, široký přívalový proud
- průtok při proudu RainFlow při tlaku 3 bary: 17 l/min
- druh proudu ruční sprchy: RainAir
- maximální průtok při 3 barech: 22 l/min
- délka ramena sprchy: 420 mm
- nastavitelná výška: 200 mm
- minimální průtokový tlak: 2,2 bar
- ochrana před opařením při 40°
- předem nastavitelné omezení teplé vody
- izolované vedení vody
- rozteč: 150 ± 12 mm
- připojovací závit: G ½
- způsob montáže: instalace na stěnu
- vhodné pro průtokové ohřívače vody
- minimální provozní tlak: 2,2 bar
- maximální provozní tlak: 10 barů
- průtok proudu RainAir při tlaku 3 bary: 14 l/min



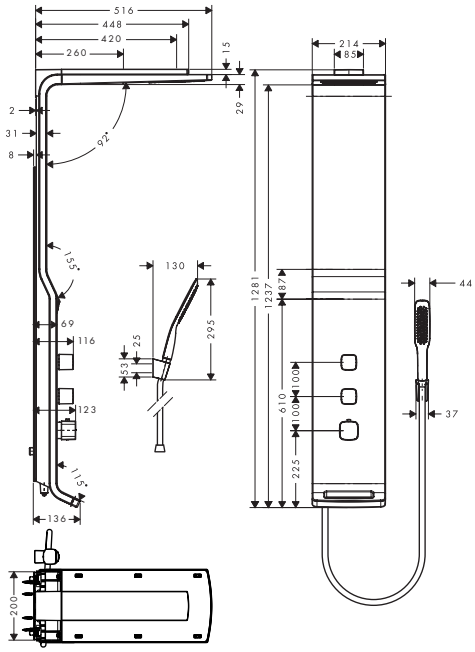

Techniky

AirPower · XXL Performance · Quick Clean

Druhy proudů

RainAir · RainFlow

Certifikáty/prohlášení

Montáž zdarma

Povrchová úprava	Obj.č.	EUR
bílá/chrom	27008400	3.363,50

Obsah balení:		Obsaženo v	Obj.č.
	Isiflex Sprchová hadice 160 cm	27008XXX	28276000
	Sprchový držák Porter S	27008XXX	28331000

Volitelné doplňky:		Obj.č.	EUR
	Raindance Sada pro montáž do rohu pro sprchový panel Raindance Lift 180 2jet s instalací na stěnu	27999000	279,60

Míry na rozměrových náčrtech jsou v mm.
Technická specifikace výrobků a měrné jednotky mohou být změněny.



Sprchové žlaby

Žlaby

	RainDrain Flex		RainDrain Match	RainDrain Match Plus	RainDrain Rock
					
Povrchová úprava					
Délka (mm)	700 - 1600	700 - 1600	600 - 1200	800 - 1200	600 - 1200
Instalace ke stěně	–	■	■	–	–
Dryphon	■	■	■	■	■
Nastavitelná výška rámu	–	–	■	■	–
Nastavitelná délka krytky	■	■	–	–	■
Obklad možno umístit na zadní stranu	–	–	■ / –	null	null
Cena v €	**334,80 - 584,40**	**334,80 - 584,40**	**203,60 - 449,20**	**301,40 - 513,90**	**150,60 - 216,30**
od strany	303	304	305	307	308

■ k dispozici v závislosti na modelu
– není k dispozici

	RainDrain Original	RainDrain Minimalistic
		
Povrchová úprava	●	
Délka (mm)	600 - 1200	700 - 1200
Instalace ke stěně	–	■
Dryphon	■	■
Nastavitelná výška rámu	–	–
Nastavitelná délka krytky	–	–
Obklad možno umístit na zadní stranu	–	–
Cena v €	**345,20 - 443,90**	**372,70 - 454,80**
od strany	310	311

Žlaby

	RainDrain Allround	RainDrain Compact			
					
Povrchová úprava	●	●	●		
Délka (mm)	700 - 1200	600 - 1200	600 - 1200	600 - 1200	600 - 1200
Pro běžnou instalaci	■	■	–	■	–
Pro plochou instalaci	■	–	■	–	■
Dryphon	–	–	–	–	–
Snadno čistitelný sifon	■	■	■	■	■
Nastavitelná výška rámu	–	–	–	–	–
Nastavitelná délka krytky	–	–	–	–	–
Obklad možno umístit na zadní stranu	–	–	–	–	–
K pokrytí obklady	–	–	–	■	■
Cena v €	**361,60 - 460,20**	**401,10 - 519,40**	**394,60 - 512,80**	**434,00 - 552,30**	**420,80 - 539,10**
od strany	312	313	313	314	315

■ k dispozici v závislosti na modelu
– není k dispozici

RainDrain Go



Povrchová úprava	● ●
Délka (mm)	500 - 1200
Pro běžnou instalaci	■
Pro plochou instalaci	■
Dryphon	–
Snadno čistitelný sifon	■
Nastavitelná výška rámu	–
Nastavitelná délka krytky	–
Obklad možno umístit na zadní stranu	■
K pokrytí obklady	–
Cena v €	**303,50 - 477,10**
od strany	316

	RainDrain Spot		RainDrain Spot Plus		RainDrain Brilliance
					
Povrchová úprava	●	●	●	●	● ●
Délka (mm)	150	150	150	150	100/150
Obklad možno umístit na zadní stranu	–	■	–	■	■
Dryphon	–	–	–	–	–
Snadno čistitelný sifon	■	■	■	■	■
Nastavitelná výška rámu	–	–	■	■	■
Cena v €	**129,00**	**129,00**	**150,20**	**150,20**	**317,80 - 460,20**
od strany	317	317	318	319	319

■ k dispozici v závislosti na modelu
– není k dispozici

RainDrain Point





Povrchová úprava	●	●●
Délka (mm)	100/150	100/150
Obklad možno umístit na zadní stranu	–	■
Dryphon	–	–
Snadno čistitelný sifon	■	■
Nastavitelná výška rámu	–	–
Cena v €	**105,30 - 114,10**	**109,60 - 165,70**
od strany	320	320

Techniky

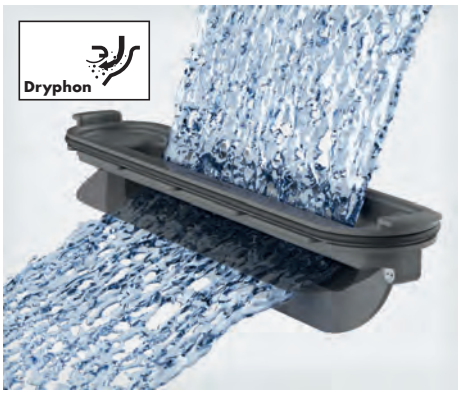

Dryphon

Systém Dryphon se otevírá a zavírá pomocí pružné membrány. Tato membrána umožňuje v případě potřeby průtok vody s vysokou odtokovou kapacitou (60 l/min) a současně blokuje zápach z kanalizace, pokud neprotéká delší dobu voda.



Easy clean siphon

Moderní sifonový pachový uzávěr s vysokou odtokovou kapacitou lze za účelem čištění vyjmout i po jeho instalaci do podlahy. Případné zbytky nečistot nebo vlasů lze snadno odstranit pod tekoucí vodou.

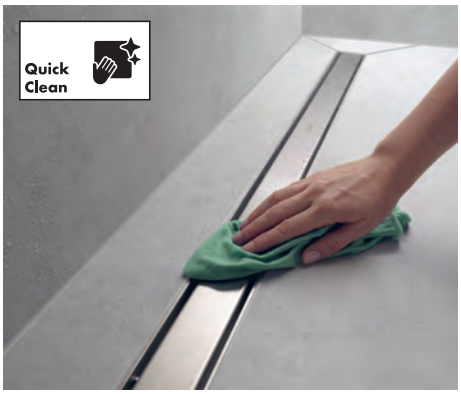

Easy to clean surface

Struktura povrchu tohoto výrobku zajišťuje, aby jej bylo možné bez velké námahy čistit vlhkým hadříkem. Není tedy nutné věnovat se tolik čištění a užít si příjemně delší dobu v koupelně.



High drainage capacity

Sprchování s velkou horní sprchou představuje náročné výzvy pro odvod vody. Tento výkonný sifon poskytuje vysokou odtokovou kapacitu až 60 l/min, což brání vytopení sprchového koutu nebo koupelny.



QuickClean

Po určité době se v každém sprchovém odtoku nahromadí nečistoty a vlasy. Tento vysoce kvalitní lineární žlab se snadno čistí: jednoduše s použitím dodaného nástroje sejmete víko a okamžitě odstraníte veškeré zbytky.

Instalace



Resizeable cover length

Vylepšete si zážitek ze sprchování pomocí našeho vysoce kvalitního přizpůsobitelného sprchového žlabu. Vyrobeno jako flexibilní řešení, který lze bez námahy upravit na správnou délku přímo na místě, což zajišťuje dokonalé přizpůsobení jakémukoli sprchovému koutu.

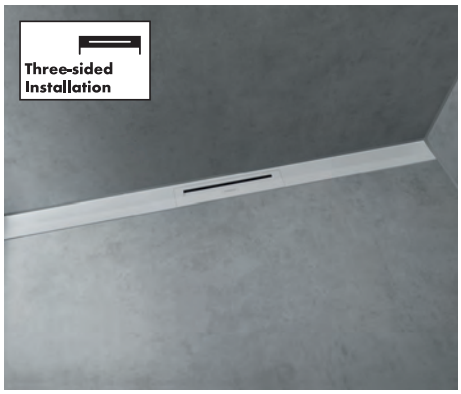

Three-sided installation

Montáž ke stěně a mezi dvě boční stěny. Tento způsob montáže vyžaduje jednostranný spád, je nejjednodušší na instalaci a zároveň nabízí vysokou odtokovou kapacitu.

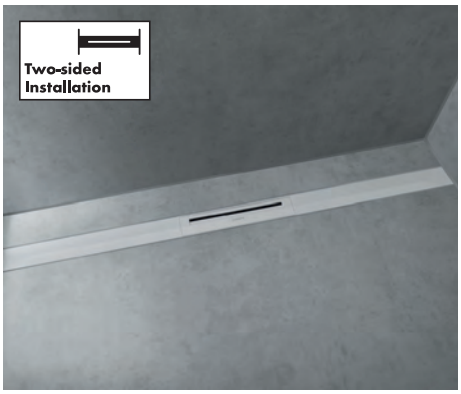

Two-sided installation

Montáž mezi stěny, s dlažbou po obou stranách sprchového žlabu. Tento způsob montáže vyžaduje oboustranný sklon, díky němuž se snadno a pohodlně vytváří spád poskytující vysoký odvodňovací výkon.

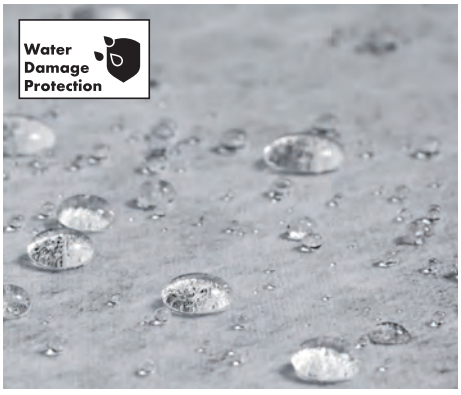

Water damage protection

Zabraňte škodám způsobeným vodou předem namontovanou těsnicí membránou. Je 100% vodotěsná. Zabrání tomu, aby voda ze sprchy pronikala stěnou nebo podlahou a sprchování je pak spolehlivé a bezpečné.



Adjustable frame height

Sprchový žlab je nainstalován do roviny s dlaždicemi. Úroveň roštu lze nastavit do různých výšek pomocí rámu pro výškové nastavení (tloušťka dlaždice 7-18 mm) i po položení dlažby.

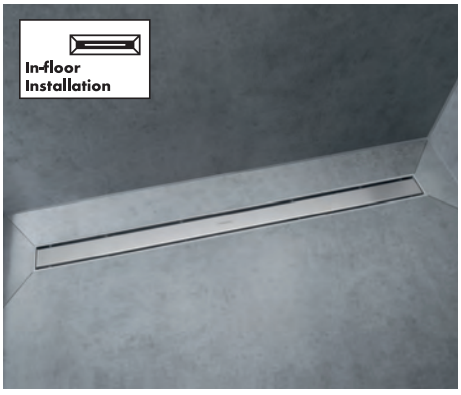

In-floor installation

Tento sprchový žlab je designovou špičkou, lze jej volně umístit do podlahy. Tento způsob montáže do podlahy vyžaduje čtyřstranný spád, který by měl mít pro dokonalé odvodnění délku alespoň 10 cm ze všech stran.

Instalace

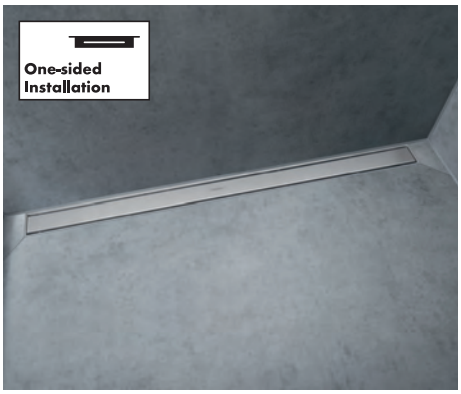

One-sided installation

Montáž ke stěně s dlaždicemi na dalších třech stranách. Tento způsob instalace vyžaduje pro dokonalý odvod vody třístranný spád alespoň 10 cm od levé a pravé stěny.

Povrchová úprava



chrom

-000



kartáčovaná nerezová ocel

-800



kartáčovaný bronz

-140



kartáčovaný černý chrom

-340



leštěný vzhled zlata

-990

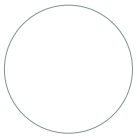

matná bílá

-700



matná černá

-670



černá

-610

RainDrain Flex Vrchní sady sprchových žlabů, zkracovatelné

Vlastnosti všech variant

- obsah balení: designová mřížka s odnímatelným krytem, Dryphon
- způsob montáže: dvoustranná
- lze zkrátit po stranách
- snadno čistitelný povrch
- výškově nastavitelné do 10 mm
- až 60 l/min odtoková kapacita
- oblast použití: novostavba, renovace
- nástroj na demontáž roštu umožňuje snadné vyjmutí vrchní sady
- typ pachového uzávěru: mechanický
- Dryphon představuje sifonový systém bez vody
- minimální montážní výška: 67 mm (uBox pro plochou instalaci), 102 mm (uBox pro standardní instalaci)
- se spádováním
- materiál roštu: nerezová ocel 304 (1.4301)
- vhodné pro primární odvodnění

700 - 1600



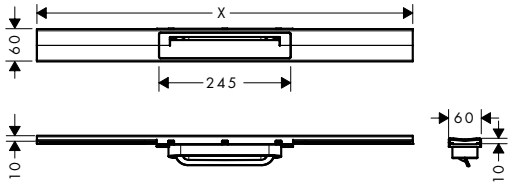

Techniky



Instalace



Přehled dalších variant

Délka (mm)	Povrchová úprava	Obj.č.	EUR
700	kartáčovaná nerezová ocel	56043800	334,80
	matná černá	56043670	468,70
	matná bílá	56043700	468,70
	chrom	56043000	502,20
	kartáčovaný bronz	56043140	502,20
	kartáčovaný černý chrom	56043340	502,20
	leštěný vzhled zlata	56043990	502,20
800	kartáčovaná nerezová ocel	56044800	345,80
	matná černá	56044670	484,00
	matná bílá	56044700	484,00
	chrom	56044000	518,70
	kartáčovaný bronz	56044140	518,70
	kartáčovaný černý chrom	56044340	518,70
	leštěný vzhled zlata	56044990	518,70
900	kartáčovaná nerezová ocel	56045800	356,70
	matná černá	56045670	499,40
	matná bílá	56045700	499,40
	chrom	56045000	535,10
	kartáčovaný bronz	56045140	535,10
	kartáčovaný černý chrom	56045340	535,10
	leštěný vzhled zlata	56045990	535,10
1000	kartáčovaná nerezová ocel	56046800	367,70
	matná černá	56046670	514,80
	matná bílá	56046700	514,80
	chrom	56046000	551,50
	kartáčovaný bronz	56046140	551,50
	kartáčovaný černý chrom	56046340	551,50
	leštěný vzhled zlata	56046990	551,50
1200	kartáčovaná nerezová ocel	56047800	389,60
	matná černá	56047670	545,40
	matná bílá	56047700	545,40
	chrom	56047000	584,40
	kartáčovaný bronz	56047140	584,40
	kartáčovaný černý chrom	56047340	584,40
	leštěný vzhled zlata	56047990	584,40
1600	kartáčovaná nerezová ocel	56261800	433,50

Další informace o tomto produktu naleznete na další stránce.

Míry na rozměrových náčrtech jsou v mm.
Technická specifikace výrobků a měrné jednotky mohou být změněny.

RainDrain Flex Vrchní sady sprchových žlabů, zkracovatelné

K instalaci nutné (vyberte položku):		Obj.č.	EUR
	uBox universal Základní těleso pro standardní instalaci	01001180	192,70
	uBox universal Základní těleso pro sprchové žlaby pro plochou instalaci	01000180	192,70
	uBox universal Základní těleso pro lineární sprchové žlaby pro svislou instalaci	01002180	192,70
Volitelné doplňky:		Obj.č.	EUR
	Podložka protihlukové izolace	94636000	54,90

RainDrain Flex Vrchní sady sprchových žlabů, zkracovatelných, pro instalaci ke stěně

Vlastnosti všech variant

- obsah balení: designová mřížka s odnímatelným krytem, Dryphon, těsnicí membrána
- způsob montáže: upevnění na stěnu
- lze zkrátit po stranách
- snadno čistitelný povrch
- výškově nastavitelné do 10 mm
- až 60 l/min odtoková kapacita
- oblast použití: novostavba, renovace
- nástroj na demontáž roštu umožňuje snadné vyjmutí vrchní sady
- typ pachového uzávěru: mechanický
- Dryphon představuje sifonový systém bez vody
- minimální montážní výška: 67 mm (uBox pro plochou instalaci), 102 mm (uBox pro standardní instalaci)
- se spádováním
- materiál roštu: nerezová ocel 304 (1.4301)
- vhodné pro primární odvodnění

700 - 1600



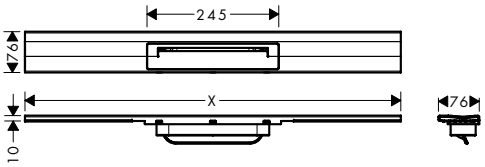

Techniky



Instalace



Přehled dalších variant

Délka (mm)	Povrchová úprava	Obj.č.	EUR
700	kartáčovaná nerezová ocel	56050800	334,80
	matná černá	56050670	468,70
	matná bílá	56050700	468,70
	chrom	56050000	502,20
	kartáčovaný bronz	56050140	502,20
	kartáčovaný černý chrom	56050340	502,20
	leštěný vzhled zlata	56050990	502,20
800	kartáčovaná nerezová ocel	56051800	345,80
	matná černá	56051670	484,00
	matná bílá	56051700	484,00
	chrom	56051000	518,70
	kartáčovaný bronz	56051140	518,70
	kartáčovaný černý chrom	56051340	518,70
	leštěný vzhled zlata	56051990	518,70

Míry na rozměrových náčrtech jsou v mm.
Technická specifikace výrobků a měrné jednotky mohou být změněny.

RainDrain Flex Vrchní sady sprchových žlabů, zkracovatelných, pro instalaci ke stěně

Přehled dalších variant

	Délka (mm)	Povrchová úprava	Obj.č.	EUR
	900	kartáčovaná nerezová ocel	56052800	356,70
		matná černá	56052670	499,40
		matná bílá	56052700	499,40
		chrom	56052000	535,10
		kartáčovaný bronz	56052140	535,10
		kartáčovaný černý chrom	56052340	535,10
		leštěný vzhled zlata	56052990	535,10
	1000	kartáčovaná nerezová ocel	56053800	367,70
		matná černá	56053670	514,80
		matná bílá	56053700	514,80
		chrom	56053000	551,50
		kartáčovaný bronz	56053140	551,50
		kartáčovaný černý chrom	56053340	551,50
		leštěný vzhled zlata	56053990	551,50
	1200	kartáčovaná nerezová ocel	56054800	389,60
		matná černá	56054670	545,40
		matná bílá	56054700	545,40
		chrom	56054000	584,40
		kartáčovaný bronz	56054140	584,40
		kartáčovaný černý chrom	56054340	584,40
		leštěný vzhled zlata	56054990	584,40
	1600	kartáčovaná nerezová ocel	56262800	433,50

K instalaci nutné (vyberte položku):		Obj.č.	EUR
	uBox universal Základní těleso pro standardní instalaci	01001180	192,70
	uBox universal Základní těleso pro sprchové žlaby pro plochou instalaci	01000180	192,70
	uBox universal Základní těleso pro lineární sprchové žlaby pro svislou instalaci	01002180	192,70

Volitelné doplňky:		Obj.č.	EUR
	Podložka protihlukové izolace	94636000	54,90

RainDrain Match Vrchní sady sprchových žlabů s výškově nastavitelným rámem s možností obkladu na zadní straně

Vlastnosti všech variant

- obsah balení: designová mřížka, výškově nastavitelný rám, instalační příruba na stěnu, Dryphon
- způsob montáže: upevnění na stěnu, volně v podlaze
- snadno čistitelný povrch
- snadné přizpůsobení tloušťce dlaždice výškově nastavitelným rámem (7-18 mm)
- tloušťka dlažby: až 18 mm
- vhodné pro jakýkoli typ dlažby
- až 60 l/min odtoková kapacita
- oblast použití: novostavba, renovace
- nástroj na demontáž roštu umožňuje snadné vyjmutí vrchní sady
- typ pachového uzávěru: mechanický
- Dryphon představuje sifonový systém bez vody
- minimální montážní výška: 84 mm (uBox pro plochou instalaci), 102 mm (uBox pro standardní instalaci)
- nástěnná montáž možná
- hloubka obkladu: 12 mm
- materiál roštu: nerezová ocel 304 (1.4301)
- vhodné pro primární i sekundární odvodnění
- šířka rámu: 62 mm

600 - 1200



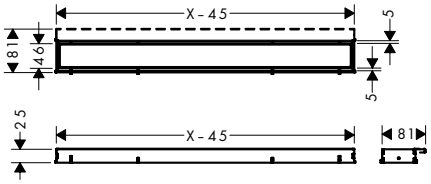

Techniky



Instalace



Přehled dalších variant

	Délka (mm)	Povrchová úprava	Obj.č.	EUR
	600	kartáčovaná nerezová ocel	56036800	203,60
		matná černá	56036670	285,00
		matná bílá	56036700	285,00
	700	kartáčovaná nerezová ocel	56037800	214,50
		matná černá	56037670	300,30
		matná bílá	56037700	300,30
	800	kartáčovaná nerezová ocel	56038800	225,50
		matná černá	56038670	315,60
		matná bílá	56038700	315,60
		chrom	56038000	383,20
	900	kartáčovaná nerezová ocel	56040800	236,40
		matná černá	56040670	331,00
		matná bílá	56040700	331,00
		černá	56040610	449,20
	1000	kartáčovaná nerezová ocel	56041800	247,40
		matná černá	56041670	346,30
		matná bílá	56041700	346,30
	1200	kartáčovaná nerezová ocel	56042800	269,30
		matná černá	56042670	377,00
		matná bílá	56042700	377,00

K instalaci nutné (vyberte položku):		Pro	Obj.č.	EUR
	uBox universal Úplná sada pro standardní instalaci - 600 pro vrchní sady sprchových žlabů	56036XXX	56022180	449,20
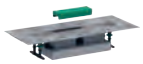	uBox universal Úplná sada pro plochou instalaci - 600 pro vrchní sady sprchových žlabů	56036XXX	56016180	449,20
	uBox universal Úplná sada pro standardní instalaci - 700 pro vrchní sady sprchových žlabů	56037XXX	56023180	451,60
	uBox universal Úplná sada pro plochou instalaci - 700 pro vrchní sady sprchových žlabů	56037XXX	56017180	451,60
	uBox universal Úplná sada pro standardní instalaci - 800 pro vrchní sady sprchových žlabů	56038XXX	56024180	456,40
	uBox universal Úplná sada pro plochou instalaci - 800 pro vrchní sady sprchových žlabů	56038XXX	56018180	456,40

Míry na rozměrových náčrtech jsou v mm.
Technická specifikace výrobků a měrné jednotky mohou být změněny.

RainDrain Match Vrchní sady sprchových žlabů s výškově nastavitelným rámem s možností obkladu na zadní straně

K instalaci nutné (vyberte položku):	Pro	Obj.č.	EUR
 uBox universal Úplná sada pro standardní instalaci - 900 pro vrchní sady sprchových žlabů	56040XXX	56025180	463,60
 uBox universal Úplná sada pro plochou instalaci - 900 pro vrchní sady sprchových žlabů	56040XXX	56019180	463,60
 uBox universal Úplná sada pro standardní instalaci - 1000 pro vrchní sady sprchových žlabů	56041XXX	56026180	473,30
 uBox universal Úplná sada pro plochou instalaci - 1000 pro vrchní sady sprchových žlabů	56041XXX	56020180	473,30
 uBox universal Úplná sada pro standardní instalaci - 1200 pro vrchní sady sprchových žlabů	56042XXX	56027180	490,20
 uBox universal Úplná sada pro plochou instalaci - 1200 pro vrchní sady sprchových žlabů	56042XXX	56021180	490,20

Volitelné doplňky:	Obj.č.	EUR
 Podložka protihlukové izolace	94636000	54,90

RainDrain Match Plus Vrchní sady sprchových žlabů s výškově nastavitelným rámem

Vlastnosti všech variant

- obsah balení: designová mřížka, výškově nastavitelný rám, Dryphon
- způsob montáže: volně v podlaze
- snadno čistitelný povrch
- snadné přizpůsobení tloušťce dlaždice výškově nastavitelným rámem (7-18 mm)
- tloušťka dlažby: až 18 mm
- vhodné pro jakýkoli typ dlažby
- až 60 l/min odtoková kapacita
- oblast použití: novostavba, renovace
- nástroj na demontáž roštu umožňuje snadné vyjmutí vrchní sady
- typ pachového uzávěru: mechanický
- Dryphon představuje sifonový systém bez vody
- minimální montážní výška: 84 mm (uBox pro plochou instalaci), 102 mm (uBox pro standardní instalaci)
- materiál roštu: nerezová ocel 304 (1.4301)
- vhodné pro primární i sekundární odvodnění
- šířka rámu: 62 mm

800 - 1200



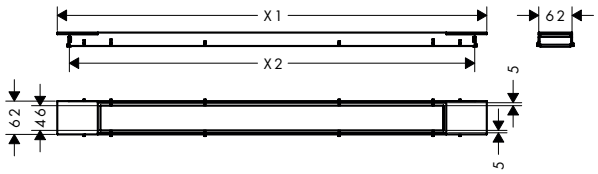

Techniky



Instalace



Přehled dalších variant

X1 konstrukční délka (mm)	X2 délka rámu (mm)	Povrchová úprava	Obj.č.	EUR
800	755	matná černá	56215670	421,90
		matná bílá	56215700	421,90
		kartáčovaná nerezová ocel	56215800	301,40
900	855	matná černá	56216670	444,90
		matná bílá	56216700	444,90
		kartáčovaná nerezová ocel	56216800	317,80
1000	955	matná černá	56217670	467,90
		matná bílá	56217700	467,90
		kartáčovaná nerezová ocel	56217800	334,30
1200	1155	matná černá	56218670	513,90
		matná bílá	56218700	513,90
		kartáčovaná nerezová ocel	56218800	367,10

Další informace o tomto produktu naleznete na další stránce.

Míry na rozměrových náčrtech jsou v mm.
Technická specifikace výrobků a měrné jednotky mohou být změněny.

RainDrain Match Plus Vrchní sady sprchových žlabů s výškově nastavitelným rámem

K instalaci nutné (vyberte položku):		Pro	Obj.č.	EUR
	uBox universal Úplná sada pro standardní instalaci - 800 pro vrchní sady sprchových žlabů	56215XXX	56024180	456,40
	uBox universal Úplná sada pro plochou instalaci - 800 pro vrchní sady sprchových žlabů	56215XXX	56018180	456,40
	uBox universal Úplná sada pro standardní instalaci - 900 pro vrchní sady sprchových žlabů	56216XXX	56025180	463,60
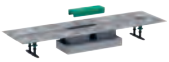	uBox universal Úplná sada pro plochou instalaci - 900 pro vrchní sady sprchových žlabů	56216XXX	56019180	463,60
	uBox universal Úplná sada pro standardní instalaci - 1000 pro vrchní sady sprchových žlabů	56217XXX	56026180	473,30
	uBox universal Úplná sada pro plochou instalaci - 1000 pro vrchní sady sprchových žlabů	56217XXX	56020180	473,30
	uBox universal Úplná sada pro standardní instalaci - 1200 pro vrchní sady sprchových žlabů	56218XXX	56027180	490,20
	uBox universal Úplná sada pro plochou instalaci - 1200 pro vrchní sady sprchových žlabů	56218XXX	56021180	490,20

Volitelné doplňky:		Obj.č.	EUR
	Podložka protihlukové izolace	94636000	54,90

RainDrain Rock Vrchní sady sprchového žlabu, zkracovatelného na míru s možností obkladu

Vlastnosti všech variant

- obsah balení: rošt s možností obkladu, nástroj na demontáž roštu, Dryphon
- způsob montáže: volně v podlaze, dvoustranná
- lze zkrátit po stranách
- bezrámové provedení
- výškově nastavitelný rošt
- tloušťka dlažby: až 40 mm
- vhodné pro všechny typy a tloušťky dlaždic
- až 60 l/min odtoková kapacita
- oblast použití: novostavba, renovace
- nástroj na demontáž roštu umožňuje snadné vyjmutí vrchní sady
- snadné čištění
- typ pachového uzávěru: mechanický
- Dryphon představuje sifonový systém bez vody
- minimální montážní výška: 77 mm (uBox pro plochou instalaci), 95 mm (standardní instalace)
- 50 mm přesah na obou stranách, který lze zkrátit
- materiál roštu: nerezová ocel 304 (1.4301)
- vhodné pro primární odvodnění

600

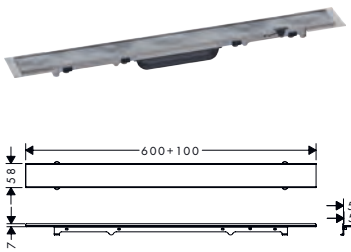

700

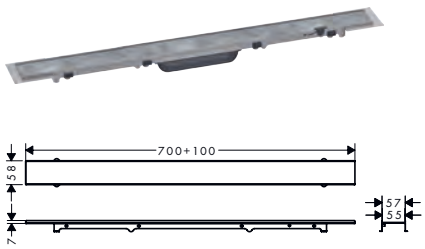

800

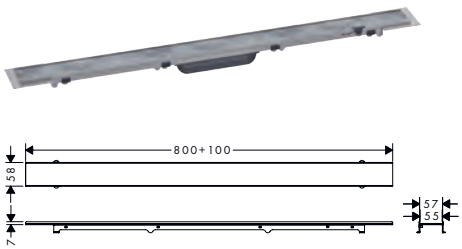

Techniky

Dryphon

Instalace

In-floor Installation | Resizable Cover Length | Two-sided Installation

Přehled dalších variant

	Délka (mm)	Obj.č.	EUR
	600	56029000	150,60
	700	56030000	161,60
	800	56031000	172,50

Míry na rozměrových náčrtech jsou v mm.
Technická specifikace výrobků a měrné jednotky mohou být změněny.

RainDrain Rock Vrchní sady sprchového žlabu, zkracovatelného na míru s možností obkladu

K instalaci nutné (vyberte položku):	Pro	Obj.č.	EUR
 uBox universal Úplná sada pro standardní instalaci - 600 pro vrchní sady sprchových žlabů	56029XXX	56022180	449,20
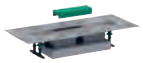 uBox universal Úplná sada pro plochou instalaci - 600 pro vrchní sady sprchových žlabů	56029XXX	56016180	449,20
 uBox universal Úplná sada pro standardní instalaci - 700 pro vrchní sady sprchových žlabů	56030XXX	56023180	451,60
 uBox universal Úplná sada pro plochou instalaci - 700 pro vrchní sady sprchových žlabů	56030XXX	56017180	451,60
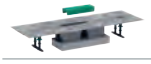 uBox universal Úplná sada pro standardní instalaci - 800 pro vrchní sady sprchových žlabů	56031XXX	56024180	456,40
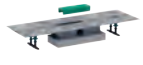 uBox universal Úplná sada pro plochou instalaci - 800 pro vrchní sady sprchových žlabů	56031XXX	56018180	456,40

Volitelné doplňky:	Obj.č.	EUR
 Podložka protihlukové izolace	94636000	54,90

RainDrain Rock Vrchní sady sprchového žlabu, zkracovatelného na míru s možností obkladu

Vlastnosti všech variant

- obsah balení: rošt s možností obkladu, nástroj na demontáž roštu, Dryphon
- způsob montáže: volně v podlaze, dvoustranná
- lze zkrátit po stranách
- bezrámové provedení
- výškově nastavitelný rošt
- tloušťka dlažby: až 40 mm
- vhodné pro všechny typy a tloušťky dlaždic
- až 60 l/min odtoková kapacita
- oblast použití: novostavba, renovace
- nástroj na demontáž roštu umožňuje snadné vyjmutí vrchní sady
- snadné čištění
- typ pachového uzávěru: mechanický
- Dryphon představuje sifonový systém bez vody
- minimální montážní výška: 77 mm (uBox pro plochou instalaci), 95 mm (standardní instalace)
- 50 mm přesah na obou stranách, který lze zkrátit
- materiál roštu: nerezová ocel 304 (1.4301)
- vhodné pro primární odvodnění

900

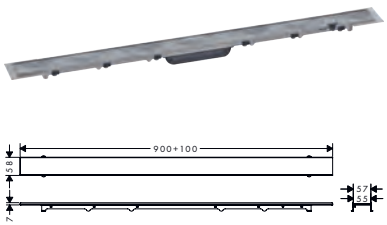

1000

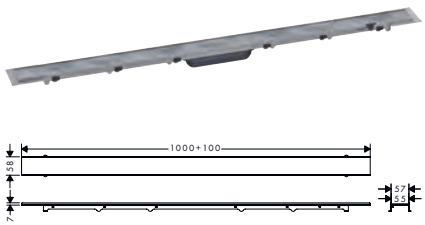

1200

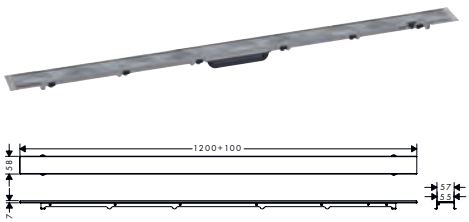

Techniky

Dryphon

Instalace

In-floor Installation | Resizable Cover Length | Two-sided Installation

Přehled dalších variant

Délka (mm)	Obj.č.	EUR
900	56032000	183,50
1000	56033000	194,40
1200	56034000	216,30

Další informace o tomto produktu naleznete na další stránce.

Míry na rozměrových náčrtech jsou v mm.
Technická specifikace výrobků a měrné jednotky mohou být změněny.

RainDrain Rock Vrchní sady sprchového žlabu, zkracovatelného na míru s možností obkladu

K instalaci nutné (vyberte položku):		Pro	Obj.č.	EUR
	uBox universal Úplná sada pro standardní instalaci - 900 pro vrchní sady sprchových žlabů	56032XXX	56025180	463,60
	uBox universal Úplná sada pro plochou instalaci - 900 pro vrchní sady sprchových žlabů	56032XXX	56019180	463,60
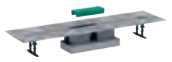	uBox universal Úplná sada pro standardní instalaci - 1000 pro vrchní sady sprchových žlabů	56033XXX	56026180	473,30
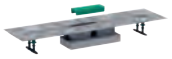	uBox universal Úplná sada pro plochou instalaci - 1000 pro vrchní sady sprchových žlabů	56033XXX	56020180	473,30
	uBox universal Úplná sada pro standardní instalaci - 1200 pro vrchní sady sprchových žlabů	56034XXX	56027180	490,20
	uBox universal Úplná sada pro plochou instalaci - 1200 pro vrchní sady sprchových žlabů	56034XXX	56021180	490,20

Volitelné doplňky:		Obj.č.	EUR
	Podložka protihlukové izolace	94636000	54,90

RainDrain Original Vrchní sady sprchových žlabů

Vlastnosti všech variant

- obsah balení: vrchní sada sprchového žlabu, instalační sada, Dryphon, těsnicí membrána, nástroj na demontáž roštu
- způsob montáže: volně v podlaze
- bezrámové provedení
- snadno čistitelný povrch
- výškově nastavitelné do 10 mm
- tloušťka dlažby: až 18 mm
- až 49 l/min odtoková kapacita
- oblast použití: renovace, novostavba
- nástroj na demontáž roštu umožňuje snadné vyjmutí vrchní sady
- typ pachového uzávěru: mechanický
- Dryphon představuje sifonový systém bez vody
- instalace na potěr
- materiál roštu: nerezová ocel 304 (1.4301)

600 - 1200



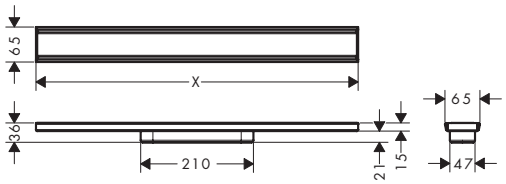

Techniky



Instalace



Přehled dalších variant

	Délka (mm)	Povrchová úprava	Obj.č.	EUR
	600	kartáčovaná nerezová ocel	56196800	345,20
	700	kartáčovaná nerezová ocel	56197800	361,60
	800	kartáčovaná nerezová ocel	56198800	378,10
	900	kartáčovaná nerezová ocel	56199800	394,60
	1000	kartáčovaná nerezová ocel	56200800	410,90
	1200	kartáčovaná nerezová ocel	56201800	443,90

K instalaci nutné (vyberte položku):		Obj.č.	EUR
	uBox universal Základní těleso pro standardní instalaci	01001180	192,70
	uBox universal Základní těleso pro sprchové žlaby pro plochou instalaci	01000180	192,70
	uBox universal Základní těleso pro lineární sprchové žlaby pro svislou instalaci	01002180	192,70

Volitelné doplňky:		Obj.č.	EUR
	Podložka protihlukové izolace	94636000	54,90

Míry na rozměrových náčrtech jsou v mm.
Technická specifikace výrobků a měrné jednotky mohou být změněny.

RainDrain Minimalistic Vrchní sady sprchových žlabů s možností obkladu

Vlastnosti všech variant

- obsah balení: rošt s možností obkladu, Dryphon, těsnicí membrána, nástroj na demontáž roštu
- způsob montáže: upevnění na stěnu
- K pokrytí obklady
- snadno čistitelný povrch
- výškově nastavitelné do 10 mm
- tloušťka dlažby: 11 – 21 mm
- oblast použití: novostavba, renovace
- nástroj na demontáž roštu umožňuje snadné vyjmutí vrchní sady
- snadné čištění
- typ pachového uzávěru: mechanický
- Dryphon představuje sifonový systém bez vody
- minimální montážní výška: 72 mm (uBox pro plochou instalaci), 90 mm (uBox pro standardní instalaci)
- hloubka obkladu: 12 mm
- materiál roštu: nerezová ocel 304 (1.4301)
- vhodné pro primární odvodnění

700 - 1200



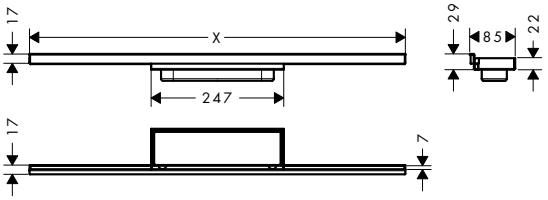

Techniky



Instalace



Přehled dalších variant

	Délka (mm)	Obj.č.	EUR
	700	56219000	372,70
	800	56220000	389,00
	900	56221000	405,50
	1000	56222000	421,90
	1200	56223000	454,80

K instalaci nutné (vyberte položku):		Obj.č.	EUR
	uBox universal Základní těleso pro standardní instalaci	01001180	192,70
	uBox universal Základní těleso pro sprchové žlaby pro plochou instalaci	01000180	192,70
	uBox universal Základní těleso pro lineární sprchové žlaby pro svislou instalaci	01002180	192,70

Volitelné doplňky:		Obj.č.	EUR
	Podložka protihlukové izolace	94636000	54,90

Míry na rozměrových náčrtech jsou v mm.
Technická specifikace výrobků a měrné jednotky mohou být změněny.

RainDrain Allround Úplné sady sprchových žlabů

Vlastnosti všech variant

- obsah balení: vrchní sada sprchového žlabu, instalační sada, předmontovaná těsnící membrána, nástroj na demontáž roštu, Sifony
- materiál roštu: nerezová ocel 304 (1.4301)
- průměr připojení: DN40, DN50
- směr výtoku: vodorovné
- snadno čistitelný povrch
- výškově nastavitelná instalační sada
- kapacita odtoku ploché instalace: až 32 l/min
- kapacita odtoku standardní instalace: až 33 l/min
- oblast použití: novostavba, renovace
- tloušťka dlažby: až 18 mm
- otočné a nastavitelné tělo sifonu
- snadno čistitelný sifon
- nástroj na demontáž roštu umožňuje snadné vyjmutí vrchní sady
- s vyjímatelným sítkem na vlasy
- typ pachového uzávěru: kapalinový
- způsob montáže: volně v podlaze
- výběr ze dvou různých sifonů pro standardní nebo plochou instalaci
- vhodné pro primární odvodnění
- minimální montážní výška: 66 mm (plochá instalace), 95 mm (standardní instalace)

700 - 1200

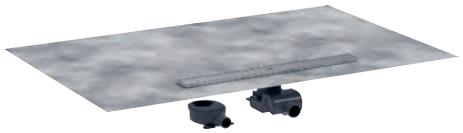

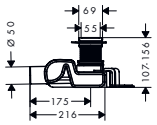

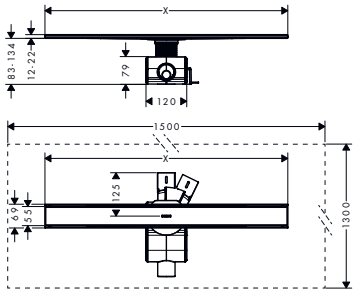

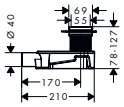

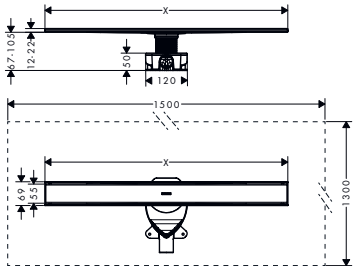

Techniky

Easy Clean Siphon | Quick Clean | Quick Clean

Instalace

In-floor Installation

Přehled dalších variant

	Délka (mm)	Povrchová úprava	Obj.č.	EUR
	700	kartáčovaná nerezová ocel	56186800	361,60
	800	kartáčovaná nerezová ocel	56187800	381,40
	900	kartáčovaná nerezová ocel	56188800	401,10
	1000	kartáčovaná nerezová ocel	56189800	420,80
	1200	kartáčovaná nerezová ocel	56190800	460,20

Volitelné doplňky:		Obj.č.	EUR
	Podložka protihlukové izolace	94636000	54,90

Míry na rozměrových náčrtech jsou v mm.
Technická specifikace výrobků a měrné jednotky mohou být změněny.

RainDrain Compact Úplné sady sprchových žlabů pro standardní instalaci

Vlastnosti všech variant

- obsah balení: vrchní sada sprchového žlabu, instalační sada, sifon, nástroj na demontáž roštu, předmontovaná těsnící membrána
- materiál roštu: nerezová ocel 304 (1.4301)
- druh materiálu instalační sady: nerezová ocel 304 (1.4301)
- výška hladiny pachového uzávěru: 50 mm
- průměr připojení: DN50
- směr výtoku: vodorovné
- snadno čistitelný povrch
- výškově nastavitelná instalační sada
- oblast použití: renovace, novostavba
- tloušťka dlažby: až 18 mm
- odnímatelný vodní uzávěr
- snadno čistitelný sifon
- nástroj na demontáž roštu umožňuje snadné vyjmutí vrchní sady
- typ pachového uzávěru: kapalinový
- materiál sifonu: ABS
- způsob montáže: volně v podlaze
- vhodné pro primární odvodnění
- minimální montážní výška: 63 mm

600 - 1200



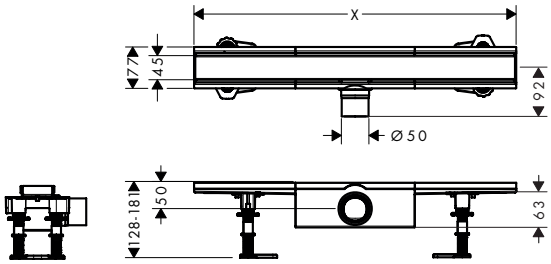

Techniky

Easy Clean Siphon | Quick Clean | Quick Clean

Instalace

In-floor Installation

Přehled dalších variant

	Délka (mm)	Povrchová úprava	Obj.č.	EUR
	600	kartáčovaná nerezová ocel	56174800	401,10
	700	kartáčovaná nerezová ocel	56176800	420,80
	800	kartáčovaná nerezová ocel	56178800	440,60
	900	kartáčovaná nerezová ocel	56180800	460,20
	1000	kartáčovaná nerezová ocel	56182800	480,00
	1200	kartáčovaná nerezová ocel	56184800	519,40

Volitelné doplňky:		Obj.č.	EUR
	Podložka protihlukové izolace	94636000	54,90

RainDrain Compact Kompletní sady sprchových žlabů, pro mělkou instalaci

Vlastnosti všech variant

- obsah balení: vrchní sada sprchového žlabu, instalační sada, sifon, nástroj na demontáž roštu, předmontovaná těsnící membrána
- materiál roštu: nerezová ocel 304 (1.4301)
- druh materiálu instalační sady: nerezová ocel 304 (1.4301)
- výška hladiny pachového uzávěru: 30 mm
- průměr připojení: DN40
- směr výtoku: vodorovné
- snadno čistitelný povrch
- výškově nastavitelná instalační sada
- až 27 l/min odtoková kapacita
- oblast použití: renovace, novostavba
- tloušťka dlažby: až 18 mm
- odnímatelný vodní uzávěr
- snadno čistitelný sifon
- nástroj na demontáž roštu umožňuje snadné vyjmutí vrchní sady
- typ pachového uzávěru: kapalinový
- minimální stavební výška 43 mm
- materiál sifonu: ABS
- způsob montáže: volně v podlaze
- vhodné pro primární odvodnění
- minimální montážní výška: 63 mm

600 - 1200



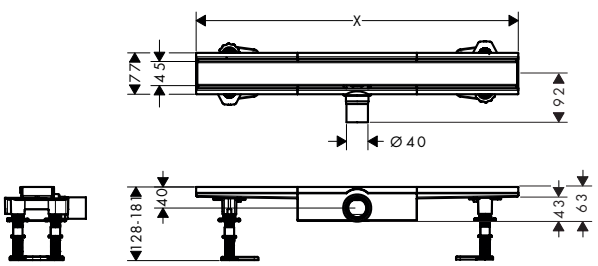

Techniky

Easy Clean Siphon | Quick Clean | Quick Clean

Instalace

In-floor Installation

Další informace o tomto produktu naleznete na další stránce.

RainDrain Compact Kompletní sady sprchových žlabů, pro mělkou instalaci

Přehled dalších variant

Délka (mm)	Povrchová úprava	Obj.č.	EUR
600	kartáčovaná nerezová ocel	56162800	394,60
700	kartáčovaná nerezová ocel	56164800	414,20
800	kartáčovaná nerezová ocel	56166800	434,00
900	kartáčovaná nerezová ocel	56168800	453,70
1000	kartáčovaná nerezová ocel	56170800	473,40
1200	kartáčovaná nerezová ocel	56172800	512,80

Volitelné doplňky:		Obj.č.	EUR
	Podložka protihlukové izolace	94636000	54,90

RainDrain Compact Úpné sady sprchových žlabů, obložitelných dlaždicemi pro standardní montáž

Vlastnosti všech variant

- obsah balení: rošt s možností obkladu, instalační sada, sifon, nástroj na demontáž roštu, předmontovaná těsnící membrána
- materiál roštu: nerezová ocel 304 (1.4301)
- druh materiálu instalační sady: nerezová ocel 304 (1.4301)
- výška hladiny pachového uzávěru: 50 mm
- průměr připojení: DN50
- směr výtoku: vodorovné
- snadno čistitelný povrch
- výškově nastavitelná instalační sada
- až 37 l/min odtoková kapacita
- oblast použití: renovace, novostavba
- tloušťka dlažby: až 18 mm
- odnímatelný vodní uzávěr
- snadno čistitelný sifon
- nástroj na demontáž roštu umožňuje snadné vyjmutí vrchní sady
- typ pachového uzávěru: kapalinový
- materiál sifonu: ABS
- způsob montáže: volně v podlaze
- K pokrytí obklady
- vhodné pro primární odvodnění
- minimální montážní výška: 63 mm

600 - 1200



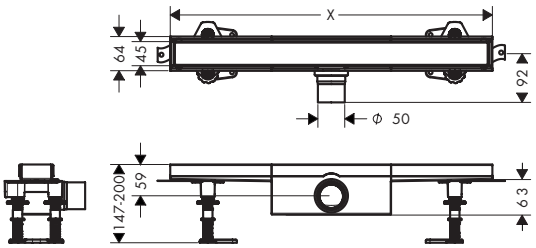

Techniky



Instalace



Přehled dalších variant

Délka (mm)	Obj.č.	EUR
600	56175000	434,00
700	56177000	453,70
800	56179000	473,40
900	56181000	493,10
1000	56183000	512,80
1200	56185000	552,30

Volitelné doplňky:		Obj.č.	EUR
	Podložka protihlukové izolace	94636000	54,90

Míry na rozměrových náčrtech jsou v mm.
Technická specifikace výrobků a měrné jednotky mohou být změněny.

RainDrain Compact Úplné sady sprchových žlabů, obložitelných dlaždicemi, pro mělkou instalaci

Vlastnosti všech variant

- obsah balení: rošt s možností obkladu, instalační sada, sifon, nástroj na demontáž roštu, předmontovaná těsnící membrána
- materiál roštu: nerezová ocel 304 (1.4301)
- druh materiálu instalační sady: nerezová ocel 304 (1.4301)
- výška hladiny pachového uzávěru: 30 mm
- průměr připojení: DN40
- směr výtoku: vodorovné
- snadno čistitelný povrch
- výškově nastavitelná instalační sada
- až 27 l/min odtoková kapacita
- oblast použití: renovace, novostavba
- tloušťka dlažby: až 18 mm
- odnímatelný vodní uzávěr
- snadno čistitelný sifon
- nástroj na demontáž roštu umožňuje snadné vyjmutí vrchní sady
- typ pachového uzávěru: kapalinový
- minimální stavební výška 43 mm
- materiál sifonu: ABS
- způsob montáže: volně v podlaze
- K pokrytí obklady
- hloubka obkladu: 12 mm
- vhodné pro primární odvodnění
- minimální montážní výška: 63 mm

600 - 1200



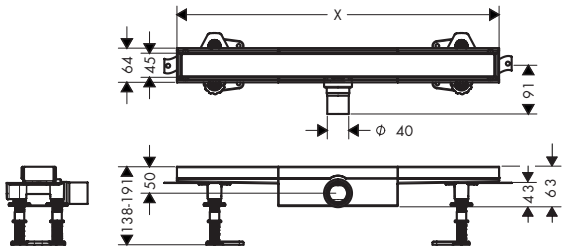

Techniky



Instalace



Přehled dalších variant

	Délka (mm)	Obj.č.	EUR
	600	56163000	420,80
	700	56165000	440,60
	800	56167000	460,20
	900	56169000	480,00
	1000	56171000	499,70
	1200	56173000	539,10

Volitelné doplňky:		Obj.č.	EUR
	Podložka protihlukové izolace	94636000	54,90

Míry na rozměrových náčrtech jsou v mm.
Technická specifikace výrobků a měrné jednotky mohou být změněny.

RainDrain Go Úplné sady sprchových žlabů

Vlastnosti všech variant

- obsah balení: vrchní sada sprchového žlabu, Sifony, instalační sada, předmontovaná těsnící membrána, nástroj na demontáž roštu, lapač vlasů
- materiál roštu: nerezová ocel 304 (1.4301)
- druh materiálu instalační sady: nerezová ocel 304 (1.4301)
- výška hladiny pachového uzávěru: 30 mm, 50 mm
- průměr připojení: DN40, DN50
- směr výtoku: vodorovné
- snadno čistitelný povrch
- výškově nastavitelné do 10 mm
- kapacita odtoku ploché instalace: až 31 l/min
- kapacita odtoku standardní instalace: až 39 l/min
- oblast použití: novostavba, renovace
- tloušťka dlažby: až 11 mm
- otočné a nastavitelné tělo sifonu
- snadno čistitelný sifon
- nástroj na demontáž roštu umožňuje snadné vyjmutí vrchní sady
- rychle nastavitelné upevňovací nožky
- materiál sifonu: ABS
- způsob montáže: volně v podlaze
- s možností obkladu na zadní straně
- hloubka obkladu: 12 mm
- výběr ze dvou různých sifonů pro standardní nebo plochou instalaci
- vhodné pro primární i sekundární odvodnění

500 - 1200



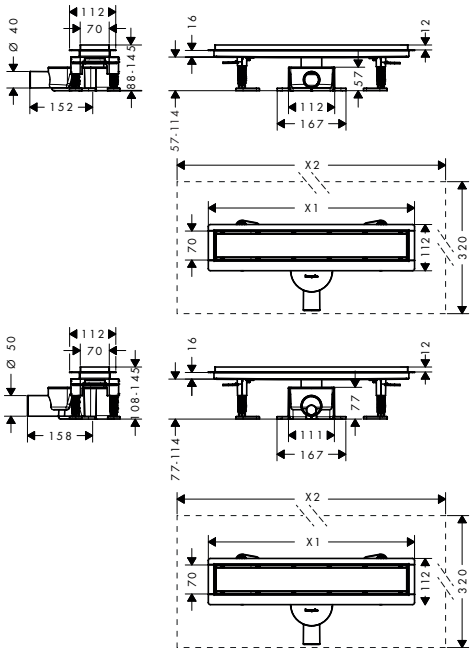

Techniky

Easy Clean Siphon | Quick Clean | Quick Clean

Instalace

In-floor Installation

Přehled dalších variant

Délka (mm)	Povrchová úprava	Obj.č.	EUR
500	matná černá	56270670	424,90
	kartáčovaná nerezová ocel	56270800	303,50
600	matná černá	56271670	432,30
	kartáčovaná nerezová ocel	56271800	308,80
700	matná černá	56272670	439,80
	kartáčovaná nerezová ocel	56272800	314,10
800	matná černá	56273670	447,20
	kartáčovaná nerezová ocel	56273800	319,50
900	matná černá	56274670	454,70
	kartáčovaná nerezová ocel	56274800	324,80
1000	matná černá	56275670	462,10
	kartáčovaná nerezová ocel	56275800	330,10
1200	matná černá	56276670	477,10
	kartáčovaná nerezová ocel	56276800	340,80

Míry na rozměrových náčrtech jsou v mm.
Technická specifikace výrobků a měrné jednotky mohou být změněny.

RainDrain Spot Úplná sada podlahové vpusti, mřížka 150/150

Vlastnosti

- obsah balení: designová mřížka, základní těleso, sifon, předmontovaná těsnící membrána, ochranný kryt potěru
- materiál roštu: nerezová ocel 304 (1.4301)
- výška hladiny pachového uzávěru: 50 mm
- průměr připojení: DN50
- směr výtoku: předmontované vodorovně, lze použít svisle
- snadno čistitelný povrch
- výškově nastavitelné do 10 mm
- až 35 l/min odtoková kapacita
- oblast použití: novostavba, renovace
- odnímatelný vodní uzávěr
- otočné a nastavitelné tělo sifonu
- snadno čistitelný sifon
- typ pachového uzávěru: kapalinový
- minimální stavební výška 80 mm
- materiál sifonu: ABS
- způsob montáže: volně v podlaze



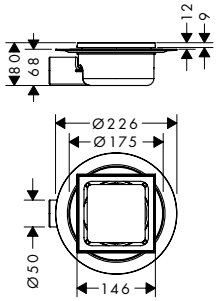

Techniky

Easy Clean Siphon | Quick Clean | Quick Clean

Povrchová úprava	Obj.č.	EUR
kartáčovaná nerezová ocel	56055800	129,00

Volitelné doplňky:		Obj.č.	EUR
	RainDrain Spot Výšková kompenzace, přídavný díl	56056000	24,20
	Protipožární adaptér	94343000	195,80
	Podložka protihlukové izolace	94636000	54,90

RainDrain Spot Úplná sada podlahové vpusti, mřížka 150/150, dlažba zezadu krytu

Vlastnosti

- obsah balení: designová mřížka, základní těleso, sifon, předmontovaná těsnící membrána, ochranný kryt potěru
- materiál roštu: nerezová ocel 304 (1.4301)
- výška hladiny pachového uzávěru: 50 mm
- průměr připojení: DN50
- směr výtoku: předmontované vodorovně, lze použít svisle
- snadno čistitelný povrch
- výškově nastavitelné do 10 mm
- až 35 l/min odtoková kapacita
- oblast použití: novostavba, renovace
- odnímatelný vodní uzávěr
- otočné a nastavitelné tělo sifonu
- snadno čistitelný sifon
- typ pachového uzávěru: kapalinový
- minimální stavební výška 95 mm
- materiál sifonu: ABS
- způsob montáže: volně v podlaze
- s možností obkladu na zadní straně
- hloubka obkladu: 12 mm



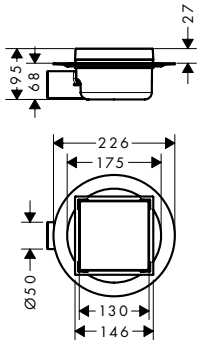

Techniky

Easy Clean Siphon | Quick Clean | Quick Clean

Instalace

In-floor Installation

Povrchová úprava	Obj.č.	EUR
kartáčovaná nerezová ocel	56112800	129,00

Volitelné doplňky:		Obj.č.	EUR
	RainDrain Spot Výšková kompenzace, přídavný díl	56056000	24,20
	Protipožární adaptér	94343000	195,80
	Podložka protihlukové izolace	94636000	54,90

Míry na rozměrových náčrtech jsou v mm.
Technická specifikace výrobků a měrné jednotky mohou být změněny.

RainDrain Spot Výšková kompenzace, přídavný díl

Vlastnosti

- materiál: plast
- vhodné pro: všechny podlahové vpusti RainDrain Spot
- průměr připojení k potrubí pro RainDrain Spot: 128 mm
- průměr připojení k vrchní sadě RainDrain Spot: 146 mm
- pro výškové vyrovnání do 75 mm



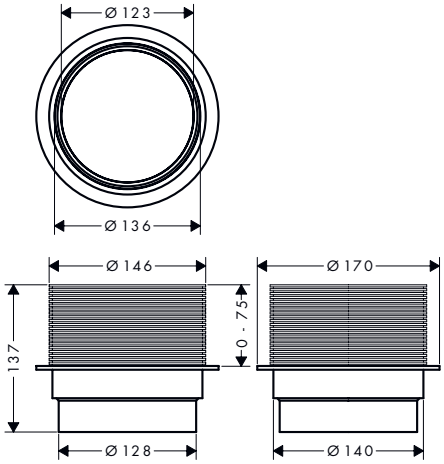

Obj.č.	EUR
56056000	24,20

RainDrain Spot Plus Úplná sada podlahové vpusti, mřížka 150/150 s výškově stavitelným rámem

Vlastnosti

- obsah balení: designová mřížka, základní těleso, sifon, předmontovaná těsnící membrána, ochranný kryt potěru
- materiál roštu: nerezová ocel 304 (1.4301)
- výška hladiny pachového uzávěru: 50 mm
- průměr připojení: DN40
- směr výtoku: předmontované vodorovně, lze použít svisle
- snadno čistitelný povrch
- výškově nastavitelné do 10 mm
- až 35 l/min odtoková kapacita
- oblast použití: novostavba, renovace
- odnímatelný vodní uzávěr
- otočné a nastavitelné tělo sifonu
- snadno čistitelný sifon
- typ pachového uzávěru: kapalinový
- minimální stavební výška 80 mm
- materiál sifonu: ABS
- způsob montáže: volně v podlaze



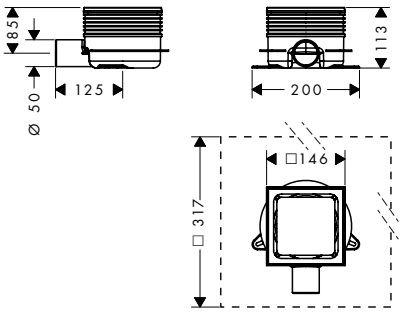

Techniky



Instalace



Povrchová úprava	Obj.č.	EUR
kartáčovaná nerezová ocel	56225800	150,20

Míry na rozměrových náčrtech jsou v mm.
Technická specifikace výrobků a měrné jednotky mohou být změněny.

RainDrain Spot Plus Úplná sada podlahové vpusti, mřížka 150/150 s výškově stavitelným rámem, dlažba zezadu krytu

Vlastnosti

- obsah balení: designová mřížka, základní těleso, sifon, předmontovaná těsnící membrána, ochranný kryt potěru
- materiál roštu: nerezová ocel 304 (1.4301)
- výška hladiny pachového uzávěru: 50 mm
- průměr připojení: DN40
- směr výtoku: předmontované vodorovně, lze použít svisle
- snadno čistitelný povrch
- výškově nastavitelné do 10 mm
- až 35 l/min odtoková kapacita
- oblast použití: novostavba, renovace
- odnímatelný vodní uzávěr
- otočné a nastavitelné tělo sifonu
- snadno čistitelný sifon
- typ pachového uzávěru: kapalinový
- minimální stavební výška 95 mm
- materiál sifonu: ABS
- způsob montáže: volně v podlaze
- s možností obkladu na zadní straně
- hloubka obkladu: 12 mm



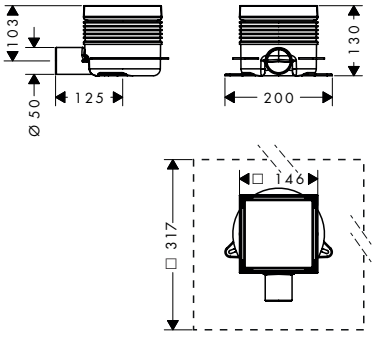

Techniky

Easy Clean Siphon · Quick Clean · Quick Clean

Instalace

Adjustable Frame Height · In-floor Installation

Povrchová úprava	Obj.č.	EUR
kartáčovaná nerezová ocel	56226800	150,20

RainDrain Brilliance Úplné sady podlahových vpustí s možností obkladu, s nastavitelným rámem na zadní straně

Vlastnosti všech variant

- obsah balení: podlahová vpust, instalační sada, základní těleso, předmontovaná těsnící membrána, nástroj na demontáž roštu, sifon, ochranný kryt potěru
- materiál roštu: nerezová ocel 304 (1.4301)
- výška hladiny pachového uzávěru: až max. 50 mm
- průměr připojení: DN40
- směr výtoku: vodorovné
- snadno čistitelný povrch
- snadné přizpůsobení tloušťce dlaždice výškově nastavitelným rámem (7-18 mm)
- oblast použití: novostavba, renovace
- odnímatelný vodní uzávěr
- otočné a nastavitelné tělo sifonu
- snadno čistitelný sifon
- nástroj na demontáž roštu umožňuje snadné vyjmutí vrchní sady
- s vyjímatelným sítkem na vlasy
- typ pachového uzávěru: kapalinový
- minimální stavební výška 76 mm
- materiál sifonu: ABS
- způsob montáže: volně v podlaze
- s možností obkladu na zadní straně
- zjednodušená montáž díky oddělitelnému sifonu
- hloubka obkladu: 12 mm
- vhodné pro primární i sekundární odvodnění

100/100



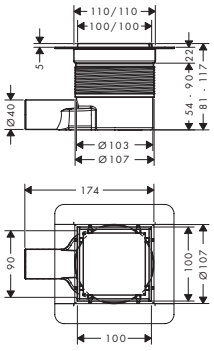

150/150



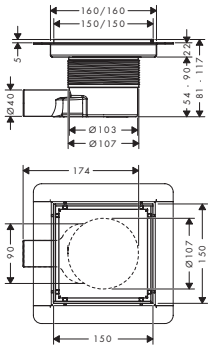

Techniky

Easy Clean Siphon · Quick Clean · Quick Clean

Instalace

Adjustable Frame Height · In-floor Installation

Přehled dalších variant

odtoková kapacita	Rozměry výrobku (mm)	Povrchová úprava	Obj.č.	EUR
35	100/100	matná černá	56250670	444,90
		kartáčovaná nerezová ocel	56250800	317,80
až 41 l/min	150/150	matná černá	56251670	460,20
		kartáčovaná nerezová ocel	56251800	328,80

Volitelné doplňky:	Obj.č.	EUR
 Podložka protihlukové izolace	94636000	54,90

Míry na rozměrových náčrtech jsou v mm.
Technická specifikace výrobků a měrné jednotky mohou být změněny.

RainDrain Point Kompletní sady podlahových vpustí

Vlastnosti všech variant

- obsah balení: podlahová vpust, instalační sada, předmontovaná těsnící membrána, základní těleso, sifon, ochranný kryt potěru
- materiál roštu: nerezová ocel 304 (1.4301)
- výška hladiny pachového uzávěru: až max. 50 mm
- průměr připojení: DN40
- směr výtoku: vodorovné
- snadno čistitelný povrch
- výškově nastavitelné do 10 mm
- oblast použití: novostavba, renovace
- tloušťka dlažby: až 18 mm
- odnímatelný vodní uzávěr
- otočné a nastavitelné tělo sifonu
- snadno čistitelný sifon
- nástroj na demontáž roštu umožňuje snadné vyjmutí vrchní sady
- s vyjímatelným sítkem na vlasy
- typ pachového uzávěru: kapalinový
- minimální stavební výška 54 mm
- materiál sifonu: ABS
- způsob montáže: volně v podlaze
- zjednodušená montáž díky oddělitelnému sifonu
- vhodné pro primární odvodnění

100/100



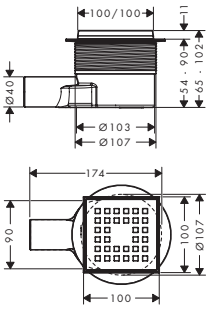

150/150



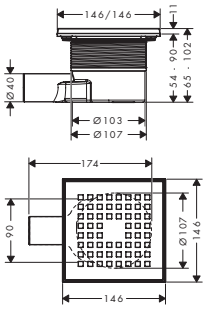

Techniky

Easy Clean Siphon · Quick Clean · Quick Clean

Instalace

In-floor Installation

Přehled dalších variant

odtoková kapacita	Rozměry výrobku (mm)	Povrchová úprava	Obj.č.	EUR
až 41 l/min	100/100	kartáčovaná nerezová ocel	56246800	105,30
až 45 l/min	150/150	kartáčovaná nerezová ocel	56248800	114,10

Volitelné doplňky:	Obj.č.	EUR
 Podložka protihlukové izolace	94636000	54,90

RainDrain Point Úplné sady podlahových vpustí s možností obkladu na zadní straně

Vlastnosti všech variant

- obsah balení: podlahová vpust, instalační sada, předmontovaná těsnící membrána, základní těleso, sifon, ochranný kryt potěru
- materiál roštu: nerezová ocel 304 (1.4301)
- průměr připojení: DN40
- směr výtoku: vodorovné
- snadno čistitelný povrch
- výškově nastavitelné do 10 mm
- oblast použití: novostavba, renovace
- tloušťka dlažby: až 18 mm
- odnímatelný vodní uzávěr
- otočné a nastavitelné tělo sifonu
- snadno čistitelný sifon
- nástroj na demontáž roštu umožňuje snadné vyjmutí vrchní sady
- s vyjímatelným sítkem na vlasy
- typ pachového uzávěru: kapalinový
- materiál sifonu: ABS
- způsob montáže: volně v podlaze
- s možností obkladu na zadní straně
- zjednodušená montáž díky oddělitelnému sifonu
- hloubka obkladu: 12 mm
- vhodné pro primární odvodnění

100/100



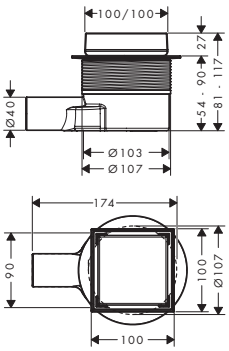

150/150



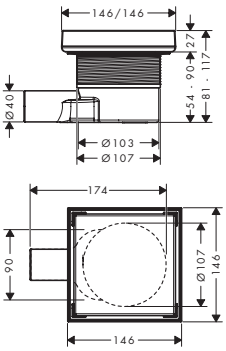

Techniky

Easy Clean Siphon · Quick Clean · Quick Clean

Instalace

In-floor Installation

Přehled dalších variant

odtoková kapacita	Rozměry výrobku (mm)	Povrchová úprava	Obj.č.	EUR
až 41 l/min	100/100	kartáčovaná nerezová ocel	56247800	109,60
		matná černá	56247670	153,50
až 45 l/min	150/150	kartáčovaná nerezová ocel	56249800	118,40
		matná černá	56249670	165,70

Volitelné doplňky:	Obj.č.	EUR
 Podložka protihlukové izolace	94636000	54,90

Míry na rozměrových náčrtech jsou v mm.
Technická specifikace výrobků a měrné jednotky mohou být změněny.

RainDrain Board Obložitelný prvek do sprchy 1000/1000 s montážní sadou

Vlastnosti

- obsah balení: spádová deska s těsnící membránou, konstrukční prvek, předmontovaná těsnící membrána
- materiál spodní vrstvy: tvrdá pěna
- materiál horní vrstvy: tvrdá pěna
- předmontovaná těsnící membrána
- připraveno k obkladu
- oblast použití: novostavba, renovace
- se spádováním (1,2 %)
- s možností oříznutí na navrženou délku a šířku
- spád: 12 mm
- vhodné pro vrchní sady RainDrain Flex (pro instalaci do podlahy) od 1000 mm a RainDrain Original 900 mm

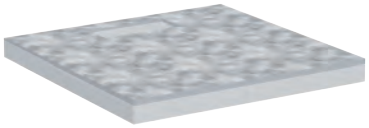

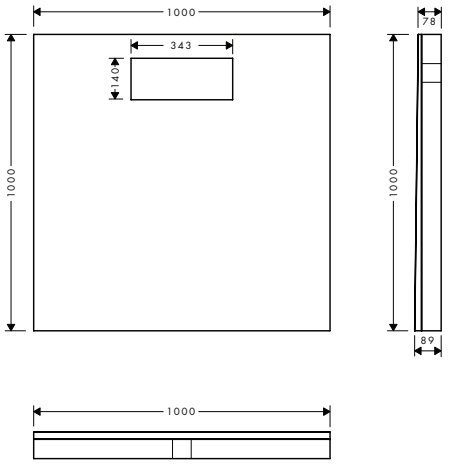

	Obj.č.	EUR
	56256000	765,90

K instalaci nutné:

		Obj.č.	EUR
	uBox universal Základní těleso pro standardní instalaci	01001180	192,70

RainTurn Držák pro spádovanou podlahu, levá/pravá, nastavitelná

Vlastnosti

- materiál: nerezová ocel 304 (1.4301)
- výška: 34.0 mm
- montáž: volně v podlaze
- délka: 1200 mm
- usnadňuje nastavení sklonu ve sprchách na úrovni podlahy, profil pro 2% sklon, lze umístit na jakýkoliv podklad
- verze: vlevo, vpravo



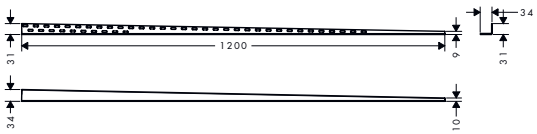

Povrchová úprava	Obj.č.	EUR
	56158000	130,50
matná černá	56158670	178,30

RainTurn Nástěnný profil, nastavitelný

Vlastnosti

- materiál: nerezová ocel 304 (1.4301)
- výška: 34.0 mm
- montáž: stěna
- délka: 1200 mm
- verze: vlevo, vpravo





Povrchová úprava	Obj.č.	EUR
	56161000	119,50
matná černá	56161670	163,30

Míry na rozměrových náčrtech jsou v mm.
Technická specifikace výrobků a měrné jednotky mohou být změněny.

uBox universal Základní těleso pro standardní instalaci

Vlastnosti

- obsah balení: základní těleso, sifon, předmontovaná těsnící membrána, desky pro výškové nastavení, ochranný kryt potěru
- vhodné pro vrchní sady RainDrain Match, Flex, Rock a Original
- oblast použití: novostavba, renovace
- výška hladiny pachového uzávěru: 50 mm
- minimální stavební výška: 75 mm
- odtoková kapacita se sifonem: až do 42 l/min
- odtoková kapacita se systémem Dryphon: až 60 l/min
- průměr připojení: DN50
- směr výtoku: vodorovné
- připojení: třístranné
- snadné uchycení k podlaze montážním držákem
- výškově nastavitelné s použitím pěnových desek
- způsob montáže: upevnění na stěnu, volně v podlaze
- snadno čistitelný sifon
- demontovatelný sifon
- vhodný pro zvukotěsnou montáž



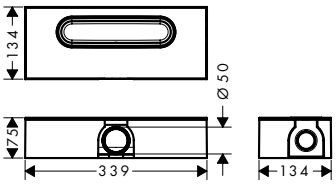

Techniky

Easy Clean Siphon | High Drainage Capacity 60 l/min

Instalace

Water Damage Protection

	Obj.č.	EUR
	01001180	192,70

Volitelné doplňky:	Obj.č.	EUR
Sada pro montáž na stěnu	94345000	54,90



uBox universal Základní těleso pro sprchové žlaby pro plochou instalaci

Vlastnosti

- obsah balení: základní těleso, sifon, předmontovaná těsnící membrána, desky pro výškové nastavení, ochranný kryt potěru
- vhodné pro vrchní sady RainDrain Match, Flex, Rock a Original
- oblast použití: novostavba, renovace
- výška hladiny pachového uzávěru: 30 mm
- minimální stavební výška: 57 mm
- odtoková kapacita se sifonem: až 33 l/min
- odtoková kapacita se systémem Dryphon: až 55 l/min
- průměr připojení: DN40
- směr výtoku: vodorovné
- připojení: třístranné
- snadné uchycení k podlaze montážním držákem
- výškově nastavitelné s použitím pěnových desek
- způsob montáže: upevnění na stěnu, volně v podlaze
- snadno čistitelný sifon
- demontovatelný sifon
- vhodný pro zvukotěsnou montáž



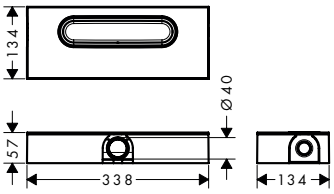

Techniky

Easy Clean Siphon

Instalace

Water Damage Protection

	Obj.č.	EUR
	01000180	192,70

Volitelné doplňky:	Obj.č.	EUR
Sada pro montáž na stěnu	94345000	54,90



Míry na rozměrových náčrtech jsou v mm.
Technická specifikace výrobků a měrné jednotky mohou být změněny.

uBox universal Základní těleso pro lineární sprchové žlaby pro svislou instalaci

Vlastnosti

- obsah balení: základní těleso, sifon, předmontovaná těsnící membrána, ochranný kryt potěru
- vhodné pro vrchní sady RainDrain Match, Flex, Rock a Original
- oblast použití: novostavba, renovace
- výška hladiny pachového uzávěru: 50 mm
- minimální stavební výška: 75 mm
- odtoková kapacita se sifonem: až do 42 l/min
- odtoková kapacita se systémem Dryphon: až 60 l/min
- průměr připojení: DN50
- směr výtoku: vertikální
- připojení: Jednostranná
- způsob montáže: upevnění na stěnu, volně v podlaze
- snadno čistitelný sifon
- demontovatelný sifon



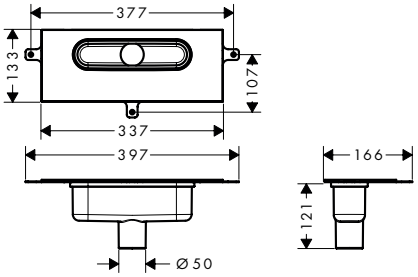

Techniky

Easy Clean Siphon | High Drainage Capacity 30 l/min

Instalace

Water Damage Protection

	Obj.č.	EUR
	01002180	192,70

Volitelné doplňky:		Obj.č.	EUR
	Protipožární adaptér	94343000	195,80
	Sada pro montáž na stěnu	94345000	54,90

RainDrain Instalační sady sprchových žlabů

Vlastnosti všech variant

- obsah balení: instalační sada, předmontovaná těsnící membrána, nožičky pro výškové nastavení, pomůcka pro obkládání
- vhodné pro všechny vrchní sady RainDrain Rock a RainDrain Match
- oblast použití: novostavba, renovace
- vč. nastavitelných nožek a pomůcky pro zadláždění při instalaci
- se spádováním
- druh materiálu instalační sady: nerezová ocel 304 (1.4301)

600 - 1200

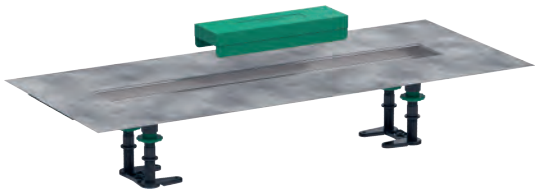

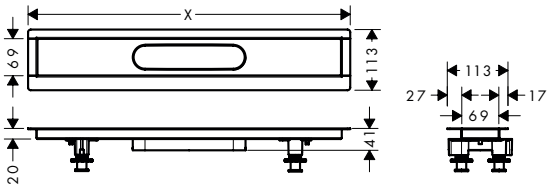

Přehled dalších variant

Délka (mm)	Obj.č.	EUR
600	56010180	256,60
700	56011180	258,90
800	56012180	263,70
900	56013180	271,10
1000	56014180	280,60
1200	56015180	297,40

K instalaci nutné (vyberte položku):		Pro	Obj.č.	EUR
	uBox universal Základní těleso pro standardní instalaci	56010XXX	01001180	192,70
	uBox universal Základní těleso pro sprchové žlaby pro plochou instalaci		01000180	192,70
	uBox universal Základní těleso pro lineární sprchové žlaby pro svislou instalaci		01002180	192,70

Míry na rozměrových náčrtech jsou v mm.
Technická specifikace výrobků a měrné jednotky mohou být změněny.

uBox universal Úplné sady pro standardní instalaci

Vlastnosti všech variant

- obsah balení: instalační sada, základní těleso, předmontovaná těsnící membrána, sifon, desky pro výškové nastavení
- vhodné pro všechny vrchní sady RainDrain Rock a RainDrain Match
- oblast použití: novostavba, renovace
- výška hladiny pachového uzávěru: 50 mm
- odtoková kapacita se sifonem: až do 42 l/min
- odtoková kapacita se systémem Dryphon: až 60 l/min
- průměr připojení: DN50
- směr výtoku: vodorovné
- připojení: třístranné
- vč. nastavitelných nožek a pomůcky pro zadláždění při instalaci
- snadné uchycení k podlaze montážním držákem
- výškově nastavitelné s použitím pěnových desek se spádováním
- způsob montáže: upevnění na stěnu, volně v podlaze
- snadno čistitelný sifon
- demontovatelný sifon
- druh materiálu instalační sady: nerezová ocel 304 (1.4301)

600 - 1200

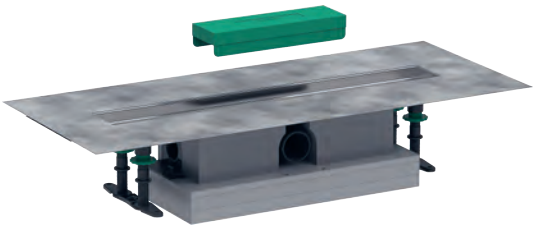

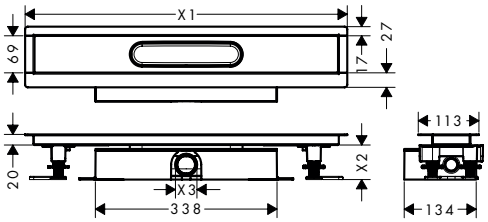

Techniky

Easy Clean Siphon

High Drainage Capacity 60 l/min

Instalace

Water Damage Protection

Přehled dalších variant

	Délka (mm)	Obj.č.	EUR
	600	56022180	449,20
	700	56023180	451,60
	800	56024180	456,40
	900	56025180	463,60
	1000	56026180	473,30
	1200	56027180	490,20

Obsah balení:		Obsaženo v	Obj.č.
	uBox universal Základní těleso pro standardní instalaci	56022180 56023180 56024180 56025180 56026180 56027180	01001180
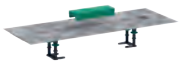	RainDrain Montážní sada 700 pro vrchní sady sprchových žlabů	56023180	56011180
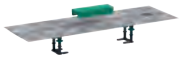	RainDrain Montážní sada 800 pro vrchní sady sprchových žlabů	56024180	56012180
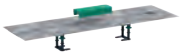	RainDrain Montážní sada 900 pro vrchní sady sprchových žlabů	56025180	56013180
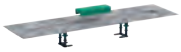	RainDrain Montážní sada 1000 pro vrchní sady sprchových žlabů	56026180	56014180
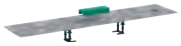	RainDrain Montážní sada 1200 pro vrchní sady sprchových žlabů	56027180	56015180

Míry na rozměrových náčrtech jsou v mm.
Technická specifikace výrobků a měrné jednotky mohou být změněny.

uBox universal Kompletní sady pro mělkou instalaci

Vlastnosti všech variant

- obsah balení: instalační sada, základní těleso, předmontovaná těsnící membrána, sifon, desky pro výškové nastavení
- oblast použití: novostavba, renovace
- výška hladiny pachového uzávěru: 30 mm
- odtoková kapacita se sifonem: až 33 l/min
- odtoková kapacita se systémem Dryphon: až 55 l/min
- průměr připojení: DN40
- směr výtoku: vodorovné
- připojení: třístranné
- vč. nastavitelných nožek a pomůcky pro zadláždění při instalaci
- snadné uchycení k podlaze montážním držákem
- výškově nastavitelné s použitím pěnových desek se spádováním
- způsob montáže: upevnění na stěnu, volně v podlaze
- snadno čistitelný sifon
- demontovatelný sifon
- druh materiálu instalační sady: nerezová ocel 304 (1.4301)

600 - 1200

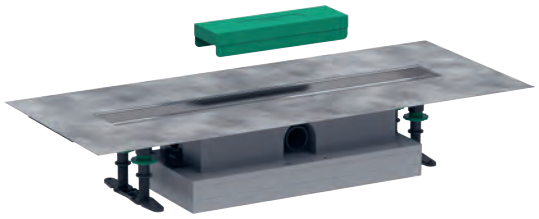

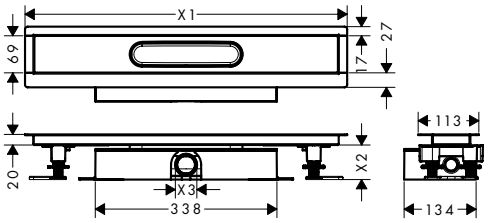

Techniky

Easy Clean Siphon

Instalace

Water Damage Protection

Přehled dalších variant

Délka (mm)	Obj.č.	EUR
600	56016180	449,20
700	56017180	451,60
800	56018180	456,40
900	56019180	463,60
1000	56020180	473,30
1200	56021180	490,20

Obsah balení:		Obsaženo v	Obj.č.
	uBox universal Základní těleso pro sprchové žlaby pro plochou instalaci	56016180 56017180 56018180 56019180 56020180 56021180	01000180
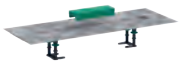	RainDrain Montážní sada 700 pro vrchní sady sprchových žlabů	56017180	56011180
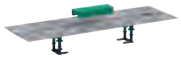	RainDrain Montážní sada 800 pro vrchní sady sprchových žlabů	56018180	56012180
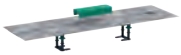	RainDrain Montážní sada 900 pro vrchní sady sprchových žlabů	56019180	56013180
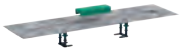	RainDrain Montážní sada 1000 pro vrchní sady sprchových žlabů	56020180	56014180
	RainDrain Montážní sada 1200 pro vrchní sady sprchových žlabů	56021180	56015180

Míry na rozměrových náčrtech jsou v mm.
Technická specifikace výrobků a měrné jednotky mohou být změněny.

Raindrain Úplná sada odtokové soupravy 90 XXL

Vlastnosti

- obsah balení: základní těleso, vrchní sada
- vhodné pro sprchové vaničky s otvorem pro odtok Ø 90 mm
- odtoková trubka Ø 50 mm
- odtoková kapacita 51 l/min při výšce hladiny vody 15 mm
- výška vodní hladiny pachového uzávěru je 50 mm
- materiál sifonu: plast
- materiál vypouštěcí zátky: nerezová ocel
- čisticí otvor



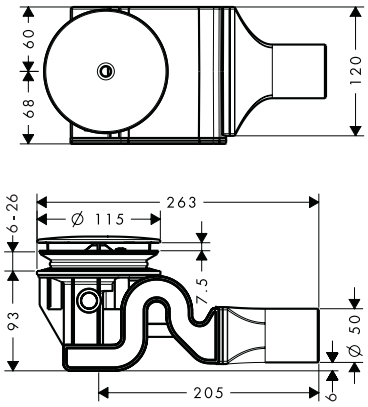

Povrchová úprava	Obj.č.	EUR
chrom	60067000	86,20

Staro Úplná sada odtokové soupravy 90

Vlastnosti

- obsah balení: základní těleso, vrchní sada
- vhodné pro sprchové vaničky s otvorem pro odtok Ø 90 mm
- PE šroubové spojení G 1½ x 40 / 50 mm
- odtoková trubka Ø 50 mm
- odtoková kapacita 29 l/min při výšce hladiny vody 15 mm
- výška vodní hladiny pachového uzávěru je 50 mm
- materiál sifonu: plast
- materiál vypouštěcí zátky: nerezová ocel
- samočisticí



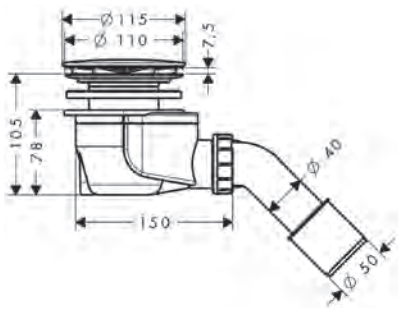

Povrchová úprava	Obj.č.	EUR
chrom	60056000	70,50

Míry na rozměrových náčrtech jsou v mm.
Technická specifikace výrobků a měrné jednotky mohou být změněny.



Odtokové a přepadové soupravy

Druhy proudů



RainFlow

Silný proud vody, který omývá celé tělo a působí jako vodopád, přináší úžasnou relaxaci. Stylový proud stékající po krku a ramenech působí přirozeně. Hýčká a působí v koupelně jako vodopád.

Povrchová úprava



chrom

-000



kartáčovaný bronz

-140



kartáčovaný nikl

-820



kartáčovaný černý chrom

-340



leštěný vzhled zlata

-990

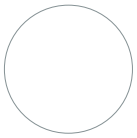

matná bílá

-700



matná černá

-670

Flexaplus Vrchní sada odtokové a přepadové soupravy

Vlastnosti

- obsah balení: ovladač, bezpečnostní zátka
- vhodné pro standardní a speciální vany



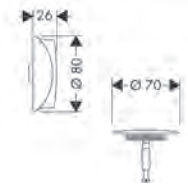

Povrchová úprava	Obj.č.	EUR
chrom	58185000	27,00
kartáčovaný bronz	58185140	40,30
kartáčovaný černý chrom	58185340	40,30
matná černá	58185670	37,70
matná bílá	58185700	37,70
leštěný vzhled zlata	58185990	40,30

K instalaci nutné (vyberte položku):	Obj.č.	EUR
 Flexaplus Základní těleso odtokové a přepadové soupravy pro normální vany	58140180	59,70
 Flexaplus Základní těleso odtokové a přepadové soupravy pro speciální vany	58141180	91,90

Flexaplus S Vrchní sada odtokové a přepadové soupravy

Vlastnosti

- obsah balení: ovladač, bezpečnostní zátka
- vhodné pro standardní a speciální vany
- příslušenství kontrolované třetí stranou podle DIN EN 274-3



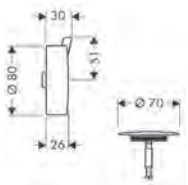

Povrchová úprava	Obj.č.	EUR
chrom	58186000	41,20

K instalaci nutné (vyberte položku):	Obj.č.	EUR
 Flexaplus Základní těleso odtokové a přepadové soupravy pro speciální vany	58141180	91,90
 Flexaplus Základní těleso odtokové a přepadové soupravy pro normální vany	58140180	59,70

Odtoková souprava Push-Open pro vany

Vlastnosti

· průměr vypouštěcí zátky: G 1 1/2"



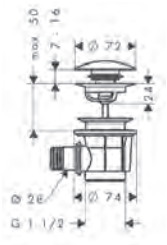

Povrchová úprava	Obj.č.	EUR
chrom	50107000	70,10

K instalaci nutné:	Povrchová úprava	Obj.č.	EUR
Exafill Vrchní sada vanového výtoku	chrom	58112000	109,10

Volitelné doplňky:	Obj.č.	EUR
Vanový sifon	56373000	15,80

Flexaplus Základní těleso odtokové a přepadové soupravy pro normální vany

Vlastnosti

· vhodné pro standardní vany
· PE šroubové spojení G 1½ x 40 / 50 mm
· zkracovatelná a ohebná přepadová hadice
· výška vodní hladiny pachového uzávěru je 50 mm
· délka lanka bovdenu 520 mm
· příslušenství kontrolované třetí stranou podle: DIN EN 274-3



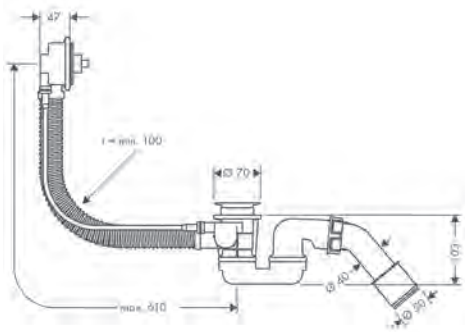

	Obj.č.	EUR
	58140180	59,70

K instalaci nutné (vyberte položku):	Povrchová úprava	Obj.č.	EUR
Flexaplus Vrchní sada odtokové a přepadové soupravy	chrom	58185000	27,00
	kartáčovaný bronz	58185140	40,30
	kartáčovaný černý chrom	58185340	40,30
	matná černá	58185670	37,70
	matná bílá	58185700	37,70
	leštěný vzhled zlata	58185990	40,30
Flexaplus S Vrchní sada odtokové a přepadové soupravy	chrom	58186000	41,20

Míry na rozměrových náčrtech jsou v mm.
Technická specifikace výrobků a měrné jednotky mohou být změněny.

Flexaplus Základní těleso odtokové a přepadové soupravy pro normální vany a sprchové vaničky

Vlastnosti

- vhodné pro standardní vany
- PE šroubové spojení G 1½ x 40 / 50 mm
- zkracovatelná a ohebná přepadová hadice
- výška vodní hladiny pachového uzávěru je 50 mm
- délka lanka bovdenu 520 mm
- příslušenství kontrolované třetí stranou podle: DIN EN 274-3



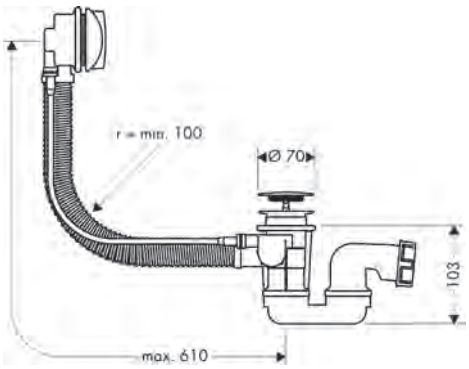

Povrchová úprava	Obj.č.	EUR
chrom	58142000	84,80

Flexaplus Základní těleso odtokové a přepadové soupravy pro speciální vany

Vlastnosti

- vhodné pro speciální vany
- PE šroubové spojení G 1½ x 40 / 50 mm
- zkracovatelná a ohebná přepadová hadice
- výška vodní hladiny pachového uzávěru je 50 mm
- délka lanka bovdenu 780 mm
- příslušenství kontrolované třetí stranou podle: DIN EN 274-3



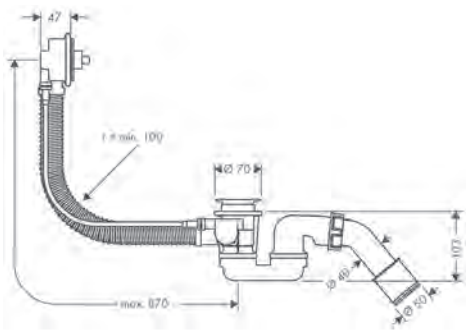

	Obj.č.	EUR
	58141180	91,90

K instalaci nutné (vyberte položku):	Povrchová úprava	Obj.č.	EUR
 Flexaplus Vrchní sada odtokové a přepadové soupravy	chrom	58185000	27,00
	kartáčovaný bronz	58185140	40,30
	kartáčovaný černý chrom	58185340	40,30
	matná černá	58185670	37,70
	matná bílá	58185700	37,70
	leštěný vzhled zlata	58185990	40,30
 Flexaplus S Vrchní sada odtokové a přepadové soupravy	chrom	58186000	41,20

Míry na rozměrových náčrtech jsou v mm.
Technická specifikace výrobků a měrné jednotky mohou být změněny.

Flexaplus Úplná sada odtokové a přepadové soupravy pro normální vany

Vlastnosti

- obsah balení: základní těleso, vrchní sada
- vhodné pro standardní vany
- PE šroubové spojení G 1½ x 40 / 50 mm
- zkracovatelná a ohebná přepadová hadice
- výška vodní hladiny pachového uzávěru je 50 mm
- délka lanka bovdenu 520 mm
- příslušenství kontrolované třetí stranou podle: DIN EN 274-3



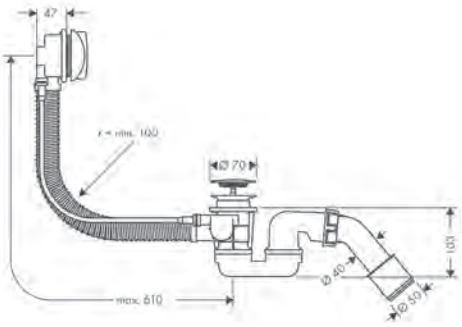

Povrchová úprava	Obj.č.	EUR
chrom	58143000	84,80

Obsah balení:	Obsaženo v	Obj.č.
 Flexaplus Základní těleso odtokové a přepadové soupravy pro normální vany	58143000	58140180
 Flexaplus Vrchní sada odtokové a přepadové soupravy	58143000	58185000

Flexaplus S Úplná sada odtokové a přepadové soupravy pro normální vany

Vlastnosti

- obsah balení: základní těleso, vrchní sada
- vhodné pro standardní vany
- PE šroubové spojení G 1½ x 40 / 50 mm
- zkracovatelná a ohebná přepadová hadice
- výška vodní hladiny pachového uzávěru je 50 mm
- délka lanka bovdenu 520 mm
- příslušenství kontrolované třetí stranou podle: DIN EN 274-3



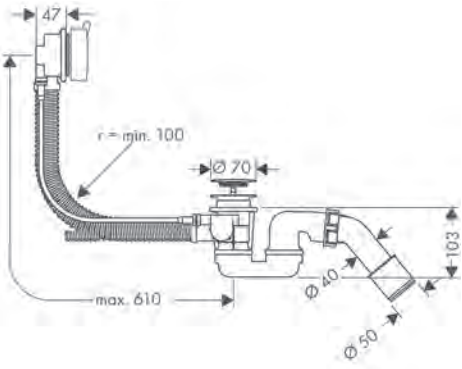

Povrchová úprava	Obj.č.	EUR
chrom	58150000	100,10

Obsah balení:	Obsaženo v	Obj.č.
 Flexaplus Základní těleso odtokové a přepadové soupravy pro normální vany	58150XXX	58140180
 Flexaplus S Vrchní sada odtokové a přepadové soupravy	58150XXX	58186XXX

Míry na rozměrových náčrtech jsou v mm.
Technická specifikace výrobků a měrné jednotky mohou být změněny.

Vanový sifon

Vlastnosti

- PE šroubové spojení G 1½ x 40 / 50 mm
- výška vodní hladiny pachového uzávěru je 50 mm



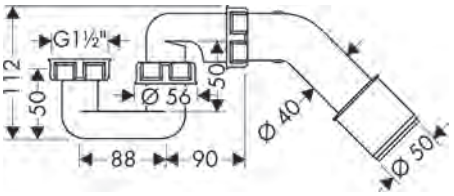

Obj.č.	EUR
56373000	15,80

Exafill Vrchní sada vanového výtoku, odtokové a přepadové soupravy

Vlastnosti

- obsah balení: poklop, bezpečnostní zátka
- vhodné pro standardní a speciální vany
- trojitý perlátor
- tvarovač proudu lze nastavit v rozmezí 20°
- maximální průtok při 3 barech: 23 l/min
- příslušenství kontrolované třetí stranou podle DIN EN 274-3



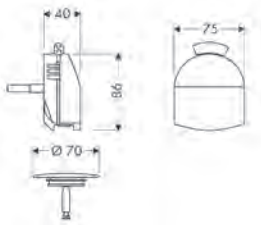

Povrchová úprava	Obj.č.	EUR
chrom	58127000	216,00

K instalaci nutné (vyberte položku):	Obj.č.	EUR
 Exafill Základní těleso vanového výtoku, odtokové a přepadové soupravy pro normální vany	58125180	148,90
 Exafill Základní těleso vanového výtoku, odtokové a přepadové soupravy pro speciální vany	58126180	208,70

Volitelné doplňky:	Obj.č.	EUR
 Ohebná připojovací trubka 80 cm	58192000	132,30

Exafill Vrchní sada vanového výtoku, odtokové a přepadové soupravy plus

Vlastnosti

- obsah balení: poklop, bezpečnostní zátka
- vhodné pro standardní a speciální vany, vany se zapuštěným přepadovým otvorem
- trojitý perlátor
- tvarovač proudu lze nastavit v rozmezí 20°
- maximální průtok při 3 barech: 23 l/min
- příslušenství kontrolované třetí stranou podle DIN EN 274-3



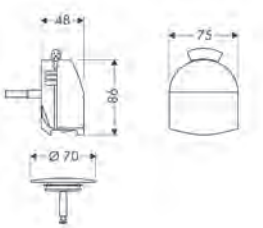

Povrchová úprava	Obj.č.	EUR
chrom	58128000	256,30

K instalaci nutné (vyberte položku):	Obj.č.	EUR
 Exafill Základní těleso vanového výtoku, odtokové a přepadové soupravy pro normální vany	58125180	148,90
 Exafill Základní těleso vanového výtoku, odtokové a přepadové soupravy pro speciální vany	58126180	208,70

Volitelné doplňky:	Obj.č.	EUR
 Ohebná připojovací trubka 80 cm	58192000	132,30

Míry na rozměrových náčrtech jsou v mm.
Technická specifikace výrobků a měrné jednotky mohou být změněny.

Exafill S Vrchní sada vanového výtoku, odtokové a přepadové soupravy

Vlastnosti

- obsah balení: poklop, bezpečnostní zátka
- vhodné pro standardní a speciální vany
- široký přívalový proud
- tvarovač proudu lze nastavit v rozmezí 30°
- maximální průtok při 3 barech: 19 l/min



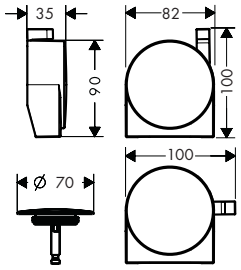

Druhy proudů



Povrchová úprava	Obj.č.	EUR
chrom	58117000	198,50
kartáčovaný bronz	58117140	297,60
kartáčovaný černý chrom	58117340	297,60
matná černá	58117670	278,00
matná bílá	58117700	278,00
leštěný vzhled zlata	58117990	297,60

K instalaci nutné (vyberte položku):		Obj.č.	EUR
	Exafill S Základní těleso vanového výtoku, odtokové a přepadové soupravy pro normální vany	58115180	136,80
	Exafill S Základní těleso vanového výtoku, odtokové a přepadové soupravy pro speciální vany	58116180	191,80

Volitelné doplňky:		Obj.č.	EUR
	Ohebná připojovací trubka 80 cm	58192000	132,30

Exafill Vrchní sada vanového výtoku

Vlastnosti

- maximální průtok při 3 barech: 26 l/min
- výška přepadu nastavitelná o 25 mm



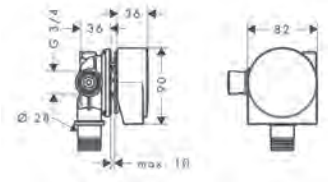

Povrchová úprava	Obj.č.	EUR
chrom	58112000	109,10

K instalaci nutné:		Povrchová úprava	Obj.č.	EUR
	Odtoková souprava Push-Open pro vany	chrom	50107000	70,10

Volitelné doplňky:		Obj.č.	EUR
	Vanový sifon	56373000	15,80

Míry na rozměrových náčrtech jsou v mm.
Technická specifikace výrobků a měrné jednotky mohou být změněny.

Exafill Základní těleso vanového výtoku, odtokové a přepadové soupravy pro normální vany

Vlastnosti

- obsah balení: základní těleso, vanový sifon
- vhodné pro standardní vany
- přípojka přívodní hadice vody vlevo nebo vpravo DN20
- výška vodní hladiny pachového uzávěru je 50 mm
- délka lanka bovdenu 520 mm
- příslušenství kontrolované třetí stranou podle: DIN EN 274-3



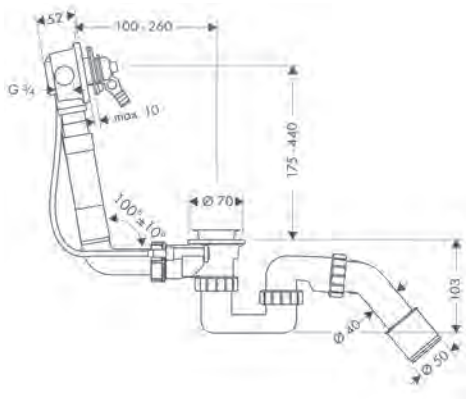

	Obj.č.	EUR
	58125180	148,90

K instalaci nutné (vyberte položku):	Povrchová úprava	Obj.č.	EUR
 Exafill Vrchní sada vanového výtoku, odtokové a přepadové soupravy plus	chrom	58128000	256,30
 Exafill Vrchní sada vanového výtoku, odtokové a přepadové soupravy	chrom	58127000	216,00

Volitelné doplňky:	Obj.č.	EUR
 Ohebná připojovací trubka 80 cm	58192000	132,30

Exafill Základní těleso vanového výtoku, odtokové a přepadové soupravy pro speciální vany

Vlastnosti

- obsah balení: základní těleso, vanový sifon
- vhodné pro speciální vany, s měchy pro vany se šikmým okrajem
- přípojka přívodní hadice vody vlevo nebo vpravo DN20
- výška vodní hladiny pachového uzávěru je 50 mm
- délka lanka bovdenu 780 mm
- příslušenství kontrolované třetí stranou podle: DIN EN 274-3



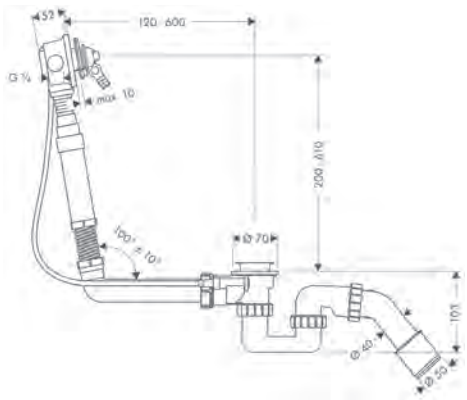

	Obj.č.	EUR
	58126180	208,70

K instalaci nutné (vyberte položku):	Povrchová úprava	Obj.č.	EUR
 Exafill Vrchní sada vanového výtoku, odtokové a přepadové soupravy plus	chrom	58128000	256,30
 Exafill Vrchní sada vanového výtoku, odtokové a přepadové soupravy	chrom	58127000	216,00

Volitelné doplňky:	Obj.č.	EUR
 Ohebná připojovací trubka 80 cm	58192000	132,30

Míry na rozměrových náčrtech jsou v mm.
Technická specifikace výrobků a měrné jednotky mohou být změněny.

Exafill Úplná sada vanového výtoku, odtokové a přepadové soupravy pro normální vany

Vlastnosti

- obsah balení: vanový sifon, základní těleso, vrchní sada
- vhodné pro standardní vany
- přípojka přívodní hadice vody vlevo nebo vpravo DN20
- výška vodní hladiny pachového uzávěru je 50 mm
- délka lanka bovdenu 520 mm
- materiál: plast
- příslušenství kontrolované třetí stranou podle: DIN EN 274-3



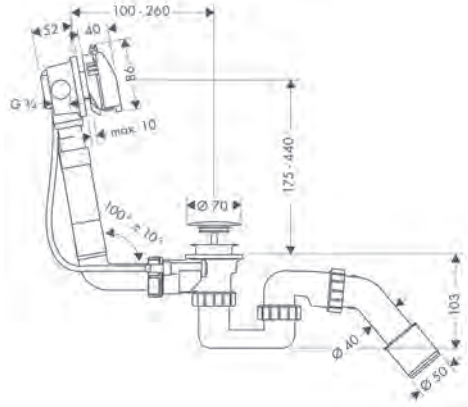

Povrchová úprava	Obj.č.	EUR
chrom	58123000	334,10

Obsah balení:		Obsaženo v	Obj.č.
	Vanový sifon	58123XXX	56373000
	Exafill Základní těleso vanového výtoku, odtokové a přepadové soupravy pro normální vany	58123XXX	58125180
	Exafill Vrchní sada vanového výtoku, odtokové a přepadové soupravy	58123XXX	58127XXX

Volitelné doplňky:		Obj.č.	EUR
	Ohebná připojovací trubka 80 cm	58192000	132,30

Exafill S Základní těleso vanového výtoku, odtokové a přepadové soupravy pro normální vany

Vlastnosti

- obsah balení: základní těleso, vanový sifon
- vhodné pro standardní vany, s měchy pro vany se šikmým okrajem
- přípojka přívodní hadice vody vlevo DN20
- výška vodní hladiny pachového uzávěru je 50 mm
- délka lanka bovdenu 520 mm
- příslušenství kontrolované třetí stranou podle: DIN EN 274-3



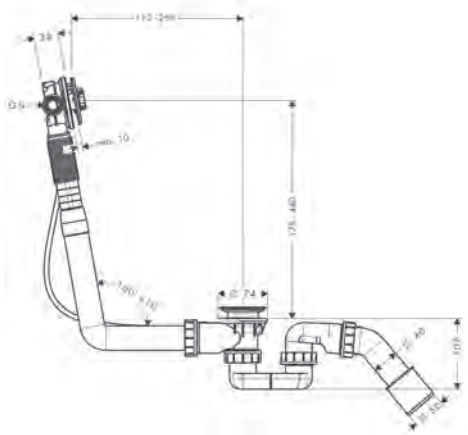

Obj.č.	EUR
58115180	136,80

Další informace o tomto produktu naleznete na další stránce.

Exafill S Základní těleso vanového výtoku, odtokové a přepadové soupravy pro normální vany

K instalaci nutné:	Povrchová úprava	Obj.č.	EUR
 Exafill S Vrchní sada vanového výtoku, odtokové a přepadové soupravy	chrom	58117000	198,50
	kartáčovaný bronz	58117140	297,60
	kartáčovaný černý chrom	58117340	297,60
	matná černá	58117670	278,00
	matná bílá	58117700	278,00
	leštěný vzhled zlata	58117990	297,60

Volitelné doplňky:	Obj.č.	EUR
 Ohebná připojovací trubka 80 cm	58192000	132,30

Exafill S Základní těleso vanového výtoku, odtokové a přepadové soupravy pro speciální vany

Vlastnosti

- obsah balení: základní těleso, vanový sifon
- vhodné pro speciální vany, s měchy pro vany se šikmým okrajem
- přípojka přívodní hadice vody vlevo DN20
- výška vodní hladiny pachového uzávěru je 50 mm
- délka lanka bovdenu 780 mm
- příslušenství kontrolované třetí stranou podle: DIN EN 274-3



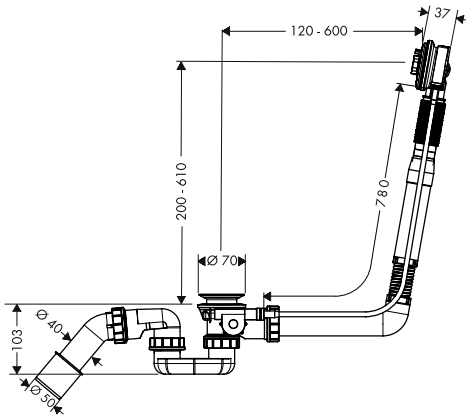

	Obj.č.	EUR
	58116180	191,80

K instalaci nutné:	Povrchová úprava	Obj.č.	EUR
 Exafill S Vrchní sada vanového výtoku, odtokové a přepadové soupravy	chrom	58117000	198,50
	kartáčovaný bronz	58117140	297,60
	kartáčovaný černý chrom	58117340	297,60
	matná černá	58117670	278,00
	matná bílá	58117700	278,00
	leštěný vzhled zlata	58117990	297,60

Volitelné doplňky:	Obj.č.	EUR
 Ohebná připojovací trubka 80 cm	58192000	132,30

Míry na rozměrových náčrtech jsou v mm.
Technická specifikace výrobků a měrné jednotky mohou být změněny.

Exafill S Úplná sada vanového výtoku, odtokové a přepadové soupravy pro normální vany

Vlastnosti

- obsah balení: vanový sifon, základní těleso, vrchní sada
- vhodné pro standardní vany, s měchy pro vany se šikmým okrajem
- přípojka přívodní hadice vody vlevo DN20
- výška vodní hladiny pachového uzávěru je 50 mm
- délka lanka bovdenu 520 mm
- příslušenství kontrolované třetí stranou podle: DIN EN 274-3



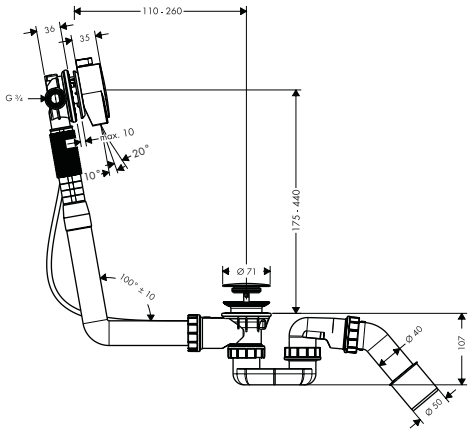

Povrchová úprava	Obj.č.	EUR
chrom	58113000	300,70

Obsah balení:		Obsaženo v	Obj.č.
	Vanový sifon	58113000	56373000
	Exafill S Základní těleso vanového výtoku, odtokové a přepadové soupravy pro normální vany	58113000	58115180
	Exafill S Vrchní sada vanového výtoku, odtokové a přepadové soupravy	58113000	58117XXX

Volitelné doplňky:		Obj.č.	EUR
	Ohebná připojovací trubka 80 cm	58192000	132,30

Ohebná připojovací trubka 80 cm

Vlastnosti

- délka 800 mm
- verze: úhel 90°



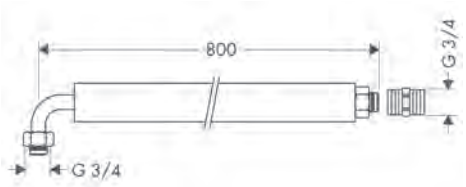

	Obj.č.	EUR
	58192000	132,30

Míry na rozměrových náčrtech jsou v mm.
Technická specifikace výrobků a měrné jednotky mohou být změněny.

Odtoková souprava s táhlem, pro umyvadlové a bidetové baterie

Vlastnosti

- ovládání táhlem
- pro umyvadla s přepadovým otvorem
- materiál vypouštěcí zátky mosaz
- rozměr přívodů: G 1¼
- s přepadem



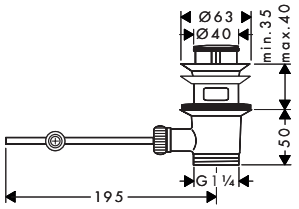

Povrchová úprava	Obj.č.	EUR
chrom	94139000	76,80
kartáčovaný bronz	94139140	144,70
kartáčovaný černý chrom	94139340	144,70
matná černá	94139670	144,70
matná bílá	94139700	144,70
leštěný vzhled zlata	94139990	112,10

Odtoková souprava Push-Open pro umyvadlové a bidetové baterie

Vlastnosti

- ovládání zatlačením na zátku
- pro umyvadla s přepadovým otvorem
- materiál vypouštěcí zátky mosaz
- rozměr přívodů: G 1¼
- s přepadem



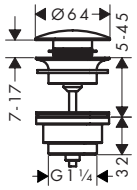

Povrchová úprava	Obj.č.	EUR
chrom	50100000	70,90
kartáčovaný bronz	50100140	106,60
kartáčovaný černý chrom	50100340	106,60
matná černá	50100670	99,30
matná bílá	50100700	99,30
leštěný vzhled zlata	50100990	106,60

Odtoková souprava Push-Open pro umyvadla a bidety

Vlastnosti

- ovládání zatlačením na zátku
- pro umyvadla s přepadovým otvorem
- materiál vypouštěcí zátky plast
- rozměr přívodů: G 1¼
- s přepadem
- příslušenství kontrolované třetí stranou podle DIN EN 274-3



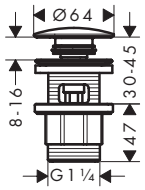

Povrchová úprava	Obj.č.	EUR
chrom	50105000	30,30

Míry na rozměrových náčrtech jsou v mm.
Technická specifikace výrobků a měrné jednotky mohou být změněny.

Odtoková souprava neuzavíratelná, pro umyvadla

Vlastnosti

- neuzavíratelný ventil
- pro umyvadla bez přepadu
- materiál vypouštěcí zátky nerezová ocel
- rozměr přívodů: G 1¼



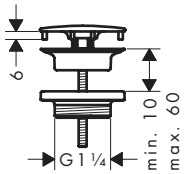

Povrchová úprava	Obj.č.	EUR
chrom	50001000	45,60
kartáčovaný bronz	50001140	68,40
kartáčovaný černý chrom	50001340	68,40
matná černá	50001670	63,70
matná bílá	50001700	63,70
leštěný vzhled zlata	50001990	68,40

Rohový ventil s krytkou, výtok G 3/8

Vlastnosti

- obsah balení: Rohový ventil, poklop
- připojovací rozměr vtoku: G ½
- připojovací rozměr výtoku: G ⅜
- balení: 1 kus





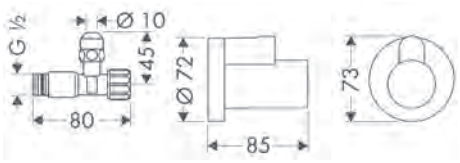

Povrchová úprava	Obj.č.	EUR
chrom	13954000	63,70
kartáčovaný nikl	13954820	95,70

Rohový ventil s mikrofiltrem, výtok G 3/8

Vlastnosti

- pro ochranu baterií před naplavením nečistot, například pro elektronické umyvadlové baterie
- filtrační vložku lze demontovat a vyčistit
- připojovací rozměr vtoku: G ½
- připojovací rozměr výtoku: G ⅜
- balení: 1 kus



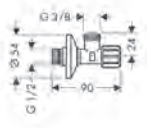

Povrchová úprava	Obj.č.	EUR
chrom	13904000	36,90

Míry na rozměrových náčrtech jsou v mm.
Technická specifikace výrobků a měrné jednotky mohou být změněny.

Rohový ventil E, výtok G 3/8

Vlastnosti

- připojovací rozměr vtoku: G ½
- připojovací rozměr výtoku: G ⅜
- balení: 1 kus
- třída hlučnosti: I
- třída průtoku: A



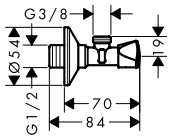

Povrchová úprava	Obj.č.	EUR
chrom	13902000	16,90

Rohový ventil E, výtok G 1/2

Vlastnosti

- připojovací rozměr vtoku: G ½
- připojovací rozměr výtoku: G ½
- balení: 1 kus
- třída hlučnosti: I
- třída průtoku: A



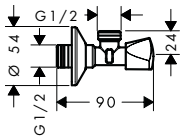

Povrchová úprava	Obj.č.	EUR
chrom	13903000	19,30

Rohový ventil S, výtok G 3/8

Vlastnosti

- připojovací rozměr vtoku: G ½
- připojovací rozměr výtoku: G ⅜
- balení: 1 kus
- třída hlučnosti: I
- třída průtoku: A

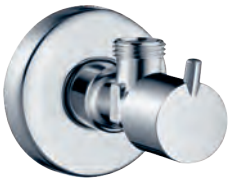

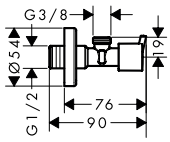

Povrchová úprava	Obj.č.	EUR
chrom	13901000	19,70

Krytka rohového ventilu

Vlastnosti

- pro zakrytí rohového ventilu



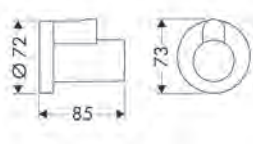

Povrchová úprava	Obj.č.	EUR
chrom	13950000	39,60
kartáčovaný bronz	13950140	59,00
kartáčovaný černý chrom	13950340	59,00
matná černá	13950670	55,10
matná bílá	13950700	55,10
leštěný vzhled zlata	13950990	59,00

Míry na rozměrových náčrtech jsou v mm.
Technická specifikace výrobků a měrné jednotky mohou být změněny.

Designový sifon Flowstar

Vlastnosti

- nastavení vzdálenosti 65–165 mm
- vzdálenost ke stěně 330 mm
- pachový uzávěr – výška vodní hladiny je 70 mm
- připojovací rozměr vtoku: G 1¼
- příslušenství kontrolované třetí stranou podle DIN EN 274-3



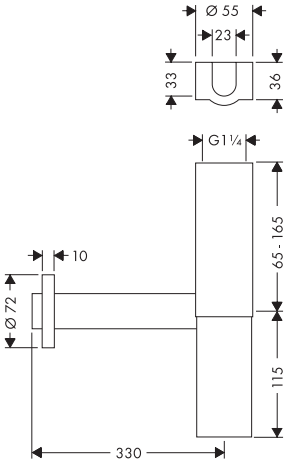

Povrchová úprava	Obj.č.	EUR
chrom	52100000	165,40

Designový sifon Flowstar, sada

Vlastnosti

- obsah balení: designový sifon, 2 rohové ventily, 2 krytky
- nastavení vzdálenosti 65–165 mm
- vzdálenost ke stěně 330 mm
- pachový uzávěr – výška vodní hladiny je 75 mm
- připojovací rozměr vtoku: G 1¼



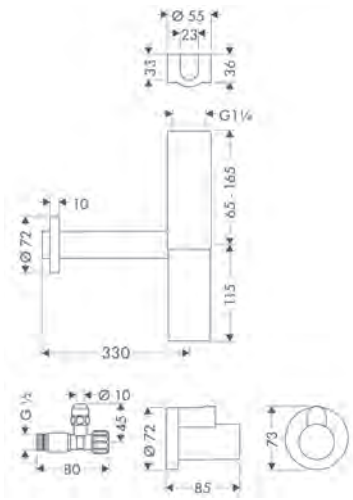

Povrchová úprava	Obj.č.	EUR
chrom	52120000	236,90

Obsah balení:		Obsaženo v	Obj.č.
	Krytka rohového ventilu	52120000	13950XXX
	Rohový ventil s krytkou, výtok G 3/8	52120000	13954XXX
	Designový sifon Flowstar	52120000	52100XXX

Míry na rozměrových náčrtech jsou v mm.
Technická specifikace výrobků a měrné jednotky mohou být změněny.

Designový sifon Flowstar S

Vlastnosti

- rozsah nastavení 60 – 165 mm
- vzdálenost ke stěně 330 mm
- pachový uzávěr – výška vodní hladiny je 75 mm
- připojovací rozměr vtoku: G 1¼
- připojovací rozměr výtoku: DN32
- příslušenství kontrolované třetí stranou podle DIN EN 274-3



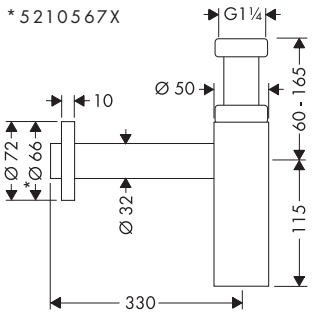

Povrchová úprava	Obj.č.	EUR
chrom	52105000	92,90
kartáčovaný bronz	52105140	139,30
kartáčovaný černý chrom	52105340	139,30
matná černá	52105670	130,00
matná bílá	52105700	130,00
leštěný vzhled zlata	52105990	139,30

Šálkový sifon standardní model

Vlastnosti

- základní materiál: mosaz
- rozsah nastavení 35 – 95 mm
- vzdálenost ke stěně 225 mm
- pachový uzávěr – výška vodní hladiny je 50 mm
- připojovací rozměr vtoku: G 1¼
- připojovací rozměr výtoku: DN32



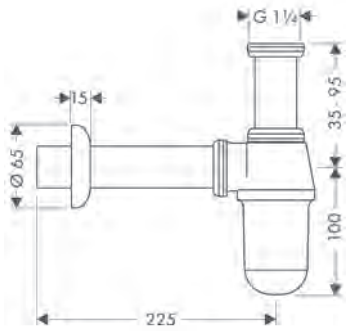

Povrchová úprava	Obj.č.	EUR
chrom	52053000	29,80

Šálkový sifon se snadnou instalací

Vlastnosti

- rozsah nastavení 35 – 140 mm
- vzdálenost ke stěně 285 mm
- pachový uzávěr – výška vodní hladiny je 50 mm
- připojovací rozměr vtoku: G 1¼

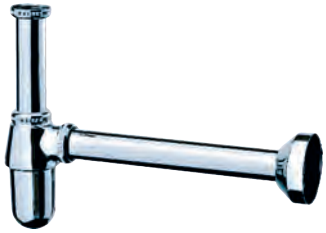

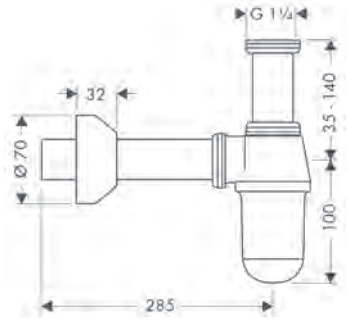

Povrchová úprava	Obj.č.	EUR
chrom	52010000	41,80

Míry na rozměrových náčrtech jsou v mm.
Technická specifikace výrobků a měrné jednotky mohou být změněny.

Šálkový sifon standardní model pro bidet

Vlastnosti

- rozsah nastavení 35 – 95 mm
- vzdálenost ke stěně 220 mm
- pachový uzávěr – výška vodní hladiny je 30 mm
- připojovací rozměr vtoku: G 1¼



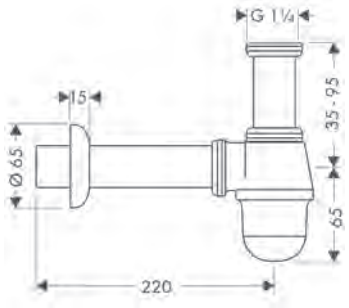

Povrchová úprava	Obj.č.	EUR
chrom	55213000	40,20

Trubkový sifon standardní model

Vlastnosti

- rozsah nastavení 35 – 85 mm
- vzdálenost ke stěně 250 mm
- pachový uzávěr – výška vodní hladiny je 50 mm
- připojovací rozměr vtoku: G 1¼
- příslušenství kontrolované třetí stranou podle DIN EN 274-3



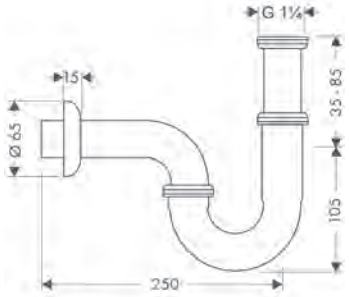

Povrchová úprava	Obj.č.	EUR
chrom	53002000	23,10

Trubkový sifon se snadnou instalací

Vlastnosti

- rozsah nastavení 30 – 120 mm
- vzdálenost ke stěně 300 mm
- pachový uzávěr – výška vodní hladiny je 50 mm
- připojovací rozměr vtoku: G 1¼



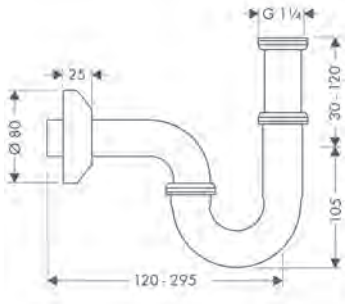

Povrchová úprava	Obj.č.	EUR
chrom	53010000	30,20

Trubkový sifon standardní model pro bidet

Vlastnosti

- rozsah nastavení 30 – 55 mm
- vzdálenost ke stěně 275 mm
- pachový uzávěr – výška vodní hladiny je 50 mm
- připojovací rozměr vtoku: G 1¼



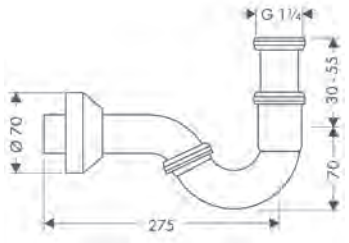

Povrchová úprava	Obj.č.	EUR
chrom	55237000	30,70

Míry na rozměrových náčrtech jsou v mm.
Technická specifikace výrobků a měrné jednotky mohou být změněny.

Zahnutá trubka 300 mm

Vlastnosti

- délka 300 mm
- s lemem
- materiál: mosaz
- rozměr přívodů: G 1¼



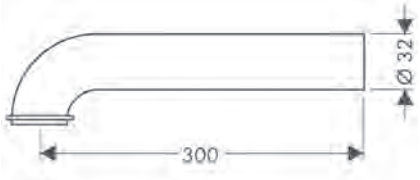

Povrchová úprava	Obj.č.	EUR
chrom	53555000	29,70

Rovná trubka 500 mm

Vlastnosti

- délka 500 mm
- materiál: mosaz
- rozměr přívodů: G 1¼



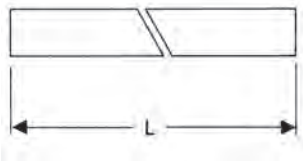

Povrchová úprava	Obj.č.	EUR
chrom	53493000	29,10
matná černá	53493670	40,60
matná bílá	53493700	40,60

Rovná trubka 300 mm

Vlastnosti

- délka 300 mm
- s lemem
- materiál: mosaz
- rozměr přívodů: G 1¼



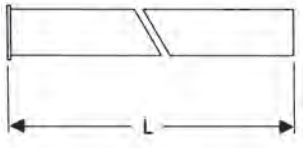

Povrchová úprava	Obj.č.	EUR
chrom	53428000	16,30
matná černá	53428670	22,90
matná bílá	53428700	22,90

Míry na rozměrových náčrtech jsou v mm.
Technická specifikace výrobků a měrné jednotky mohou být změněny.

Koleno 90°

Vlastnosti

· materiál: mosaz
· rozměr přívodů: G 1¼



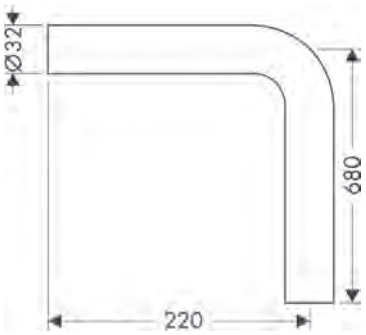

Povrchová úprava	Obj.č.	EUR
chrom	53646000	63,10

Prodlužovací trubka 125 mm

Vlastnosti

· délka 125 mm
· materiál: mosaz
· rozměr přívodů: G 1¼



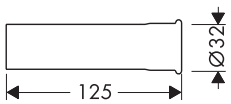

Povrchová úprava	Obj.č.	EUR
chrom	53990000	27,80

Nástěnná příruba

Vlastnosti

· materiál: mosaz
· rozměr přívodů: DN15



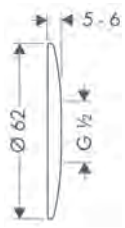

Povrchová úprava	Obj.č.	EUR
chrom	06010000	3,20

Míry na rozměrových náčrtech jsou v mm.
Technická specifikace výrobků a měrné jednotky mohou být změněny.



Termostaty na stěnu

Termostaty na stěnu

	ShowerTablet Select				Ecostat Select
		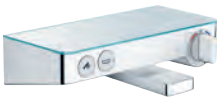			
Povrchová úprava					
Select	■	■	■	■	–
CoolContact	■	■	■	■	■
Bezpečnostní pojistka při 40 °C	■	■	■	■	■
Nastavitelné omezení teploty	■	■	■	■	■
Water Flow Control	–	–	■	■	■
Vanový výtok	–	■	–	■	–
Cena v €	**627,00**	**838,50**	**417,30 - 625,90**	**504,50 - 756,70**	**483,00**
od strany	356	356	357	358	359

	Ecostat Comfort		Ecostat Element		Ecostat Fine
					
Povrchová úprava					
Select	–	–	–	–	–
CoolContact	–	–	–	–	–
Bezpečnostní pojistka při 40 °C	■	■	■	■	■
Nastavitelné omezení teploty	■	■	■	■	■
Water Flow Control	■	■	■	■	■
Vanový výtok	–	■	–	■	–
Cena v €	**332,00**	**415,70**	**207,70 - 259,30**	**260,90 - 326,40**	**197,00 - 246,50**
od strany	362	363	363	364	364

■ k dispozici v závislosti na modelu
– není k dispozici

	Ecostat Select	Ecostat E		Ecostat Comfort	
					
Povrchová úprava					
Select	–	–	–	–	–
CoolContact	■	■	■	–	–
Bezpečnostní pojistka při 40 °C	■	■	■	■	■
Nastavitelné omezení teploty	■	■	■	■	■
Water Flow Control	■	■	■	■	■
Vanový výtok	■	–	■	–	■
Cena v €	**627,00**	**353,20**	**431,50**	**301,60 - 452,60**	**385,30 - 577,90**
od strany	360	360	361	361	362

	Ecostat Fine		Ecostat 1001 CL		Ecostat universal
					
Povrchová úprava					
Select	–	–	–	–	–
CoolContact	–	–	–	–	–
Bezpečnostní pojistka při 40 °C	■	–	■	■	■
Nastavitelné omezení teploty	■	■	■	■	■
Water Flow Control	■	■	■	■	■
Vanový výtok	■	–	–	■	–
Cena v €	**250,30 - 312,60**	**197,00**	**211,70**	**268,40**	**270,80**
od strany	365	365	366	366	367

Termostaty na stěnu

	Ecostat universal	Ecostat
		
Povrchová úprava	◐	◐
Select	–	–
CoolContact	–	–
Bezpečnostní pojistka při 40 °C	■	–
Nastavitelné omezení teploty	■	■
Water Flow Control	■	–
Vanový výtok	■	–
Cena v €	**346,10**	**339,10**
od strany	367	368

■ k dispozici v závislosti na modelu
– není k dispozici

Speciální funkce



EcoStop

Vědomě šetřete cenné zdroje díky funkci EcoStop. Spotřeba vody vašeho termostatu je omezena na maximálně 10 l/min. Pokud je potřeba více vody, lze zvýšit průtok vody pouhým stisknutím tlačítka EcoStop.



EcoStop+

Vědomě šetřete cenné zdroje díky funkci EcoStop+. Spotřeba vody vašeho termostatu je upravena na maximálně 6 l/min. Pokud je potřeba více vody, lze zvýšit její tok pouhým stisknutím tlačítka EcoStop+.



Water flow control

Množství vody lze přesně nastavit ovládacím kolečkem na ovladači termostatu pro úsporu vody a snížit tak denní spotřebu vody. Ideální i pro děti, které stejně dávají většinou přednost mírnému proudu.

Techniky



Thermostat

Bezpečné a spolehlivé: Termostat umožňující ovládání teploty při sprchování nebo koupání nepřetržitě monitoruje teplotu vody. Rychle reaguje na změny tlaku a udržuje stálou teplotu. Pro příjemný požitek z vody za všech okolností.



SafetyStop

Omezení teploty, které zajišťuje bezpečný požitek ze sprchování za všech okolností. Tato funkce brání vytékání příliš horké vody ze sprchy. Ochrana proti opaření je velkým bezpečnostním plusem zejména pro děti nebo osoby s omezenou pohyblivostí.



CoolContact

Tato termostatická baterie je vybavena inovativní technikou chlazení, která zabraňuje přehřátí a udržuje ji na dotek příjemně chladnou. Pro bezstarostné sprchování bez nutnosti dodržování bezpečné vzdálenosti nebo strachu z opaření.

Techniky



QuickClean

Kdo vlastně rád uklízí? Usazeniny vodního kamene a nečistoty zmizí díky této technice během okamžiku. Pružné silikonové kotouče nebo trysky prostě otřete prstem. Je to rychlé a omezuje úsilí při čištění na minimum.



AirPower

Přimíchává do vody velké množství vzduchu. Obohacené kapky jsou skvělé, lehké, uklidňují pokožku a v umyvadle se tolik nerozstřikují. Pro efektivnější využití vzácného zdroje, kterým je voda.



Otočný vanový výtok

Pro milovníky minimalistických a bezpečných řešení v koupelně: Přívod vody lze u termostatické vanové baterie otočit o 90°, takže se skryje pod baterii. Pro čistý vzhled a více místa při koupeli nebo sprše.



Select

Tlačítko Select zjednodušuje každodenní koupelnové činnosti, stačí například jediné stisknutí a voda začne téct nebo se zastaví. Při sprchování lze jednoduchým stiskem tlačítka změnit druh proudu nebo přepnout z horní na ruční sprchu.

Povrchová úprava

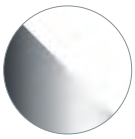

bílá/chrom

-400



chrom

-000



kartáčovaný bronz

-140



kartáčovaný černý chrom

-340



leštěný vzhled zlata

-990

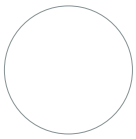

matná bílá

-700



matná černá

-670

ShowerTablet Select Sprchový termostat 300 na stěnu

Vlastnosti

- 1 spotřebič
- tlačítko Select pro ovládání funkce zapnout/vypnout pro 1 spotřebič
- CoolContact termostat: Zabraňuje zahřívání krytu, takže sprchování je ještě bezpečnější
- termostatická kartuše, Start/Stop ventil pro ovládání funkcí
- maximální průtok při 3 barech: 14 l/min
- minimální provozní tlak: 1 bar
- maximální provozní tlak: 10 barů
- při montáži na stávající připojení G ¾ je zapotřebí adaptér # 02026000
- bezpečnostní pojistka při 40 °C
- nastavitelné omezení teploty
- s izolovaným vedením vody
- zpětný ventil
- s odhlučněním
- políčka vyrobená z bezpečnostního skla
- povrch políčky: zrcadlové sklo
- materiál klapek: kov
- rozteč: 150 ± 12 mm
- typ připojení: nastavitelné připojení, G ½
- filtr nečistot je součástí balení
- termostat je dodáván s tlačítkem ruční sprchy



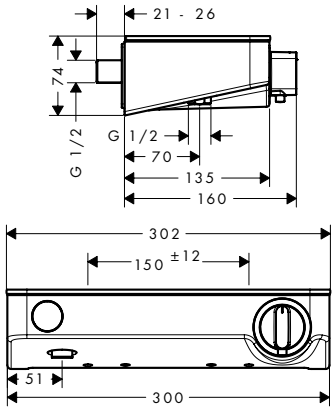

Techniky

Thermostat · Cool Contact · Select · Safety Stop

Certifikáty/prohlášení

Montáž zdarma · EPD

Povrchová úprava	Obj.č.	EUR
chrom	13171000	627,00
bílá/chrom	13171400	627,00

13171400 Povrch políčky: bílé sklo.

Volitelné doplňky:

	Povrchová úprava	Obj.č.	EUR
Adaptéry etážek G ¾ pro renovaci	chrom	02026000	39,50

ShowerTablet Select Vanový termostat 300 na stěnu

Vlastnosti

- výtok 192 mm
- 2 spotřebiče
- současné využití 2 spotřebičů
- tlačítko Select pro ovládání funkce zapnout/vypnout pro 2 výtoky
- CoolContact termostat: Zabraňuje zahřívání krytu, takže sprchování je ještě bezpečnější
- termostatická kartuše, Start/Stop ventil pro ovládání funkcí
- maximální průtok při 3 barech: 20 l/min
- průtok pro vanový výtok při 3 barech: 20 l/min
- průtok ruční sprchy při 3 barech: 16 l/min
- minimální provozní tlak: 1 bar
- maximální provozní tlak: 10 barů
- bezpečnostní pojistka při 40 °C
- nastavitelné omezení teploty
- s izolovaným vedením vody
- zpětný ventil
- ochrana před zpětným tokem podle DIN EN 1717
- s odhlučněním
- materiál klapek: kov
- políčka vyrobená z bezpečnostního skla
- povrch políčky: zrcadlové sklo
- typ připojení: G ½
- rozteč: 150 ± 12 mm
- filtr nečistot je součástí balení
- termostat je dodáván s tlačítky ruční sprchy a vany
- při montáži na stávající připojení G ¾ je zapotřebí adaptér # 02026000



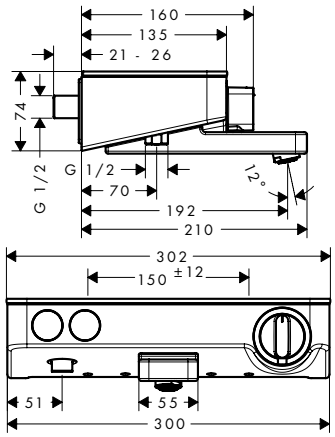

Techniky

Thermostat · Cool Contact · Quick clean · AirPower · Select · Safety Stop

Certifikáty/prohlášení

Montáž zdarma · EPD

Povrchová úprava	Obj.č.	EUR
chrom	13151000	838,50
bílá/chrom	13151400	838,50

13151400 Povrch políčky: bílé sklo.

Volitelné doplňky:

	Povrchová úprava	Obj.č.	EUR
Adaptéry etážek G ¾ pro renovaci	chrom	02026000	39,50

Míry na rozměrových náčrtech jsou v mm.
Technická specifikace výrobků a měrné jednotky mohou být změněny.

ShowerTablet Select Sprchový termostat 400 na stěnu

Vlastnosti

- 1 spotřebič
- ovládání teploty a průtoku vody
- tlačítko Select pro ovládání funkce zapnout/vypnout pro 1 spotřebič
- jezdec zabudovaný v poličce
- ovládání průtoku vody s funkcí stop
- CoolContact termostat: Zabraňuje zahřívání krytu, takže sprchování je ještě bezpečnější
- termostatická kartuše, Start/Stop ventil pro ovládání funkcí
- maximální průtok při 3 barech: 16,3 l/min
- minimální provozní tlak: 1 bar
- maximální provozní tlak: 10 barů
- bezpečnostní pojistka při 40 °C
- nastavitelné omezení teploty
- s izolovaným vedením vody
- zpětný ventil
- s odhlučněním
- vhodné pro průtokové ohřívače vody
- polička vyrobená z plastu
- povrch poličky: grafitová povrchová úprava
- materiál klapek: plast
- rozteč: 150 ± 12 mm
- typ připojení: etážky S, G ½
- filtr nečistot je součástí balení
- termostat je dodáván s tlačítkem ruční sprchy



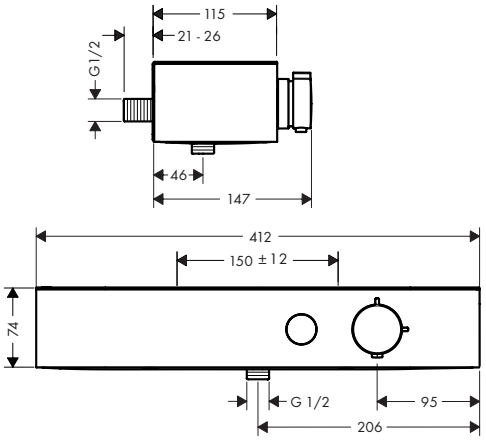

Speciální funkce

Water Flow Control

Techniky

Thermostat | Cool Contact | Select | Safety Stop

Povrchová úprava	Obj.č.	EUR
chrom	24360000	417,30
kartáčovaný bronz	24360140	625,90
matná černá	24360670	542,40
matná bílá	24360700	542,40

Volitelné doplňky:	Povrchová úprava	Obj.č.	EUR
Adaptéry etážek G ¾ pro renovaci	chrom	02026000	39,50

Míry na rozměrových náčrtech jsou v mm.
Technická specifikace výrobků a měrné jednotky mohou být změněny.

ShowerTablet Select Vanový termostat 400 na stěnu

Vlastnosti

- otočný vanový výtok
- 2 spotřebiče
- současné využití 2 spotřebičů
- ovládání teploty a průtoku vody
- tlačítko Select pro ovládání funkce zapnout/vypnout pro 2 výtoky
- ovládání průtoku vody s funkcí stop
- CoolContact termostat: Zabraňuje zahřívání krytu, takže sprchování je ještě bezpečnější
- maximální průtok při 3 barech: 20,9 l/min
- průtok pro vanový výtok při 3 barech: 20,9 l/min
- průtok ruční sprchy při 3 barech: 15,8 l/min
- minimální provozní tlak: 1 bar
- maximální provozní tlak: 10 barů
- bezpečnostní pojistka při 40 °C
- nastavitelné omezení teploty
- s izolovaným vedením vody
- zpětný ventil
- ochrana před zpětným tokem podle DIN EN 1717
- s odhlučněním
- vhodné pro průtokové ohřívače vody
- materiál klapek: plast
- polička vyrobená z plastu
- povrch poličky: grafitová povrchová úprava
- typ připojení: G ½
- rozteč: 150 ± 12 mm
- filtr nečistot je součástí balení
- termostat je dodáván s tlačítky ruční sprchy a vany



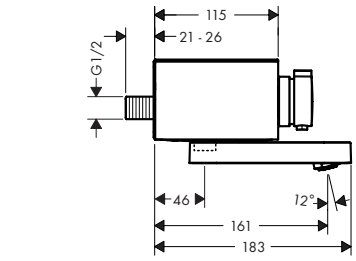

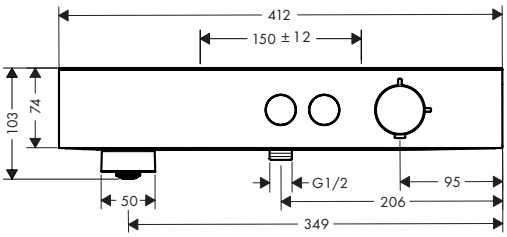

Speciální funkce



Techniky

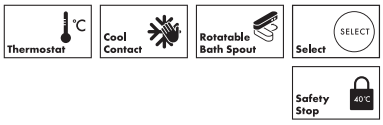

Povrchová úprava	Obj.č.	EUR
chrom	24340000	504,50
kartáčovaný bronz	24340140	756,70
matná černá	24340670	655,70
matná bílá	24340700	655,70

Volitelné doplňky:	Povrchová úprava	Obj.č.	EUR
 Adaptéry etážek G ¾ pro renovaci	chrom	02026000	39,50

Míry na rozměrových náčrtech jsou v mm.
Technická specifikace výrobků a měrné jednotky mohou být změněny.

Ecostat Select Sprchové termostaty na stěnu

Vlastnosti všech variant

- 1 spotřebič
- ovládání průtoku pro 1 spotřebič
- tlačítko Ecostop omezuje spotřebu vody na 10 l/min
- CoolContact termostat: Zabraňuje zahřívání krytu, takže sprchování je ještě bezpečnější
- termostatická kartuše, keramický ventil 180°
- minimální provozní tlak: 1 bar
- maximální provozní tlak: 10 barů
- bezpečnostní pojistka při 40 °C
- nastavitelné omezení teploty
- s izolovaným vedením vody
- zpětný ventil
- s odhlučněním
- polička vyrobená z bezpečnostního skla
- povrch poličky: zrcadlové sklo
- materiál klapek: kov
- rozteč: 150 ± 12 mm
- typ připojení: etážky S, G ½
- filtr nečistot je součástí balení



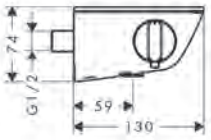

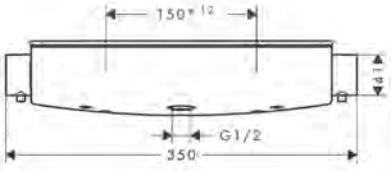

Speciální funkce

EcoStop · Water Flow Control

Techniky

Thermostat · Cool Contact · Safety Stop

Certifikáty/prohlášení

Montáž zdarma · EPD

Přehled dalších variant

	Renovace	Povrchová úprava	Obj.č.	EUR
	–	chrom	13161000	483,00
		bílá/chrom	13161400	483,00
	■	chrom	13111000	483,00
		bílá/chrom	13111400	483,00

13161400
13111400 — Povrch poličky: bílé sklo.

Volitelné doplňky:	Pro	Povrchová úprava	Obj.č.	EUR
 Adaptéry etážek G ¾ pro renovaci	13161XXX	chrom	02026000	39,50

Míry na rozměrových náčrtech jsou v mm.
Technická specifikace výrobků a měrné jednotky mohou být změněny.

Ecostat Select Vanový termostat na stěnu

Vlastnosti

- výtok 193 mm
- 2 spotřebiče
- CoolContact termostat: Zabraňuje zahřívání krytu, takže sprchování je ještě bezpečnější
- termostatická kartuše, keramický ventil 180°
- maximální průtok při 3 barech: 20 l/min
- průtok pro vanový výtok při 3 barech: 20 l/min
- průtok ruční sprchy při 3 barech: 12 l/min
- minimální provozní tlak: 1 bar
- maximální provozní tlak: 10 barů
- bezpečnostní pojistka při 40 °C
- nastavitelné omezení teploty
- s izolovaným vedením vody
- zpětný ventil
- ochrana před zpětným tokem podle DIN EN 1717
- s odhlučněním
- materiál klapek: kov
- polička vyrobená z bezpečnostního skla
- povrch poličky: zrcadlové sklo
- typ připojení: G ½
- rozteč: 150 ± 12 mm
- filtr nečistot je součástí balení
- při montáži na stávající připojení G ¾ je zapotřebí adaptér # 02026000



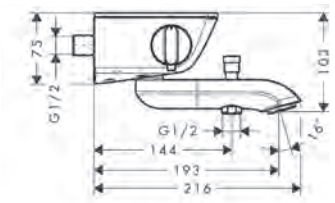

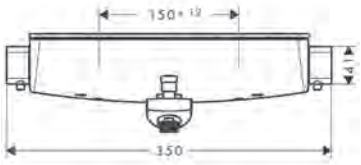

Speciální funkce

Water Flow Control

Techniky

Thermostat | Cool Contact | Quick Clean | AirPower | Safety Stop 40°C

Certifikáty/prohlášení

Montáž zdarma | EPD

Povrchová úprava	Obj.č.	EUR
chrom	13141000	627,00
bílá/chrom	13141400	627,00

13141400 Povrch poličky: bílé sklo.

Volitelné doplňky:



	Povrchová úprava	Obj.č.	EUR
Adaptéry etážek G ¾ pro renovaci	chrom	02026000	39,50

Ecostat E Sprchový termostat na stěnu

Vlastnosti

- 1 spotřebič
- tlačítko Ecostop omezuje spotřebu vody na 10 l/min
- CoolContact termostat: Zabraňuje zahřívání krytu, takže sprchování je ještě bezpečnější
- termostatická kartuše
- maximální průtok při 3 barech: 28,6 l/min
- minimální provozní tlak: 1 bar
- maximální provozní tlak: 10 barů
- bezpečnostní pojistka při 40 °C
- nastavitelné omezení teploty
- s izolovaným vedením vody
- zpětný ventil
- s odhlučněním
- vhodné pro průtokové ohřívače vody
- materiál klapek: kov
- rozteč: 150 ± 12 mm
- typ připojení: etážky S, G ½
- filtr nečistot je součástí balení



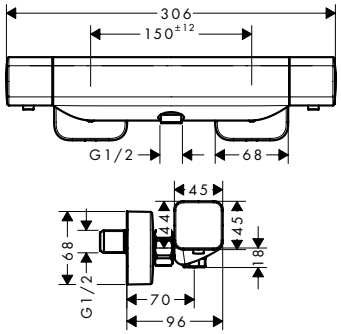

Speciální funkce

EcoStop | Water Flow Control

Techniky

Thermostat | Cool Contact | Safety Stop 40°C

Certifikáty/prohlášení

EPD

Povrchová úprava	Obj.č.	EUR
chrom	15773000	353,20

Míry na rozměrových náčrtech jsou v mm.
Technická specifikace výrobků a měrné jednotky mohou být změněny.

Ecostat E Vanový termostat na stěnu

Vlastnosti

- výtok 183 mm
- 2 spotřebiče
- CoolContact termostat: Zabraňuje zahřívání krytu, takže sprchování je ještě bezpečnější
- termostatická kartuše
- maximální průtok při 3 barech: 18,6 l/min
- průtok pro vanový výtok při 3 barech: 18,6 l/min
- průtok ruční sprchy při 3 barech: 15,4 l/min
- minimální provozní tlak: 1 bar
- maximální provozní tlak: 10 barů
- bezpečnostní pojistka při 40 °C
- nastavitelné omezení teploty
- zpětný ventil
- ochrana před zpětným tokem podle DIN EN 1717
- s odhlučněním
- materiál klapek: kov
- typ připojení: G ½
- rozteč: 150 ± 12 mm
- filtr nečistot je součástí balení



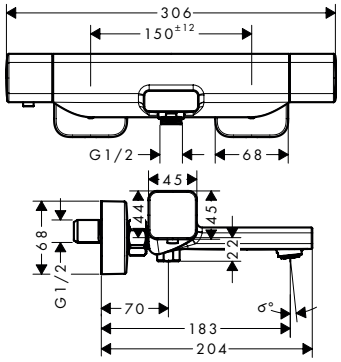

Speciální funkce

Water Flow Control

Techniky

Thermostat | Cool Contact | Quick clean | Safety Stop

Certifikáty/prohlášení

EPD

Povrchová úprava	Obj.č.	EUR
chrom	15774000	431,50

Ecostat Comfort Sprchový termostat na stěnu

Vlastnosti

- 1 spotřebič
- tlačítko Ecostop omezuje spotřebu vody na 10 l/min
- termostatická kartuše, keramický ventil 180°
- maximální průtok při 3 barech: 17 l/min
- minimální provozní tlak: 1 bar
- maximální provozní tlak: 10 barů
- bezpečnostní pojistka při 40 °C
- nastavitelné omezení teploty
- zpětný ventil
- s odhlučněním
- vhodné pro průtokové ohřívače vody
- materiál klapek: kov
- rozteč: 150 ± 12 mm
- typ připojení: etážky S, G ½
- filtr nečistot je součástí balení



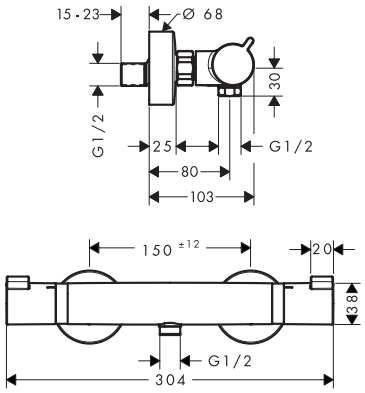

Speciální funkce

EcoStop | Water Flow Control

Techniky

Thermostat | Safety Stop

Certifikáty/prohlášení

EPD

Povrchová úprava	Obj.č.	EUR
chrom	13116000	301,60
kartáčovaný bronz	13116140	452,60
kartáčovaný černý chrom	13116340	452,60
matná černá	13116670	422,10
matná bílá	13116700	422,10
leštěný vzhled zlata	13116990	452,60

Míry na rozměrových náčrtech jsou v mm.
Technická specifikace výrobků a měrné jednotky mohou být změněny.

Ecostat Comfort Vanový termostat na stěnu

Vlastnosti

- výtok 177 mm
- 2 spotřebiče
- termostatická kartuše, uzavírací a přepínací ventil
- druh proudu výtoku: normální proud
- maximální průtok při 3 barech: 20 l/min
- průtok pro vanový výtok při 3 barech: 20 l/min
- průtok ruční sprchy při 3 barech: 16 l/min
- minimální provozní tlak: 1 bar
- maximální provozní tlak: 10 barů
- bezpečnostní pojistka při 40 °C
- nastavitelné omezení teploty
- zpětný ventil
- s odhlučněním
- vhodné pro průtokové ohřívače vody
- materiál klapek: kov
- typ připojení: G ½
- rozteč: 150 ± 12 mm
- filtr nečistot je součástí balení



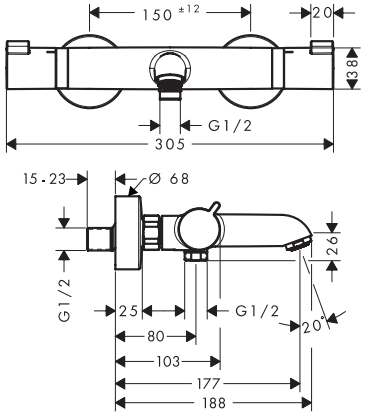

Speciální funkce

Water Flow Control

Techniky

Thermostat | Quick Clean | AirPower | Safety Stop

Certifikáty/prohlášení

EPD

Povrchová úprava	Obj.č.	EUR
chrom	13114000	385,30
kartáčovaný bronz	13114140	577,90
kartáčovaný černý chrom	13114340	577,90
matná černá	13114670	539,30
matná bílá	13114700	539,30
leštěný vzhled zlata	13114990	577,90

Ecostat Comfort Sprchový termostat Care na stěnu s prodlouženými rukojeťmi

Vlastnosti

- větší písmo pro větší přehlednost
- s extra dlouhými rukojeťmi pro bezbariérový přístup
- 1 spotřebič
- termostatická kartuše, keramický ventil 180°
- maximální průtok při 3 barech: 17 l/min
- minimální provozní tlak: 1 bar
- maximální provozní tlak: 10 barů
- bezpečnostní pojistka při 40 °C
- nastavitelné omezení teploty
- zpětný ventil
- s odhlučněním
- materiál klapek: kov
- rozteč: 150 ± 12 mm
- typ připojení: etážky S, G ½
- filtr nečistot je součástí balení



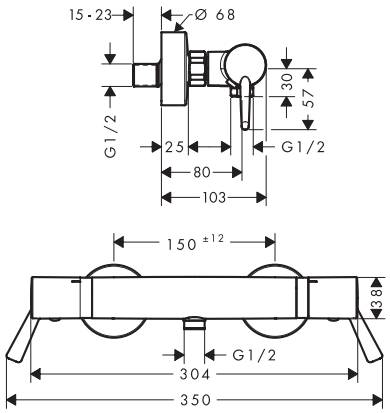

Speciální funkce

EcoStop | Water Flow Control

Techniky

Thermostat | Safety Stop

Certifikáty/prohlášení

EPD

Povrchová úprava	Obj.č.	EUR
chrom	13117000	332,00

Míry na rozměrových náčrtech jsou v mm.
Technická specifikace výrobků a měrné jednotky mohou být změněny.

Ecostat Comfort Vanový termostat Care na stěnu s prodlouženými rukojeťmi

Vlastnosti

- větší písmo pro větší přehlednost
- s extra dlouhými rukojeťmi pro bezbariérový přístup
- výtok 172 mm - 177 mm
- 2 spotřebiče
- termostatická kartuše, uzavírací a přepínací ventil
- maximální průtok při 3 barech: 20 l/min
- průtok pro vanový výtok při 3 barech: 20 l/min
- průtok ruční sprchy při 3 barech: 16 l/min
- minimální provozní tlak: 1 bar
- maximální provozní tlak: 10 barů
- bezpečnostní pojistka při 40 °C
- nastavitelné omezení teploty
- zpětný ventil
- s odhlučněním
- materiál klapek: kov
- typ připojení: G ½
- rozteč: 150 ± 12 mm
- filtr nečistot je součástí balení



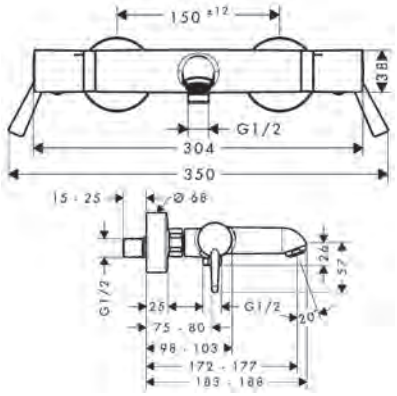

Speciální funkce

Water Flow Control

Techniky

Thermostat | Quick Clean | Safety Stop 40°C

Povrchová úprava	Obj.č.	EUR
chrom	13115000	415,70

Ecostat Element Sprchový termostat na stěnu

Vlastnosti

- 1 spotřebič
- ovládání teploty a průtoku vody
- tlačítko Ecostop+ omezující spotřebu vody na 6 l/min
- termostatická kartuše
- maximální průtok při 3 barech: 17 l/min
- minimální provozní tlak: 1 bar
- maximální provozní tlak: 10 barů
- bezpečnostní pojistka při 40 °C
- nastavitelné omezení teploty
- zpětný ventil
- s odhlučněním
- materiál klapek: kov
- rozteč: 150 ± 12 mm
- typ připojení: etážky S, G ½
- filtr nečistot je součástí balení



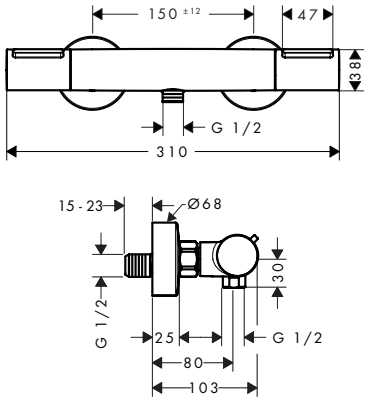

Speciální funkce

EcoStop+ | Water Flow Control

Techniky

Thermostat | Safety Stop 40°C

Povrchová úprava	Obj.č.	EUR
chrom	13346000	207,70
matná černá	13346670	259,30

Míry na rozměrových náčrtech jsou v mm.
Technická specifikace výrobků a měrné jednotky mohou být změněny.

Ecostat Element Vanový termostat na stěnu

Vlastnosti

- výtok 177 mm
- 2 spotřebiče
- ovládání teploty a průtoku vody
- termostatická kartuše, uzavírací a přepínací ventil
- druh proudu výtoku: normální proud
- maximální průtok při 3 barech: 20 l/min
- průtok pro vanový výtok při 3 barech: 20 l/min
- průtok ruční sprchy při 3 barech: 16 l/min
- minimální provozní tlak: 1 bar
- maximální provozní tlak: 10 barů
- bezpečnostní pojistka při 40 °C
- nastavitelné omezení teploty
- zpětný ventil
- ochrana před zpětným tokem podle DIN EN 1717
- s odhlučněním
- materiál klapek: kov
- typ připojení: G ½
- rozteč: 150 ± 12 mm
- filtr nečistot je součástí balení



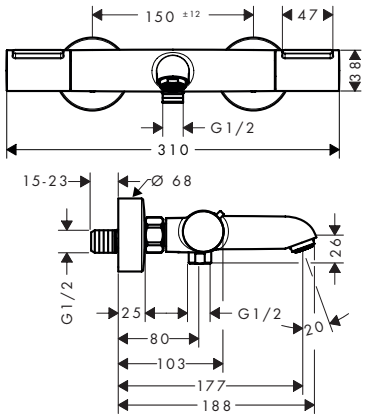

Speciální funkce

Water Flow Control

Techniky

Thermostat | Quick clean | Safety Stop

Povrchová úprava	Obj.č.	EUR
chrom	13347000	260,90
matná černá	13347670	326,40

Ecostat Fine Sprchový termostat na stěnu

Vlastnosti

- 1 spotřebič
- ovládání teploty a průtoku vody
- tlačítko Ecostop+ omezující spotřebu vody na 6 l/min
- termostatická kartuše
- maximální průtok při 3 barech: 17 l/min
- minimální provozní tlak: 1 bar
- maximální provozní tlak: 10 barů
- bezpečnostní pojistka při 40 °C
- nastavitelné omezení teploty
- zpětný ventil
- s odhlučněním
- materiál klapek: kov
- rozteč: 150 ± 12 mm
- typ připojení: etážky S, G ½
- filtr nečistot je součástí balení



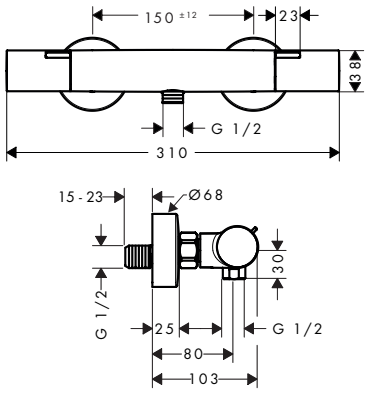

Speciální funkce

EcoStop+ | Water Flow Control

Techniky

Thermostat | Safety Stop

Povrchová úprava	Obj.č.	EUR
chrom	13324000	197,00
matná černá	13324670	246,50

Míry na rozměrových náčrtech jsou v mm.
Technická specifikace výrobků a měrné jednotky mohou být změněny.

Ecostat Fine Sprchový termostat na stěnu s omezovačem teploty

Vlastnosti

- 1 spotřebič
- ovládání teploty a průtoku vody
- tepelná dezinfekce se snadnou obsluhou
- tlačítko Ecostop+ omezující spotřebu vody na 6 l/min
- termostatická kartuše
- Bezpečnostní pojistka pevně nastavena na 40 °C
- nastavitelné omezení teploty
- termostat nabízí možnost dezinfekce teplem
- zpětný ventil
- s odhlučněním
- materiál klapek: kov
- rozteč: 150 ± 12 mm
- typ připojení: etážky S, G ½
- filtr nečistot je součástí balení



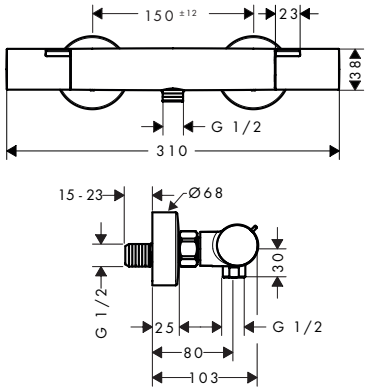

Speciální funkce

EcoStop+ | Water Flow Control

Techniky

Thermostat

Povrchová úprava	Obj.č.	EUR
chrom	13323000	197,00

Ecostat Fine Vanový termostat na stěnu

Vlastnosti

- výtok 177 mm
- 2 spotřebiče
- ovládání teploty a průtoku vody
- termostatická kartuše, uzavírací a přepínací ventil
- druh proudu výtoku: normální proud
- maximální průtok při 3 barech: 20 l/min
- průtok pro vanový výtok při 3 barech: 20 l/min
- průtok ruční sprchy při 3 barech: 16 l/min
- minimální provozní tlak: 1 bar
- maximální provozní tlak: 10 barů
- bezpečnostní pojistka při 40 °C
- nastavitelné omezení teploty
- zpětný ventil
- ochrana před zpětným tokem podle DIN EN 1717
- s odhlučněním
- materiál klapek: kov
- typ připojení: G ½
- rozteč: 150 ± 12 mm
- filtr nečistot je součástí balení



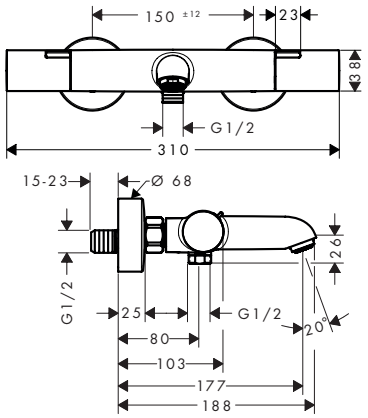

Speciální funkce

Water Flow Control

Techniky

Thermostat | Quick Clean | Safety Stop

Povrchová úprava	Obj.č.	EUR
chrom	13325000	250,30
matná černá	13325670	312,60

Míry na rozměrových náčrtech jsou v mm.
Technická specifikace výrobků a měrné jednotky mohou být změněny.

Ecostat 1001 CL Sprchový termostat na stěnu

Vlastnosti

- 1 spotřebič
- tlačítko Ecostop omezuje spotřebu vody na 10 l/min
- termostatická kartuše, keramický ventil 180°
- maximální průtok při 3 barech: 16 l/min
- minimální provozní tlak: 1 bar
- maximální provozní tlak: 10 barů
- bezpečnostní pojistka při 40 °C
- nastavitelné omezení teploty
- termostat nabízí možnost dezinfekce teplem
- zpětný ventil
- s odhlučněním
- vhodné pro průtokové ohřívače vody
- materiál klapek: kov
- rozteč: 150 ± 12 mm
- typ připojení: etážky S, G ½
- filtr nečistot je součástí balení



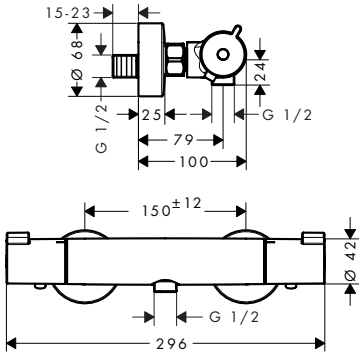

Speciální funkce

EcoStop, Water Flow Control

Techniky

Thermostat, Safety Stop

Certifikáty/prohlášení

EPD

Povrchová úprava	Obj.č.	EUR
chrom	13211000	211,70

Ecostat 1001 CL Vanový termostat na stěnu

Vlastnosti

- výtok 182 mm
- 2 spotřebiče
- termostatická kartuše, uzavírací ventil
- druh proudu výtoku: normální proud
- maximální průtok při 3 barech: 20 l/min
- průtok pro vanový výtok při 3 barech: 20 l/min
- průtok ruční sprchy při 3 barech: 16 l/min
- minimální provozní tlak: 1 bar
- maximální provozní tlak: 10 barů
- bezpečnostní pojistka při 40 °C
- nastavitelné omezení teploty
- s izolovaným vedením vody
- zpětný ventil
- s automatickým zpětným nastavením sprcha/vana
- s odhlučněním
- materiál klapek: kov
- typ připojení: G ½
- rozteč: 150 ± 12 mm
- filtr nečistot je součástí balení



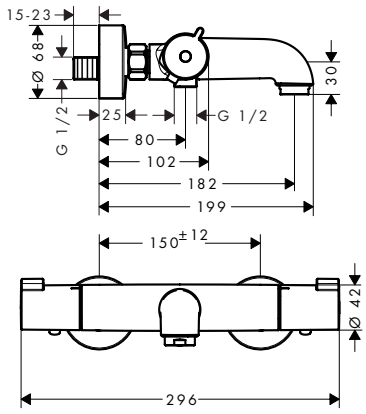

Speciální funkce

Water Flow Control

Techniky

Thermostat, Quick Clean, AirPower, Safety Stop

Certifikáty/prohlášení

EPD

Povrchová úprava	Obj.č.	EUR
chrom	13201000	268,40

Míry na rozměrových náčrtech jsou v mm.
Technická specifikace výrobků a měrné jednotky mohou být změněny.

Ecostat universal Sprchový termostat na stěnu

Vlastnosti

- 1 spotřebič
- tlačítko Ecostop omezuje spotřebu vody na 10 l/min
- termostatická kartuše, keramický ventil 180°
- maximální průtok při 3 barech: 17 l/min
- minimální provozní tlak: 1 bar
- maximální provozní tlak: 10 barů
- bezpečnostní pojistka při 40 °C
- nastavitelné omezení teploty
- zpětný ventil
- s odhlučněním
- materiál klapek: plast
- rozteč: 150 ± 12 mm
- typ připojení: etážky S, G ½
- filtr nečistot je součástí balení



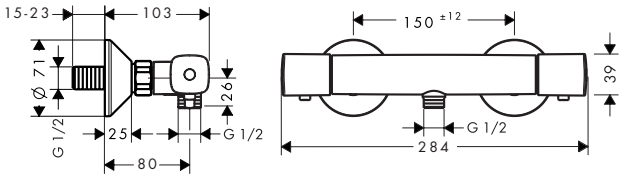

Speciální funkce

EcoStop, Water Flow Control

Techniky

Thermostat, Safety Stop

Certifikáty/prohlášení

EPD

Povrchová úprava	Obj.č.	EUR
chrom	13122000	270,80

Ecostat universal Vanový termostat na stěnu

Vlastnosti

- výtok 194 mm
- 2 spotřebiče
- termostatická kartuše, uzavírací a přepínací ventil
- maximální průtok při 3 barech: 20 l/min
- průtok pro vanový výtok při 3 barech: 20 l/min
- průtok ruční sprchy při 3 barech: 16 l/min
- minimální provozní tlak: 1 bar
- maximální provozní tlak: 10 barů
- bezpečnostní pojistka při 40 °C
- nastavitelné omezení teploty
- zpětný ventil
- s odhlučněním
- materiál klapek: plast
- typ připojení: G ½
- rozteč: 150 ± 12 mm
- filtr nečistot je součástí balení



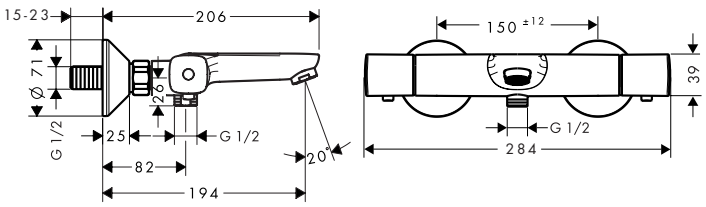

Speciální funkce

Water Flow Control

Techniky

Thermostat, Quick Clean, AirPower, Safety Stop

Certifikáty/prohlášení

EPD

Povrchová úprava	Obj.č.	EUR
chrom	13123000	346,10

Míry na rozměrových náčrtech jsou v mm.
Technická specifikace výrobků a měrné jednotky mohou být změněny.

Ecostat Termostat pod umyvadlo na stěnu

Vlastnosti

- 1 spotřebič
- minimální provozní tlak: 1 bar
- maximální provozní tlak: 5 barů
- nastavitelné omezení teploty
- termostat nabízí možnost dezinfekce teplem
- zpětný ventil



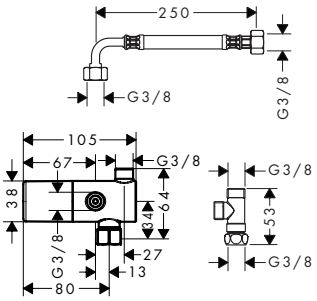

Techniky

Thermostat

Povrchová úprava	Obj.č.	EUR
chrom	15346000	339,10

Míry na rozměrových náčrtech jsou v mm.
Technická specifikace výrobků a měrné jednotky mohou být změněny.



Termostaty pod omítku

Termostaty pod omítku

	RainSelect		ShowerSelect Comfort S		
				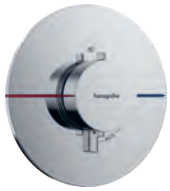	
Povrchová úprava					
Select	■	■	■	–	■
Bezpečnostní pojistka při 40 °C	■	■	■	■	■
Nastavitelné omezení teploty	■	■	■	■	■
Termostat	■	■	■	■	■
Počet spotřebičů	2 - 5	2 - 5	1/2	1	1
Cena v €	**1.481,40 - 3.473,90**	**1.612,10 - 2.491,30**	**764,70 - 1.431,10**	**553,40 - 830,70**	**764,70 - 1.147,10**
od strany	376	378	380	381	382

	ShowerSelect Comfort Q				Shower Select Glass
					
Povrchová úprava					
Select	■	–	■	■	■
Bezpečnostní pojistka při 40 °C	■	■	■	–	■
Nastavitelné omezení teploty	■	■	■	–	■
Termostat	■	■	■	–	■
Počet spotřebičů	1/2	–	1	3	1/2
Cena v €	**764,70 - 1.431,10**	**553,40 - 830,70**	**764,70 - 1.147,10**	**553,40 - 830,70**	**911,30 - 997,00**
od strany	388	389	390	391	392

■ k dispozici v závislosti na modelu
– není k dispozici

	Shower Select Comfort S	ShowerSelect Comfort E			
					
Povrchová úprava					
Select	■	■	–	■	■
Bezpečnostní pojistka při 40 °C	–	■	■	■	–
Nastavitelné omezení teploty	–	■	■	■	–
Termostat	–	■	■	■	–
Počet spotřebičů	3	1/2	1	1	3
Cena v €	**553,40 - 830,70**	**764,70 - 1.431,10**	**553,40 - 830,70**	**764,70 - 1.147,10**	**553,40 - 830,70**
od strany	383	384	385	386	387

	ShowerSelect Glass			ShowerSelect	
					
Povrchová úprava					
Select	–	■	■	■	–
Bezpečnostní pojistka při 40 °C	■	■	–	■	■
Nastavitelné omezení teploty	■	■	–	■	■
Termostat	■	■	–	■	■
Počet spotřebičů	1	1	3	1/2	1
Cena v €	**662,10**	**911,30**	**662,10**	**737,30 - 1.204,40**	**532,70 - 799,10**
od strany	393	393	394	396	397

Termostaty pod omítku

	ShowerSelect			ShowerSelect S	
					
Povrchová úprava					
Select	■	■	■	■	–
Bezpečnostní pojistka při 40 °C	■	–	–	■	■
Nastavitelné omezení teploty	■	–	■	■	■
Termostat	■	–	–	■	■
Počet spotřebičů	1	3	1/2	1/2	1
Cena v €	**737,30**	**532,70 - 799,10**	**614,50 - 680,20**	**737,30 - 1.204,40**	**532,70**
od strany	399	400	401	402	403

	Ecostat Square	Ecostat E		DuoTurn S	DuoTurn E
					
Povrchová úprava					
Select	–	–	–	–	–
Bezpečnostní pojistka při 40 °C	■	■	■	–	–
Nastavitelné omezení teploty	■	■	■	–	–
Termostat	■	■	■	–	–
Počet spotřebičů	1/2	1/2	1	1/2	1/2
Cena v €	**494,50 - 832,40**	**494,50 - 555,00**	**304,20 - 494,50**	**238,60 - 392,90**	**238,60 - 392,90**
od strany	411	412	412	415	417

■ k dispozici v závislosti na modelu
– není k dispozici

	ShowerSelect S			Ecostat S	
					
Povrchová úprava					
Select	■	■	■	–	–
Bezpečnostní pojistka při 40 °C	■	–	–	■	■
Nastavitelné omezení teploty	■	–	■	■	■
Termostat	■	–	–	■	■
Počet spotřebičů	1	3	1/2	1/2	1
Cena v €	**737,30**	**532,70**	**614,50 - 680,20**	**494,50 - 832,40**	**304,20 - 494,50**
od strany	404	404	405	407	408

	DuoTurn Q
	
Povrchová úprava	
Select	–
Bezpečnostní pojistka při 40 °C	–
Nastavitelné omezení teploty	–
Termostat	–
Počet spotřebičů	1/2
Cena v €	**238,60 - 392,90**
od strany	419

Speciální funkce



Water flow control

Množství vody lze přesně nastavit ovládacím kolečkem na ovladači termostatu pro úsporu vody a snížit tak denní spotřebu vody. Ideální i pro děti, které stejně dávají většinou přednost mírnému proudu.



Water flow control

Tento objem vody lze přesně regulovat, takže tohoto vzácného zdroje můžete spotřebovat méně. Individuálně nastavitelné pro všechny, kterým je většinou příjemnější mírný proud vody.

Techniky



Thermostat

Bezpečné a spolehlivé: Termostat umožňující ovládání teploty při sprchování nebo koupání nepřetržitě monitoruje teplotu vody. Rychle reaguje na změny tlaku a udržuje stálou teplotu. Pro příjemný požitek z vody za všech okolností.



SafetyStop

Omezení teploty, které zajišťuje bezpečný požitek ze sprchování za všech okolností. Tato funkce brání vytékání příliš horké vody ze sprchy. Ochrana proti opaření je velkým bezpečnostním plusem zejména pro děti nebo osoby s omezenou pohyblivostí.



Select

Tlačítko Select zjednodušuje každodenní koupelnové činnosti, stačí například jediné stisknutí a voda začne téct nebo se zastaví. Při sprchování lze jednoduchým stiskem tlačítka změnit druh proudu nebo přepnout z horní na ruční sprchu.

Povrchová úprava

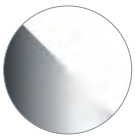

bílá/chrom

-400



chrom

-000



kartáčovaný bronz

-140



kartáčovaný černý chrom

-340



leštěný vzhled zlata

-990

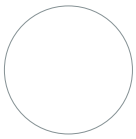

matná bílá

-700



matná černá

-670

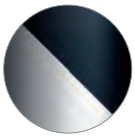

černá/chrom

-600

RainSelect Termostaty pro podomítkovou instalaci

Vlastnosti všech variant

- současné používání několika výtoků
- v závislosti na velikosti průtoku a instalační situaci cca 50% snížení průtoku a zabudovaná funkce vypínání
- termostatická kartuše, Start/Stop ventil pro ovládání spotřebičů
- maximální průtok při 1 baru: 7,8 l/min
- průtokové množství na výtok: 26 l/min
- průtok při současném použití všech vývodů: 38 l/min
- maximální průtok při 3 barech: 38 l/min
- minimální provozní tlak: 1 bar
- maximální provozní tlak: 10 barů
- bezpečnostní pojistka při 40 °C
- nastavitelné omezení teploty
- zpětný ventil
- typ připojení: základní těleso

2 spotřebiče



3 spotřebiče



Speciální funkce

Water Flow Control

Techniky

Thermostat | Select | Safety Stop

Certifikáty/prohlášení

Montáž zdarma | EPD

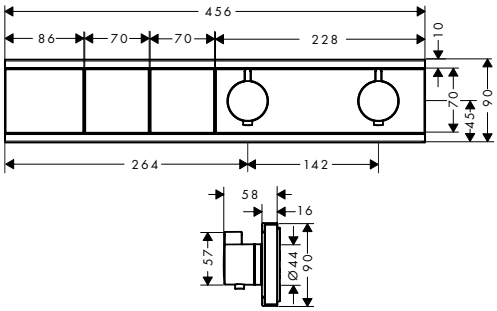

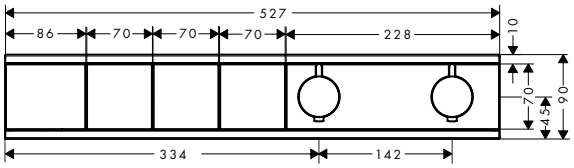

Přehled dalších variant

Počet spotřebičů	Max. průtok při tlaku 3 bary (l/min)	Průtok na 1 uživatele	Povrchová úprava	Obj.č.	EUR
2 spotřebiče	38	26	chrom	15380000	1.481,40
			kartáčovaný bronz	15380140	2.221,90
			kartáčovaný černý chrom	15380340	2.221,90
			matná černá	15380670	1.925,50
			matná bílá	15380700	1.925,50
			leštěný vzhled zlata	15380990	2.221,90
3 spotřebiče	38	26	chrom	15381000	1.759,50
			kartáčovaný bronz	15381140	2.639,00
			kartáčovaný černý chrom	15381340	2.639,00
			matná černá	15381670	2.287,20
			matná bílá	15381700	2.287,20
			leštěný vzhled zlata	15381990	2.639,00

K instalaci nutné:	Pro	Obj.č.	EUR
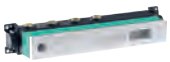 RainSelect Základní těleso pro 2 spotřebiče	15380XXX	15310180	808,50
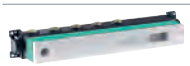 RainSelect Základní těleso pro 3 spotřebiče	15381XXX	15311180	943,20

Míry na rozměrových náčrtech jsou v mm.
Technická specifikace výrobků a měrné jednotky mohou být změněny.

RainSelect Termostaty pro podomítkovou instalaci

Vlastnosti všech variant

- současné používání několika výtoků
- v závislosti na velikosti průtoku a instalační situaci cca 50% snížení průtoku a zabudovaná funkce vypínání
- termostatická kartuše, Start/Stop ventil pro ovládání spotřebičů
- maximální průtok při 1 baru: 7,8 l/min
- průtokové množství na výtok: 26 l/min
- průtok při současném použití všech vývodů: 38 l/min
- maximální průtok při 3 barech: 38 l/min
- minimální provozní tlak: 1 bar
- maximální provozní tlak: 10 barů
- bezpečnostní pojistka při 40 °C
- nastavitelné omezení teploty
- zpětný ventil
- typ připojení: základní těleso

4 spotřebiče



5 spotřebičů



Speciální funkce

Water Flow Control

Techniky

Thermostat °C | Select SELECT | Safety Stop 40°C

Certifikáty/prohlášení

Montáž zdarma | EPD

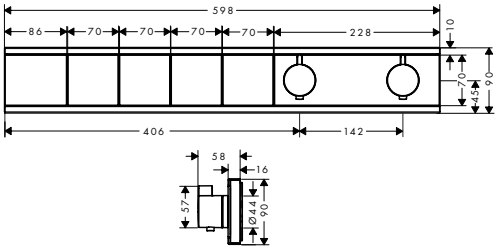

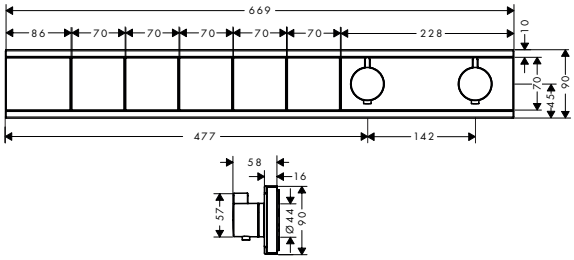

Přehled dalších variant

Počet spotřebičů	Max. průtok při tlaku 3 bary (l/min)	Průtok na 1 uživatele	Povrchová úprava	Obj.č.	EUR
4 spotřebiče	38	26	chrom	15382000	2.037,70
			kartáčovaný bronz	15382140	3.056,40
			kartáčovaný černý chrom	15382340	3.056,40
			matná černá	15382670	2.648,80
			matná bílá	15382700	2.648,80
			leštěný vzhled zlata	15382990	3.056,40
5 spotřebičů	38	26	chrom	15384000	2.315,70
			kartáčovaný bronz	15384140	3.473,90
			kartáčovaný černý chrom	15384340	3.473,90
			matná černá	15384670	3.010,30
			matná bílá	15384700	3.010,30
			leštěný vzhled zlata	15384990	3.473,90

K instalaci nutné:	Pro	Obj.č.	EUR
 RainSelect Základní těleso pro 4 spotřebiče	15382XXX	15312180	1.078,00
 RainSelect Základní těleso pro 5 spotřebičů	15384XXX	15313180	1.212,70

Míry na rozměrových náčrtech jsou v mm.
Technická specifikace výrobků a měrné jednotky mohou být změněny.

RainSelect Termostaty pro podomítkovou instalaci

Vlastnosti všech variant

- obsah balení: Termostat, držák sprchy
- současné používání několika výtoků
- v závislosti na velikosti průtoku a instalační situaci cca 50% snížení průtoku a zabudovaná funkce vypínání
- termostatická kartuše, Start/Stop ventil pro ovládání spotřebičů
- průtokové množství na výtok: 26 l/min
- průtok při současném použití všech vývodů: 38 l/min
- maximální průtok při 3 barech: 38 l/min
- minimální provozní tlak: 1 bar
- maximální provozní tlak: 10 barů
- bezpečnostní pojistka při 40 °C
- nastavitelné omezení teploty
- zpětný ventil
- pro sprchové hadice s kónickou matkou
- typ připojení: základní těleso

2 spotřebiče



3 spotřebiče



Speciální funkce

Water Flow Control

Techniky

Thermostat | Select | Safety Stop 40°C

Certifikáty/prohlášení

Montáž zdarma | EPD

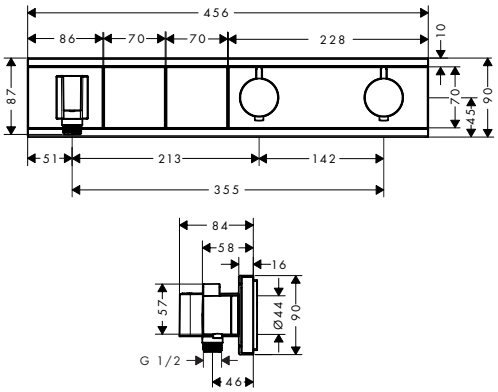

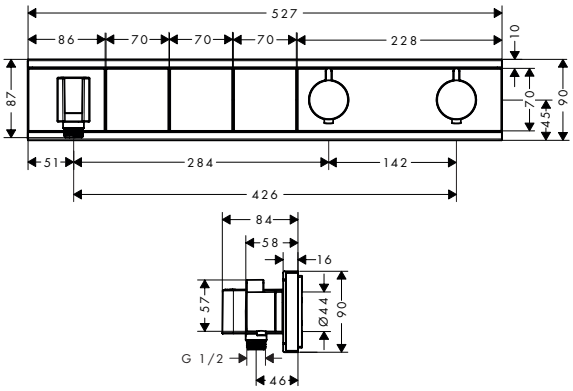

Přehled dalších variant

Počet spotřebičů	Max. průtok při tlaku 3 bary (l/min)	Průtok na 1 uživatele	Povrchová úprava	Obj.č.	EUR
2 spotřebiče	38	26	chrom	15355000	1.612,10
			bílá/chrom	15355400	1.612,10
			černá/chrom	15355600	1.612,10
3 spotřebiče	38	26	chrom	15356000	1.905,10
			bílá/chrom	15356400	1.905,10
			černá/chrom	15356600	1.905,10

K instalaci nutné:	Pro	Obj.č.	EUR
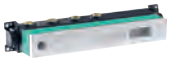 RainSelect Základní těleso pro 2 spotřebiče	15355XXX	15310180	808,50
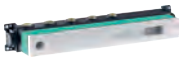 RainSelect Základní těleso pro 3 spotřebiče	15356XXX	15311180	943,20

Míry na rozměrových náčrtech jsou v mm.
Technická specifikace výrobků a měrné jednotky mohou být změněny.

RainSelect Termostaty pro podomítkovou instalaci

Vlastnosti všech variant

- obsah balení: Termostat, držák sprchy
- současné používání několika výtoků
- v závislosti na velikosti průtoku a instalační situaci cca 50% snížení průtoku a zabudovaná funkce vypínání
- termostatická kartuše, Start/Stop ventil pro ovládání spotřebičů
- průtokové množství na výtok: 26 l/min
- průtok při současném použití všech vývodů: 38 l/min
- maximální průtok při 3 barech: 38 l/min
- minimální provozní tlak: 1 bar
- maximální provozní tlak: 10 barů
- bezpečnostní pojistka při 40 °C
- nastavitelné omezení teploty
- zpětný ventil
- pro sprchové hadice s kónickou matkou
- typ připojení: základní těleso

4 spotřebiče



5 spotřebičů



Speciální funkce

Water Flow Control

Techniky

Thermostat | Select | Safety Stop

Certifikáty/prohlášení

Montáž zdarma | EPD

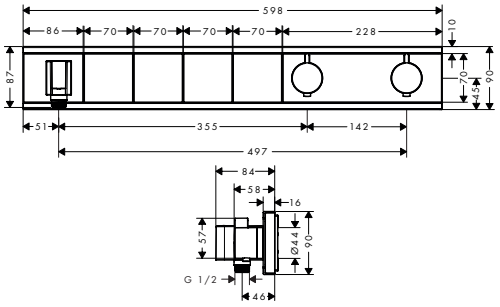

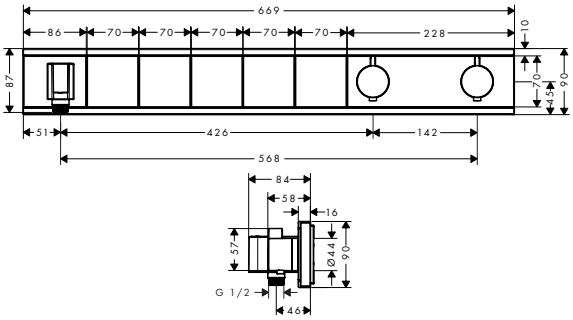

Přehled dalších variant

Počet spotřebičů	Max. průtok při tlaku 3 bary (l/min)	Průtok na 1 uživatele	Povrchová úprava	Obj.č.	EUR
4 spotřebiče	38	26	chrom	15357000	2.198,20
			bílá/chrom	15357400	2.198,20
			černá/chrom	15357600	2.198,20
5 spotřebičů	38	26	chrom	15358000	2.491,30
			bílá/chrom	15358400	2.491,30
			černá/chrom	15358600	2.491,30

K instalaci nutné:	Pro	Obj.č.	EUR
 RainSelect Základní těleso pro 4 spotřebiče	15357XXX	15312180	1.078,00
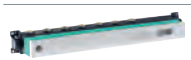 RainSelect Základní těleso pro 5 spotřebičů	15358XXX	15313180	1.212,70

Míry na rozměrových náčrtech jsou v mm.
Technická specifikace výrobků a měrné jednotky mohou být změněny.

ShowerSelect Comfort S Termostat pod omítku pro 1 spotřebič

Vlastnosti

- 1 spotřebič
- pohodlné zapínání/vypínání jednoho výtoku velkou klapkou Select
- ovládání průtoku vody s funkcí stop
- termostatická kartuše, Start/Stop ventil pro ovládání spotřebičů
- maximální průtok při 1 baru: 10,8 l/min
- maximální průtok při 3 barech: 20,3 l/min
- minimální provozní tlak: 1 bar
- maximální provozní tlak: 10 barů
- plochá rozeta pro více místa ve sprše
- rozeta může být vyrovnána v rozsahu ± 3°
- snadná instalace díky předmontovanému funkčnímu bloku
- klapky jsou vždy ve stejné výšce bez ohledu na montážní hloubku základního tělesa
- bezpečnostní pojistka při 40 °C
- nastavitelné omezení teploty
- materiál knoflíku: kov
- materiál klapek: kov
- typ připojení: základní těleso iBox universal 2 (# 01500180)
- termostat je dodáván s tlačítkem zapnout/vypnout



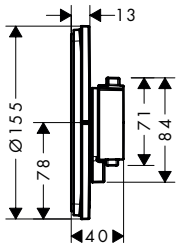

Speciální funkce

Water Flow Control

Techniky

Thermostat | Select | Safety Stop 40°C

Certifikáty/prohlášení

Montáž zdarma

Povrchová úprava	Obj.č.	EUR
chrom	15553000	764,70
kartáčovaný bronz	15553140	1.147,10
kartáčovaný černý chrom	15553340	1.147,10
matná černá	15553670	1.071,10
matná bílá	15553700	1.071,10

K instalaci nutné:	Obj.č.	EUR
iBox universal 2 Základní těleso	01500180	133,10

ShowerSelect Comfort S Termostaty pod omítku pro 2 spotřebiče

Vlastnosti všech variant

- 2 spotřebiče
- současné používání několika výtoků
- pohodlné zapínání/vypínání vývodů velkou klapkou Select
- ovládání průtoku vody s funkcí stop
- termostatická kartuše, Start/Stop ventil pro ovládání spotřebičů
- minimální provozní tlak: 1 bar
- maximální provozní tlak: 10 barů
- rozeta může být vyrovnána v rozsahu ± 3°
- snadná instalace díky předmontovanému funkčnímu bloku
- klapky jsou vždy ve stejné výšce bez ohledu na montážní hloubku základního tělesa
- bezpečnostní pojistka při 40 °C
- nastavitelné omezení teploty
- termostat nabízí možnost dezinfekce teplem
- materiál knoflíku: kov
- materiál klapek: kov
- typ připojení: základní těleso iBox universal 2 (# 01500180)
- termostat je dodáván s tlačítky pro Rain small, Rain large, ruční sprchu, Waterfall, vanový výtok



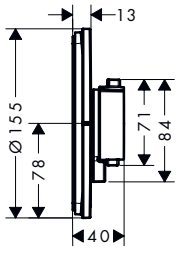

Speciální funkce

Water Flow Control

Techniky

Thermostat | Select | Safety Stop 40°C

Certifikáty/prohlášení

Montáž zdarma

Míry na rozměrových náčrtech jsou v mm.
Technická specifikace výrobků a měrné jednotky mohou být změněny.

ShowerSelect Comfort S Termostaty pod omítku pro 2 spotřebiče

Přehled dalších variant

Bezpečnostní kombinace EN 1717	Max. průtok při tlaku 3 bary (l/min)	Povrchová úprava	Obj.č.	EUR
–	22,1	chrom	15554000	832,90
		kartáčovaný bronz	15554140	1.250,00
		kartáčovaný černý chrom	15554340	1.250,00
		matná černá	15554670	1.166,10
		matná bílá	15554700	1.166,10
■	26	chrom	15556000	953,70
		kartáčovaný bronz	15556140	1.431,10
		kartáčovaný černý chrom	15556340	1.431,10
		matná černá	15556670	1.334,90
		matná bílá	15556700	1.334,90

K instalaci nutné:		Obj.č.	EUR
	iBox universal 2 Základní těleso	01500180	133,10

ShowerSelect Comfort S Termostat pod omítku

Vlastnosti

- 1 spotřebič
- ovládání teploty a průtoku vody
- ovládání průtoku vody s funkcí stop
- termostatická kartuše
- maximální průtok při 1 baru: 15,6 l/min
- průtok horním výtokem: 32 l/min
- průtokové množství dolním výtokem: 32 l/min
- průtok při současném použití všech vývodů: 34,8 l/min
- maximální průtok při 3 barech: 34,8 l/min
- minimální provozní tlak: 1 bar
- maximální provozní tlak: 10 barů
- rozeta může být vyrovnána v rozsahu ± 3°
- snadná instalace díky předmontovanému funkčnímu bloku
- klapky jsou vždy ve stejné výšce bez ohledu na montážní hloubku základního tělesa
- bezpečnostní pojistka při 40 °C
- nastavitelné omezení teploty
- termostat nabízí možnost dezinfekce teplem
- materiál klapek: kov
- typ připojení: základní těleso iBox universal 2 (# 01500180)



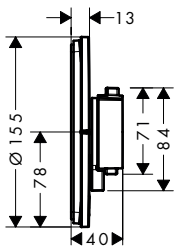

Speciální funkce



Techniky



Certifikáty/prohlášení



Povrchová úprava	Obj.č.	EUR
chrom	15559000	553,40
kartáčovaný bronz	15559140	830,70
kartáčovaný černý chrom	15559340	830,70
matná černá	15559670	774,80
matná bílá	15559700	774,80

K instalaci nutné:		Obj.č.	EUR
	iBox universal 2 Základní těleso	01500180	133,10

Volitelné doplňky:		Povrchová úprava	Obj.č.	EUR
	ShowerSelect Comfort S Ventil pod omítku pro 3 spotřebiče	chrom	15558000	553,40
		kartáčovaný bronz	15558140	830,70
		kartáčovaný černý chrom	15558340	830,70
		matná černá	15558670	774,80
		matná bílá	15558700	774,80

Míry na rozměrových náčrtech jsou v mm.
Technická specifikace výrobků a měrné jednotky mohou být změněny.

ShowerSelect Comfort S Termostat pod omítku pro 1 spotřebič a další výtok

Vlastnosti

- 1 spotřebič a 1 další vývod
- pohodlné zapínání/vypínání jednoho výtoku velkou klapkou Select
- ovládání průtoku vody s funkcí stop
- termostatická kartuše, Start/Stop ventil pro ovládání spotřebičů
- maximální průtok při 1 baru: 18,5 l/min
- průtok horním výtokem: 23 l/min
- průtokové množství dolním výtokem: 23 l/min
- maximální průtok při 3 barech: 32,8 l/min
- minimální provozní tlak: 1 bar
- maximální provozní tlak: 10 barů
- plochá rozeta pro více místa ve sprše
- rozeta může být vyrovnána v rozsahu ± 3°
- snadná instalace díky předmontovanému funkčnímu bloku
- klapky jsou vždy ve stejné výšce bez ohledu na montážní hloubku základního tělesa
- bezpečnostní pojistka při 40 °C
- nastavitelné omezení teploty
- termostat nabízí možnost dezinfekce teplem
- materiál knoflíku: kov
- materiál klapek: kov
- typ připojení: základní těleso iBox universal 2 (# 01500180)
- termostat je dodáván s tlačítky pro Rain small, Rain large, ruční sprchu, Waterfall, vanový výtok



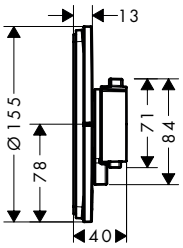

Speciální funkce



Techniky



Certifikáty/prohlášení



Povrchová úprava	Obj.č.	EUR
chrom	15562000	764,70
kartáčovaný bronz	15562140	1.147,10
kartáčovaný černý chrom	15562340	1.147,10
matná černá	15562670	1.071,10
matná bílá	15562700	1.071,10

K instalaci nutné:	Obj.č.	EUR
 iBox universal 2 Základní těleso	01500180	133,10

Volitelné doplňky:	Povrchová úprava	Obj.č.	EUR
 ShowerSelect Comfort S Ventil pod omítku pro 3 spotřebiče	chrom	15558000	553,40
	kartáčovaný bronz	15558140	830,70
	kartáčovaný černý chrom	15558340	830,70
	matná černá	15558670	774,80
	matná bílá	15558700	774,80

Míry na rozměrových náčrtech jsou v mm.
Technická specifikace výrobků a měrné jednotky mohou být změněny.

ShowerSelect Comfort S Ventil pod omítku pro 3 spotřebiče

Vlastnosti

- 3 spotřebiče
- současné používání několika výtoků
- pohodlné zapínání/vypínání vývodů velkou klapkou Select
- Start/Stop ventil pro ovládání funkcí
- průtok horním výtokem: 26 l/min
- průtok vlevo a vpravo: 26 l/min
- maximální průtok při 3 barech: 32 l/min
- minimální provozní tlak: 1 bar
- maximální provozní tlak: 10 barů
- rozeta může být vyrovnána v rozsahu ± 3°
- snadná instalace díky předmontovanému funkčnímu bloku
- omezení teploty není nastavitelné
- ventil je dodáván s tlačítky pro Rain small, Rain large, ruční sprchu, Waterfall, vanu





Certifikáty/prohlášení

Montáž zdarma

Povrchová úprava	Obj.č.	EUR
chrom	15558000	553,40
kartáčovaný bronz	15558140	830,70
kartáčovaný černý chrom	15558340	830,70
matná černá	15558670	774,80
matná bílá	15558700	774,80

K instalaci nutné:	Obj.č.	EUR
iBox universal 2 Základní těleso	01500180	133,10

Volitelné doplňky:	Povrchová úprava	Obj.č.	EUR
 ShowerSelect Comfort S Termostat pod omítku	chrom	15559000	553,40
	kartáčovaný bronz	15559140	830,70
	kartáčovaný černý chrom	15559340	830,70
	matná černá	15559670	774,80
	matná bílá	15559700	774,80
 ShowerSelect Comfort S Termostat pod omítku pro 1 spotřebič a další výtok	chrom	15562000	764,70
	kartáčovaný bronz	15562140	1.147,10
	kartáčovaný černý chrom	15562340	1.147,10
	matná černá	15562670	1.071,10
	matná bílá	15562700	1.071,10

Míry na rozměrových náčrtech jsou v mm.
Technická specifikace výrobků a měrné jednotky mohou být změněny.

ShowerSelect Comfort E Termostat pod omítku pro 1 spotřebič

Vlastnosti

- 1 spotřebič
- pohodlné zapínání/vypínání jednoho výtoku velkou klapkou Select
- ovládání průtoku vody s funkcí stop
- termostatická kartuše, Start/Stop ventil pro ovládání spotřebičů
- maximální průtok při 1 baru: 10,8 l/min
- maximální průtok při 3 barech: 20,3 l/min
- minimální provozní tlak: 1 bar
- maximální provozní tlak: 10 barů
- plochá rozeta pro více místa ve sprše
- rozeta může být vyrovnána v rozsahu ± 3°
- snadná instalace díky předmontovanému funkčnímu bloku
- klapky jsou vždy ve stejné výšce bez ohledu na montážní hloubku základního tělesa
- bezpečnostní pojistka při 40 °C
- nastavitelné omezení teploty
- termostat nabízí možnost dezinfekce teplem
- materiál knoflíku: kov
- materiál klapek: kov
- typ připojení: základní těleso iBox universal 2 (# 01500180)
- termostat je dodáván s tlačítkem zapnout/vypnout



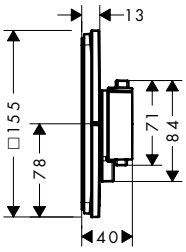

Speciální funkce

Water Flow Control

Techniky

Thermostat | Select | Safety Stop 40°C

Certifikáty/prohlášení

Montáž zdarma

Povrchová úprava	Obj.č.	EUR
chrom	15571000	764,70
kartáčovaný bronz	15571140	1.147,10
kartáčovaný černý chrom	15571340	1.147,10
matná černá	15571670	1.071,10
matná bílá	15571700	1.071,10

K instalaci nutné:	Obj.č.	EUR
iBox universal 2 Základní těleso	01500180	133,10

ShowerSelect Comfort E Termostaty pod omítku pro 2 spotřebiče

Vlastnosti všech variant

- 2 spotřebiče
- současné používání několika výtoků
- ovládání průtoku vody s funkcí stop
- termostatická kartuše, Start/Stop ventil pro ovládání spotřebičů
- minimální provozní tlak: 1 bar
- maximální provozní tlak: 10 barů
- rozeta může být vyrovnána v rozsahu ± 3°
- snadná instalace díky předmontovanému funkčnímu bloku
- klapky jsou vždy ve stejné výšce bez ohledu na montážní hloubku základního tělesa
- bezpečnostní pojistka při 40 °C
- nastavitelné omezení teploty
- termostat nabízí možnost dezinfekce teplem
- materiál knoflíku: kov
- materiál klapek: kov
- typ připojení: základní těleso iBox universal 2 (# 01500180)
- termostat je dodáván s tlačítky pro Rain small, Rain large, ruční sprchu, Waterfall, vanový výtok



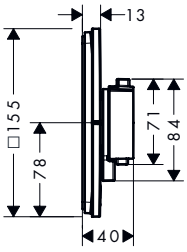

Speciální funkce

Water Flow Control

Techniky

Thermostat | Select | Safety Stop 40°C

Certifikáty/prohlášení

Montáž zdarma

Míry na rozměrových náčrtech jsou v mm.
Technická specifikace výrobků a měrné jednotky mohou být změněny.

ShowerSelect Comfort E Termostaty pod omítku pro 2 spotřebiče

Přehled dalších variant

Bezpečnostní kombinace EN 1717	Max. průtok při tlaku 3 bary (l/min)	Povrchová úprava	Obj.č.	EUR
–	22,7	chrom	15572000	832,90
		kartáčovaný bronz	15572140	1.250,00
		kartáčovaný černý chrom	15572340	1.250,00
		matná černá	15572670	1.166,10
		matná bílá	15572700	1.166,10
■	26	chrom	15578000	953,70
		kartáčovaný bronz	15578140	1.431,10
		kartáčovaný černý chrom	15578340	1.431,10
		matná černá	15578670	1.334,90
		matná bílá	15578700	1.334,90

K instalaci nutné:		Obj.č.	EUR
	iBox universal 2 Základní těleso	01500180	133,10

ShowerSelect Comfort E Termostat pod omítku

Vlastnosti

- 1 spotřebič
- ovládání teploty a průtoku vody
- ovládání průtoku vody s funkcí stop
- termostatická kartuše
- maximální průtok při 1 baru: 19,5 l/min
- průtok horním výtokem: 32 l/min
- průtokové množství dolním výtokem: 32 l/min
- průtok při současném použití všech vývodů: 34,8 l/min
- maximální průtok při 3 barech: 34,8 l/min
- minimální provozní tlak: 1 bar
- maximální provozní tlak: 10 barů
- rozeta může být vyrovnána v rozsahu ± 3°
- snadná instalace díky předmontovanému funkčnímu bloku
- klapky jsou vždy ve stejné výšce bez ohledu na montážní hloubku základního tělesa
- bezpečnostní pojistka při 40 °C
- nastavitelné omezení teploty
- termostat nabízí možnost dezinfekce teplem
- materiál klapek: kov
- typ připojení: základní těleso iBox universal 2 (# 01500180)



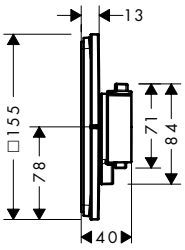

Speciální funkce



Techniky



Certifikáty/prohlášení



Povrchová úprava	Obj.č.	EUR
chrom	15574000	553,40
kartáčovaný bronz	15574140	830,70
kartáčovaný černý chrom	15574340	830,70
matná černá	15574670	774,80
matná bílá	15574700	774,80

K instalaci nutné:		Obj.č.	EUR
	iBox universal 2 Základní těleso	01500180	133,10

Volitelné doplňky:		Povrchová úprava	Obj.č.	EUR
	ShowerSelect Comfort E Ventil pod omítku pro 3 spotřebiče	chrom	15573000	553,40
		kartáčovaný bronz	15573140	830,70
		kartáčovaný černý chrom	15573340	830,70
		matná černá	15573670	774,80
		matná bílá	15573700	774,80

Míry na rozměrových náčrtech jsou v mm.
Technická specifikace výrobků a měrné jednotky mohou být změněny.

ShowerSelect Comfort E Termostat pod omítku pro 1 spotřebič a další výtok

Vlastnosti

- 1 spotřebič a 1 další vývod
- pohodlné zapínání/vypínání jednoho výtoku velkou klapkou Select
- ovládání průtoku vody s funkcí stop
- termostatická kartuše, Start/Stop ventil pro ovládání spotřebičů
- maximální průtok při 1 baru: 18,5 l/min
- průtok horním výtokem: 23 l/min
- průtokové množství dolním výtokem: 23 l/min
- maximální průtok při 3 barech: 32,8 l/min
- minimální provozní tlak: 1 bar
- maximální provozní tlak: 10 barů
- rozeta může být vyrovnána v rozsahu ± 3°
- snadná instalace díky předmontovanému funkčnímu bloku
- klapky jsou vždy ve stejné výšce bez ohledu na montážní hloubku základního tělesa
- bezpečnostní pojistka při 40 °C
- nastavitelné omezení teploty
- termostat nabízí možnost dezinfekce teplem
- materiál knoflíku: kov
- materiál klapek: kov
- typ připojení: základní těleso iBox universal 2 (# 01500180)
- termostat je dodáván s tlačítky pro Rain small, Rain large, ruční sprchu, Waterfall, vanový výtok



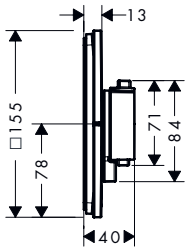

Speciální funkce

Water Flow Control

Techniky

Thermostat | Select | Safety Stop

Certifikáty/prohlášení

Montáž zdarma

Povrchová úprava	Obj.č.	EUR
chrom	15575000	764,70
kartáčovaný bronz	15575140	1.147,10
kartáčovaný černý chrom	15575340	1.147,10
matná černá	15575670	1.071,10
matná bílá	15575700	1.071,10

K instalaci nutné:	Obj.č.	EUR
 iBox universal 2 Základní těleso	01500180	133,10

Volitelné doplňky:	Povrchová úprava	Obj.č.	EUR
 ShowerSelect Comfort E Ventil pod omítku pro 3 spotřebiče	chrom	15573000	553,40
	kartáčovaný bronz	15573140	830,70
	kartáčovaný černý chrom	15573340	830,70
	matná černá	15573670	774,80
	matná bílá	15573700	774,80

Míry na rozměrových náčrtech jsou v mm.
Technická specifikace výrobků a měrné jednotky mohou být změněny.

ShowerSelect Comfort E Ventil pod omítku pro 3 spotřebiče

Vlastnosti

- 3 spotřebiče
- současné používání několika výtoků
- pohodlné zapínání/vypínání vývodů velkou klapkou Select
- Start/Stop ventil pro ovládání funkcí
- průtok horním výtokem: 26 l/min
- průtok vlevo a vpravo: 26 l/min
- maximální průtok při 3 barech: 32 l/min
- minimální provozní tlak: 1 bar
- maximální provozní tlak: 10 barů
- rozeta může být vyrovnána v rozsahu ± 3°
- snadná instalace díky předmontovanému funkčnímu bloku
- omezení teploty není nastavitelné
- plochá rozeta pro více místa ve sprše
- ventil je dodáván s tlačítky pro Rain small, Rain large, ruční sprchu, Waterfall, vanu
- materiál knoflíku: kov



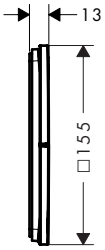

Certifikáty/prohlášení

Montáž zdarma

Povrchová úprava	Obj.č.	EUR
chrom	15573000	553,40
kartáčovaný bronz	15573140	830,70
kartáčovaný černý chrom	15573340	830,70
matná černá	15573670	774,80
matná bílá	15573700	774,80

K instalaci nutné:	Obj.č.	EUR
iBox universal 2 Základní těleso	01500180	133,10

Volitelné doplňky:	Povrchová úprava	Obj.č.	EUR
 ShowerSelect Comfort E Termostat pod omítku	chrom	15574000	553,40
	kartáčovaný bronz	15574140	830,70
	kartáčovaný černý chrom	15574340	830,70
	matná černá	15574670	774,80
	matná bílá	15574700	774,80
 ShowerSelect Comfort E Termostat pod omítku pro 1 spotřebič a další výtok	kartáčovaný bronz	15575140	1.147,10
	kartáčovaný černý chrom	15575340	1.147,10
	matná černá	15575670	1.071,10
	matná bílá	15575700	1.071,10

Míry na rozměrových náčrtech jsou v mm.
Technická specifikace výrobků a měrné jednotky mohou být změněny.

ShowerSelect Comfort Q Termostat pod omítku pro 1 spotřebič

Vlastnosti

- 1 spotřebič
- pohodlné zapínání/vypínání jednoho výtoku velkou klapkou Select
- ovládání průtoku vody s funkcí stop
- termostatická kartuše, Start/Stop ventil pro ovládání spotřebičů
- maximální průtok při 1 baru: 10,8 l/min
- maximální průtok při 3 barech: 20,3 l/min
- minimální provozní tlak: 1 bar
- maximální provozní tlak: 10 barů
- plochá rozeta pro více místa ve sprše
- rozeta může být vyrovnána v rozsahu ± 3°
- snadná instalace díky předmontovanému funkčnímu bloku
- klapky jsou vždy ve stejné výšce bez ohledu na montážní hloubku základního tělesa
- bezpečnostní pojistka při 40 °C
- nastavitelné omezení teploty
- termostat nabízí možnost dezinfekce teplem
- materiál knoflíku: kov
- materiál klapek: kov
- typ připojení: základní těleso iBox universal 2 (# 01500180)
- termostat je dodáván s tlačítkem zapnout/vypnout



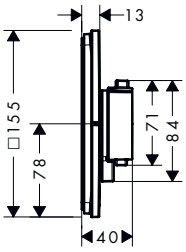

Speciální funkce

Water Flow Control

Techniky

Thermostat | Select | Safety Stop 40°C

Certifikáty/prohlášení

Montáž zdarma

Povrchová úprava	Obj.č.	EUR
chrom	15581000	764,70
kartáčovaný bronz	15581140	1.147,10
kartáčovaný černý chrom	15581340	1.147,10
matná černá	15581670	1.071,10
matná bílá	15581700	1.071,10

K instalaci nutné:	Obj.č.	EUR
iBox universal 2 Základní těleso	01500180	133,10

ShowerSelect Comfort Q Termostaty pod omítku pro 2 spotřebiče

Vlastnosti všech variant

- 2 spotřebiče
- současné používání několika výtoků
- pohodlné zapínání/vypínání vývodů velkou klapkou Select
- ovládání průtoku vody s funkcí stop
- termostatická kartuše, Start/Stop ventil pro ovládání spotřebičů
- minimální provozní tlak: 1 bar
- maximální provozní tlak: 10 barů
- plochá rozeta pro více místa ve sprše
- rozeta může být vyrovnána v rozsahu ± 3°
- snadná instalace díky předmontovanému funkčnímu bloku
- klapky jsou vždy ve stejné výšce bez ohledu na montážní hloubku základního tělesa
- bezpečnostní pojistka při 40 °C
- nastavitelné omezení teploty
- termostat nabízí možnost dezinfekce teplem
- materiál knoflíku: kov
- materiál klapek: kov
- typ připojení: základní těleso iBox universal 2 (# 01500180)
- termostat je dodáván s tlačítky pro Rain small, Rain large, ruční sprchu, Waterfall, vanový výtok



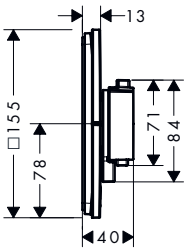

Speciální funkce

Water Flow Control

Techniky

Thermostat | Select | Safety Stop 40°C

Certifikáty/prohlášení

Montáž zdarma

Míry na rozměrových náčrtech jsou v mm.
Technická specifikace výrobků a měrné jednotky mohou být změněny.

ShowerSelect Comfort Q Termostaty pod omítku pro 2 spotřebiče

Přehled dalších variant

Bezpečnostní kombinace EN 1717	Max. průtok při tlaku 3 bary (l/min)	Povrchová úprava	Obj.č.	EUR
–	22,1	chrom	15583000	832,90
		kartáčovaný bronz	15583140	1.250,00
		kartáčovaný černý chrom	15583340	1.250,00
		matná černá	15583670	1.166,10
		matná bílá	15583700	1.166,10
■	26	chrom	15586000	953,70
		kartáčovaný bronz	15586140	1.431,10
		kartáčovaný černý chrom	15586340	1.431,10
		matná černá	15586670	1.334,90
		matná bílá	15586700	1.334,90

K instalaci nutné:		Obj.č.	EUR
	iBox universal 2 Základní těleso	01500180	133,10

ShowerSelect Comfort Q Termostat pod omítku

Vlastnosti

- ovládání teploty a průtoku vody
- ovládání průtoku vody s funkcí stop
- termostatická kartuše
- maximální průtok při 1 baru: 19,5 l/min
- průtok horním výtokem: 32 l/min
- průtokové množství dolním výtokem: 32 l/min
- průtok při současném použití všech vývodů: 34,8 l/min
- maximální průtok při 3 barech: 34,8 l/min
- minimální provozní tlak: 1 bar
- maximální provozní tlak: 10 barů
- plochá rozeta pro více místa ve sprše
- rozeta může být vyrovnána v rozsahu ± 3°
- snadná instalace díky předmontovanému funkčnímu bloku
- klapky jsou vždy ve stejné výšce bez ohledu na montážní hloubku základního tělesa
- bezpečnostní pojistka při 40 °C
- nastavitelné omezení teploty
- termostat nabízí možnost dezinfekce teplem
- materiál klapek: kov
- typ připojení: základní těleso iBox universal 2 (# 01500180)



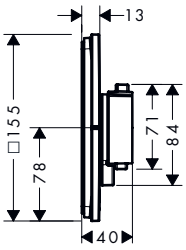

Speciální funkce



Techniky



Certifikáty/prohlášení



Povrchová úprava	Obj.č.	EUR
chrom	15588000	553,40
kartáčovaný bronz	15588140	830,70
kartáčovaný černý chrom	15588340	830,70
matná černá	15588670	774,80
matná bílá	15588700	774,80

K instalaci nutné:		Obj.č.	EUR
	iBox universal 2 Základní těleso	01500180	133,10

Volitelné doplňky:		Povrchová úprava	Obj.č.	EUR
	ShowerSelect Comfort Q Ventil pod omítku pro 3 spotřebiče	chrom	15587000	553,40
		kartáčovaný bronz	15587140	830,70
		kartáčovaný černý chrom	15587340	830,70
		matná černá	15587670	774,80
		matná bílá	15587700	774,80

Míry na rozměrových náčrtech jsou v mm.
Technická specifikace výrobků a měrné jednotky mohou být změněny.

ShowerSelect Comfort Q Termostat pod omítku pro 1 spotřebič a další výtok

Vlastnosti

- 1 spotřebič a 1 další vývod
- pohodlné zapínání/vypínání jednoho výtoku velkou klapkou Select
- ovládání průtoku vody s funkcí stop
- termostatická kartuše, Start/Stop ventil pro ovládání spotřebičů
- maximální průtok při 1 baru: 18,5 l/min
- průtok horním výtokem: 23 l/min
- průtokové množství dolním výtokem: 23 l/min
- maximální průtok při 3 barech: 32,8 l/min
- minimální provozní tlak: 1 bar
- maximální provozní tlak: 10 barů
- plochá rozeta pro více místa ve sprše
- rozeta může být vyrovnána v rozsahu ± 3°
- snadná instalace díky předmontovanému funkčnímu bloku
- klapky jsou vždy ve stejné výšce bez ohledu na montážní hloubku základního tělesa
- bezpečnostní pojistka při 40 °C
- nastavitelné omezení teploty
- termostat nabízí možnost dezinfekce teplem
- materiál knoflíku: kov
- materiál klapek: kov
- typ připojení: základní těleso iBox universal 2 (# 01500180)
- termostat je dodáván s tlačítky pro Rain small, Rain large, ruční sprchu, Waterfall, vanový výtok



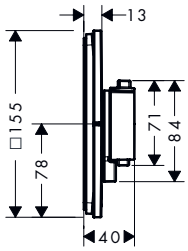

Speciální funkce

Water Flow Control

Techniky

Thermostat · Select · Safety Stop

Certifikáty/prohlášení

Montáž zdarma

Povrchová úprava	Obj.č.	EUR
chrom	15589000	764,70
kartáčovaný bronz	15589140	1.147,10
kartáčovaný černý chrom	15589340	1.147,10
matná černá	15589670	1.071,10
matná bílá	15589700	1.071,10

K instalaci nutné:	Obj.č.	EUR
 iBox universal 2 Základní těleso	01500180	133,10

Volitelné doplňky:	Povrchová úprava	Obj.č.	EUR
 ShowerSelect Comfort Q Ventil pod omítku pro 3 spotřebiče	chrom	15587000	553,40
	kartáčovaný bronz	15587140	830,70
	kartáčovaný černý chrom	15587340	830,70
	matná černá	15587670	774,80
	matná bílá	15587700	774,80

Míry na rozměrových náčrtech jsou v mm.
Technická specifikace výrobků a měrné jednotky mohou být změněny.

ShowerSelect Comfort Q Ventil pod omítku pro 3 spotřebiče

Vlastnosti

- 3 spotřebiče
- současné používání několika výtoků
- pohodlné zapínání/vypínání vývodů velkou klapkou Select
- Start/Stop ventil pro ovládání funkcí
- průtok horním výtokem: 26 l/min
- průtok vlevo a vpravo: 26 l/min
- maximální průtok při 3 barech: 32 l/min
- minimální provozní tlak: 1 bar
- maximální provozní tlak: 10 barů
- rozeta může být vyrovnána v rozsahu ± 3°
- snadná instalace díky předmontovanému funkčnímu bloku
- klapky jsou vždy ve stejné výšce bez ohledu na montážní hloubku základního tělesa
- omezení teploty není nastavitelné
- plochá rozeta pro více místa ve sprše
- ventil je dodáván s tlačítky pro Rain small, Rain large, ruční sprchu, Waterfall, vanu





Certifikáty/prohlášení

Montáž zdarma

Povrchová úprava	Obj.č.	EUR
chrom	15587000	553,40
kartáčovaný bronz	15587140	830,70
kartáčovaný černý chrom	15587340	830,70
matná černá	15587670	774,80
matná bílá	15587700	774,80

K instalaci nutné:		Obj.č.	EUR
	iBox universal 2 Základní těleso	01500180	133,10

Volitelné doplňky:		Povrchová úprava	Obj.č.	EUR
	ShowerSelect Comfort Q Termostat pod omítku	chrom	15588000	553,40
		kartáčovaný bronz	15588140	830,70
		kartáčovaný černý chrom	15588340	830,70
		matná černá	15588670	774,80
		matná bílá	15588700	774,80
	ShowerSelect Comfort Q Termostat pod omítku pro 1 spotřebič a další výtok	chrom	15589000	764,70
		kartáčovaný bronz	15589140	1.147,10
		kartáčovaný černý chrom	15589340	1.147,10
		matná černá	15589670	1.071,10
		matná bílá	15589700	1.071,10

Míry na rozměrových náčrtech jsou v mm.
Technická specifikace výrobků a měrné jednotky mohou být změněny.

ShowerSelect Glass Termostaty pro podomítkovou instalaci

Vlastnosti všech variant

- termostatická kartuše, Start/Stop ventil pro ovládání spotřebičů
- minimální provozní tlak: 1 bar
- maximální provozní tlak: 10 barů
- bezpečnostní pojistka při 40 °C
- nastavitelné omezení teploty
- typ připojení: základní těleso

1 spotřebič



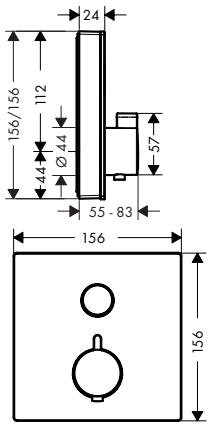

2 spotřebiče



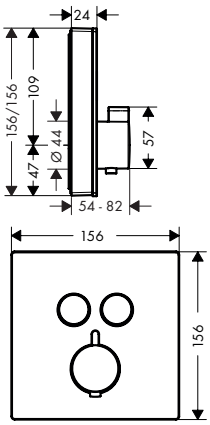

Techniky

Thermostat | Select | Safety Stop

Certifikáty/prohlášení

Montáž zdarma | EPD

Přehled dalších variant

Počet spotřebičů	Max. průtok při tlaku 3 bary (l/min)	Povrchová úprava	Obj.č.	EUR
1 spotřebič	26,7	bílá/chrom	15737400	911,30
2 spotřebiče	29,7	bílá/chrom	15738400	997,00

K instalaci nutné (vyberte položku):			Obj.č.	EUR
Možnost 1		iBox universal 2 Základní těleso	01500180	133,10
+		Adaptér pro iBox universal 2	13588000	33,00
Možnost 2		iBox universal Základní těleso	01800180	158,40

Míry na rozměrových náčrtech jsou v mm.
Technická specifikace výrobků a měrné jednotky mohou být změněny.

ShowerSelect Glass Termostat HighFlow pod omítku

Vlastnosti

- 1 spotřebič
- termostatická kartuše
- průtok horním výtokem: 42 l/min
- průtokové množství dolním výtokem: 42 l/min
- maximální průtok při 3 barech: 42 l/min
- minimální provozní tlak: 1 bar
- maximální provozní tlak: 10 barů
- bezpečnostní pojistka při 40 °C
- nastavitelné omezení teploty
- typ připojení: základní těleso
- filtr na nečistoty je součástí balení



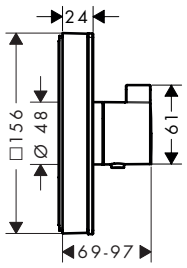

Techniky

Thermostat, Safety Stop

Certifikáty/prohlášení

Montáž zdarma, EPD

Povrchová úprava	Obj.č.	EUR
bílá/chrom	15734400	662,10

K instalaci nutné (vyberte položku):

			Obj.č.	EUR
Možnost 1		iBox universal 2 Základní těleso	01500180	133,10
+		Adaptér pro iBox universal 2	13588000	33,00
Možnost 2		iBox universal Základní těleso	01800180	158,40

Volitelné doplňky:

		Povrchová úprava	Obj.č.	EUR
	ShowerSelect Glass Ventil pod omítku pro 3 spotřebiče	bílá/chrom	15736400	662,10

ShowerSelect Glass Termostat HighFlow pod omítku pro 1 spotřebič a další výtok

Vlastnosti

- 1 spotřebič a 1 další vývod
- tlačítko Select pro ovládání funkce zapnout/vypnout pro 1 spotřebič
- termostatická kartuše, Start/Stop ventil pro ovládání spotřebičů
- průtok horním výtokem: 59 l/min
- maximální průtok při 3 barech: 59 l/min
- minimální provozní tlak: 1 bar
- maximální provozní tlak: 10 barů
- bezpečnostní pojistka při 40 °C
- nastavitelné omezení teploty
- typ připojení: základní těleso
- filtr na nečistoty je součástí balení
- termostat je dodáván s tlačítkem ruční sprchy



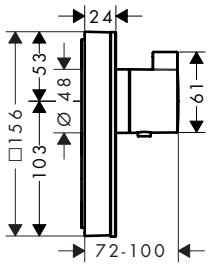

Techniky

Thermostat, Select, Safety Stop

Certifikáty/prohlášení

Montáž zdarma, EPD

Povrchová úprava	Obj.č.	EUR
bílá/chrom	15735400	911,30

K instalaci nutné (vyberte položku):

			Obj.č.	EUR
Možnost 1		iBox universal 2 Základní těleso	01500180	133,10
+		Adaptér pro iBox universal 2	13588000	33,00
Možnost 2		iBox universal Základní těleso	01800180	158,40

Volitelné doplňky:

		Povrchová úprava	Obj.č.	EUR
	ShowerSelect Glass Ventil pod omítku pro 3 spotřebiče	bílá/chrom	15736400	662,10

Míry na rozměrových náčrtech jsou v mm.
Technická specifikace výrobků a měrné jednotky mohou být změněny.

ShowerSelect Glass Ventil pod omítku pro 3 spotřebiče

Vlastnosti

- 3 spotřebiče
- současné používání několika výtoků
- Start/Stop ventil pro ovládání funkcí
- průtok horním výtokem: 26 l/min
- průtok vlevo a vpravo: 29 l/min
- maximální průtok při 3 barech: 30 l/min
- omezení teploty není nastavitelné
- ventil je dodáván s tlačítky Waterfall, Rain large, MonoRain



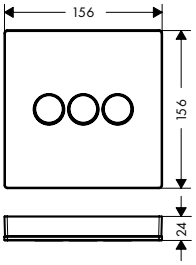

Certifikáty/prohlášení

Povrchová úprava	Obj.č.	EUR
bílá/chrom	15736400	662,10

K instalaci nutné (vyberte položku):			Obj.č.	EUR
Možnost 1		iBox universal 2 Základní těleso	01500180	133,10
+		Adaptér pro iBox universal 2	13588000	33,00
Možnost 2		iBox universal Základní těleso	01800180	158,40

Volitelné doplňky:		Povrchová úprava	Obj.č.	EUR
	ShowerSelect Glass Termostat HighFlow pod omítku	bílá/chrom	15734400	662,10
	ShowerSelect Glass Termostat HighFlow pod omítku pro 1 spotřebič a další výtok	bílá/chrom	15735400	911,30

Symbol zapnout/vypnout



Povrchová úprava	Obj.č.	EUR
bílá	92579450	30,90
černá	92579610	30,90

Symbol ruční sprcha



Povrchová úprava	Obj.č.	EUR
bílá	92573450	30,90
černá	92573610	30,90

Míry na rozměrových náčrtech jsou v mm.
Technická specifikace výrobků a měrné jednotky mohou být změněny.

Symbol sprchové hlavice Rain large



Povrchová úprava	Obj.č.	EUR
bílá	92571450	30,90
černá	92571610	30,90

Symbol horní sprchy Rain small



Povrchová úprava	Obj.č.	EUR
bílá	92572450	30,90
černá	92572610	30,90

Symbol Rain Flow



Povrchová úprava	Obj.č.	EUR
bílá	92574450	30,90
černá	92574610	30,90

Symbol Whirl



Povrchová úprava	Obj.č.	EUR
bílá	92575450	30,90
černá	92575610	30,90

Symbol Mono



Povrchová úprava	Obj.č.	EUR
bílá	92576450	30,90
černá	92576610	30,90

Symbol vana



Povrchová úprava	Obj.č.	EUR
bílá	92577450	30,90
černá	92577610	30,90

Symbol boční sprcha



Povrchová úprava	Obj.č.	EUR
bílá	92578450	30,90
černá	92578610	30,90

Míry na rozměrových náčrtech jsou v mm.
Technická specifikace výrobků a měrné jednotky mohou být změněny.

ShowerSelect Termostaty pro podomítkovou instalaci

Vlastnosti všech variant

- termostatická kartuše, Start/Stop ventil pro ovládání spotřebičů
- minimální provozní tlak: 1 bar
- maximální provozní tlak: 10 barů
- bezpečnostní pojistka při 40 °C
- nastavitelné omezení teploty
- typ připojení: základní těleso

1 spotřebič

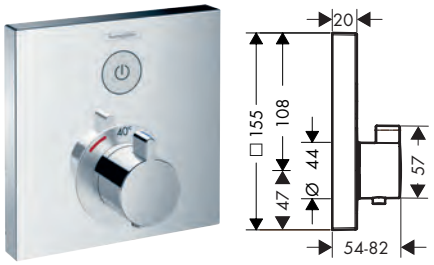

2 spotřebiče

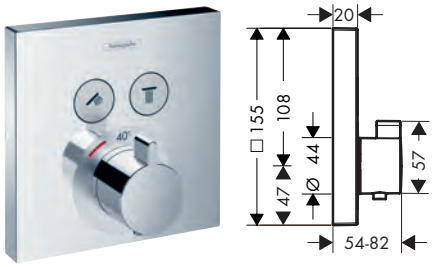

Techniky

Thermostat · Select · Safety Stop

Certifikáty/prohlášení

Montáž zdarma · EPD

Přehled dalších variant

Počet spotřebičů	Max. průtok při tlaku 3 bary (l/min)	Povrchová úprava	Obj.č.	EUR
1 spotřebič	26,7	chrom	15762000	737,30
2 spotřebiče	29,7	chrom	15763000	802,90
		kartáčovaný bronz	15763140	1.204,40
		kartáčovaný černý chrom	15763340	1.204,40
		matná černá	15763670	1.123,80
		matná bílá	15763700	1.123,80
		leštěný vzhled zlata	15763990	1.204,40

K instalaci nutné (vyberte položku):			Obj.č.	EUR
Možnost 1		iBox universal 2 Základní těleso	01500180	133,10
+		Adaptér pro iBox universal 2	13588000	33,00
Možnost 2		iBox universal Základní těleso	01800180	158,40

Míry na rozměrových náčrtech jsou v mm.
Technická specifikace výrobků a měrné jednotky mohou být změněny.

ShowerSelect Termostat pod omítku pro 2 spotřebiče s přípojkou hadice a sprchovým držákem

Vlastnosti

- obsah balení: Termostat, držák sprchy
- 2 spotřebiče
- současné používání několika výtoků
- tlačítko Select pro ovládání funkce zapnout/vypnout pro 2 výtoky
- termostatická kartuše, Start/Stop ventil pro ovládání spotřebičů
- průtok horním výtokem: 29 l/min
- maximální průtok při 3 barech: 29 l/min
- minimální provozní tlak: 1 bar
- maximální provozní tlak: 10 barů
- bezpečnostní pojistka při 40 °C
- nastavitelné omezení teploty
- pro sprchové hadice s kónickou matkou
- typ připojení: základní těleso
- termostat je dodáván s tlačítky pro ruční sprchu a proud Rain large



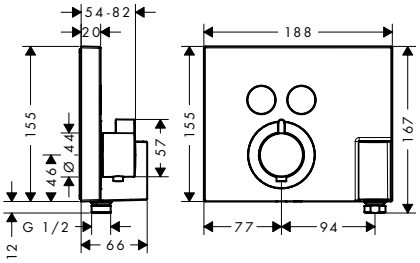

Techniky

Thermostat | Select | Safety Stop

Certifikáty/prohlášení

Montáž zdarma | EPD

Povrchová úprava	Obj.č.	EUR
chrom	15765000	983,10

K instalaci nutné (vyberte položku):			Obj.č.	EUR
Možnost 1		iBox universal 2 Základní těleso	01500180	133,10
+		Adaptér pro iBox universal 2	13588000	33,00
Možnost 2		iBox universal Základní těleso	01800180	158,40

Míry na rozměrových náčrtech jsou v mm.
Technická specifikace výrobků a měrné jednotky mohou být změněny.

ShowerSelect Termostat HighFlow pod omítku

Vlastnosti

- 1 spotřebič
- termostatická kartuše
- průtok horním výtokem: 42 l/min
- průtokové množství dolním výtokem: 42 l/min
- maximální průtok při 3 barech: 42 l/min
- minimální provozní tlak: 1 bar
- maximální provozní tlak: 10 barů
- bezpečnostní pojistka při 40 °C
- nastavitelné omezení teploty
- typ připojení: základní těleso
- filtr na nečistoty je součástí balení



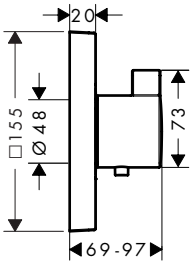

Techniky

Thermostat, Safety Stop

Certifikáty/prohlášení

Montáž zdarma, EPD

Povrchová úprava	Obj.č.	EUR
chrom	15760000	532,70
kartáčovaný bronz	15760140	799,10
kartáčovaný černý chrom	15760340	799,10
matná černá	15760670	745,70
matná bílá	15760700	745,70
leštěný vzhled zlata	15760990	799,10

K instalaci nutné (vyberte položku):			Obj.č.	EUR
Možnost 1		iBox universal 2 Základní těleso	01500180	133,10
+		Adaptér pro iBox universal 2	13588000	33,00
Možnost 2		iBox universal Základní těleso	01800180	158,40

Volitelné doplňky:



ShowerSelect Ventil pod omítku pro 3 spotřebiče

Povrchová úprava	Obj.č.	EUR
chrom	15764000	532,70
kartáčovaný bronz	15764140	799,10
kartáčovaný černý chrom	15764340	799,10
matná černá	15764670	745,70
matná bílá	15764700	745,70
leštěný vzhled zlata	15764990	799,10

Míry na rozměrových náčrtech jsou v mm.
Technická specifikace výrobků a měrné jednotky mohou být změněny.

ShowerSelect termostat HighFlow pod omítku pro 1 spotřebič a další výtok

Vlastnosti

- 1 spotřebič a 1 další vývod
- tlačítko Select pro ovládání funkce zapnout/vypnout pro 1 spotřebič
- termostatická kartuše, Start/Stop ventil pro ovládání spotřebičů
- průtok horním výtokem: 59 l/min
- maximální průtok při 3 barech: 59 l/min
- minimální provozní tlak: 1 bar
- maximální provozní tlak: 10 barů
- bezpečnostní pojistka při 40 °C
- nastavitelné omezení teploty
- typ připojení: základní těleso
- filtr na nečistoty je součástí balení
- termostat je dodáván s tlačítkem ruční sprchy



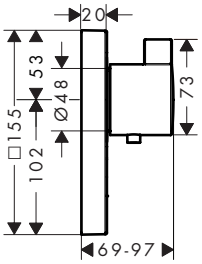

Techniky

Thermostat | Select | Safety Stop

Certifikáty/prohlášení

Montáž zdarma | EPD

Povrchová úprava	Obj.č.	EUR
chrom	15761000	737,30

K instalaci nutné (vyberte položku):			Obj.č.	EUR
Možnost 1		iBox universal 2 Základní těleso	01500180	133,10
+		Adaptér pro iBox universal 2	13588000	33,00
Možnost 2		iBox universal Základní těleso	01800180	158,40

Volitelné doplňky:			Povrchová úprava	Obj.č.	EUR
		ShowerSelect Ventil pod omítku pro 3 spotřebiče	chrom	15764000	532,70

Míry na rozměrových náčrtech jsou v mm.
Technická specifikace výrobků a měrné jednotky mohou být změněny.

ShowerSelect Ventil pod omítku pro 3 spotřebiče

Vlastnosti

- 3 spotřebiče
- současné používání několika výtoků
- Start/Stop ventil pro ovládání funkcí
- průtok horním výtokem: 26 l/min
- průtok vlevo a vpravo: 29 l/min
- maximální průtok při 3 barech: 30 l/min
- omezení teploty není nastavitelné
- ventil se dodává s tlačítky Rain large, Rain small a ruční sprcha



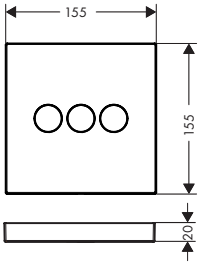

Certifikáty/prohlášení

Povrchová úprava	Obj.č.	EUR
chrom	15764000	532,70
kartáčovaný bronz	15764140	799,10
kartáčovaný černý chrom	15764340	799,10
matná černá	15764670	745,70
matná bílá	15764700	745,70
leštěný vzhled zlata	15764990	799,10

K instalaci nutné (vyberte položku):			Obj.č.	EUR
Možnost 1		iBox universal 2 Základní těleso	01500180	133,10
+		Adaptér pro iBox universal 2	13588000	33,00
Možnost 2		iBox universal Základní těleso	01800180	158,40

Volitelné doplňky:



ShowerSelect Termostat HighFlow pod omítku

Povrchová úprava	Obj.č.	EUR
chrom	15760000	532,70
kartáčovaný bronz	15760140	799,10
kartáčovaný černý chrom	15760340	799,10
matná černá	15760670	745,70
matná bílá	15760700	745,70
leštěný vzhled zlata	15760990	799,10



ShowerSelect termostat HighFlow pod omítku pro 1 spotřebič a další výtok — chrom — 15761000 — 737,30

Míry na rozměrových náčrtech jsou v mm.
Technická specifikace výrobků a měrné jednotky mohou být změněny.

ShowerSelect Baterie pod omítku

Vlastnosti všech variant

- Start/Stop ventil pro ovládání funkcí
- nastavitelné omezení teploty
- minimální provozní tlak: 1 bar
- maximální provozní tlak: 10 barů
- baterie je dodávána s tlačítkem zapnuto/vypnuto
- typ připojení: základní těleso

1 spotřebič

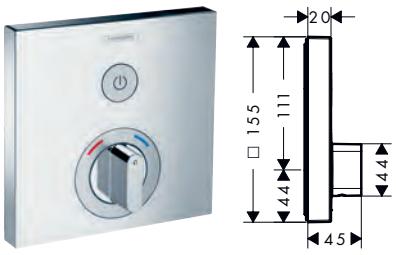

2 spotřebiče

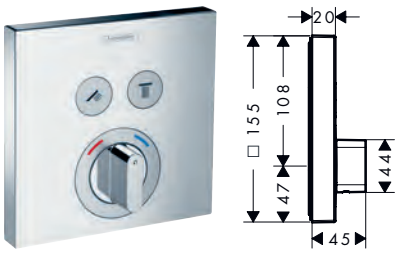

Speciální funkce

Water Flow Control

Techniky

Select

Certifikáty/prohlášení

Montáž zdarma

EPD

Přehled dalších variant

Počet spotřebičů	Max. průtok při tlaku 3 bary (l/min)	Povrchová úprava	Obj.č.	EUR
1 spotřebič	21	chrom	15767000	614,50
2 spotřebiče	22	chrom	15768000	680,20

K instalaci nutné (vyberte položku):			Obj.č.	EUR
Možnost 1		iBox universal 2 Základní těleso	01500180	133,10
+		Adaptér pro iBox universal 2	13588000	33,00
Možnost 2		iBox universal Základní těleso	01800180	158,40

Míry na rozměrových náčrtech jsou v mm.
Technická specifikace výrobků a měrné jednotky mohou být změněny.

ShowerSelect S Termostaty pro podomítkovou instalaci

Vlastnosti všech variant

- termostatická kartuše, Start/Stop ventil pro ovládání spotřebičů
- minimální provozní tlak: 1 bar
- maximální provozní tlak: 10 barů
- bezpečnostní pojistka při 40 °C
- nastavitelné omezení teploty
- typ připojení: základní těleso

1 spotřebič

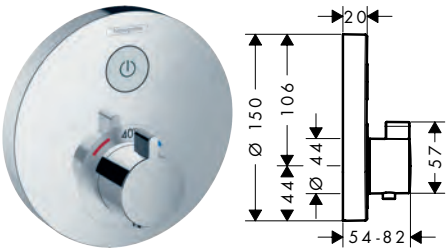

2 spotřebiče

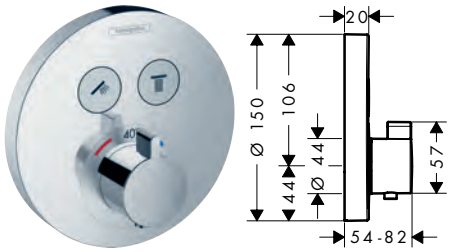

Techniky

Thermostat | Select | Safety Stop

Certifikáty/prohlášení

Montáž zdarma | EPD

Přehled dalších variant

Počet spotřebičů	Max. průtok při tlaku 3 bary (l/min)	Povrchová úprava	Obj.č.	EUR
1 spotřebič	26,7	chrom	15744000	737,30
2 spotřebiče	29,7	chrom	15743000	802,90
		kartáčovaný bronz	15743140	1.204,40
		kartáčovaný černý chrom	15743340	1.204,40
		matná černá	15743670	1.123,80
		matná bílá	15743700	1.123,80
		leštěný vzhled zlata	15743990	1.204,40

K instalaci nutné (vyberte položku):			Obj.č.	EUR
Možnost 1		iBox universal 2 Základní těleso	01500180	133,10
+		Adaptér pro iBox universal 2	13588000	33,00
Možnost 2		iBox universal Základní těleso	01800180	158,40

Míry na rozměrových náčrtech jsou v mm.
Technická specifikace výrobků a měrné jednotky mohou být změněny.

ShowerSelect S Termostat HighFlow pod omítku

Vlastnosti

- 1 spotřebič
- termostatická kartuše
- průtok horním výtokem: 42 l/min
- průtokové množství dolním výtokem: 42 l/min
- maximální průtok při 3 barech: 59 l/min
- minimální provozní tlak: 1 bar
- maximální provozní tlak: 10 barů
- bezpečnostní pojistka při 40 °C
- nastavitelné omezení teploty
- typ připojení: základní těleso
- filtr na nečistoty je součástí balení



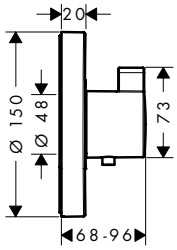

Techniky

Thermostat | Safety Stop

Certifikáty/prohlášení

Montáž zdarma | EPD

	Povrchová úprava	Obj.č.	EUR
	chrom	15741000	532,70

K instalaci nutné (vyberte položku):			Obj.č.	EUR
Možnost 1		iBox universal 2 Základní těleso	01500180	133,10
+		Adaptér pro iBox universal 2	13588000	33,00
Možnost 2		iBox universal Základní těleso	01800180	158,40

Volitelné doplňky:			Povrchová úprava	Obj.č.	EUR
		ShowerSelect S Ventil pod omítku pro 3 spotřebiče	chrom	15745000	532,70

Míry na rozměrových náčrtech jsou v mm.
Technická specifikace výrobků a měrné jednotky mohou být změněny.

ShowerSelect S Termostat HighFlow pod omítku pro 1 spotřebič a další výtok

Vlastnosti

- 1 spotřebič a 1 další vývod
- termostatická kartuše
- průtok horním výtokem: 59 l/min
- maximální průtok při 3 barech: 59 l/min
- minimální provozní tlak: 1 bar
- maximální provozní tlak: 10 barů
- bezpečnostní pojistka při 40 °C
- nastavitelné omezení teploty
- typ připojení: základní těleso
- termostat je dodáván s tlačítkem ruční sprchy



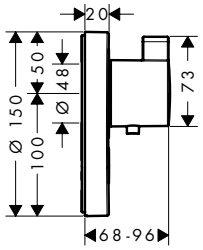

Techniky

Thermostat | Select | Safety Stop

Certifikáty/prohlášení

Montáž zdarma

Povrchová úprava	Obj.č.	EUR
chrom	15742000	737,30

K instalaci nutné (vyberte položku):

		Obj.č.	EUR
Možnost 1	iBox universal 2 Základní těleso	01500180	133,10
+	Adaptér pro iBox universal 2	13588000	33,00
Možnost 2	iBox universal Základní těleso	01800180	158,40

Volitelné doplňky:

	Povrchová úprava	Obj.č.	EUR
ShowerSelect S Ventil pod omítku pro 3 spotřebiče	chrom	15745000	532,70

ShowerSelect S Ventil pod omítku pro 3 spotřebiče

Vlastnosti

- 3 spotřebiče
- současné používání několika výtoků
- Start/Stop ventil pro ovládání funkcí
- průtok horním výtokem: 26 l/min
- průtok vlevo a vpravo: 29 l/min
- maximální průtok při 3 barech: 30 l/min
- minimální provozní tlak: 1 bar
- maximální provozní tlak: 10 barů
- omezení teploty není nastavitelné
- ventil je dodáván s tlačítky s označením Rain large, Whirl, Waterfall



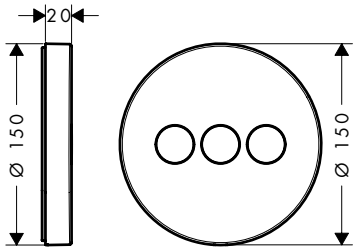

Certifikáty/prohlášení

Montáž zdarma | EPD

Povrchová úprava	Obj.č.	EUR
chrom	15745000	532,70

K instalaci nutné (vyberte položku):

		Obj.č.	EUR
Možnost 1	iBox universal 2 Základní těleso	01500180	133,10
+	Adaptér pro iBox universal 2	13588000	33,00
Možnost 2	iBox universal Základní těleso	01800180	158,40

Volitelné doplňky:

	Povrchová úprava	Obj.č.	EUR
ShowerSelect S Termostat HighFlow pod omítku	chrom	15741000	532,70
ShowerSelect S Termostat HighFlow pod omítku pro 1 spotřebič a další výtok	chrom	15742000	737,30

Míry na rozměrových náčrtech jsou v mm.
Technická specifikace výrobků a měrné jednotky mohou být změněny.

ShowerSelect S Baterie pod omítku

Vlastnosti všech variant

- Start/Stop ventil pro ovládání funkcí
- nastavitelné omezení teploty
- minimální provozní tlak: 1 bar
- maximální provozní tlak: 10 barů
- baterie je dodávána s tlačítkem zapnuto/vypnuto
- typ připojení: základní těleso

1 spotřebič

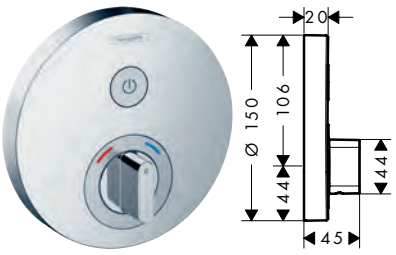

2 spotřebiče

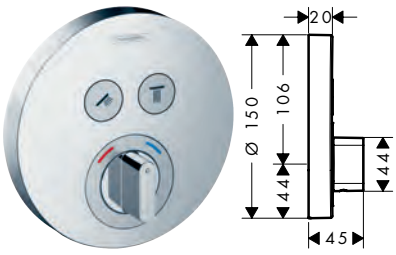

Speciální funkce

Water Flow Control

Techniky

Select

Certifikáty/prohlášení

Montáž zdarma

EPD

Přehled dalších variant

Počet spotřebičů	Max. průtok při tlaku 3 bary (l/min)	Povrchová úprava	Obj.č.	EUR
1 spotřebič	21	chrom	15747000	614,50
2 spotřebiče	22	chrom	15748000	680,20

K instalaci nutné (vyberte položku):			Obj.č.	EUR
Možnost 1		iBox universal 2 Základní těleso	01500180	133,10
+		Adaptér pro iBox universal 2	13588000	33,00
Možnost 2		iBox universal Základní těleso	01800180	158,40

Symbol vypnout/zapnout



Povrchová úprava	Obj.č.	EUR
černá	93579610	11,10
matná černá	93579670	12,30
matná bílá	93579700	12,30
matný chrom	93579880	8,20

Symbol ruční sprcha



Povrchová úprava	Obj.č.	EUR
černá	93573610	11,10
matná černá	93573670	12,30
matná bílá	93573700	12,30
matný chrom	93573880	8,20

Míry na rozměrových náčrtech jsou v mm.
Technická specifikace výrobků a měrné jednotky mohou být změněny.

Termostaty pod omítku

Symbol horní sprcha, Rain large



Povrchová úprava	Obj.č.	EUR
černá	93571610	11,10
matná černá	93571670	12,30
matná bílá	93571700	12,30
matný chrom	93571880	8,20

Symbol Rain Flow



Povrchová úprava	Obj.č.	EUR
černá	93574610	11,10
matná černá	93574670	12,30
matná bílá	93574700	12,30
matný chrom	93574880	8,20

Symbol Whirl



Povrchová úprava	Obj.č.	EUR
černá	93575610	11,10
matná černá	93575670	12,30
matná bílá	93575700	12,30
matný chrom	93575880	8,20

Symbol Mono



Povrchová úprava	Obj.č.	EUR
černá	93576610	11,10
matná černá	93576670	12,30
matná bílá	93576700	12,30
matný chrom	93576880	8,20

Symbol vana



Povrchová úprava	Obj.č.	EUR
černá	93577610	11,10
matná černá	93577670	12,30
matná bílá	93577700	12,30
matný chrom	93577880	8,20

Symbol boční sprcha



Povrchová úprava	Obj.č.	EUR
černá	93578610	11,10
matná černá	93578670	12,30
matná bílá	93578700	12,30
matný chrom	93578880	8,20

Míry na rozměrových náčrtech jsou v mm.
Technická specifikace výrobků a měrné jednotky mohou být změněny.

Ecostat S Termostaty pro podomítkovou instalaci

Vlastnosti všech variant

- minimální provozní tlak: 1 bar
- maximální provozní tlak: 10 barů
- regulace průtoku
- bezpečnostní pojistka při 40 °C
- nastavitelné omezení teploty
- typ připojení: základní těleso

1 spotřebič

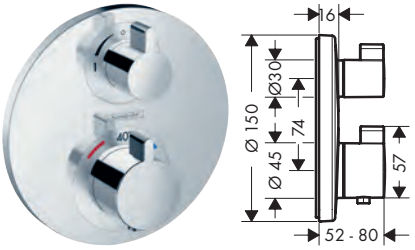

2 spotřebiče

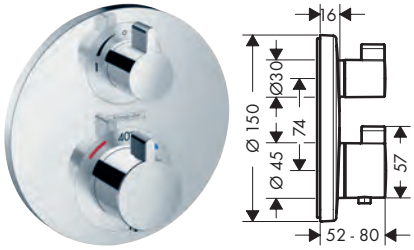

Speciální funkce

Water Flow Control

Techniky

Thermostat, Safety Stop

Certifikáty/prohlášení

EPD

Přehled dalších variant

Počet spotřebičů	Max. průtok při tlaku 3 bary (l/min)	Povrchová úprava	Obj.č.	EUR
1 spotřebič	26,5	chrom	15757000	494,50
2 spotřebiče	29	chrom	15758000	555,00
		kartáčovaný bronz	15758140	832,40
		kartáčovaný černý chrom	15758340	832,40
		matná černá	15758670	777,20
		matná bílá	15758700	777,20
		leštěný vzhled zlata	15758990	832,40

K instalaci nutné (vyberte položku):			Obj.č.	EUR
Možnost 1		iBox universal 2 Základní těleso	01500180	133,10
+		Adaptér pro iBox universal 2	13588000	33,00
Možnost 2		iBox universal Základní těleso	01800180	158,40

Míry na rozměrových náčrtech jsou v mm.
Technická specifikace výrobků a měrné jednotky mohou být změněny.

Ecostat S Termostat HighFlow pod omítku

Vlastnosti

- 1 spotřebič
- termostatická kartuše
- průtok horním výtokem: 42 l/min
- průtokové množství dolním výtokem: 42 l/min
- maximální průtok při 3 barech: 59 l/min
- minimální provozní tlak: 1 bar
- maximální provozní tlak: 10 barů
- bezpečnostní pojistka při 40 °C
- nastavitelné omezení teploty
- typ připojení: základní těleso



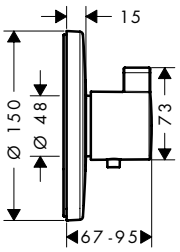

Techniky

Thermostat, Safety Stop

Certifikáty/prohlášení

EPD

Povrchová úprava	Obj.č.	EUR
chrom	15756000	494,50

K instalaci nutné (vyberte položku):

		Obj.č.	EUR
Možnost 1	iBox universal 2 Základní těleso	01500180	133,10
+	Adaptér pro iBox universal 2	13588000	33,00
Možnost 2	iBox universal Základní těleso	01800180	158,40

Ecostat S Termostat pod omítku

Vlastnosti

- 1 spotřebič
- termostatická kartuše
- maximální průtok při 3 barech: 37 l/min
- minimální provozní tlak: 1 bar
- maximální provozní tlak: 10 barů
- bezpečnostní pojistka při 40 °C
- nastavitelné omezení teploty
- typ připojení: základní těleso



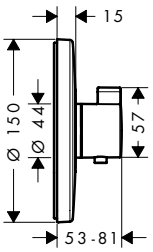

Techniky

Thermostat, Safety Stop

Certifikáty/prohlášení

EPD

Povrchová úprava	Obj.č.	EUR
chrom	15755000	304,20

K instalaci nutné (vyberte položku):

		Obj.č.	EUR
Možnost 1	iBox universal 2 Základní těleso	01500180	133,10
+	Adaptér pro iBox universal 2	13588000	33,00
Možnost 2	iBox universal Základní těleso	01800180	158,40

Míry na rozměrových náčrtech jsou v mm.
Technická specifikace výrobků a měrné jednotky mohou být změněny.

Vrchní díl pro Trio/Quattro S pod omítku

Vlastnosti

· 3 spotřebiče



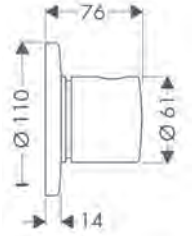

Povrchová úprava	Obj.č.	EUR
chrom	15932000	160,70

K instalaci nutné (vyberte položku):	Obj.č.	EUR
Základní těleso pro Trio, uzavírací a přepínací ventil pod omítku	15981180	214,40
Základní těleso pro Quattro, čtyřcestný přepínač pod omítku	15930180	337,80

Uzavírací ventil S pod omítku



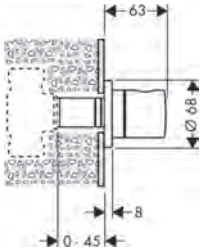

Povrchová úprava	Obj.č.	EUR
chrom	15972000	120,00

K instalaci nutné (vyberte položku):	Obj.č.	EUR
Základní těleso 40 l/min pro uzavírací ventil pod omítku s keramikou DN15	15974180	112,90
Základní těleso 52 l/min pro uzavírací ventil pod omítku s vřetenem DN15	15973180	108,60
Základní těleso 130 l/min pro uzavírací ventil pod omítku s vřetenem DN20	15970180	118,00

Volitelné doplňky:	Obj.č.	EUR
Prodlužovací sada 25 mm	96370000	59,50

Míry na rozměrových náčrtech jsou v mm.
Technická specifikace výrobků a měrné jednotky mohou být změněny.

Metris Uzavírací ventil E pod omítku

Vlastnosti

· typ připojení: DN15/DN20 · třída hlučnosti: II



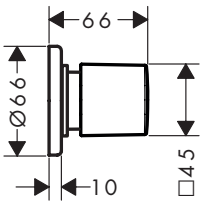

Certifikáty/prohlášení

Povrchová úprava	Obj.č.	EUR
chrom	31677000	48,80
kartáčovaný bronz	31677140	100,30
kartáčovaný černý chrom	31677340	97,80
matná černá	31677670	65,40
matná bílá	31677700	65,40
leštěný vzhled zlata	31677990	73,10

K instalaci nutné (vyberte položku):		Obj.č.	EUR
	Základní těleso 40 l/min pro uzavírací ventil pod omítku s keramikou DN15	15974180	112,90
	Základní těleso 52 l/min pro uzavírací ventil pod omítku s vřetenem DN15	15973180	108,60
	Základní těleso 130 l/min pro uzavírací ventil pod omítku s vřetenem DN20	15970180	118,00

Volitelné doplňky:		Obj.č.	EUR
	Prodlužovací sada 25 mm	96370000	59,50

Logis Uzavírací ventil pod omítku

Vlastnosti

· typ připojení: DN15/DN20 · třída hlučnosti: II



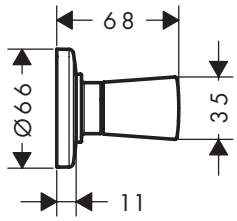

Povrchová úprava	Obj.č.	EUR
chrom	71970000	36,20

K instalaci nutné (vyberte položku):		Obj.č.	EUR
	Základní těleso 40 l/min pro uzavírací ventil pod omítku s keramikou DN15	15974180	112,90
	Základní těleso 52 l/min pro uzavírací ventil pod omítku s vřetenem DN15	15973180	108,60
	Základní těleso 130 l/min pro uzavírací ventil pod omítku s vřetenem DN20	15970180	118,00

Volitelné doplňky:		Obj.č.	EUR
	Prodlužovací sada 25 mm	96370000	59,50

Míry na rozměrových náčrtech jsou v mm.
Technická specifikace výrobků a měrné jednotky mohou být změněny.

Ecostat Square Termostaty pro podomítkovou instalaci

Vlastnosti všech variant

- minimální provozní tlak: 1 bar
- maximální provozní tlak: 10 barů
- regulace průtoku
- bezpečnostní pojistka při 40 °C
- nastavitelné omezení teploty
- typ připojení: základní těleso

1 spotřebič



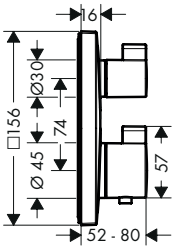

2 spotřebiče



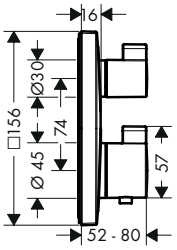

Speciální funkce

Water Flow Control

Techniky

Thermostat | Safety Stop

Certifikáty/prohlášení

EPD

Přehled dalších variant

Počet spotřebičů	Max. průtok při tlaku 3 bary (l/min)	Povrchová úprava	Obj.č.	EUR
1 spotřebič	26,5	chrom	15712000	494,50
2 spotřebiče	29	chrom	15714000	555,00
		kartáčovaný bronz	15714140	832,40
		kartáčovaný černý chrom	15714340	832,40
		matná černá	15714670	777,20
		matná bílá	15714700	777,20
		leštěný vzhled zlata	15714990	832,40

K instalaci nutné (vyberte položku):			Obj.č.	EUR
Možnost 1		iBox universal 2 Základní těleso	01500180	133,10
+		Adaptér pro iBox universal 2	13588000	33,00
Možnost 2		iBox universal Základní těleso	01800180	158,40

Míry na rozměrových náčrtech jsou v mm.
Technická specifikace výrobků a měrné jednotky mohou být změněny.

Ecostat E Sprchové termostaty pod omítku

Vlastnosti všech variant

- minimální provozní tlak: 1 bar
- maximální provozní tlak: 10 barů
- bezpečnostní pojistka při 40 °C
- nastavitelné omezení teploty
- typ připojení: základní těleso

1 spotřebič



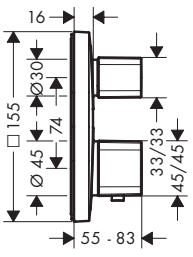

2 spotřebiče



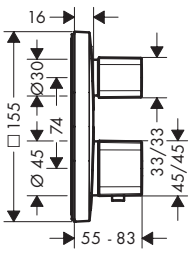

Speciální funkce

Water Flow Control

Techniky

Thermostat, Safety Stop

Certifikáty/prohlášení

EPD

Přehled dalších variant

Počet spotřebičů	Max. průtok při tlaku 3 bary (l/min)	Povrchová úprava	Obj.č.	EUR
1 spotřebič	26,5	chrom	15707000	494,50
2 spotřebiče	29	chrom	15708000	555,00

K instalaci nutné (vyberte položku):			Obj.č.	EUR
Možnost 1		iBox universal 2 Základní těleso	01500180	133,10
	+	Adaptér pro iBox universal 2	13588000	33,00
Možnost 2		iBox universal Základní těleso	01800180	158,40

Ecostat E Termostat pod omítku

Vlastnosti

- 1 spotřebič
- termostatická kartuše
- maximální průtok při 3 barech: 37 l/min
- minimální provozní tlak: 1 bar
- maximální provozní tlak: 10 barů
- bezpečnostní pojistka při 40 °C
- nastavitelné omezení teploty
- typ připojení: základní těleso



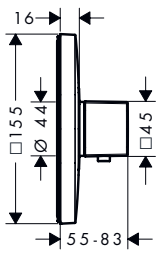

Techniky

Thermostat, Safety Stop

Certifikáty/prohlášení

EPD

Povrchová úprava	Obj.č.	EUR
chrom	15705000	304,20

K instalaci nutné (vyberte položku):			Obj.č.	EUR
Možnost 1		iBox universal 2 Základní těleso	01500180	133,10
	+	Adaptér pro iBox universal 2	13588000	33,00
Možnost 2		iBox universal Základní těleso	01800180	158,40

Míry na rozměrových náčrtech jsou v mm.
Technická specifikace výrobků a měrné jednotky mohou být změněny.

Ecostat E Termostat HighFlow pod omítku

Vlastnosti

- 1 spotřebič
- termostatická kartuše
- průtok horním výtokem: 42 l/min
- průtokové množství dolním výtokem: 42 l/min
- maximální průtok při 3 barech: 59 l/min
- minimální provozní tlak: 1 bar
- maximální provozní tlak: 10 barů
- bezpečnostní pojistka při 40 °C
- nastavitelné omezení teploty
- typ připojení: základní těleso



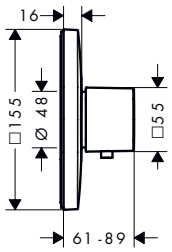

Techniky



Povrchová úprava	Obj.č.	EUR
chrom	15706000	494,50

K instalaci nutné (vyberte položku):			Obj.č.	EUR
Možnost 1		iBox universal 2 Základní těleso	01500180	133,10
+		Adaptér pro iBox universal 2	13588000	33,00
Možnost 2		iBox universal Základní těleso	01800180	158,40

Míry na rozměrových náčrtech jsou v mm.
Technická specifikace výrobků a měrné jednotky mohou být změněny.

DuoTurn S Baterie pod omítku pro 1 spotřebič

Vlastnosti

- 1 spotřebič
- ovládání průtoku pro 1 spotřebič
- maximální průtok při 1 baru: 15 l/min
- keramická kartuše pro ovládání teploty, 1/2" keramický uzavírací ventil
- plochá rozeta pro více místa ve sprše
- snadná instalace díky předmontovanému funkčnímu bloku
- klapky jsou vždy ve stejné výšce bez ohledu na montážní hloubku základního tělesa
- rozeta může být vyrovnána v rozsahu ± 3°
- materiál rozety: plast
- materiál klapek: kov
- minimální provozní tlak: 1 bar
- maximální provozní tlak: 10 barů
- baterie je dodávána s tlačítkem ruční sprchy
- typ připojení: základní těleso iBox universal 2 (# 01500180)



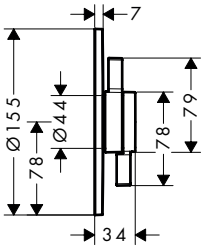

Speciální funkce

Water Flow Control

Povrchová úprava	Obj.č.	EUR
chrom	75618000	238,60
kartáčovaný bronz	75618140	357,80
matná černá	75618670	333,30
matná bílá	75618700	333,30

K instalaci nutné:	Obj.č.	EUR
iBox universal 2 Základní těleso	01500180	133,10

Míry na rozměrových náčrtech jsou v mm.
Technická specifikace výrobků a měrné jednotky mohou být změněny.

DuoTurn S Baterie pod omítku pro 2 spotřebiče

Vlastnosti

- 2 spotřebiče
- regulace průtoku a přepínač pro 2 spotřebiče
- maximální průtok při 1 baru: 15 l/min
- průtok horním výtokem: 29,5 l/min
- keramická kartuše pro ovládání teploty, uzavírací a přepínací ventil
- snadná instalace díky předmontovanému funkčnímu bloku
- klapky jsou vždy ve stejné výšce bez ohledu na montážní hloubku základního tělesa
- rozeta může být vyrovnána v rozsahu ± 3°
- materiál rozety: plast
- materiál klapek: kov
- minimální provozní tlak: 1 bar
- maximální provozní tlak: 10 barů
- baterie je dodávána s tlačítky pro slabý déšť, silný déšť, ruční sprchu, vodopád, vanu
- typ připojení: základní těleso iBox universal 2 (# 01500180)
- průtokové množství dolním výtokem: 29,5 l/min



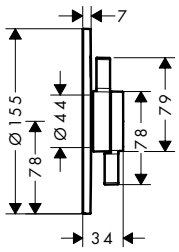

Speciální funkce

Water Flow Control

Povrchová úprava	Obj.č.	EUR
chrom	75418000	262,00
kartáčovaný bronz	75418140	392,90
matná černá	75418670	366,30
matná bílá	75418700	366,30

K instalaci nutné:	Obj.č.	EUR
 iBox universal 2 Základní těleso	01500180	133,10

Volitelné doplňky:	Obj.č.	EUR
 Bezpečnostní kombinace podle EN 1717	13077000	131,60

Míry na rozměrových náčrtech jsou v mm.
Technická specifikace výrobků a měrné jednotky mohou být změněny.

DuoTurn E Baterie pod omítku pro 1 spotřebič

Vlastnosti

- 1 spotřebič
- ovládání průtoku pro 1 spotřebič
- maximální průtok při 1 baru: 15 l/min
- keramická kartuše pro ovládání teploty, 1/2" keramický uzavírací ventil
- plochá rozeta pro více místa ve sprše
- snadná instalace díky předmontovanému funkčnímu bloku
- klapky jsou vždy ve stejné výšce bez ohledu na montážní hloubku základního tělesa
- rozeta může být vyrovnána v rozsahu ± 3 °
- materiál rozety: plast
- materiál klapek: kov
- minimální provozní tlak: 1 bar
- maximální provozní tlak: 10 barů
- baterie je dodávána s tlačítkem ruční sprchy
- typ připojení: základní těleso iBox universal 2 (# 01500180)



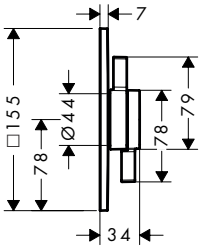

Speciální funkce

Water Flow Control

Povrchová úprava	Obj.č.	EUR
chrom	75617000	238,60
kartáčovaný bronz	75617140	357,80
matná černá	75617670	333,30
matná bílá	75617700	333,30

K instalaci nutné:	Obj.č.	EUR
iBox universal 2 Základní těleso	01500180	133,10

Míry na rozměrových náčrtech jsou v mm.
Technická specifikace výrobků a měrné jednotky mohou být změněny.

DuoTurn E Baterie pod omítku pro 2 spotřebiče

Vlastnosti

- 2 spotřebiče
- regulace průtoku a přepínač pro 2 spotřebiče
- maximální průtok při 1 baru: 15 l/min
- průtok horním výtokem: 29,5 l/min
- keramická kartuše pro ovládání teploty, uzavírací a přepínací ventil
- snadná instalace díky předmontovanému funkčnímu bloku
- klapky jsou vždy ve stejné výšce bez ohledu na montážní hloubku základního tělesa
- rozeta může být vyrovnána v rozsahu ± 3°
- materiál rozety: plast
- materiál klapek: kov
- minimální provozní tlak: 1 bar
- maximální provozní tlak: 10 barů
- baterie je dodávána s tlačítky pro slabý déšť, silný déšť, ruční sprchu, vodopád, vanu
- typ připojení: základní těleso iBox universal 2 (# 01500180)
- průtokové množství dolním výtokem: 29,5 l/min



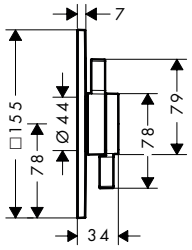

Speciální funkce

Water Flow Control

Povrchová úprava	Obj.č.	EUR
chrom	75417000	262,00
kartáčovaný bronz	75417140	392,90
matná černá	75417670	366,30
matná bílá	75417700	366,30

K instalaci nutné:	Obj.č.	EUR
iBox universal 2 Základní těleso	01500180	133,10

Volitelné doplňky:	Obj.č.	EUR
Bezpečnostní kombinace podle EN 1717	13077000	131,60

Míry na rozměrových náčrtech jsou v mm.
Technická specifikace výrobků a měrné jednotky mohou být změněny.

DuoTurn Q Baterie pod omítku pro 1 spotřebič

Vlastnosti

- 1 spotřebič
- ovládání průtoku pro 1 spotřebič
- maximální průtok při 1 baru: 15 l/min
- keramická kartuše pro ovládání teploty, 1/2" keramický uzavírací ventil
- plochá rozeta pro více místa ve sprše
- snadná instalace díky předmontovanému funkčnímu bloku
- klapky jsou vždy ve stejné výšce bez ohledu na montážní hloubku základního tělesa
- rozeta může být vyrovnána v rozsahu ± 3°
- materiál rozety: plast
- materiál klapek: kov
- minimální provozní tlak: 1 bar
- maximální provozní tlak: 10 barů
- baterie je dodávána s tlačítkem ruční sprchy
- typ připojení: základní těleso iBox universal 2 (# 01500180)



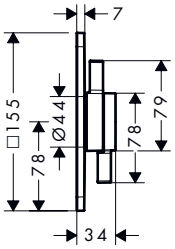

Speciální funkce

Water Flow Control

Povrchová úprava	Obj.č.	EUR
chrom	75614000	238,60
kartáčovaný bronz	75614140	357,80
matná černá	75614670	333,30
matná bílá	75614700	333,30

K instalaci nutné:	Obj.č.	EUR
iBox universal 2 Základní těleso	01500180	133,10

Míry na rozměrových náčrtech jsou v mm.
Technická specifikace výrobků a měrné jednotky mohou být změněny.

DuoTurn Q Baterie pod omítku pro 2 spotřebiče

Vlastnosti

- 2 spotřebiče
- regulace průtoku a přepínač pro 2 spotřebiče
- maximální průtok při 1 baru: 15 l/min
- průtok horním výtokem: 29,5 l/min
- keramická kartuše pro ovládání teploty, uzavírací a přepínací ventil
- plochá rozeta pro více místa ve sprše
- snadná instalace díky předmontovanému funkčnímu bloku
- klapky jsou vždy ve stejné výšce bez ohledu na montážní hloubku základního tělesa
- rozeta může být vyrovnána v rozsahu ± 3°
- materiál rozety: plast
- materiál klapek: kov
- minimální provozní tlak: 1 bar
- maximální provozní tlak: 10 barů
- baterie je dodávána s tlačítky pro slabý déšť, silný déšť, ruční sprchu, vodopád, vanu
- typ připojení: základní těleso iBox universal 2 (# 01500180)
- průtokové množství dolním výtokem: 29,5 l/min



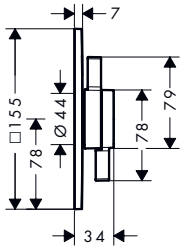

Speciální funkce

Water Flow Control

Povrchová úprava	Obj.č.	EUR
chrom	75414000	262,00
kartáčovaný bronz	75414140	392,90
matná černá	75414670	366,30
matná bílá	75414700	366,30

K instalaci nutné:	Obj.č.	EUR
iBox universal 2 Základní těleso	01500180	133,10

Volitelné doplňky:	Obj.č.	EUR
Bezpečnostní kombinace podle EN 1717	13077000	131,60

Bezpečnostní kombinace podle EN 1717

Vlastnosti

- lze dodatečně namontovat na všechny baterie pro podomítkovou instalaci pro 2 funkce pro iBox universal 2
- s vestavěnou bezpečnostní kombinací EN 1717



Obj.č.	EUR
13077000	131,60

Míry na rozměrových náčrtech jsou v mm.
Technická specifikace výrobků a měrné jednotky mohou být změněny.



Základní tělesa

Techniky



Easy Installation

Rychlá a bezpečná montáž – několik charakteristik zajišťuje snadnou instalaci. Díky promyšleným návrhům a instalačním pomůckám usnadňujeme našim odborným partnerům jejich práci.

Instalace

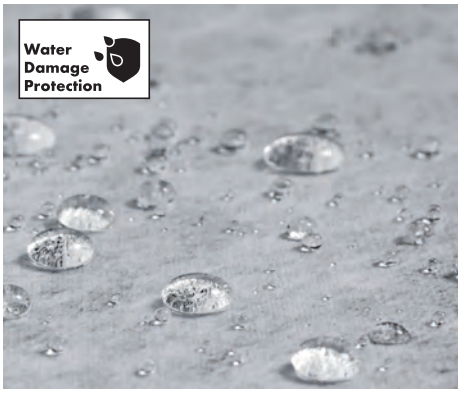

Water damage protection

Zabraňte škodám způsobeným vodou předem namontovanou těsnicí membránou. Je 100% vodotěsná. Zabrání tomu, aby voda ze sprchy pronikala stěnou nebo podlahou a sprchování je pak spolehlivé a bezpečné.

Povrchová úprava



chrom

-000



kartáčovaný bronz

-140



kartáčovaný černý chrom

-340



leštěný vzhled zlata

-990

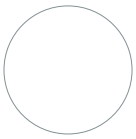

matná bílá

-700



matná černá

-670

iBox universal 2 Základní těleso

Vlastnosti

- vhodné pro všechny nové podomítkové vrchní sady pro sprchy, vany a termostaty (ShowerSelect Comfort, DuoTurn)
- ve spojení s destičkou adaptéru (# 13588000) kompatibilní s ostatními vrchními sadami pro podomítkové instalace do sprchy, k vaně a pro termostaty
- materiál: mosaz odolná proti vyplavování zinku, EPP pěna, tepelná a protihluková izolace
- připojovací závit Rp ½
- rozměr přívodů: DN15
- rotačně symetrická instalace
- zvukově izolovaná montáž
- flexibilní montážní kroužek pro různé montážní situace
- montážní kroužek nastavitelný po 5 mm
- montážní kroužek vhodný pro přední i zadní montáž
- zkracování není nutné díky posuvné vložce
- podpůrná pomůcka pro vodováhu
- zabudovaná kruhová vodováha pro správné vodorovné a svislé vyrovnání
- trvale připevněná těsnicí fólie
- elektrické napájení: instalační trubka M16
- minimální montážní hloubka: 80 mm
- maximální montážní hloubka: 108 mm



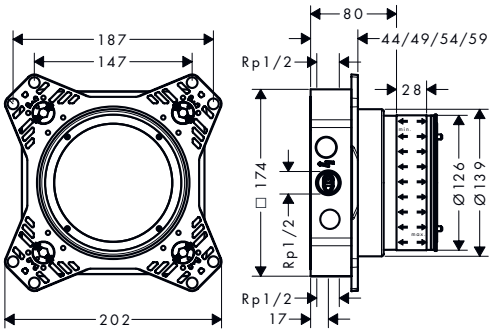

Techniky

Easy Installation

Instalace

Water Damage Protection

	Obj.č.	EUR
	01500180	133,10

Volitelné doplňky:		Obj.č.	EUR
	Adaptér pro iBox universal 2	13588000	33,00
	Prodloužení iBox universal 2, Základní těleso, 25 mm	13637000	8,90
	Prodloužení vrchních sad iBox universal 25 - 75 mm	13632000	38,40
	Prodloužení vrchních sad 25 mm	13638000	33,00
	Sada montážních lišt pro iBox universal	96615000	43,80

Adaptér pro iBox universal 2

Vlastnosti

- je vyžadován pokud jsou vrchní sady podomítkových sprchových, vanových a termostatických baterií a horních sprch kompatibilní s tělesem iBox universal (# 01800180# 01700180) a mají být instalovány spolu s tělesem iBox universal 2 (# 01500180, # 01400180)



	Obj.č.	EUR
	13588000	33,00

Míry na rozměrových náčrtech jsou v mm.
Technická specifikace výrobků a měrné jednotky mohou být změněny.

Prodloužení iBox universal 2, Základní těleso, 25 mm

Vlastnosti

- prodloužení pro základní těleso
- je nutné, pokud je základní sada nainstalována příliš hluboko
- délka prodloužení: 25 mm



Obj.č.	EUR
13637000	8,90

Prodloužení vrchních sad iBox universal 25 - 75 mm

Vlastnosti

- nástavec pro vrchní sady ShowerSelect Comfort, DuoTurn, AXOR ShowerSelect ID a AXOR Citterio C vanových či sprchových baterií
- je nutné, pokud je základní sada nainstalována příliš hluboko
- délka prodloužení: 25 - 75 mm



Obj.č.	EUR
13632000	38,40

Prodloužení vrchních sad 25 mm

Vlastnosti

- nástavec pro vrchní sady ShowerSelect Comfort, DuoTurn, AXOR ShowerSelect ID a AXOR Citterio C vanových či sprchových baterií
- je nutné, pokud je základní sada nainstalována příliš hluboko
- délka prodloužení: 25 mm



Obj.č.	EUR
13638000	33,00

Prodloužení E 5 mm

Vlastnosti

- pro montáž mezi dlaždice a vrchní sadu
- je nutné, pokud je nainstalované základní těleso příliš hluboko
- pro větší překrytí obkladů
- vhodné pro ShowerSelect Comfort a DuoTurn (pro DuoTurn objednejte prosím adaptér z volitelných dílů)
- velikost: 170 x 170 mm
- délka prodloužení: 5 mm



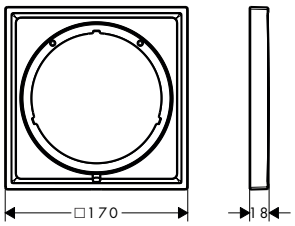

Povrchová úprava	Obj.č.	EUR
chrom	13612000	82,30
kartáčovaný bronz	13612140	123,30
kartáčovaný černý chrom	13612340	123,30
matná černá	13612670	115,10
matná bílá	13612700	115,10
leštěný vzhled zlata	13612990	123,30

Volitelné doplňky:	Obj.č.	EUR
Adaptér k prodlužovacímu prvku E/Q	13628000	38,90

Prodlužovací prvek E 22 mm

Vlastnosti

- pro montáž mezi dlaždice a vrchní sadu
- je nutné, pokud je nainstalované základní těleso příliš hluboko
- pro větší překrytí obkladů
- vhodné pro ShowerSelect Comfort a DuoTurn (pro DuoTurn objednejte prosím adaptér z volitelných dílů)
- velikost: 170 x 170 mm
- délka prodloužení: 22 mm



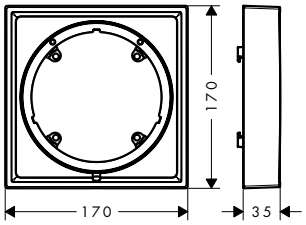

Povrchová úprava	Obj.č.	EUR
chrom	13617000	109,60
kartáčovaný bronz	13617140	164,50
kartáčovaný černý chrom	13617340	164,50
matná černá	13617670	153,50
matná bílá	13617700	153,50
leštěný vzhled zlata	13617990	164,50

Volitelné doplňky:	Obj.č.	EUR
Adaptér k prodlužovacímu prvku E/Q	13628000	38,90

Prodloužení Q 5 mm

Vlastnosti

- pro montáž mezi dlaždice a vrchní sadu
- je nutné, pokud je nainstalované základní těleso příliš hluboko
- pro větší překrytí obkladů
- vhodné pro ShowerSelect Comfort a DuoTurn (pro DuoTurn objednejte prosím adaptér z volitelných dílů)
- velikost: 170 x 170 mm
- délka prodloužení: 5 mm



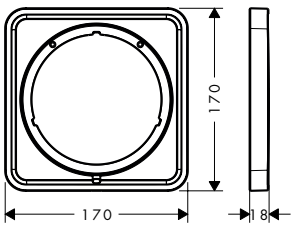

Povrchová úprava	Obj.č.	EUR
chrom	13613000	82,30
kartáčovaný bronz	13613140	123,30
kartáčovaný černý chrom	13613340	123,30
matná černá	13613670	115,10
matná bílá	13613700	115,10

Volitelné doplňky:	Obj.č.	EUR
Adaptér k prodlužovacímu prvku E/Q	13628000	38,90

Míry na rozměrových náčrtech jsou v mm.
Technická specifikace výrobků a měrné jednotky mohou být změněny.

Prodlužovací prvek 22 mm

Vlastnosti

- pro montáž mezi dlaždice a vrchní sadu
- je nutné, pokud je nainstalované základní těleso příliš hluboko
- pro větší překrytí obkladů
- vhodné pro ShowerSelect Comfort a DuoTurn (pro DuoTurn objednejte prosím adaptér z volitelných dílů)
- velikost: 170 x 170 mm
- délka prodloužení: 22 mm



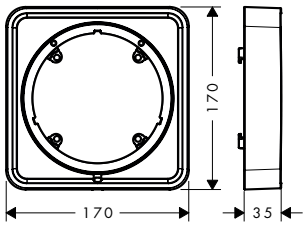

Povrchová úprava	Obj.č.	EUR
chrom	13618000	109,60
kartáčovaný bronz	13618140	164,50
kartáčovaný černý chrom	13618340	164,50
matná černá	13618670	153,50
matná bílá	13618700	153,50

Volitelné doplňky:	Obj.č.	EUR
 Adaptér k prodlužovacímu prvku E/Q	13628000	38,90

Adaptér k prodlužovacímu prvku E/Q

Vlastnosti

- je nutné, pokud je nainstalované základní těleso příliš hluboko
- je vyžadována pro sprchové či vanové baterie hranaté (E) a softsquare (Q) na základní těleso iBox universal 2



Obj.č.	EUR
13628000	38,90

Míry na rozměrových náčrtech jsou v mm.
Technická specifikace výrobků a měrné jednotky mohou být změněny.

Prodloužení S 5 mm

Vlastnosti

- pro montáž mezi dlaždice a vrchní sadu
- je nutné, pokud je nainstalované základní těleso příliš hluboko
- pro větší překrytí obkladů
- vhodné pro ShowerSelect Comfort a DuoTurn (pro DuoTurn objednejte prosím adaptér z volitelných dílů)
- průměr: 170 mm
- délka prodloužení: 5 mm



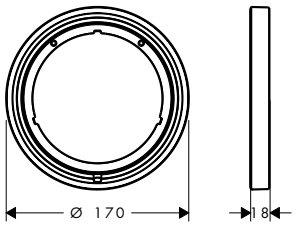

Povrchová úprava	Obj.č.	EUR
chrom	13614000	82,30
kartáčovaný bronz	13614140	123,30
kartáčovaný černý chrom	13614340	123,30
matná černá	13614670	115,10
matná bílá	13614700	115,10

Volitelné doplňky:	Obj.č.	EUR
Adaptér k prodlužovacímu prvku S	13631000	38,90

Prodlužovací rozeta 22 mm

Vlastnosti

- pro montáž mezi dlaždice a vrchní sadu
- je nutné, pokud je nainstalované základní těleso příliš hluboko
- pro větší překrytí obkladů
- vhodné pro ShowerSelect Comfort a DuoTurn (pro DuoTurn objednejte prosím adaptér z volitelných dílů)
- průměr: 170 mm
- délka prodloužení: 22 mm



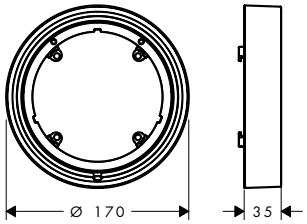

Povrchová úprava	Obj.č.	EUR
chrom	13624000	109,60
kartáčovaný bronz	13624140	164,50
kartáčovaný černý chrom	13624340	164,50
matná černá	13624670	153,50
matná bílá	13624700	153,50

Volitelné doplňky:	Obj.č.	EUR
Adaptér k prodlužovacímu prvku S	13631000	38,90

Adaptér k prodlužovacímu prvku S

Vlastnosti

- je nutné, pokud je nainstalované základní těleso příliš hluboko
- je vyžadováno pro sprchové či vanové baterie kulaté (S) na základní těleso iBox universal 2



Obj.č.	EUR
13631000	38,90

Míry na rozměrových náčrtech jsou v mm.
Technická specifikace výrobků a měrné jednotky mohou být změněny.

iBox universal Základní těleso

Vlastnosti

- vhodné pro všechny sprchové, vanové a termostatické vrchní sady pod omítku
- připojovací závit Rp ¾
- rozměr přívodů: DN20
- rotačně symetrická instalace
- zvukově izolovaná montáž
- minimální montážní hloubka: 80 mm
- maximální montážní hloubka: 108 mm



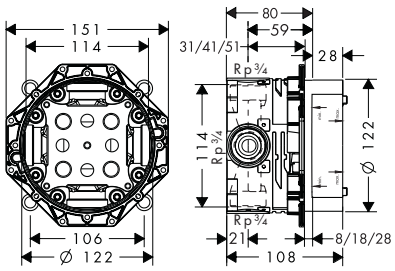

Certifikáty/prohlášení

	Obj.č.	EUR
	01800180	158,40

Volitelné doplňky:		Obj.č.	EUR
	Prodloužení základního tělesa iBox universal 25 mm	13595000	61,70
	Sada montážních lišt pro iBox universal	96615000	43,80
	Redukční spojka pro iBox universal	97759000	13,40

iBox universal Základní těleso s uzavírací jednotkou

Vlastnosti

- vhodné pro všechny sprchové, vanové a termostatické vrchní sady pod omítku
- připojovací závit Rp ¾
- rozměr přívodů: DN20
- zvukově izolovaná montáž



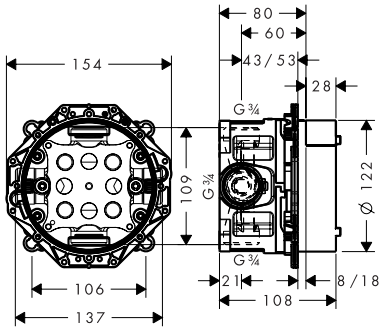

Certifikáty/prohlášení

	Obj.č.	EUR
	01850180	218,10

Volitelné doplňky:		Obj.č.	EUR
	Prodloužení základního tělesa iBox universal 25 mm	13595000	61,70
	Sada montážních lišt pro iBox universal	96615000	43,80
	Redukční spojka pro iBox universal	97759000	13,40

Míry na rozměrových náčrtech jsou v mm.
Technická specifikace výrobků a měrné jednotky mohou být změněny.

Prodloužení základního tělesa iBox universal 25 mm

Vlastnosti

- prodloužení pro základní těleso
- délka prodloužení: 25 mm



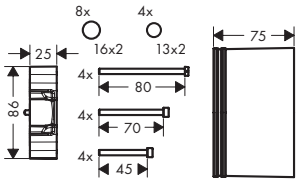

Obj.č.	EUR
13595000	61,70

Proplachovací deska iControl



Povrchová úprava	Obj.č.	EUR
chrom	15956000	76,70

Sada montážních lišt pro iBox universal

Vlastnosti

- rychlá montáž a vyrovnání tělesa iBox universal v různých situacích vestavby
- pro přemostění větších nebo širších mezer ve stěně
- při montáži před stěnu možnost ohnutí podle potřeby



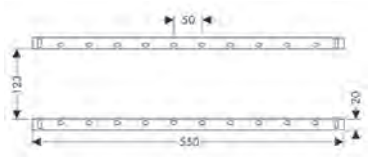

Obj.č.	EUR
96615000	43,80

Míry na rozměrových náčrtech jsou v mm.
Technická specifikace výrobků a měrné jednotky mohou být změněny.

ShowerSelect Prodlužovací rozeta

Vlastnosti

- pro montáž mezi dlaždice a vrchní sadu
- vhodné pro všechny vanové a sprchové vrchní sady Ø 150 mm
- průměr: 157 mm
- délka prodloužení: 22 mm





Povrchová úprava	Obj.č.	EUR
chrom	13593000	57,40
kartáčovaný bronz	13593140	85,90
kartáčovaný černý chrom	13593340	85,90
matná černá	13593670	80,20
matná bílá	13593700	80,20
leštěný vzhled zlata	13593990	85,90

ShowerSelect Glass Prodlužovací rozeta

Vlastnosti

- pro montáž mezi dlaždice a vrchní sadu
- průměr: 157 mm
- délka prodloužení: 22 mm





Povrchová úprava	Obj.č.	EUR
chrom	13604000	122,60

Prodlužovací prvek Ø 150 mm

Vlastnosti

- pro montáž mezi dlaždice a vrchní sadu
- vhodné pro všechny vanové a sprchové vrchní sady Ø 150 mm
- průměr: 152 mm
- délka prodloužení: 22 mm



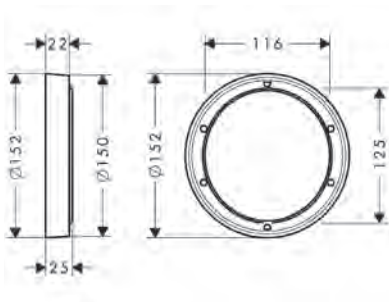

Povrchová úprava	Obj.č.	EUR
chrom	13597000	58,60
kartáčovaný bronz	13597140	87,80
kartáčovaný černý chrom	13597340	87,80
matná černá	13597670	82,00
matná bílá	13597700	82,00

Prodlužovací rozeta ShowerSelect FixFit Porter

Vlastnosti

- pro montáž mezi dlaždice a vrchní sadu
- délka prodloužení: 22 mm



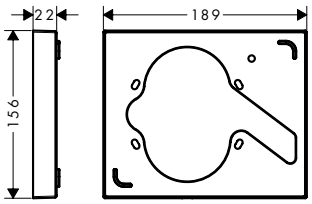

Povrchová úprava	Obj.č.	EUR
chrom	13601000	139,10

Volitelné doplňky:	Povrchová úprava	Obj.č.	EUR
 ShowerSelect Termostat pod omítku pro 2 spotřebiče s přípojkou hadice a sprchovým držákem	chrom	15765000	983,10

Míry na rozměrových náčrtech jsou v mm.
Technická specifikace výrobků a měrné jednotky mohou být změněny.

sBox Vrchní sady

Vlastnosti všech variant

- obsah balení: box na hadici, sprchová hadice, rozeta
- vhodné pro instalace na okraj vany nebo na vanový sokl
- 1 spotřebič
- sBox pro tiché, plynulé a chráněné vedení hadice
- rozměr přívodů: DN15
- není nutný žádný další otvor pro údržbu
- šířka okraje vany nejméně 80 mm
- rozsah uchycení: 0 – 30 mm
- maximální délka vytažení ruční sprchy: 1,45 m
- v případě servisu lze kdykoli sejmout
- ochrana před zpětným tokem podle DIN EN 1717
- maximální průtok při 3 barech: 9,5 l/min

hranatý



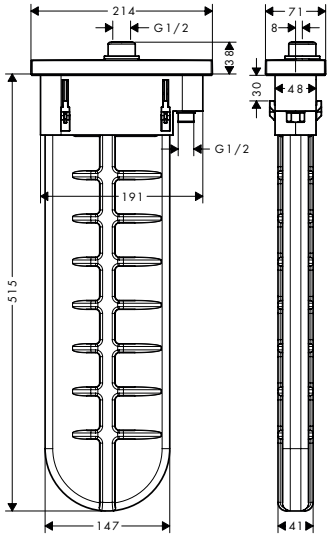

oválný



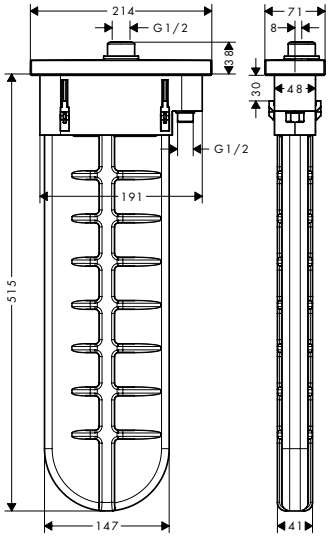

Certifikáty/prohlášení

EPD

Přehled dalších variant

	Tvar	Povrchová úprava	Obj.č.	EUR
	hranatý	chrom	28010000	384,40
		kartáčovaný bronz	28010140	576,30
		kartáčovaný černý chrom	28010340	576,30
		matná černá	28010670	537,90
		matná bílá	28010700	537,90
		leštěný vzhled zlata	28010990	576,30
	oválný	chrom	28020000	384,40
		kartáčovaný bronz	28020140	576,30
		kartáčovaný černý chrom	28020340	576,30
		matná černá	28020670	537,90
		matná bílá	28020700	537,90
		leštěný vzhled zlata	28020990	576,30

K instalaci nutné:		Obj.č.	EUR
	sBox Základní těleso pro montáž na okraj vany nebo na vanový sokl	13560180	64,30

Volitelné doplňky:		Povrchová úprava	Obj.č.	EUR
	sBox Montážní deska pro instalaci na vanový sokl		28016000	79,70
	sBox Montážní vzpěry 2 ks, pro montážní desku na vanový sokl		28021000	198,90
	Koleno k montáži na okraj 25°	chrom	28071000	34,60

Míry na rozměrových náčrtech jsou v mm.
Technická specifikace výrobků a měrné jednotky mohou být změněny.

Základní těleso pro 3otvorovou pákovou baterii na okraj vany

Vlastnosti

- sBox pro tiché, plynulé a chráněné vedení hadice
- vrtání otvoru: 35 mm, 50 mm
- rozsah uchycení: 0 – 30 mm
- maximální délka vytažení ruční sprchy: 1,45 m
- vhodné pro montáž na okraj vany
- připojovací závit: G ½
- délka přívodní hadice: 600 mm
- rozměr přívodů: DN15
- šířka okraje vany nejméně 80 mm
- průměr vrtání na vaně: dva vyvrtané otvory Ø 50/51 mm a spojení vyříznutím (viz šablonu)



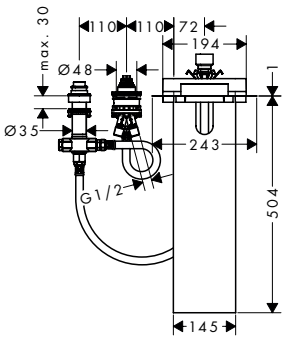

Obj.č.	EUR
13481180	498,40

sBox Základní těleso pro montáž na okraj vany nebo na vanový sokl

Vlastnosti

- vhodné pro instalace na okraj vany nebo na vanový sokl
- 1 spotřebič
- připojovací závit G ½
- rozměr přívodů: DN15
- délka přívodní hadice: 600 mm
- šířka okraje vany nejméně 80 mm
- průměr vrtání na vaně: dva vyvrtané otvory Ø 50/51 mm a spojení vyříznutím (viz šablonu)
- rozsah uchycení: 0 – 30 mm



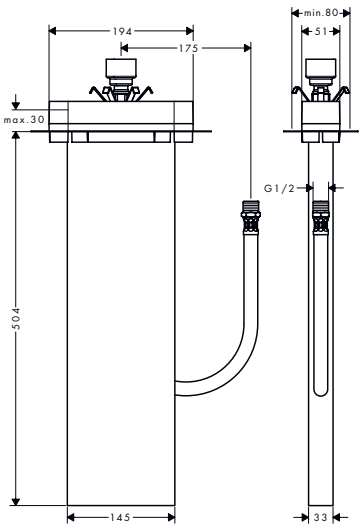

Certifikáty/prohlášení

EPD

Obj.č.	EUR
13560180	64,30

Volitelné doplňky:		Obj.č.	EUR
	sBox Montážní deska pro instalaci na vanový sokl	28016000	79,70
	sBox Montážní vzpěry 2 ks, pro montážní desku na vanový sokl	28021000	198,90

Míry na rozměrových náčrtech jsou v mm.
Technická specifikace výrobků a měrné jednotky mohou být změněny.

sBox Montážní deska pro instalaci na vanový sokl

Vlastnosti

· velikost: 350 x 120 mm



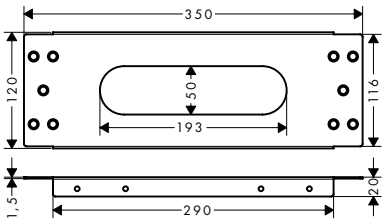

	Obj.č.	EUR
	28016000	79,70

sBox Montážní vzpěry 2 ks, pro montážní desku na vanový sokl

Vlastnosti

· maximální montážní výška: 750 mm

· minimální montážní výška: 400 mm



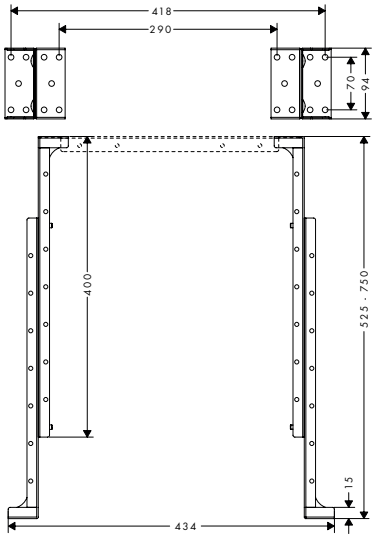

	Obj.č.	EUR
	28021000	198,90

Základní těleso pro pákovou umyvadlovou baterii pod omítku, montáž na stěnu

Vlastnosti

- umístění mísicího systému je možné volitelně nalevo nebo napravo od výtoku
- snadná orientace díky opěrným plochám pro vodováhu
- se stavebním ochranným krytem proti znečištění při montáži
- s vyznačením rozměrů pro přesné určení hloubky instalace
- s předem namontovanými upevňovacími oky pro montáž do sádrokartonu a masivní zdi
- zvukově izolovaná montáž
- rozměr přívodů: DN15
- minimální montážní hloubka: 44 mm
- maximální montážní hloubka: 72 mm



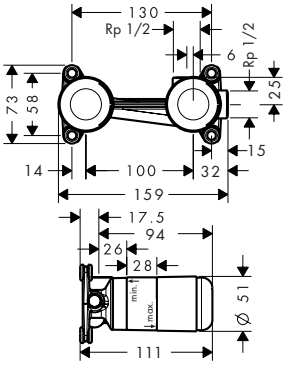

Certifikáty/prohlášení

Obj.č.	EUR
13622180	265,50

Volitelné doplňky:	Obj.č.	EUR
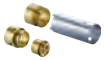 Prodlužovací sada 2,5 cm	31971000	138,00

Základní těleso

Vlastnosti

- k instalaci na hrubou podlahu
- vhodné pro páková vanová baterie, páková umyvadlová baterie a vanový výtok stojící na podlaze
- rozměr přívodů: DN15
- minimální montážní hloubka: 53 mm
- maximální montážní hloubka: 133 mm



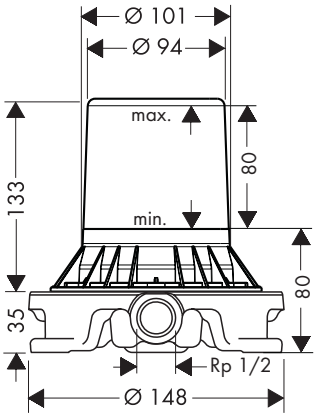

Certifikáty/prohlášení

Obj.č.	EUR
10452180	562,10

Volitelné doplňky:	Obj.č.	EUR
 Těsnění pro základní těleso baterie volně stojící na podlaze	96441000	155,60

Míry na rozměrových náčrtech jsou v mm.
Technická specifikace výrobků a měrné jednotky mohou být změněny.

Základní těleso pro 2otvorovou baterii na okraj vany

Vlastnosti

- vhodné pro vzdálený výtok
- připojovací závit: G ½
- rozměr přívodů: DN15
- keramická kartuše
- průtok horním výtokem: 18,9 l/min
- průtokové množství dolním výtokem: 18,9 l/min



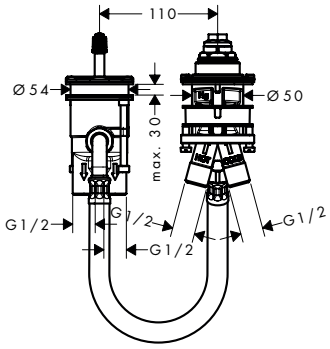

	Obj.č.	EUR
	13159180	256,80

Volitelné doplňky:	Povrchová úprava	Obj.č.	EUR
Sada připojovacích hadic pro 2otvorovou baterii na okraj vany s termostatem		96387000	68,10
Ohebná připojovací trubka 80 cm		58192000	132,30
Sada na okraj vany Secuflex s ruční sprchou	chrom	19418000	527,10

Základní těleso pro 3otvorovou baterii na okraj vany

Vlastnosti

- nutný otvor pro údržbu
- připojovací závit: G ½
- rozměr přívodů: DN15
- s keramickými ventily pro teplou a studenou vodu 90°

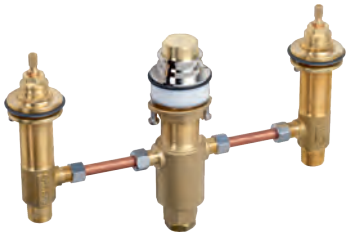

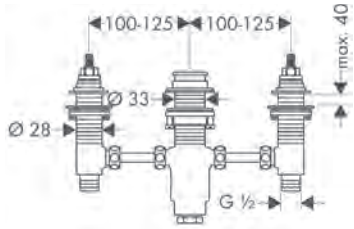

	Obj.č.	EUR
	13233180	230,80

Základní těleso pro 3otvorovou pákovou baterii na okraj vany

Vlastnosti

- obsah balení: základní těleso, držák sprchy, sprchová hadice
- maximální délka vytažení ruční sprchy: 1,60 m
- nutný otvor pro údržbu
- rozměr přívodů: G ½



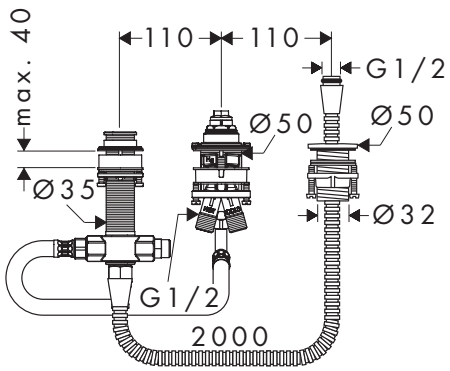

Certifikáty/prohlášení

EPD

	Obj.č.	EUR
	13439180	427,90

Míry na rozměrových náčrtech jsou v mm.
Technická specifikace výrobků a měrné jednotky mohou být změněny.

Základní těleso pro 3otvorovou pákovou baterii na okraj vany

Vlastnosti

- obsah balení: základní těleso, sprchová hadice, Secubox
- maximální délka vytažení ruční sprchy: 1,10 m
- připojovací závit: G ½
- rozměr přívodů: DN15



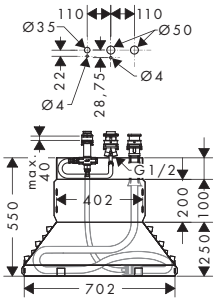

Certifikáty/prohlášení

	Obj.č.	EUR
	13437180	839,10

Volitelné doplňky:	Obj.č.	EUR
Prodloužení průvlaku pro hadici Secuflex	98806000	5,10

Základní těleso pro 4otvorovou baterii na okraj vany

Vlastnosti

- obsah balení: základní těleso, držák sprchy, sprchová hadice
- maximální délka vytažení ruční sprchy: 1,60 m
- nutný otvor pro údržbu
- vhodné pro 4otvorová baterie na okraj vany
- připojovací závit: G ½
- rozměr přívodů: DN15
- s keramickými ventily pro teplou a studenou vodu 90°



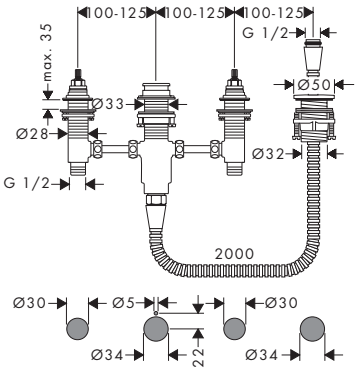

Certifikáty/prohlášení

	Obj.č.	EUR
	13244180	353,30

Základní těleso pro 4otvorovou baterii na okraj vany

Vlastnosti

- připojovací závit: G ½
- rozměr přívodů: DN15
- šířka okraje vany nejméně 80 mm



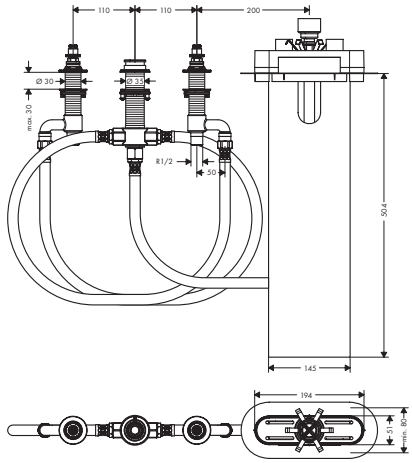

	Obj.č.	EUR
	13440180	519,50

Míry na rozměrových náčrtech jsou v mm.
Technická specifikace výrobků a měrné jednotky mohou být změněny.

Základní těleso pro 4otvorovou baterii na okraj vany

Vlastnosti

- obsah balení: základní těleso, sprchová hadice, Secubox
- maximální délka vytažení ruční sprchy: 1,10 m
- rozměr přívodů: DN15

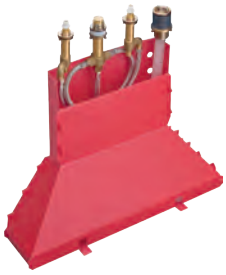

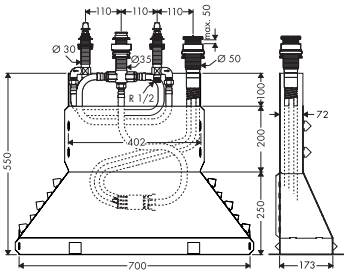

Certifikáty/prohlášení

	Obj.č.	EUR
	13444180	1.024,20

Volitelné doplňky:	Obj.č.	EUR
Prodloužení průvlaku pro hadici Secuflex	98806000	5,10

Základní těleso pro 2otvorový termostat na okraj vany

Vlastnosti

- vhodné pro vzdálený výtok
- připojovací závit: G ½
- rozměr přívodů: DN15
- průtok horním výtokem: 32 l/min
- průtokové množství dolním výtokem: 32 l/min



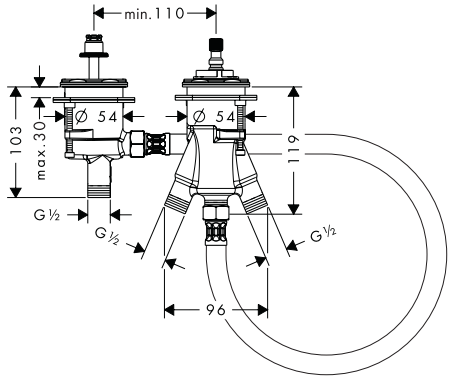

	Obj.č.	EUR
	13550180	636,70

Volitelné doplňky:	Povrchová úprava	Obj.č.	EUR
Sada připojovacích hadic pro 2otvorovou baterii na okraj vany s termostatem		96387000	68,10
Ohebná připojovací trubka 80 cm		58192000	132,30
Sada na okraj vany Secuflex s ruční sprchou	chrom	19418000	527,10

Míry na rozměrových náčrtech jsou v mm.
Technická specifikace výrobků a měrné jednotky mohou být změněny.

Základní těleso pro vanový výtok na okraj vany



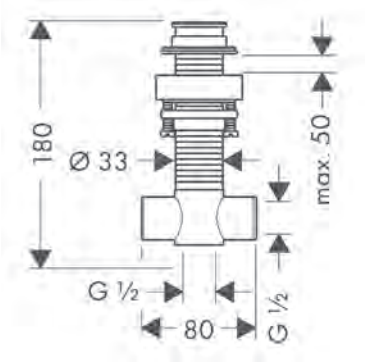

Obj.č.	EUR
96125000	174,10

Základní těleso pro termostat ShowerTablet 600 na stěnu pro 2 spotřebiče

Vlastnosti

- vhodné pro ShowerTablet 600 termostat Universal pro 2 spotřebiče
- rozměr přívodů: Rp ½
- zvukově izolovaná montáž



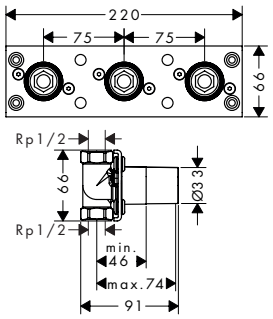

Certifikáty/prohlášení

Montáž zdarma

EPD

Obj.č.	EUR
13129180	117,40

Základní těleso pro pákovou vanovou baterii pod omítku

Vlastnosti

- rozměr přívodů: DN15
- keramická kartuše
- nastavitelné omezení teploty
- minimální montážní hloubka: 55 mm
- maximální montážní hloubka: 83 mm



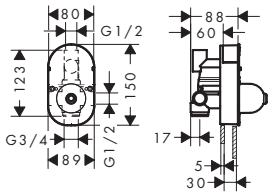

Certifikáty/prohlášení

EPD

Obj.č.	EUR
31741180	152,20

Volitelné doplňky:

		Obj.č.	EUR
	Prodloužení základního tělesa pro pákovou vanovou baterii pod omítku	32498000	155,60

Míry na rozměrových náčrtech jsou v mm.
Technická specifikace výrobků a měrné jednotky mohou být změněny.

Základní těleso pro pákovou sprchovou baterii pod omítku

Vlastnosti

- rozměr přívodů: DN15
- keramická kartuše
- nastavitelné omezení teploty
- minimální montážní hloubka: 55 mm
- maximální montážní hloubka: 83 mm



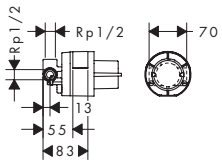

Certifikáty/prohlášení

EPD

	Obj.č.	EUR
	13620180	133,20

Volitelné doplňky:	Obj.č.	EUR
 Prodloužení pro základní těleso pro pákovou sprchovou baterii pod omítku	32698000	119,90

Základní těleso pro Trio, uzavírací a přepínací ventil pod omítku

Vlastnosti

- současné použití 2 spotřebičů



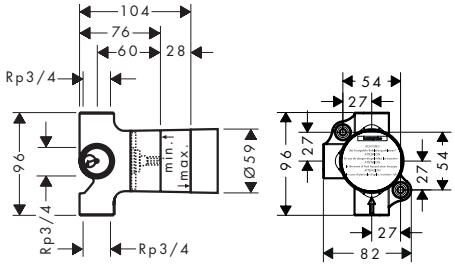

Certifikáty/prohlášení

Montáž zdarma

EPD

	Obj.č.	EUR
	15981180	214,40

Volitelné doplňky:	Obj.č.	EUR
 Prodlužovací sada 25 mm	96370000	59,50

Míry na rozměrových náčrtech jsou v mm.
Technická specifikace výrobků a měrné jednotky mohou být změněny.

Základní těleso pro Quattro, čtyřcestný přepínač pod omítku

Vlastnosti

- vyžaduje samostatnou regulaci množství vody
- 3 spotřebiče
- současné využití 2 spotřebičů
- vhodné pro všechny vrchní sady Quattro
- rozměr přívodů: DN20
- maximální průtok při 3 barech: 65 l/min



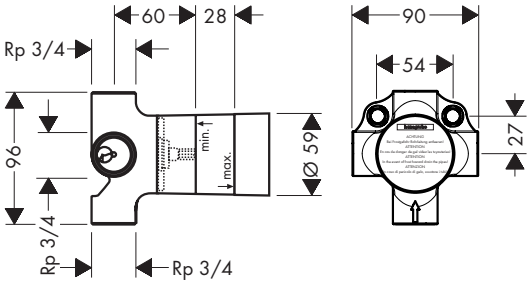

Certifikáty/prohlášení

Montáž zdarma EPD

	Obj.č.	EUR
	15930180	337,80

Volitelné doplňky:	Obj.č.	EUR
 Prodlužovací sada 25 mm	96370000	59,50

Prodlužovací sada 25 mm

Vlastnosti

- délka prodloužení: 25 mm



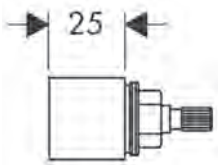

	Obj.č.	EUR
	96370000	59,50

Základní těleso 52 l/min pro uzavírací ventil pod omítku s vřetenem DN15

Vlastnosti

- typ připojení: DN15
- vhodné pro všechny vrchní sady uzavíracích ventilů
- maximální průtok při 3 barech: 52 l/min



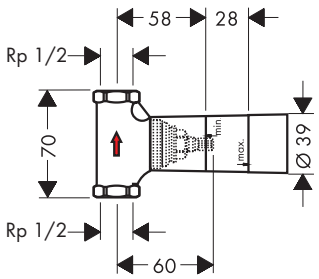

Certifikáty/prohlášení

Montáž zdarma EPD

	Obj.č.	EUR
	15973180	108,60

Volitelné doplňky:	Obj.č.	EUR
 Prodlužovací sada 25 mm	96370000	59,50

Míry na rozměrových náčrtech jsou v mm.
Technická specifikace výrobků a měrné jednotky mohou být změněny.

Základní těleso 40 l/min pro uzavírací ventil pod omítku s keramikou DN15

Vlastnosti

- typ připojení: DN15
- vhodné pro všechny vrchní sady uzavíracích ventilů
- maximální průtok při 3 barech: 40 l/min



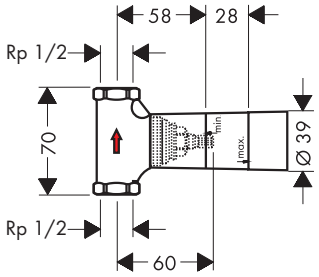

Certifikáty/prohlášení

	Obj.č.	EUR
	15974180	112,90

Volitelné doplňky:	Obj.č.	EUR
 Prodlužovací sada 25 mm	96370000	59,50

Základní těleso 130 l/min pro uzavírací ventil pod omítku s vřetenem DN20

Vlastnosti

- vhodné pro všechny vrchní sady uzavíracích ventilů
- maximální průtok při 3 barech: 130 l/min
- třída hlučnosti: II



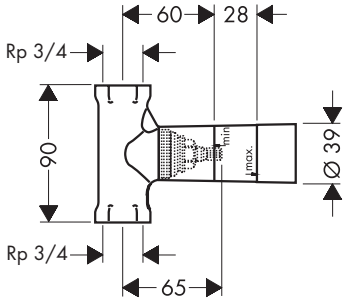

Certifikáty/prohlášení

	Obj.č.	EUR
	15970180	118,00

Volitelné doplňky:	Obj.č.	EUR
 Prodlužovací sada 25 mm	96370000	59,50

Míry na rozměrových náčrtech jsou v mm.
Technická specifikace výrobků a měrné jednotky mohou být změněny.

RainSelect Základní tělesa pro sprchové termostaty pro podomítkovou instalaci

Vlastnosti všech variant

- připojovací závit Rp ¾
- rozměr přívodů: DN15/DN20
- vodorovná montáž
- zvukově izolovaná montáž

2 spotřebiče



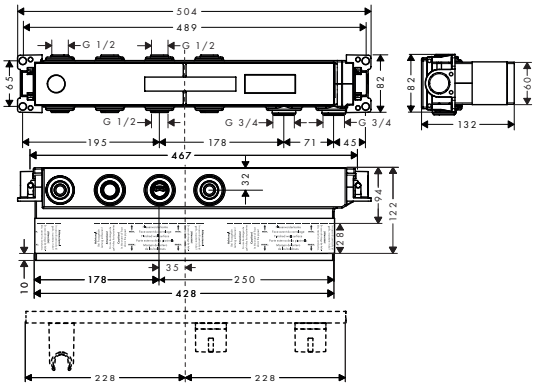

3 spotřebiče



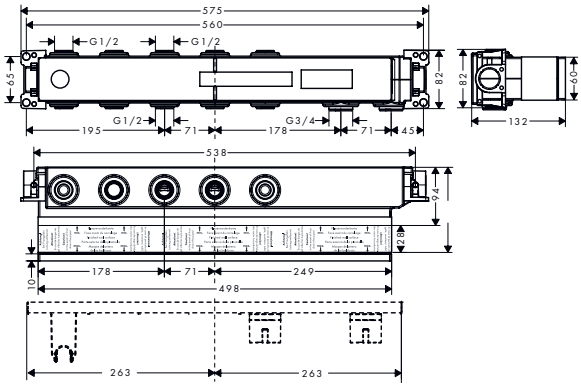

Certifikáty/prohlášení

Montáž zdarma

EPD

Přehled dalších variant

Počet spotřebičů	minimální montážní hloubka	maximální montážní hloubka	Obj.č.	EUR
2 spotřebiče	87	122	15310180	808,50
3 spotřebiče	92	120	15311180	943,20

RainSelect Základní tělesa pro sprchové termostaty pro podomítkovou instalaci

Vlastnosti všech variant

- připojovací závit Rp ¾
- rozměr přívodů: DN15/DN20
- vodorovná montáž
- zvukově izolovaná montáž
- minimální montážní hloubka: 92 mm
- maximální montážní hloubka: 120 mm

4 spotřebiče

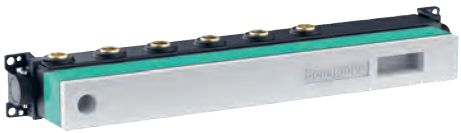

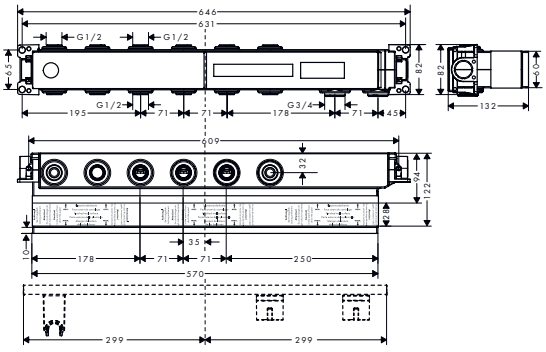

5 spotřebičů



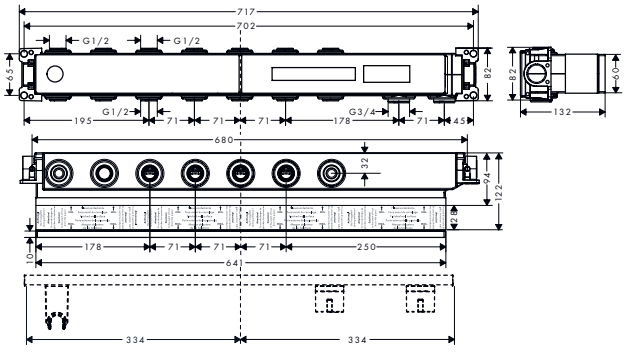

Certifikáty/prohlášení

Montáž zdarma

EPD

Přehled dalších variant

Počet spotřebičů	Obj.č.	EUR
4 spotřebiče	15312180	1.078,00
5 spotřebičů	15313180	1.212,70

Míry na rozměrových náčrtech jsou v mm.
Technická specifikace výrobků a měrné jednotky mohou být změněny.

Rainmaker Select Základní těleso pro horní sprchu s přívodem od stropu

Vlastnosti

· včetně obložení z pěnového polystyrénu pro rezervaci místa při zabudování



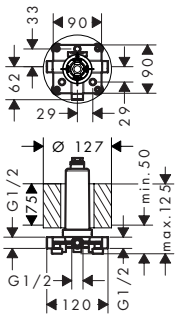

Certifikáty/prohlášení

	Obj.č.	EUR
	24010180	314,70

Raindance Rainmaker Základní těleso pro horní sprchu 680/460 3jet

Vlastnosti

· rozměr přívodů: G ½



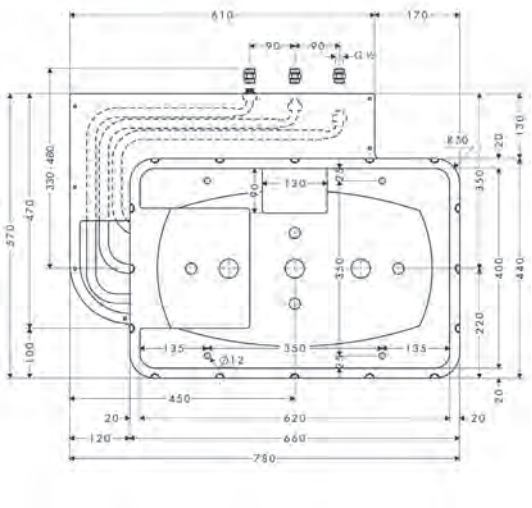

Certifikáty/prohlášení

	Obj.č.	EUR
	28414180	174,00

Volitelné doplňky:		Povrchová úprava	Obj.č.	EUR
	Raindance Rainmaker Horní sprcha 680/460 3jet s osvětlením	chrom	28418000	6.642,90
	Raindance Rainmaker Horní sprcha 680/460 3jet bez osvětlení	chrom	28417000	5.570,60

Míry na rozměrových náčrtech jsou v mm.
Technická specifikace výrobků a měrné jednotky mohou být změněny.

Raindance E Základní těleso pro horní sprchu 400/400 1jet



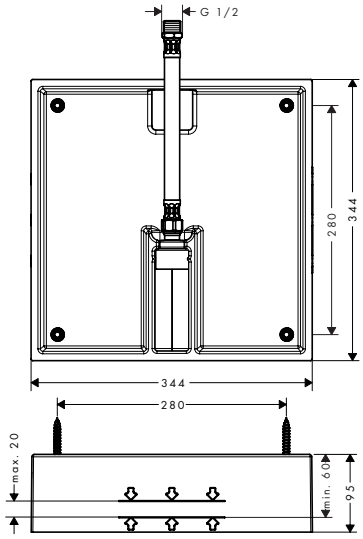

Certifikáty/prohlášení

Montáž zdarma

EPD

	Obj.č.	EUR
	26254180	161,30

Volitelné doplňky:		Povrchová úprava	Obj.č.	EUR
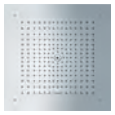	Raindance E Horní sprcha 400/400 1jet do stropu	chrom	26252000	1.099,30
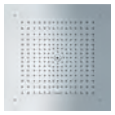	Raindance E Horní sprcha 400/400 1jet EcoSmart do stropu	chrom	26253000	1.099,30

Raindance Základní těleso pro horní sprchu 260/260 1jet

Vlastnosti

· minimální montážní hloubka: 60 mm
· maximální montážní hloubka: 80 mm
· rozměr přívodů: G ½

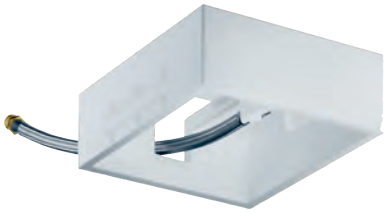

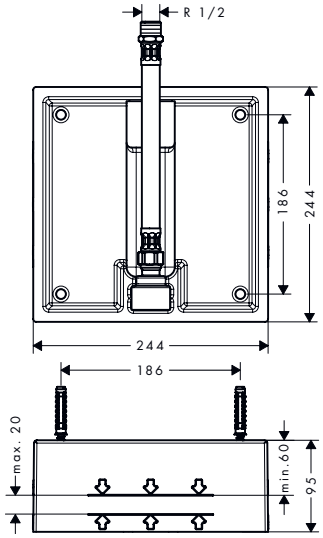

Certifikáty/prohlášení

Montáž zdarma

EPD

	Obj.č.	EUR
	26471180	129,10

Volitelné doplňky:		Povrchová úprava	Obj.č.	EUR
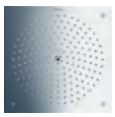	Raindance Horní sprcha 260/260 1jet	chrom	26472000	563,80
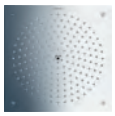	Raindance Horní sprcha 260/260 1jet EcoSmart	chrom	26481000	563,80

Míry na rozměrových náčrtech jsou v mm.
Technická specifikace výrobků a měrné jednotky mohou být změněny.

Baterie

Baterie

Metropol	463
Metris	479
Finoris	489
Tecturis	499
Vivenis	525
Talis	535
Focus	559
Rebris	573
Logis	591
Vernis	609
Elektronické baterie	633

Přehled baterií

	Metropol				Metris
					
Povrchová úprava					
ComfortZone	100 - 260	230	110/160	–	100 - 260
Výtok (mm)	127 - 204	165	132/152	165/225	89 - 197
CoolStart	■ / –	–	–	–	■ / –
EcoSmart+	–	–	–	–	–
EcoSmart	■	■	■	■	■ / –
QuickClean	■	–	■	■	■ / –
AirPower	■	■	■	■	■ / –
Remove & Clean	–	–	–	–	–
Stojánkový ventil	■ / –	–	–	–	–
Pro průtokové ohřívače	–	–	–	–	■ / –
Otočný výtok	–	■	–	–	–
Instalace ke stěně	–	–	–	■	–
Elektronická umyvadlová baterie	–	–	–	–	–
Cena v €	**307,10 - 753,70**	**488,70 - 732,80**	**467,70 - 732,80**	**418,90 - 669,90**	**277,90 - 442,70**
od strany	465	466	467	468	480

	Finoris		Tecturis S		
		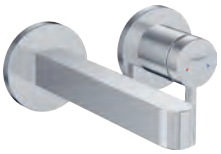			
Povrchová úprava					
ComfortZone	110/160	–	110 - 240	150	150
Výtok (mm)	169	168/228	130 - 167	139	139
CoolStart	–	–	■	■	–
EcoSmart+	–	–	■ / –	■	■
EcoSmart	■	■	■ / –	–	–
QuickClean	–	–	–	–	–
AirPower	–	–	■	■	■
Remove & Clean	–	–	–	–	–
Stojánkový ventil	–	–	–	–	–
Pro průtokové ohřívače	–	–	–	–	–
Otočný výtok	–	–	■ / –	–	–
Instalace ke stěně	–	■	–	–	–
Elektronická umyvadlová baterie	–	–	–	–	–
Cena v €	**329,60 - 482,20**	**284,40 - 442,30**	**197,10 - 474,10**	**633,20 - 949,70**	**272,10 - 408,20**
od strany	492	493	500	503	503

■ k dispozici v závislosti na modelu
– není k dispozici

	Metris			Finoris	
					
Povrchová úprava	●	●	●	● ● ○	● ● ○
ComfortZone	230	100	–	100 - 260	230
Výtok (mm)	155	89	165/225	126 - 208	178/191
CoolStart	–	–	–	■ / –	–
EcoSmart+	–	–	–	–	–
EcoSmart	■	■	■	■	■
QuickClean	■	■	■	–	■ / –
AirPower	■	■	■	–	–
Remove & Clean	–	–	–	–	–
Stojánkový ventil	–	■	–	■ / –	–
Pro průtokové ohřívače	–	–	–	–	–
Otočný výtok	■	–	–	–	■ / –
Instalace ke stěně	–	–	■	–	–
Elektronická umyvadlová baterie	–	–	–	–	–
Cena v €	**394,60 - 403,40**	**269,20**	**371,60 - 421,20**	**185,30 - 465,60**	**314,90 - 523,80**
od strany	482	482	483	490	491

	Tecturis S		Tecturis E		
					
Povrchová úprava	● ● ● ○	● ● ● ○	● ● ● ○	● ● ● ○	● ● ● ○
ComfortZone	80/110	–	110 - 240	150	150
Výtok (mm)	108/116	165/225	155 - 197	158	158
CoolStart	■ / –	–	■	■	–
EcoSmart+	■ / –	■	■ / –	■	■
EcoSmart	■ / –	–	■ / –	–	–
QuickClean	–	–	–	–	–
AirPower	■	■	■	■	■
Remove & Clean	–	–	–	–	–
Stojánkový ventil	■ / –	–	–	–	–
Pro průtokové ohřívače	–	–	–	–	–
Otočný výtok	–	–	■ / –	–	–
Instalace ke stěně	–	■	–	–	–
Elektronická umyvadlová baterie	–	–	–	–	–
Cena v €	**150,20 - 281,50**	**245,90 - 410,90**	**212,80 - 512,00**	**683,90 - 1.025,80**	**293,80 - 440,80**
od strany	504	506	512	515	515

Přehled baterií

	Tecturis E		Vivenis		
					
Povrchová úprava					
ComfortZone	80/110	–	80 - 250	210	90
Výtok (mm)	122/144	225	133 - 191	139	150
CoolStart	■ / –	–	■ / –	–	–
EcoSmart+	■ / –	■	–	–	–
EcoSmart	■ / –	–	■	■	■
QuickClean	–	–	–	–	–
AirPower	■	■	■	■	■
Remove & Clean	–	–	–	–	–
Stojánkový ventil	■ / –	–	■ / –	–	–
Pro průtokové ohřívače	–	–	–	–	–
Otočný výtok	–	–	–	■	–
Instalace ke stěně	–	■	–	–	–
Elektronická umyvadlová baterie	–	–	–	–	–
Cena v €	**162,20 - 304,00**	**295,90 - 443,90**	**162,60 - 434,70**	**290,90 - 419,30**	**305,60 - 427,80**
od strany	516	518	526	528	529

	Talis Select E	Talis E			
					
Povrchová úprava					
ComfortZone	110/240	110	80 - 240	150	150
Výtok (mm)	112/183	111	96 - 183	141	112
CoolStart	–	–	■ / –	–	–
EcoSmart+	–	–	–	–	–
EcoSmart	■	■	■ / –	■	■
QuickClean	■	–	■ / –	■	■
AirPower	■	■	■ / –	■	■
Remove & Clean	–	–	–	–	–
Stojánkový ventil	–	■ / –	■ / –	–	–
Pro průtokové ohřívače	–	–	■ / –	–	–
Otočný výtok	–	–	–	–	–
Instalace ke stěně	–	–	–	–	–
Elektronická umyvadlová baterie	–	–	–	–	–
Cena v €	**227,80 - 346,10**	**189,70 - 214,10**	**125,90 - 436,20**	**259,40 - 402,50**	**314,50 - 472,10**
od strany	546	546	547	550	551

■ k dispozici v závislosti na modelu
– není k dispozici

	Vivenis	Talis S			
				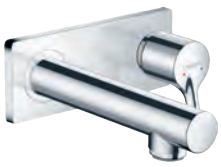	
Povrchová úprava	◐●○	◐	◐	◐	◐
ComfortZone	–	80 - 190	140/250	–	40
Výtok (mm)	192	93 - 131	152/201	165/225	83
CoolStart	–	■ / –	–	–	–
EcoSmart+	–	–	–	–	–
EcoSmart	■	■	■	■	■
QuickClean	–	■	■	■	■
AirPower	■	■	■	■	■
Remove & Clean	–	–	–	–	–
Stojánkový ventil	–	■ / –	–	–	■
Pro průtokové ohřívače	–	–	–	–	–
Otočný výtok	–	–	–	–	–
Instalace ke stěně	■	–	–	■	–
Elektronická umyvadlová baterie	–	–	–	–	–
Cena v €	**277,50 - 388,50**	**157,30 - 314,50**	**551,40 - 677,20**	**268,50 - 299,80**	**181,60**
od strany	529	536	537	539	538

	Talis E	Focus			
	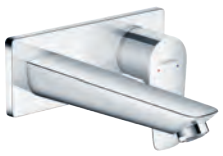				
Povrchová úprava	◐●●●○●	◐	◐	◐	◐
ComfortZone	–	70 - 230	70/100	240	100
Výtok (mm)	165/225	101 - 185	101/119	160	120
CoolStart	–	■ / –	■ / –	–	–
EcoSmart+	–	–	–	–	–
EcoSmart	■	■ / –	■	■	■
QuickClean	■	■ / –	–	–	■
AirPower	■	■ / –	–	■	■
Remove & Clean	–	–	–	–	–
Stojánkový ventil	–	■ / –	–	–	–
Pro průtokové ohřívače	–	■ / –	–	–	–
Otočný výtok	–	–	–	■	–
Instalace ke stěně	■	–	–	–	–
Elektronická umyvadlová baterie	–	–	–	–	–
Cena v €	**244,20 - 413,60**	**123,50 - 242,00**	**143,50 - 185,60**	**237,30 - 245,80**	**322,50**
od strany	551	560	562	562	563

Přehled baterií

	Focus		Rebris S		
		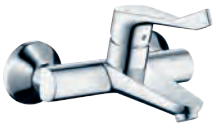			
Povrchová úprava	◐	◐	◐●	◐●	◐
ComfortZone	–	–	80 - 240	210	110
Výtok (mm)	180	180	121 - 169	154	134
CoolStart	–	–	■ / –	–	–
EcoSmart+	–	–	■ / –	–	–
EcoSmart	■	■	■ / –	■	■
QuickClean	■	–	–	–	–
AirPower	■	–	■	■	■
Remove & Clean	–	–	■	–	■
Stojánkový ventil	–	–	■ / –	–	–
Pro průtokové ohřívače	–	–	–	–	–
Otočný výtok	–	–	–	■	–
Instalace ke stěně	■	■	–	–	–
Elektronická umyvadlová baterie	–	–	–	–	–
Cena v €	**176,00**	**193,40**	**93,90 - 242,70**	**175,10 - 218,90**	**237,50**
od strany	564	564	574	575	576

	Logis				
					
Povrchová úprava	◐●	◐●	◐	◐●	◐
ComfortZone	110/240	210	150	80	150
Výtok (mm)	121/172	154	145	84	109
CoolStart	■ / –	–	–	–	–
EcoSmart+	–	–	–	–	–
EcoSmart	■	■	■	■	■
QuickClean	–	–	–	–	–
AirPower	■	■	■	■	■
Remove & Clean	■	–	–	–	–
Stojánkový ventil	–	–	–	■	–
Pro průtokové ohřívače	–	–	–	–	–
Otočný výtok	–	■	■	–	–
Instalace ke stěně	–	–	–	–	–
Elektronická umyvadlová baterie	–	–	–	–	–
Cena v €	**126,00 - 258,20**	**200,50 - 259,40**	**121,80 - 129,00**	**85,90 - 107,40**	**257,70**
od strany	593	596	596	597	597

■ k dispozici v závislosti na modelu
– není k dispozici

	Rebris S	Rebris E			Logis
					
Povrchová úprava	◐●	◐●	◐●	◐●	◐●
ComfortZone	–	80 - 240	210	–	70 - 190
Výtok (mm)	200	121 - 169	154	200	107 - 166
CoolStart	–	■ / –	–	–	■ / –
EcoSmart+	–	■ / –	–	–	–
EcoSmart	■	■ / –	■	■	■ / –
QuickClean	–	–	–	–	–
AirPower	■	■	■	■	■ / –
Remove & Clean	■	■	–	–	–
Stojánkový ventil	–	■ / –	–	–	–
Pro průtokové ohřívače	–	–	–	–	■ / –
Otočný výtok	–	–	■	–	–
Instalace ke stěně	■	–	–	■	–
Elektronická umyvadlová baterie	–	–	–	–	–
Cena v €	**188,20 - 235,10**	**98,30 - 253,60**	**211,10 - 263,90**	**196,60 - 245,60**	**93,10 - 205,70**
od strany	577	583	584	585	592

	Logis			Vernis Blend	
					
Povrchová úprava	◐●	◐●	◐	◐●	◐●
ComfortZone	–	–	–	70 - 190	70
Výtok (mm)	195	206	194	89 - 169	93
CoolStart	–	–	–	■ / –	–
EcoSmart+	–	–	–	–	–
EcoSmart	■	■	■	■	■
QuickClean	–	–	■	–	–
AirPower	■	■	■	■	■
Remove & Clean	–	–	–	–	–
Stojánkový ventil	–	–	–	–	■
Pro průtokové ohřívače	–	–	–	–	–
Otočný výtok	–	–	–	–	–
Instalace ke stěně	■	■	■	–	–
Elektronická umyvadlová baterie	–	–	–	–	–
Cena v €	**193,40 - 241,80**	**200,50 - 250,70**	**143,20**	**73,50 - 197,00**	**68,20 - 95,50**
od strany	598	598	599	610	613

Přehled baterií

	Vernis Blend			Vernis Shape	
					
Povrchová úprava	●	● ●	● ●	● ●	● ●
ComfortZone	200	150	–	70 - 190	70
Výtok (mm)	166	166	207	89 - 181	92
CoolStart	–	–	–	■ / –	–
EcoSmart+	–	–	–	–	–
EcoSmart	■	■	■	■	■
QuickClean	–	–	–	–	–
AirPower	–	–	■	■	■
Remove & Clean	–	–	–	–	–
Stojánkový ventil	–	–	–	–	■
Pro průtokové ohřívače	–	–	–	–	–
Otočný výtok	■	–	–	–	–
Instalace ke stěně	–	–	■	–	–
Elektronická umyvadlová baterie	–	–	–	–	–
Cena v €	**171,20**	**207,80 - 290,90**	**146,80 - 205,50**	**89,30 - 234,50**	**81,20 - 113,80**
od strany	613	614	614	624	625

	Vernis Blend	
		
Povrchová úprava	●	●
ComfortZone	100	100
Výtok (mm)	112	112
CoolStart	–	–
EcoSmart+	–	–
EcoSmart	■	■
QuickClean	–	–
AirPower	■	■
Remove & Clean	–	–
Stojánkový ventil	■	–
Pro průtokové ohřívače	–	–
Otočný výtok	–	–
Instalace ke stěně	–	–
Elektronická umyvadlová baterie	■	■
Cena v €	**221,30 - 243,40**	**265,50 - 292,00**
od strany	636	637

■ k dispozici v závislosti na modelu
– není k dispozici

	Vernis Shape			Metris S	Focus
					
Povrchová úprava	◐	◐ ●	◐ ●	◐	◐
ComfortZone	200	150	–	150	130
Výtok (mm)	166	166	207	128	127
CoolStart	–	–	–	–	–
EcoSmart+	–	–	–	–	–
EcoSmart	■	■	■	■	■
QuickClean	–	–	–	–	–
AirPower	–	–	■	■	■
Remove & Clean	–	–	–	–	–
Stojánkový ventil	–	–	–	–	–
Pro průtokové ohřívače	–	–	–	–	–
Otočný výtok	■	–	–	–	–
Instalace ke stěně	–	–	■	–	–
Elektronická umyvadlová baterie	–	–	–	■	■
Cena v €	**204,20**	**207,80 - 290,90**	**158,90 - 222,50**	**831,50 - 955,60**	**561,20 - 647,00**
od strany	625	626	626	634	635

Speciální funkce



CoolStart

S touto baterií teče teplá voda pouze při aktivním pohybu páky vlevo – zatímco standardní baterie spotřebovávají energii již při páce otevřené do základní polohy. Funkce CoolStart podporuje omezování spotřeby vody a tedy i celkových nákladů.



EcoSmart+

Užijte si bohatý zážitek z vody s našimi výrobky EcoSmart+ a zároveň ušetřete až o 20 % více vody ve srovnání s našimi standardními bateriemi EcoSmart. Díky omezovači průtoku přesvědčují výrobky maximálním průtokem 4 l/min.



Water flow control

Tento objem vody lze přesně regulovat, takže tohoto vzácného zdroje můžete spotřebovat méně. Individuálně nastavitelné pro všechny, kterým je většinou příjemnější mírný proud vody.



EcoSelection

Úspora vody bez námahy: Speciální Eco kartuše signalizuje mírným odporem pohybu dosažení zhruba poloviny průtokového množství. Pokud je však potřeba vyšší průtok, lze ho dosáhnout maximálním otevřením.



EcoSmart

Naše standardní baterie jsou vybaveny naší technikou EcoSmart pro úsporu vody a energie. Zatímco si užíváte plný zážitek z vody, spotřebováváte díky omezovači průtoku max. 5 l/min. Dobré pro uvědomělou spotřebu vody a energie.

Techniky



ComfortZone

Více místa pro lokty při mytí rukou, pohodlný způsob mytí vlasů nebo jen plnění nádob: Čím lépe baterie odpovídá prostoru, tím flexibilnější jsou možnosti. Oblast mezi baterií a keramikou nazýváme ComfortZone, protože ji můžete využívat dle libosti.

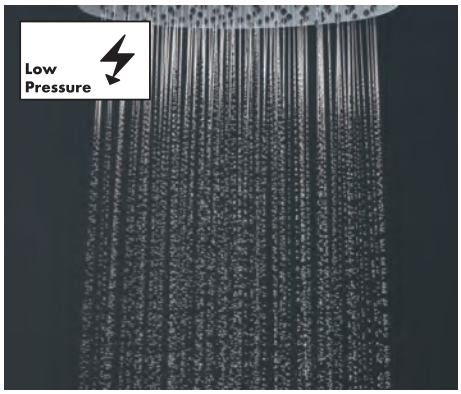

LowPressure

Nízký tlak vody? Baterie a sprchy vybavené technikou LowPressure lze používat při tlaku vody již od 0,2 baru. Vhodné pro ohřívače / zásobníky teplé vody.



Pull-out Faucet

Funkce Pull-out rozšiřuje u umyvadlové baterie akční rádius pro maximální flexibilitu a zjednodušení běžných činností v koupelně. Baterie a vytahovací výtok se používají pohodlně a intuitivně, například při mytí vlasů u umyvadla.



QuickClean

Kdo vlastně rád uklízí? Usazeniny vodního kamene a nečistoty zmizí díky této technice během okamžiku. Pružné silikonové kotouče nebo trysky prostě otřete prstem. Je to rychlé a omezuje úsilí při čištění na minimum.



Remove & Clean

Vodní kámen a nečistoty na výtoku lze odstranit během okamžiku – bez nářadí. Pokud se vytvoří vápenné nečistoty, jednoduše použitím mince odšroubujete perlátor. Vložíte jej na deset minut do kyseliny citrónové, opláchnete, zašroubujete zpět pomocí mince a máte hotovo.



Select

Tlačítko Select na vaně nahrazuje přepínač. Stisknutím tlačítka bude voda vytékat do vany nebo ze sprchové hlavice. V pohotovostní poloze se systém sám přepne na vývod do vany, aby bylo zajištěno, že nikdo nebude nepředvídatelně postříkán.

Techniky



Select

Příznivci intuitivního designu mohou spustit, přepnout nebo zastavit tok vody stiskem tlačítka. Tlačítko Select zjednodušuje běžné činnosti, jako holení nebo čištění zubů, a lze jej ovládat i hřbetem ruky nebo loktem.



AirPower

Přimíchává do vody velké množství vzduchu. Obohacené kapky jsou skvělé, lehké, uklidňují pokožku a v umyvadle se tolik nerozstřikují. Pro efektivnější využití vzácného zdroje, kterým je voda.

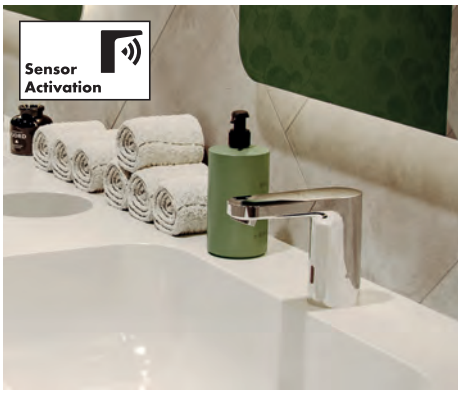

SensorActivation

Čidlo této bezkontaktní baterie funguje jako pohybové čidlo, protože reaguje na změny infračerveného záření. Voda teče pouze když čidlo zaznamená teplo ruky. Je to ekonomické i ekologické, a také bezkontaktní a hygienické.

Druhy proudů



PowderRain

Relaxační, mikrojemné kapičky, které jemně a tiše zahalují tělo. Voda se promění v jemný plášť, který smyslně obejme tělo. Pro smyslné sprchování a hlubokou relaxaci.



IntenseRain

Povzbuzující vodní proudy, které smyjí únavu a okamžitě navodí pocit čistoty a probuzení. Perfektní a rychlý způsob, jak se po celý nadcházející den cítit fit. Silný proud také snadno opláchne šampon z vlasů.



Rain

Osvěžující a energizující každodenní požitek ze sprchování s dostatečně plným sprchovým deštěm. Tento typ proudu s malými vývody na sprchové hlavici účinně slouží k důkladnému opláchnutí šamponu.

Druhy proudů

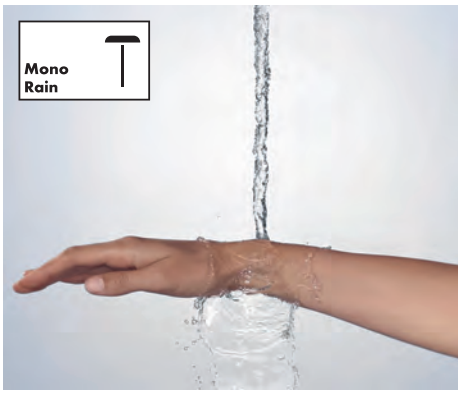

MonoRain

Koncentrovaný a extrémně jemný proud pro dobrý pocit. Typ soustředěného proudu je ideální pro hydroterapeutické sprchování a procedury se studenou vodou. Pro každého, kdo si rád odpočine ve sprše nebo ve vaně.



RainFlow

Silný proud vody, který omývá celé tělo a působí jako vodopád, přináší úžasnou relaxaci. Stylový proud stékající po krku a ramenech působí přirozeně. Hýčká a působí v koupelně jako vodopád.



Whirl

Rotující vodní proudy pro příjemné osprchování každodenního napětí. Jednotlivé proudy se kolem sebe spirálovitě ovíjejí a svým jemným masážním tlakem pomáhají uvolňovat napětí.



RainAir

Jemné kapičky obohacené vzduchem z luxusního sprchového deště jsou na pokožce hedvábně jemné a vytvářejí tak požitkářskou sprchu. Tento typ proudu je navíc velmi účinný a dostatečně důkladný, aby opláchl šampon.

Povrchová úprava



chrom

-000



kartáčovaný bronz

-140



kartáčovaný černý chrom

-340



leštěný vzhled zlata

-990

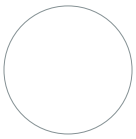

matná bílá

-700



matná černá

-670



Metropol

Metropol Páková umyvadlová baterie 100 s páčkovou rukojetí, pro umývátka, s odtokovou soupravou Push-Open

Vlastnosti

- obsah balení: páková umyvadlová baterie, odtoková souprava
- ComfortZone: 100
- výtok: 127 mm
- výška výtoku: 89 mm
- varianta rukojeti: páčková rukojeť
- druh proudu: normální proud
- maximální průtok při 3 barech: 5 l/min
- keramická kartuše
- nastavitelné omezení teploty
- vhodné pro průtokové ohřívače vody
- odtoková souprava Push-Open G 1¼
- materiál odtokové soupravy: kov
- typ připojení: připojovací hadice G ⅜
- rozměr přívodů: DN15
- EU taxonomie: max. 6 l/min – podstatný přínos pro životní prostředí (SC)



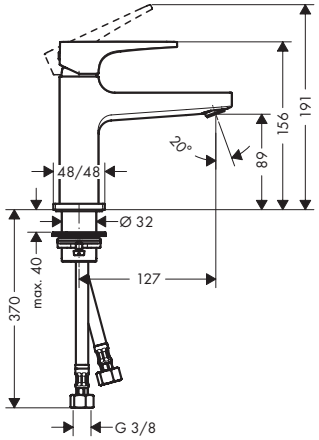

Speciální funkce

EcoSmart

Techniky

Quick Clean · AirPower · Comfort Zone

Certifikáty/prohlášení

EPD

Povrchová úprava	Obj.č.	EUR
chrom	32500000	328,00
kartáčovaný bronz	32500140	491,90
kartáčovaný černý chrom	32500340	491,90
matná černá	32500670	459,30
matná bílá	32500700	459,30
leštěný vzhled zlata	32500990	491,90

Míry na rozměrových náčrtech jsou v mm.
Technická specifikace výrobků a měrné jednotky mohou být změněny.

Metropol Pákové umyvadlové baterie

Vlastnosti všech variant

- obsah balení: páková umyvadlová baterie, odtoková souprava
- varianta rukojeti: páčková rukojeť
- druh proudu: normální proud
- maximální průtok při 3 barech: 5 l/min
- keramická kartuše
- nastavitelné omezení teploty
- vhodné pro průtokové ohřívače vody
- materiál odtokové soupravy: kov
- typ připojení: připojovací hadice G ⅜
- rozměr přívodů: DN15
- EU taxonomie: max. 6 l/min – podstatný přínos pro životní prostředí (SC)

100



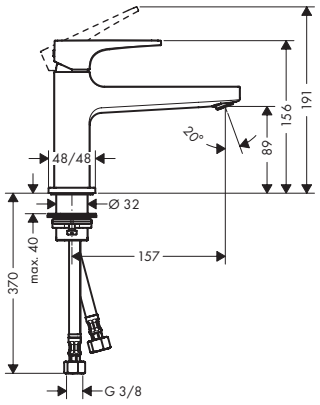

110



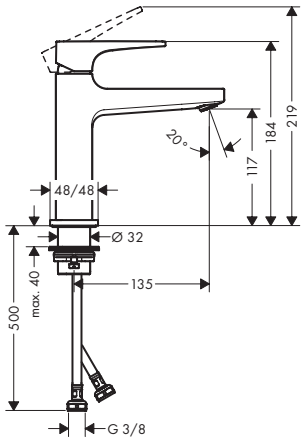

260



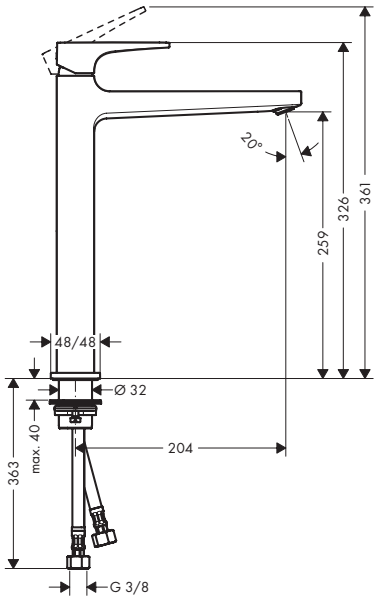

Speciální funkce

CoolStart, EcoSmart

Techniky

Quick Clean, AirPower, Comfort Zone

Certifikáty/prohlášení

EPD

Přehled dalších variant

ComfortZone	Výtok (mm)	Výška výtoku (mm)	Odtoková souprava	CoolStart	Pro umyvadlové mísy	Povrchová úprava	Obj.č.	EUR
100	157	89	Push-Open	■	–	chrom	32503000	342,20
110	135	117	Push-Open	■	–	chrom	32508000	363,00
110	135	117	Push-Open	–	–	chrom	32507000	356,00
						kartáčovaný bronz	32507140	534,00
						kartáčovaný černý chrom	32507340	534,00
						matná černá	32507670	498,50
						matná bílá	32507700	498,50
						leštěný vzhled zlata	32507990	534,00
110	135	117	s táhlem	–	–	chrom	32506000	349,20
260	204	259	Push-Open	–	■	chrom	32512000	502,50
						kartáčovaný bronz	32512140	753,70
						kartáčovaný černý chrom	32512340	753,70
						matná černá	32512670	703,40
						matná bílá	32512700	703,40
						leštěný vzhled zlata	32512990	753,70

Míry na rozměrových náčrtech jsou v mm.
Technická specifikace výrobků a měrné jednotky mohou být změněny.

Metropol Umyvadlová baterie 230 s páčkovou rukojetí a odtokovou soupravou Push-Open

Vlastnosti

- obsah balení: páková umyvadlová baterie, odtoková souprava
- ComfortZone: 230
- výtok: 165 mm
- výška výtoku: 226 mm
- varianta rukojeti: páčková rukojeť
- rozsah otáčení 120°
- druh proudu: normální proud
- maximální průtok při 3 barech: 5 l/min
- keramická kartuše
- nastavitelné omezení teploty
- vhodné pro průtokové ohřívače vody
- odtoková souprava Push-Open G 1¼
- materiál odtokové soupravy: kov
- typ připojení: připojovací hadice G ⅜
- rozměr přívodů: DN15
- umístění rukojeti na boku: spodní strana na podstavci (není vhodné pro umyvadlové mísy)
- EU taxonomie: max. 6 l/min – podstatný přínos pro životní prostředí (SC)



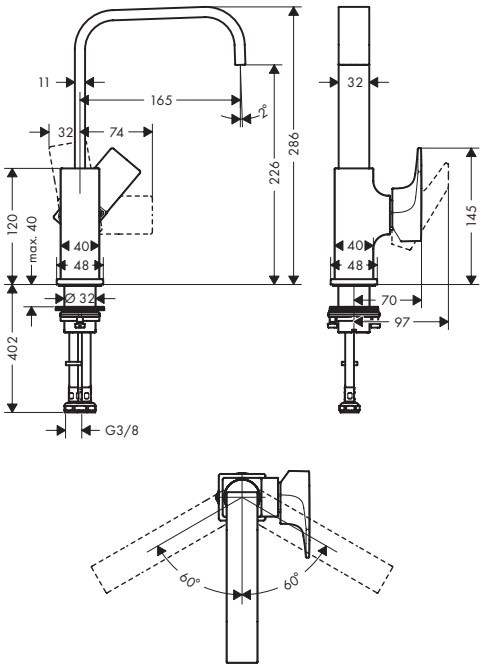

Speciální funkce

EcoSmart

Techniky

AirPower, Comfort Zone

Certifikáty/prohlášení

EPD

Povrchová úprava	Obj.č.	EUR
chrom	32511000	488,70
kartáčovaný bronz	32511140	732,80
kartáčovaný černý chrom	32511340	732,80
matná černá	32511670	684,00
matná bílá	32511700	684,00
leštěný vzhled zlata	32511990	732,80

Metropol Páková umyvadlová baterie 100 s páčkovou rukojetí pro studenou nebo předem nastavenou vodu, bez odtokové soupravy

Vlastnosti

- ComfortZone: 100
- výtok: 127 mm
- výška výtoku: 89 mm
- varianta rukojeti: páčková rukojeť
- druh proudu: normální proud
- maximální průtok při 3 barech: 5 l/min
- keramická kartuše
- k připojení na studenou vodu
- typ připojení: připojovací hadice G ⅜
- rozměr přívodů: DN15
- EU taxonomie: max. 6 l/min – podstatný přínos pro životní prostředí (SC)



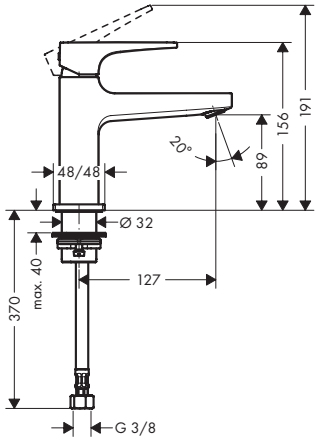

Speciální funkce

EcoSmart

Techniky

Quick Clean, AirPower, Comfort Zone

Povrchová úprava	Obj.č.	EUR
chrom	32501000	307,10

Míry na rozměrových náčrtech jsou v mm.
Technická specifikace výrobků a měrné jednotky mohou být změněny.

Metropol 3otvorové umyvadlové baterie

Vlastnosti všech variant

- obsah balení: 3otvorová umyvadlová baterie, odtoková souprava
- varianta rukojeti: páčková rukojeť
- maximální průtok při 3 barech: 5 l/min
- s keramickými ventily pro teplou a studenou vodu 90°
- vhodné pro průtokové ohřívače vody
- odtoková souprava Push-Open G 1¼
- materiál odtokové soupravy: kov
- typ připojení: připojovací hadice G ⅜
- rozměr přívodů: DN15
- EU taxonomie: max. 6 l/min – podstatný přínos pro životní prostředí (SC)

110



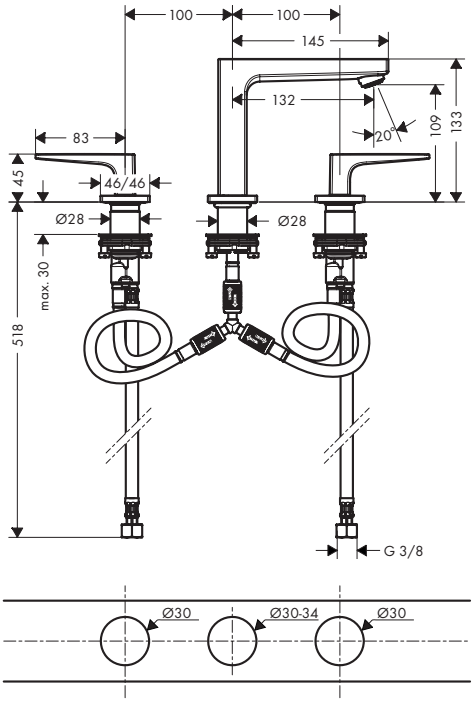

160



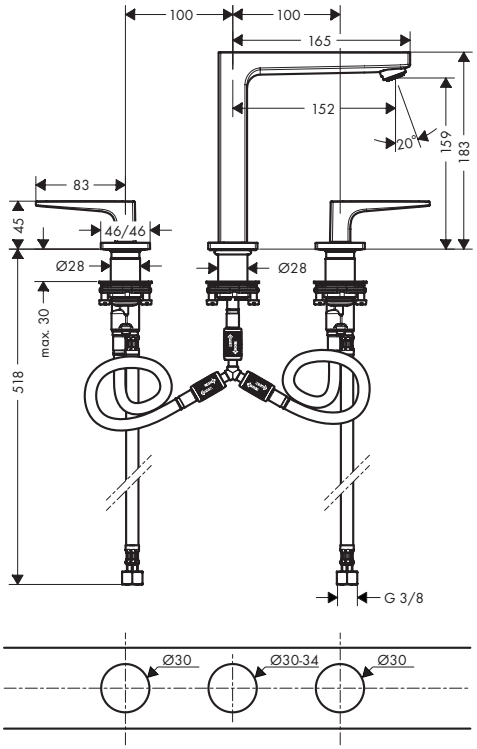

Speciální funkce

EcoSmart

Techniky

Quick Clean · AirPower · Comfort Zone

Certifikáty/prohlášení

EPD

Přehled dalších variant

ComfortZone	Výtok (mm)	Výška výtoku (mm)	Verze rukojeti	Povrchová úprava	Obj.č.	EUR
110	132	109	páčka	chrom	32514000	467,70
160	152	159	páčka	chrom	32515000	488,70
				kartáčovaný bronz	32515140	732,80
				kartáčovaný černý chrom	32515340	732,80
				matná černá	32515670	684,00
				matná bílá	32515700	684,00
				leštěný vzhled zlata	32515990	732,80

Míry na rozměrových náčrtech jsou v mm.
Technická specifikace výrobků a měrné jednotky mohou být změněny.

Metropol Pákové umyvadlové baterie pod omítku, montáž na stěnu

Vlastnosti všech variant

- obsah balení: páková umyvadlová baterie nástěnná pod omítku, odtoková souprava
- varianta rukojeti: páčková rukojeť
- druh proudu: normální proud
- maximální průtok při 3 barech: 5 l/min
- keramická kartuše
- nastavitelné omezení teploty
- vhodné pro průtokové ohřívače vody
- neuzavíratelná odtoková souprava
- materiál odtokové soupravy: kov
- typ připojení: základní těleso
- rozměr přívodů: DN15
- rukojeť může být umístěna vpravo nebo vlevo, v závislosti na instalaci základní soupravy
- EU taxonomie: max. 6 l/min – podstatný přínos pro životní prostředí (SC)

165

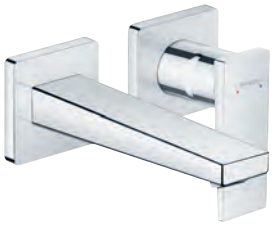

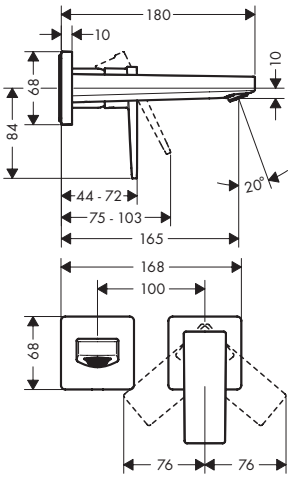

225



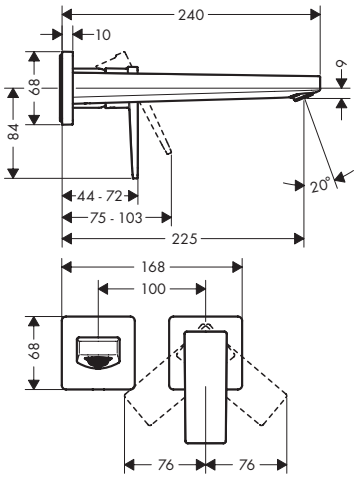

Speciální funkce

EcoSmart

Techniky

Quick Clean

AirPower

Certifikáty/prohlášení

EPD

Přehled dalších variant

Výtok (mm)	Verze rukojeti	Povrchová úprava	Obj.č.	EUR
165	páčka	chrom	32525000	418,90
225	páčka	chrom	32526000	446,70
		kartáčovaný bronz	32526140	669,90
		kartáčovaný černý chrom	32526340	669,90
		matná černá	32526670	625,30
		matná bílá	32526700	625,30
		leštěný vzhled zlata	32526990	669,90

K instalaci nutné:		Obj.č.	EUR
	Základní těleso pro pákovou umyvadlovou baterii pod omítku, montáž na stěnu	13622180	265,50

Míry na rozměrových náčrtech jsou v mm.
Technická specifikace výrobků a měrné jednotky mohou být změněny.

Metropol Páková bidetová baterie s páčkovou rukojetí a odtokovou soupravou Push-Open

Vlastnosti

- obsah balení: páková bidetová baterie, odtoková souprava
- výtok: 129 mm
- výška výtoku: 100 mm
- kulový kloub
- druh proudu: laminární proud
- maximální průtok při 3 barech: 7,5 l/min
- keramická kartuše
- nastavitelné omezení teploty
- vhodné pro průtokové ohřívače vody
- materiál odtokové soupravy: kov
- typ připojení: připojovací hadice G ⅜
- rozměr přívodů: DN15



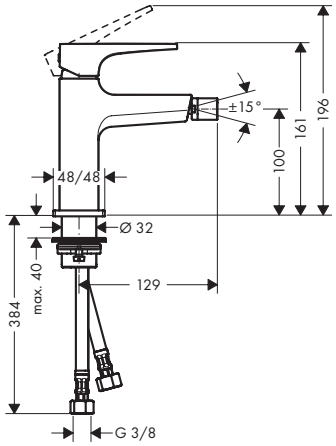

Certifikáty/prohlášení

Povrchová úprava	Obj.č.	EUR
chrom	32520000	460,70
kartáčovaný bronz	32520140	691,00
kartáčovaný černý chrom	32520340	691,00
matná černá	32520670	644,90
matná bílá	32520700	644,90
leštěný vzhled zlata	32520990	691,00

Metropol Vanová baterie k postavení na podlahu s páčkovou rukojetí

Vlastnosti

- obsah balení: páková vanová baterie volně stojící na podlaze, tyčová ruční sprcha, sprchová hadice, držák sprchy
- výtok: 235 mm
- druh proudu baterie: normální proud
- maximální průtok při 3 barech: 20 l/min
- průtok pro vanový výtok při 3 barech: 20 l/min
- keramická kartuše
- nastavitelné omezení teploty
- přepínač s automatickým resetováním
- zpětný ventil
- typ připojení: základní těleso
- stojánková montáž
- minimální provozní tlak: 1 bar
- maximální provozní tlak: 10 barů
- druh proudu ruční sprchy: Rain, MonoRain



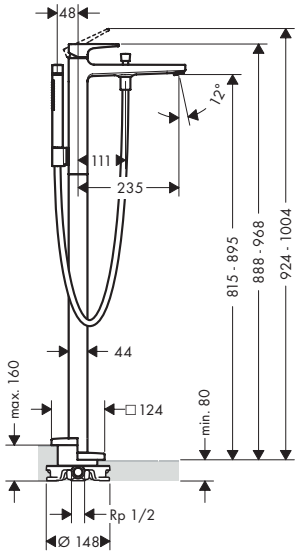

Techniky

Quick Clean | AirPower

Druhy proudů

Rain | Mono Rain

Povrchová úprava	Obj.č.	EUR
chrom	32532000	2.163,30
kartáčovaný bronz	32532140	3.245,10
kartáčovaný černý chrom	32532340	3.245,10
matná černá	32532670	3.028,70
matná bílá	32532700	3.028,70
leštěný vzhled zlata	32532990	3.245,10

K instalaci nutné:	Obj.č.	EUR
Základní těleso	10452180	562,10

Volitelné doplňky:	Obj.č.	EUR
Těsnění pro základní těleso baterie volně stojící na podlaze	96441000	155,60

Míry na rozměrových náčrtech jsou v mm.
Technická specifikace výrobků a měrné jednotky mohou být změněny.

Metropol Páková vanová baterie na stěnu s páčkovou rukojetí

Vlastnosti

- výtok: 180 mm
- rozteč: 150 ± 12 mm
- druh proudu baterie: normální proud
- maximální průtok při 3 barech: 22 l/min
- průtok pro vanový výtok při 3 barech: 22 l/min
- průtok ruční sprchy při 3 barech: 16 l/min
- keramická kartuše
- nastavitelné omezení teploty
- přepínač s automatickým resetováním
- ochrana před zpětným tokem podle DIN EN 1717
- vhodné pro průtokové ohřívače vody
- rozměr přívodů: DN15
- typ připojení: etážky S
- upevnění na stěnu
- minimální provozní tlak: 1 bar
- maximální provozní tlak: 10 barů



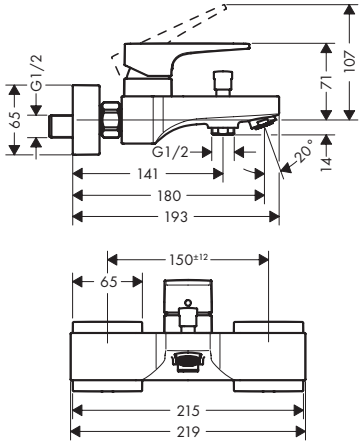

Techniky

Quick clean AirPower

Certifikáty/prohlášení

EPD

Povrchová úprava	Obj.č.	EUR
chrom	32540000	432,80
kartáčovaný bronz	32540140	649,30
kartáčovaný černý chrom	32540340	649,30
matná černá	32540670	606,10
matná bílá	32540700	606,10
leštěný vzhled zlata	32540990	649,30

Metropol Pákové vanové baterie pod omítku pro iBox universal

Vlastnosti všech variant

- keramická kartuše
- nastavitelné omezení teploty
- přepínač s automatickým resetováním
- s odhlučněním
- typ připojení: základní těleso
- upevnění na stěnu
- minimální provozní tlak: 1 bar
- maximální provozní tlak: 10 barů



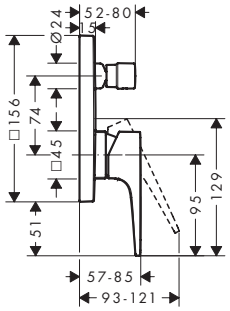

Certifikáty/prohlášení

EPD

Přehled dalších variant

Verze rukojeti	Bezpečnostní kombinace EN 1717	Max. průtok při tlaku 3 bary (l/min)	Povrchová úprava	Obj.č.	EUR
páčka	–	29	chrom	32545000	293,30
			kartáčovaný bronz	32545140	439,70
			kartáčovaný černý chrom	32545340	439,70
			matná černá	32545670	410,50
			matná bílá	32545700	410,50
			leštěný vzhled zlata	32545990	439,70

Míry na rozměrových náčrtech jsou v mm.
Technická specifikace výrobků a měrné jednotky mohou být změněny.

Metropol Pákové vanové baterie pod omítku pro iBox universal

Přehled dalších variant

Verze rukojeti	Bezpečnostní kombinace EN 1717	Max. průtok při tlaku 3 bary (l/min)	Povrchová úprava	Obj.č.	EUR
páčka	■	25	chrom	32546000	418,90
			kartáčovaný bronz	32546140	628,30
			kartáčovaný černý chrom	32546340	628,30
			matná černá	32546670	586,30
			matná bílá	32546700	586,30
			leštěný vzhled zlata	32546990	628,30

K instalaci nutné (vyberte položku):			Obj.č.	EUR
Možnost 1		iBox universal 2 Základní těleso	01500180	133,10
+		Adaptér pro iBox universal 2	13588000	33,00
Možnost 2		iBox universal Základní těleso	01800180	158,40

Metropol Vanový výtok k postavení na podlahu

Vlastnosti

- typ připojení: základní těleso
- výtok: 235 mm
- volně stojící instalace
- maximální průtok při 3 barech: 21 l/min
- druh proudu: normální proud

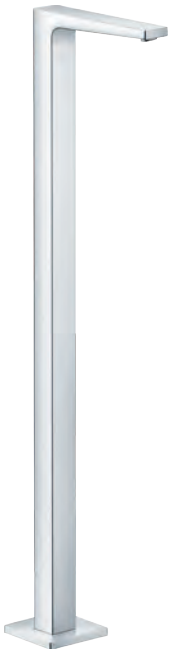

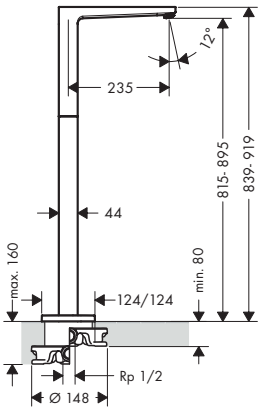

Techniky

Quick Clean AirPower

Povrchová úprava	Obj.č.	EUR
chrom	32531000	1.116,70

K instalaci nutné:		Obj.č.	EUR
	Základní těleso	10452180	562,10

Volitelné doplňky:		Obj.č.	EUR
	Těsnění pro základní těleso baterie volně stojící na podlaze	96441000	155,60

Míry na rozměrových náčrtech jsou v mm.
Technická specifikace výrobků a měrné jednotky mohou být změněny.

Metropol Vanový výtok

Vlastnosti

- typ připojení: G ¾
- výtok: 167,5 mm
- upevnění na stěnu
- maximální průtok při 3 barech: 21 l/min
- druh proudu: normální proud



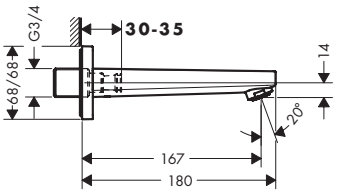

Techniky

Quick clean, AirPower

Certifikáty/prohlášení

EPD

Povrchová úprava	Obj.č.	EUR
chrom	32542000	279,20

Volitelné doplňky:		Obj.č.	EUR
	Hrdlo připojení G1/2	95626000	43,00

Metropol Vanový výtok

Vlastnosti

- výtok: 185 mm
- upevnění na stěnu
- maximální průtok při 3 barech: 21 l/min
- rozměr přívodů: DN20
- druh proudu: RainFlow



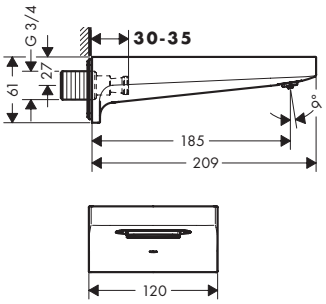

Techniky

AirPower

Druhy proudů

RainFlow

Certifikáty/prohlášení

EPD

Povrchová úprava	Obj.č.	EUR
chrom	32543000	418,90
kartáčovaný bronz	32543140	628,30
kartáčovaný černý chrom	32543340	628,30
matná černá	32543670	586,30
matná bílá	32543700	586,30
leštěný vzhled zlata	32543990	628,30

Míry na rozměrových náčrtech jsou v mm.
Technická specifikace výrobků a měrné jednotky mohou být změněny.

Metropol 2otvorová baterie na okraj vany s páčkovou rukojetí

Vlastnosti

- keramická kartuše
- nastavitelné omezení teploty
- rozměr přívodů: DN15
- typ připojení: základní těleso
- montáž na okraj vany
- minimální provozní tlak: 1 bar
- maximální provozní tlak: 10 barů



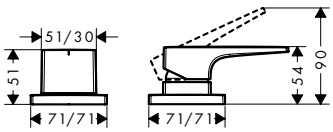

Povrchová úprava	Obj.č.	EUR
chrom	32548000	349,20

K instalaci nutné:	Obj.č.	EUR
Základní těleso pro 2otvorovou baterii na okraj vany	13159180	256,80



Metropol 3otvorová páková baterie na okraj vany s páčkovou rukojetí a sadou Secuflex

Vlastnosti

- obsah balení: 3otvorová páková baterie na okraj vany, ruční sprcha, držák sprchy
- výtok: 197 mm
- druh proudu baterie: normální proud
- maximální délka vytažení ruční sprchy: 1,10 m
- maximální průtok při 3 barech: 19 l/min
- průtok pro vanový výtok při 3 barech: 19 l/min
- průtok ruční sprchy při 3 barech: 15 l/min
- nastavitelné omezení teploty
- rozměr přívodů: DN15
- typ připojení: základní těleso
- montáž na okraj vany
- minimální provozní tlak: 1 bar
- maximální provozní tlak: 10 barů
- druh proudu ruční sprchy: Rain, RainAir



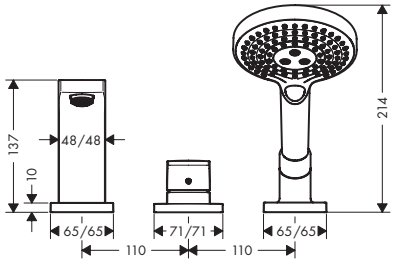

Techniky

Quick Clean | AirPower

Druhy proudů

RainAir | Rain

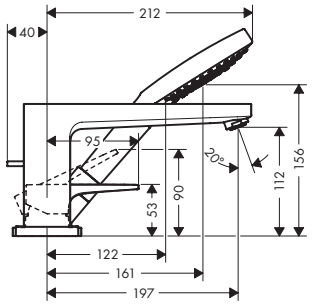

Povrchová úprava	Obj.č.	EUR
chrom	32550000	837,50

Obsah balení:	Obsaženo v	Obj.č.
Raindance Select S Ruční sprcha 120 3jet	32550000	26530000



K instalaci nutné:	Obj.č.	EUR
Základní těleso pro 3otvorovou pákovou baterii na okraj vany	13437180	839,10



Míry na rozměrových náčrtech jsou v mm.
Technická specifikace výrobků a měrné jednotky mohou být změněny.

Metropol 3otvorová baterie na okraj vany s páčkovou rukojetí

Vlastnosti

- obsah balení: 3otvorová páková baterie na okraj vany, ruční sprcha, držák sprchy
- výtok: 197 mm
- druh proudu baterie: normální proud
- maximální délka vytažení ruční sprchy: 1,60 m
- průtok ruční sprchy při 3 barech: 14 l/min
- keramické ventily pro teplou a studenou vodu 180°
- nastavitelné omezení teploty
- rozměr přívodů: DN15
- typ připojení: základní těleso
- montáž na okraj vany
- minimální provozní tlak: 1 bar
- maximální provozní tlak: 10 barů
- není nutný žádný další otvor pro údržbu
- druh proudu ruční sprchy: Rain, RainAir, Whirl



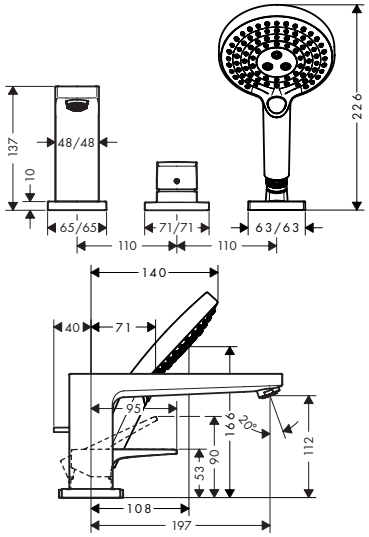

Techniky

Quick clean | AirPower

Druhy proudů

RainAir | Rain | Whirl

Povrchová úprava	Obj.č.	EUR
chrom	32551000	628,40

Obsah balení:	Obsaženo v	Obj.č.
 Raindance Select S Ruční sprcha 120 3jet	32551000	26530000

K instalaci nutné:	Obj.č.	EUR
 Základní těleso pro 3otvorovou pákovou baterii na okraj vany	13439180	427,90

Metropol 4otvorová baterie na okraj vany s páčkovými rukojeťmi a sadou Secuflex

Vlastnosti

- obsah balení: 4otvorová baterie na okraj vany, ruční sprcha, držák sprchy
- výtok: 197 mm
- druh proudu baterie: normální proud
- maximální délka vytažení ruční sprchy: 1,10 m
- maximální průtok při 3 barech: 24 l/min
- průtok pro vanový výtok při 3 barech: 24 l/min
- průtok ruční sprchy při 3 barech: 15 l/min
- keramické ventily pro teplou a studenou vodu 90°
- rozměr přívodů: DN15
- typ připojení: základní těleso
- montáž na okraj vany
- minimální provozní tlak: 1 bar
- maximální provozní tlak: 10 barů
- není nutný žádný další otvor pro údržbu
- druh proudu ruční sprchy: Rain, RainAir, Whirl



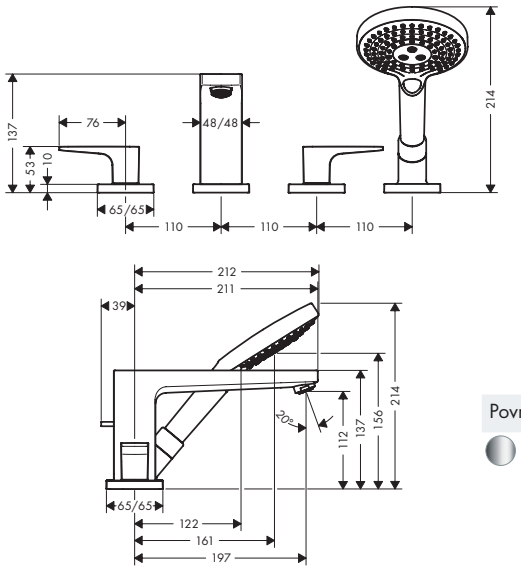

Techniky

Quick clean | AirPower

Druhy proudů

RainAir | Rain | Whirl

Povrchová úprava	Obj.č.	EUR
chrom	32552000	837,50

Míry na rozměrových náčrtech jsou v mm.
Technická specifikace výrobků a měrné jednotky mohou být změněny.

Metropol 4otvorová baterie na okraj vany s páčkovými rukojeťmi a sadou Secuflex

Obsah balení:	Obsaženo v	Obj.č.
 Raindance Select S Ruční sprcha 120 3jet	32552000	26530000

K instalaci nutné:	Obj.č.	EUR
 Základní těleso pro 4otvorovou baterii na okraj vany	13444180	1.024,20

Metropol 4otvorová baterie na okraj vany s páčkovými rukojeťmi

Vlastnosti

- obsah balení: 4otvorová baterie na okraj vany, ruční sprcha, držák sprchy
- výtok: 197 mm
- druh proudu baterie: normální proud
- maximální délka vytažení ruční sprchy: 1,60 m
- maximální průtok při 3 barech: 23 l/min
- průtok pro vanový výtok při 3 barech: 23 l/min
- průtok ruční sprchy při 3 barech: 15 l/min
- keramické ventily pro teplou a studenou vodu 90°
- rozměr přívodů: DN15
- typ připojení: základní těleso
- montáž na okraj vany
- minimální provozní tlak: 1 bar
- maximální provozní tlak: 10 barů
- není nutný žádný další otvor pro údržbu
- druh proudu ruční sprchy: Rain, RainAir, Whirl



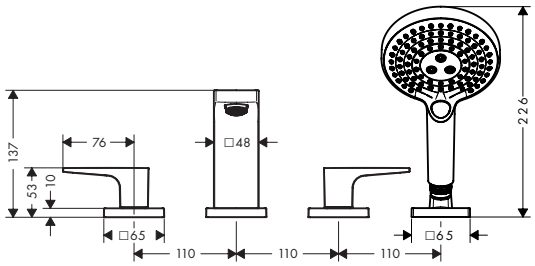

Techniky



Druhy proudů



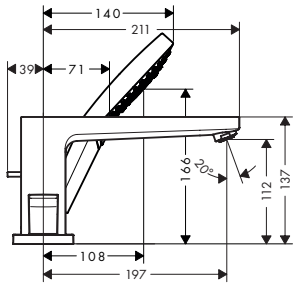

Povrchová úprava	Obj.č.	EUR
chrom	32553000	628,40

Obsah balení:	Obsaženo v	Obj.č.
 Raindance Select S Ruční sprcha 120 3jet	32553000	26530000

K instalaci nutné:	Obj.č.	EUR
 Základní těleso pro 4otvorovou baterii na okraj vany	13244180	353,30

Míry na rozměrových náčrtech jsou v mm.
Technická specifikace výrobků a měrné jednotky mohou být změněny.

Metropol Páková sprchová baterie na stěnu s páčkovou rukojetí

Vlastnosti

- 1 spotřebič
- rozteč: 150 ± 12 mm
- maximální průtok při 3 barech: 16 l/min
- průtok ruční sprchy při 3 barech: 16 l/min
- keramická kartuše
- nastavitelné omezení teploty
- zpětný ventil
- s odhlučněním
- připojení hadice DN15
- rozměr přívodů: DN15
- minimální provozní tlak: 1 bar
- maximální provozní tlak: 10 barů
- typ připojení: etážky S



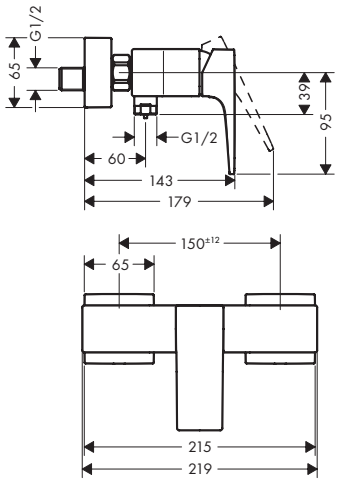

Certifikáty/prohlášení

Povrchová úprava	Obj.č.	EUR
chrom	32560000	293,30
kartáčovaný bronz	32560140	439,70
kartáčovaný černý chrom	32560340	439,70
matná černá	32560670	410,50
matná bílá	32560700	410,50
leštěný vzhled zlata	32560990	439,70

Míry na rozměrových náčrtech jsou v mm.
Technická specifikace výrobků a měrné jednotky mohou být změněny.

Metropol Páková sprchová baterie pod omítku s páčkovou rukojetí pro iBox universal

Vlastnosti

- 1 spotřebič
- keramická kartuše
- nastavitelné omezení teploty
- s odhlučněním
- minimální provozní tlak: 1 bar
- maximální provozní tlak: 10 barů
- typ připojení: základní těleso



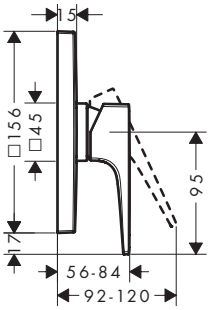

Certifikáty/prohlášení

Povrchová úprava	Obj.č.	EUR
chrom	32565000	272,30
kartáčovaný bronz	32565140	408,50
kartáčovaný černý chrom	32565340	408,50
matná černá	32565670	381,20
matná bílá	32565700	381,20
leštěný vzhled zlata	32565990	408,50

K instalaci nutné (vyberte položku):			Obj.č.	EUR
Možnost 1		iBox universal 2 Základní těleso	01500180	133,10
+		Adaptér pro iBox universal 2	13588000	33,00
Možnost 2		iBox universal Základní těleso	01800180	158,40

Míry na rozměrových náčrtech jsou v mm.
Technická specifikace výrobků a měrné jednotky mohou být změněny.



Metris

Metris Pákové baterie pro umývátka

Vlastnosti všech variant

- ComfortZone: 100
- výtok: 89 mm
- výška výtoku: 93 mm
- varianta rukojeti: páčková rukojeť
- druh proudu: normální proud
- maximální průtok při 3 barech: 5 l/min
- keramická kartuše
- nastavitelné omezení teploty
- vhodné pro průtokové ohřívače vody
- typ připojení: připojovací hadice G ⅜
- rozměr přívodů: DN15
- EU taxonomie: max. 6 l/min – podstatný přínos pro životní prostředí (SC)



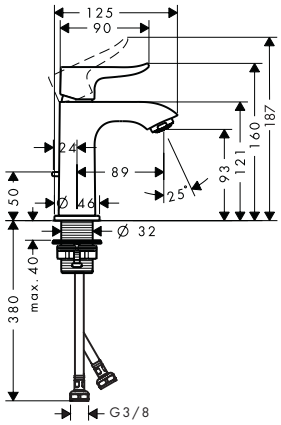

Speciální funkce

EcoSmart

Techniky

Quick Clean · AirPower · Comfort Zone

Certifikáty/prohlášení

EPD

Přehled dalších variant

ComfortZone	Výtok (mm)	Výška výtoku (mm)	Odtoková souprava	Materiál odtokové soupravy	Povrchová úprava	Obj.č.	EUR
100	89	93	s táhlem	kov	chrom	31088000	287,10
100	89	93	bez	–	chrom	31186000	277,90

Metris Pákové umyvadlové baterie

Vlastnosti všech variant

- varianta rukojeti: páčková rukojeť
- druh proudu: normální proud
- maximální průtok při 3 barech: 5 l/min
- keramická kartuše
- nastavitelné omezení teploty
- vhodné pro průtokové ohřívače vody
- typ připojení: připojovací hadice G ⅜
- rozměr přívodů: DN15
- EU taxonomie: max. 6 l/min – podstatný přínos pro životní prostředí (SC)

110



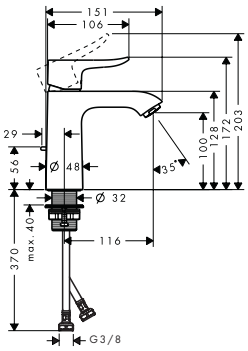

200



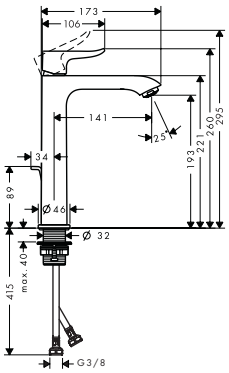

260



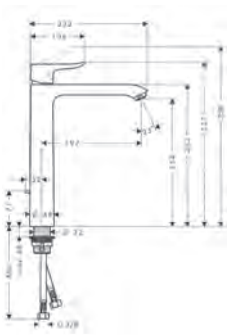

Speciální funkce

CoolStart · EcoSmart

Techniky

Quick Clean · AirPower · Comfort Zone

Certifikáty/prohlášení

EPD

Přehled dalších variant

ComfortZone	Výtok (mm)	Výška výtoku (mm)	Odtoková souprava	Materiál odtokové soupravy	CoolStart	Pro umyvadlové mísy	Povrchová úprava	Obj.č.	EUR
110	116	100	s táhlem	kov	■	–	chrom	31121000	310,20
110	116	100	s táhlem	kov	–	–	chrom	31080000	304,90

Míry na rozměrových náčrtech jsou v mm.
Technická specifikace výrobků a měrné jednotky mohou být změněny.

Metris Pákové umyvadlové baterie

Přehled dalších variant

ComfortZone	Výtok (mm)	Výška výtoku (mm)	Odtoková souprava	Materiál odtokové soupravy	CoolStart	Pro umyvadlové mísy	Povrchová úprava	Obj.č.	EUR
110	116	100	bez	–	–	–	chrom	31084000	295,80
200	141	193	s táhlem	kov	–	–	chrom	31183000	376,90
200	141	193	bez	–	–	–	chrom	31185000	367,70
260	197	254	s táhlem	kov	–	■	chrom	31082000	412,20
260	197	254	bez	–	–	■	chrom	31184000	403,20

Metris Pákové umyvadlové baterie LowFlow

Vlastnosti všech variant

- ComfortZone: 110
- výtok: 116 mm
- výška výtoku: 100 mm
- varianta rukojeti: páčková rukojeť
- druh proudu: normální proud
- maximální průtok při 3 barech: 3,5 l/min
- keramická kartuše
- nastavitelné omezení teploty
- vhodné pro průtokové ohřívače vody
- typ připojení: připojovací hadice G ⅜
- rozměr přívodů: DN15
- EU taxonomie: max. 6 l/min – podstatný přínos pro životní prostředí (SC)



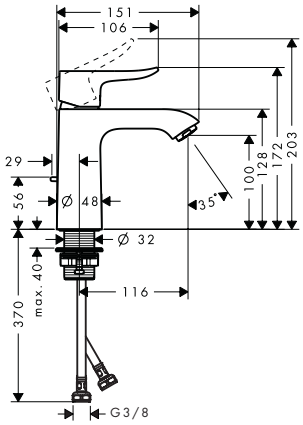

Speciální funkce

EcoSmart

Techniky

Quick Clean · AirPower · Comfort Zone

Přehled dalších variant

ComfortZone	Výtok (mm)	Výška výtoku (mm)	Odtoková souprava	Materiál odtokové soupravy	Povrchová úprava	Obj.č.	EUR
110	116	100	s táhlem	kov	chrom	31203000	310,20
110	116	100	bez	–	chrom	31204000	302,80

Metris Páková umyvadlová baterie 110 pro beztlakové ohřívače vody, s odtokovou soupravou s táhlem

Vlastnosti

- obsah balení: páková umyvadlová baterie, odtoková souprava
- ComfortZone: 110
- výtok: 116 mm
- výška výtoku: 100 mm
- varianta rukojeti: páčková rukojeť
- druh proudu: normální proud
- maximální průtok při 3 barech: 5 l/min
- keramická kartuše
- nastavitelné omezení teploty
- odtoková souprava s táhlem G 1¼
- materiál odtokové soupravy: kov
- typ připojení: připojovací hadice G ⅜
- EU taxonomie: max. 6 l/min – podstatný přínos pro životní prostředí (SC)



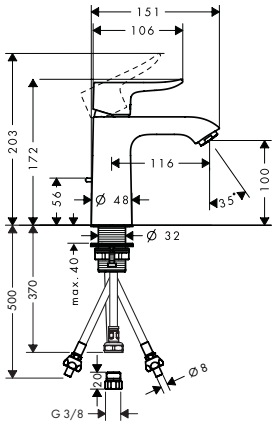

Techniky

Comfort Zone · Low Pressure

Povrchová úprava	Obj.č.	EUR
chrom	31074000	442,70

Míry na rozměrových náčrtech jsou v mm.
Technická specifikace výrobků a měrné jednotky mohou být změněny.

Metris Pákové umyvadlové baterie s otočným výtokem

Vlastnosti všech variant

- ComfortZone: 230
- výtok: 155 mm
- výška výtoku: 230 mm
- varianta rukojeti: páčková rukojeť
- rozsah otáčení 120°
- druh proudu: normální proud
- maximální průtok při 3 barech: 5 l/min
- keramická kartuše
- nastavitelné omezení teploty
- vhodné pro průtokové ohřívače vody
- typ připojení: připojovací hadice G ⅜
- rozměr přívodů: DN15
- umístění rukojeti na boku: spodní strana na podstavci (není vhodné pro umyvadlové mísy)
- EU taxonomie: max. 6 l/min – podstatný přínos pro životní prostředí (SC)



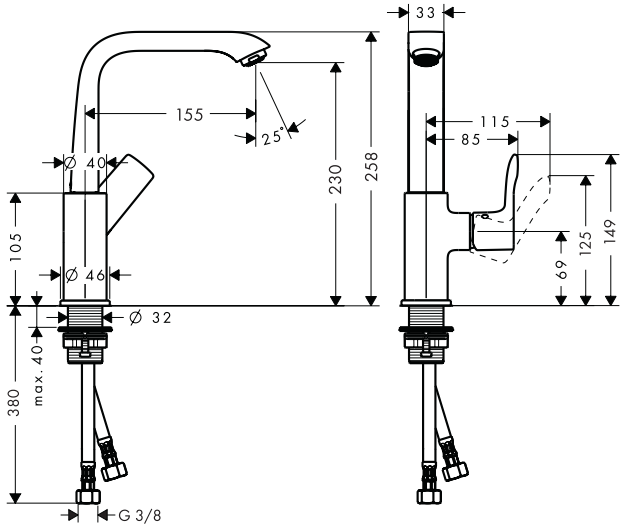

Speciální funkce

EcoSmart

Techniky

Quick Clean · AirPower · Comfort Zone

Certifikáty/prohlášení

EPD

Přehled dalších variant

ComfortZone	Výtok (mm)	Výška výtoku (mm)	Odtoková souprava	Materiál odtokové soupravy	Povrchová úprava	Obj.č.	EUR
230	155	230	s táhlem	kov	chrom	31087000	403,40
230	155	230	Push-Open	kov	chrom	31187000	403,40
230	155	230	bez	–	chrom	31081000	394,60

Metris Stojánkový ventil 100 pro studenou nebo předem nastavenou vodu bez odtokové soupravy

Vlastnosti

- ComfortZone: 100
- výtok: 89 mm
- výška výtoku: 93 mm
- varianta rukojeti: páčková rukojeť
- druh proudu: normální proud
- maximální průtok při 3 barech: 5 l/min
- keramické ventily 90°
- k připojení na studenou vodu
- typ připojení: připojovací hadice G ⅜
- rozměr přívodů: DN15
- EU taxonomie: max. 6 l/min – podstatný přínos pro životní prostředí (SC)



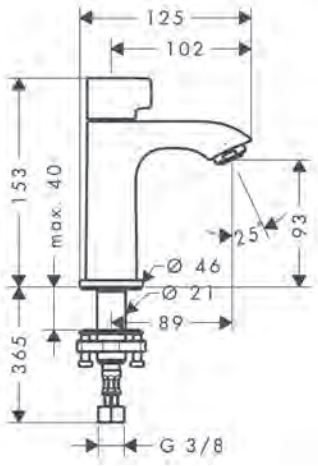

Speciální funkce

EcoSmart

Techniky

Quick Clean · AirPower · Comfort Zone

Certifikáty/prohlášení

EPD

Povrchová úprava	Obj.č.	EUR
chrom	31166000	269,20

Míry na rozměrových náčrtech jsou v mm.
Technická specifikace výrobků a měrné jednotky mohou být změněny.

Metris Páková umyvadlové baterie pod omítku, montáž na stěnu

Vlastnosti všech variant

- obsah balení: páková umyvadlová baterie nástěnná pod omítku, odtoková souprava
- varianta rukojeti: páčková rukojeť
- druh proudu: normální proud
- maximální průtok při 3 barech: 5 l/min
- keramická kartuše
- nastavitelné omezení teploty
- neuzavíratelná odtoková souprava
- materiál odtokové soupravy: kov
- typ připojení: základní těleso
- rozměr přívodů: DN15
- rukojeť může být umístěna vpravo nebo vlevo, v závislosti na instalaci základní soupravy
- EU taxonomie: max. 6 l/min – podstatný přínos pro životní prostředí (SC)

165



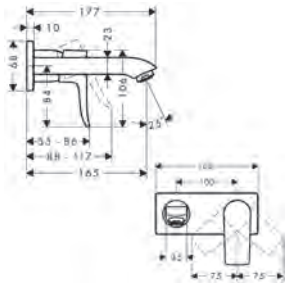

225

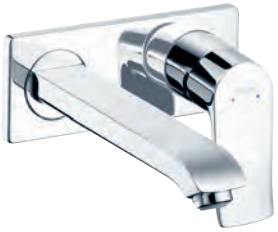

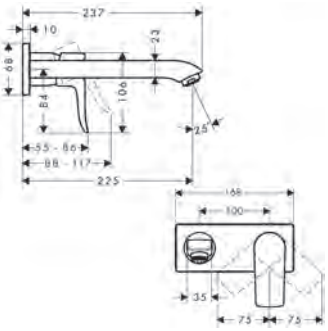

Speciální funkce

EcoSmart

Techniky

Quick Clean AirPower

Certifikáty/prohlášení

EPD

Přehled dalších variant

Výtok (mm)	Povrchová úprava	Obj.č.	EUR
165	chrom	31085000	385,50
225	chrom	31086000	421,20

K instalaci nutné:

	Obj.č.	EUR
Základní těleso pro pákovou umyvadlovou baterii pod omítku, montáž na stěnu	13622180	265,50

Metris Páková umyvadlová baterie LowFlow 3,5 l/min pod omítku, montáž na stěnu, s výtokem 165 mm

Vlastnosti

- obsah balení: páková umyvadlová baterie nástěnná pod omítku, odtoková souprava
- výtok: 165 mm
- varianta rukojeti: páčková rukojeť
- druh proudu: normální proud
- maximální průtok při 3 barech: 3,5 l/min
- keramická kartuše
- nastavitelné omezení teploty
- vhodné pro průtokové ohřívače vody
- neuzavíratelná odtoková souprava
- materiál odtokové soupravy: kov
- typ připojení: základní těleso
- rozměr přívodů: DN15
- rukojeť může být umístěna vpravo nebo vlevo, v závislosti na instalaci základní soupravy
- EU taxonomie: max. 6 l/min – podstatný přínos pro životní prostředí (SC)



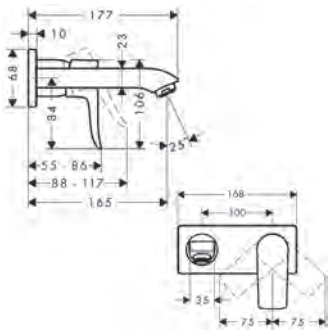

Speciální funkce

EcoSmart

Techniky

Quick Clean AirPower

Povrchová úprava	Obj.č.	EUR
chrom	31251000	371,60

K instalaci nutné:

	Obj.č.	EUR
Základní těleso pro pákovou umyvadlovou baterii pod omítku, montáž na stěnu	13622180	265,50

Míry na rozměrových náčrtech jsou v mm.
Technická specifikace výrobků a měrné jednotky mohou být změněny.

Metris Páková bidetová baterie s odtokovou soupravou s táhlem

Vlastnosti

- obsah balení: páková bidetová baterie, odtoková souprava
- výtok: 123 mm
- výška výtoku: 112 mm
- kulový kloub
- druh proudu: laminární proud
- maximální průtok při 3 barech: 7,5 l/min
- keramická kartuše
- nastavitelné omezení teploty
- vhodné pro průtokové ohřívače vody
- odtoková souprava s táhlem G 1¼
- materiál odtokové soupravy: kov
- typ připojení: připojovací hadice G ⅜
- rozměr přívodů: DN15



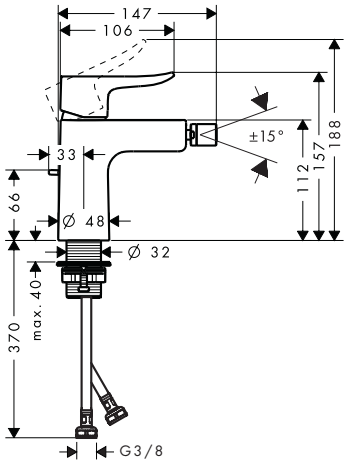

Certifikáty/prohlášení

EPD

Povrchová úprava	Obj.č.	EUR
chrom	31280000	355,20

Metris Páková vanová baterie volně stojící na podlaze

Vlastnosti

- obsah balení: páková vanová baterie volně stojící na podlaze, tyčová ruční sprcha, sprchová hadice, držák sprchy
- výtok: 209 mm
- druh proudu baterie: normální proud
- maximální průtok při 3 barech: 19 l/min
- průtok pro vanový výtok při 3 barech: 19 l/min
- průtok ruční sprchy při 3 barech: 14 l/min
- keramická kartuše
- nastavitelné omezení teploty
- přepínač s automatickým resetováním
- zpětný ventil
- rozměr přívodů: DN15
- typ připojení: základní těleso
- stojánková montáž
- minimální provozní tlak: 1 bar
- maximální provozní tlak: 10 barů
- druh proudu ruční sprchy: RainAir



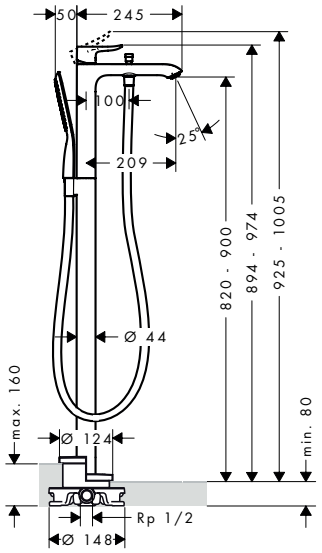

Techniky

Quick Clean | AirPower

Druhy proudů

RainAir

Certifikáty/prohlášení

EPD

Povrchová úprava	Obj.č.	EUR
chrom	31471000	2.097,30

K instalaci nutné:	Obj.č.	EUR
Základní těleso	10452180	562,10

Volitelné doplňky:	Obj.č.	EUR
Těsnění pro základní těleso baterie volně stojící na podlaze	96441000	155,60

Míry na rozměrových náčrtech jsou v mm.
Technická specifikace výrobků a měrné jednotky mohou být změněny.

Metris Páková vanová baterie na stěnu

Vlastnosti

- výtok: 181 mm
- rozteč: 150 ± 12 mm
- druh proudu baterie: normální proud
- maximální průtok při 3 barech: 21 l/min
- průtok pro vanový výtok při 3 barech: 21 l/min
- průtok ruční sprchy při 3 barech: 8 l/min
- keramická kartuše
- nastavitelné omezení teploty
- přepínač s automatickým resetováním
- ochrana před zpětným tokem podle DIN EN 1717
- s odhlučněním
- vhodné pro průtokové ohřívače vody
- rozměr přívodů: DN15
- typ připojení: etážky S
- upevnění na stěnu
- minimální provozní tlak: 1 bar
- maximální provozní tlak: 10 barů



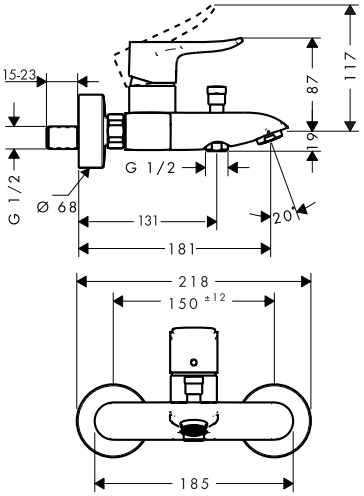

Techniky

Quick clean AirPower

Certifikáty/prohlášení

EPD

Povrchová úprava	Obj.č.	EUR
chrom	31480000	396,50

Metris Pákové vanové baterie pod omítku pro iBox universal

Vlastnosti všech variant

- keramická kartuše
- nastavitelné omezení teploty
- přepínač s automatickým resetováním
- s odhlučněním
- typ připojení: základní těleso
- upevnění na stěnu



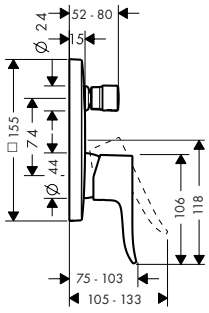



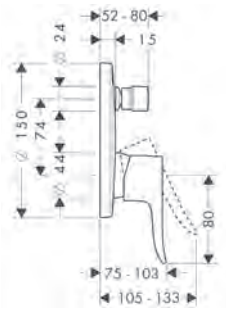

Certifikáty/prohlášení

EPD

Přehled dalších variant

Tvar	Bezpečnostní kombinace EN 1717	Max. průtok při tlaku 3 bary (l/min)	Povrchová úprava	Obj.č.	EUR
softsquare	–	29	chrom	31454000	277,90
softsquare	■	25,6	chrom	31451000	430,50
kulatá	–	29	chrom	31493000	277,90
kulatá	■	25	chrom	31487000	430,50

K instalaci nutné (vyberte položku):			Obj.č.	EUR
Možnost 1		iBox universal 2 Základní těleso	01500180	133,10
	+	Adaptér pro iBox universal 2	13588000	33,00
Možnost 2		iBox universal Základní těleso	01800180	158,40

Míry na rozměrových náčrtech jsou v mm.
Technická specifikace výrobků a měrné jednotky mohou být změněny.

Metris Vanový výtok

Vlastnosti

- výtok: 165 mm
- upevnění na stěnu
- maximální průtok při 3 barech: 20 l/min
- rozměr přívodů: DN20
- druh proudu: normální proud



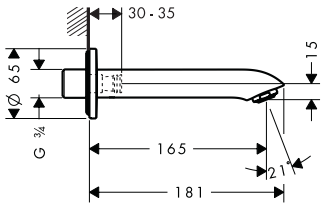

Techniky

Quick Clean | AirPower

Povrchová úprava	Obj.č.	EUR
chrom	31494000	266,40

Volitelné doplňky:	Obj.č.	EUR
 Hrdlo připojení G1/2	95626000	43,00

Metris 3otvorová páková baterie na okraj vany

Vlastnosti

- obsah balení: 3otvorová páková baterie na okraj vany, tyčová ruční sprcha, držák sprchy
- výtok: 220 mm
- maximální délka vytažení ruční sprchy: 1,10 m
- maximální průtok při 3 barech: 19 l/min
- průtok pro vanový výtok při 3 barech: 19 l/min
- průtok ruční sprchy při 3 barech: 15 l/min
- keramická kartuše
- nastavitelné omezení teploty
- rozměr přívodů: DN15
- typ připojení: základní těleso
- montáž na okraj vany
- minimální provozní tlak: 1 bar
- maximální provozní tlak: 10 barů
- druh proudu ruční sprchy: RainAir



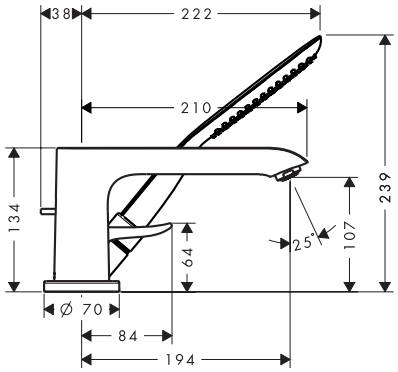

Techniky

Quick Clean | AirPower

Druhy proudů

RainAir

Povrchová úprava	Obj.č.	EUR
chrom	31190000	950,90

K instalaci nutné:	Obj.č.	EUR
 Základní těleso pro 3otvorovou pákovou baterii na okraj vany	13437180	839,10

Míry na rozměrových náčrtech jsou v mm.
Technická specifikace výrobků a měrné jednotky mohou být změněny.

Metris 4otvorová baterie na okraj vany

Vlastnosti

- obsah balení: 4otvorová baterie na okraj vany, držák sprchy
- výtok: 220 mm
- druh proudu baterie: normální proud
- maximální délka vytažení ruční sprchy: 1,10 m
- maximální průtok při 3 barech: 25 l/min
- průtok pro vanový výtok při 3 barech: 25 l/min
- průtok ruční sprchy při 3 barech: 23 l/min
- keramické ventily pro teplou a studenou vodu 90°
- typ připojení: základní těleso
- montáž na okraj vany
- minimální provozní tlak: 1 bar
- maximální provozní tlak: 10 barů
- druh proudu ruční sprchy: RainAir



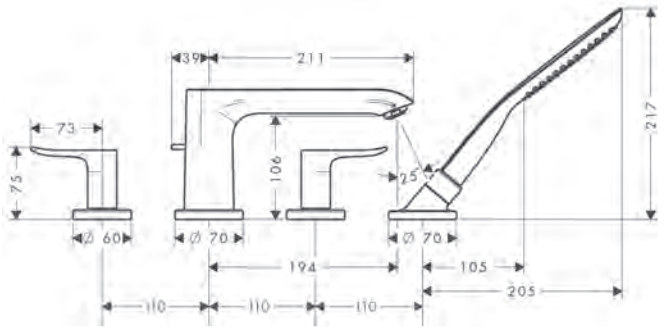

Techniky

Quick clean | AirPower

Druhy proudů

RainAir

Povrchová úprava	Obj.č.	EUR
chrom	31442000	950,90

K instalaci nutné:	Obj.č.	EUR
Základní těleso pro 4otvorovou baterii na okraj vany	13444180	1.024,20

Metris Páková sprchová baterie na stěnu

Vlastnosti

- 1 spotřebič
- rozteč: 150 ± 12 mm
- maximální průtok při 3 barech: 31 l/min
- průtok ruční sprchy při 3 barech: 16 l/min
- keramická kartuše
- nastavitelné omezení teploty
- zpětný ventil
- s odhlučněním
- připojení hadice DN15
- rozměr přívodů: DN15
- minimální provozní tlak: 1 bar
- maximální provozní tlak: 10 barů
- typ připojení: etážky S



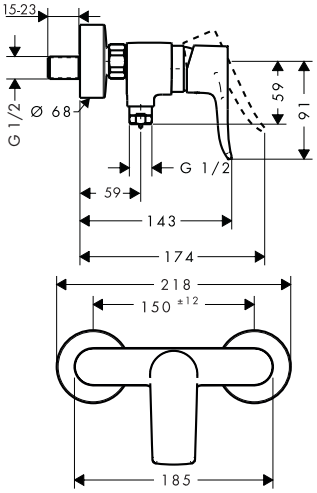

Certifikáty/prohlášení

EPD

Povrchová úprava	Obj.č.	EUR
chrom	31680000	335,30

Míry na rozměrových náčrtech jsou v mm.
Technická specifikace výrobků a měrné jednotky mohou být změněny.

Metris Pákové sprchové baterie pod omítku pro iBox universal

Vlastnosti všech variant

- 1 spotřebič
- keramická kartuše
- nastavitelné omezení teploty
- s odhlučněním
- minimální provozní tlak: 1 bar
- maximální provozní tlak: 10 barů
- typ připojení: základní těleso



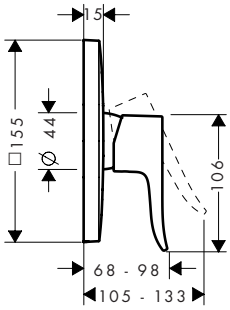



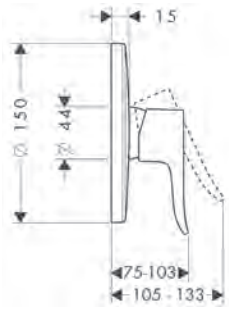

Certifikáty/prohlášení

EPD

Přehled dalších variant

	Tvar	Povrchová úprava	Obj.č.	EUR
	softsquare	chrom	31456000	260,10
	kulatá	chrom	31685000	260,10

K instalaci nutné (vyberte položku):			Obj.č.	EUR
Možnost 1		iBox universal 2 Základní těleso	01500180	133,10
	+			
		Adaptér pro iBox universal 2	13588000	33,00
Možnost 2		iBox universal Základní těleso	01800180	158,40

Metris Páková sprchová baterie HighFlow pod omítku pro iBox universal

Vlastnosti

- 1 spotřebič
- keramická kartuše (Highflow)
- nastavitelné omezení teploty
- rozměr přívodů: DN15
- minimální provozní tlak: 1 bar
- maximální provozní tlak: 10 barů
- typ připojení: základní těleso



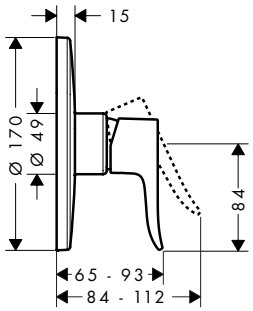

Povrchová úprava	Obj.č.	EUR
chrom	31652000	260,10

K instalaci nutné (vyberte položku):			Obj.č.	EUR
Možnost 1		iBox universal 2 Základní těleso	01500180	133,10
	+			
		Adaptér pro iBox universal 2	13588000	33,00
Možnost 2		iBox universal Základní těleso	01800180	158,40

Míry na rozměrových náčrtech jsou v mm.
Technická specifikace výrobků a měrné jednotky mohou být změněny.



Finoris

Finoris Pákové umyvadlové baterie

Vlastnosti všech variant

- obsah balení: páková umyvadlová baterie, odtoková souprava
- varianta rukojeti: páčková rukojeť
- druh proudu: laminární proud
- maximální průtok při 3 barech: 5 l/min
- keramická kartuše
- nastavitelné omezení teploty
- vhodné pro průtokové ohřívače vody
- materiál odtokové soupravy: kov
- typ připojení: připojovací hadice G ⅜
- rozměr přívodů: DN15
- EU taxonomie: max. 6 l/min – podstatný přínos pro životní prostředí (SC)

100



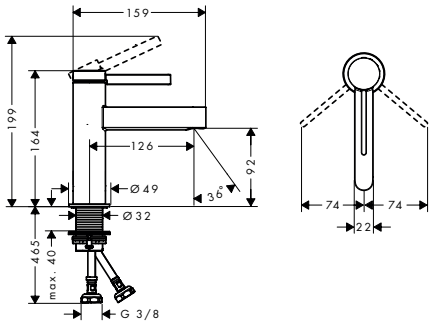

110



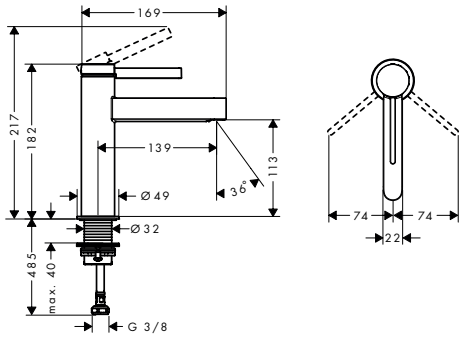

260



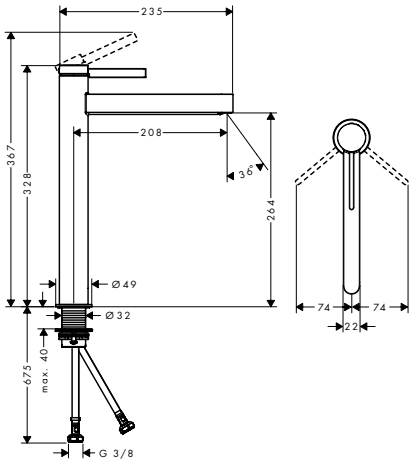

Speciální funkce

CoolStart, EcoSmart

Techniky

Comfort Zone

Přehled dalších variant

ComfortZone	Výtok (mm)	Výška výtoku (mm)	Odtoková souprava	CoolStart	Pro umyvadlové mísy	Povrchová úprava	Obj.č.	EUR
100	126	92	Push-Open	–	–	chrom	76010000	203,10
						matná černá	76010670	284,40
						matná bílá	76010700	284,40
110	139	113	Push-Open	■	–	chrom	76024000	237,60
						matná černá	76024670	332,60
						matná bílá	76024700	332,60
110	139	113	Push-Open	–	–	chrom	76023000	231,60
						matná černá	76023670	324,30
						matná bílá	76023700	324,30
110	139	113	s táhlem	–	–	chrom	76020000	225,70
						matná černá	76020670	316,00
						matná bílá	76020700	316,00
260	208	264	Push-Open	–	■	chrom	76070000	332,60
						matná černá	76070670	465,60
						matná bílá	76070700	465,60

Míry na rozměrových náčrtech jsou v mm.
Technická specifikace výrobků a měrné jednotky mohou být změněny.

Finoris Páková umyvadlová baterie 230 s otočným výtokem a odtokovou soupravou Push-Open

Vlastnosti

- obsah balení: páková umyvadlová baterie, odtoková souprava
- ComfortZone: 230
- výtok: 178 mm
- výška výtoku: 221 mm
- varianta rukojeti: páčková rukojeť
- rozsah otáčení 120°
- druh proudu: laminární proud
- maximální průtok při 3 barech: 5 l/min
- keramická kartuše
- nastavitelné omezení teploty
- vhodné pro průtokové ohřívače vody
- odtoková souprava Push-Open G 1¼
- materiál odtokové soupravy: kov
- typ připojení: připojovací hadice G ⅜
- rozměr přívodů: DN15
- EU taxonomie: max. 6 l/min – podstatný přínos pro životní prostředí (SC)



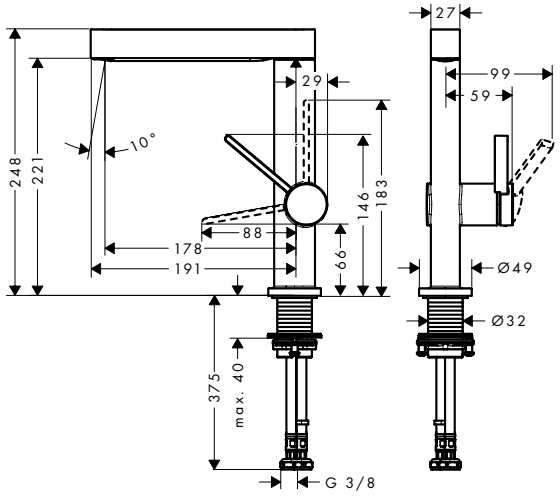

Speciální funkce

EcoSmart

Techniky

Comfort Zone

Povrchová úprava	Obj.č.	EUR
chrom	76060000	314,90
matná černá	76060670	440,60
matná bílá	76060700	440,60

Finoris Páková umyvadlová baterie 230 s vytahovací sprškou, 2jet a odtokovou soupravou Push-Open

Vlastnosti

- obsah balení: páková umyvadlová baterie, odtoková souprava
- ComfortZone: 230
- výtok: 191 mm
- výška výtoku: 229 mm
- varianta rukojeti: páčková rukojeť
- druh proudu: laminární proud, PowderRain
- přepínání proudu stiskem tlačítka, automatický návrat po zavření armatury
- délka prodloužení: do 50 cm
- povrch disku vodních paprsků: grafitová povrchová úprava
- maximální průtok při 3 barech: 5 l/min
- keramická kartuše
- nastavitelné omezení teploty
- odtoková souprava Push-Open G 1¼
- materiál odtokové soupravy: kov
- typ připojení: připojovací hadice G ⅜
- rozměr přívodů: DN15
- zpětný ventil
- EU taxonomie: max. 6 l/min – podstatný přínos pro životní prostředí (SC)



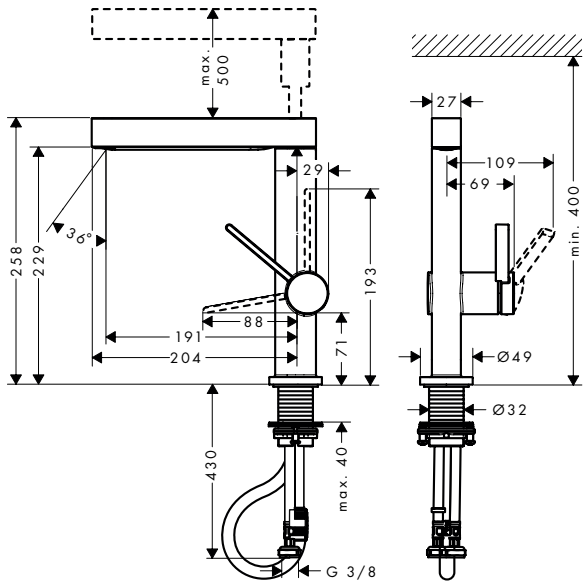

Speciální funkce

EcoSmart

Techniky

Quick Clean | Comfort Zone | Pull-out Faucet

Povrchová úprava	Obj.č.	EUR
chrom	76063000	374,20
matná černá	76063670	523,80
matná bílá	76063700	523,80

Míry na rozměrových náčrtech jsou v mm.
Technická specifikace výrobků a měrné jednotky mohou být změněny.

Finoris Stojánkový ventil 100 pro studenou nebo předem nastavenou vodu, bez odtokové soupravy

Vlastnosti

- ComfortZone: 100
- výtok: 126 mm
- výška výtoku: 92 mm
- varianta rukojeti: páčková rukojeť
- druh proudu: laminární proud
- maximální průtok při 3 barech: 5 l/min
- keramická kartuše
- k připojení na studenou vodu
- typ připojení: připojovací hadice G ⅜
- rozměr přívodů: DN15
- EU taxonomie: max. 6 l/min – podstatný přínos pro životní prostředí (SC)



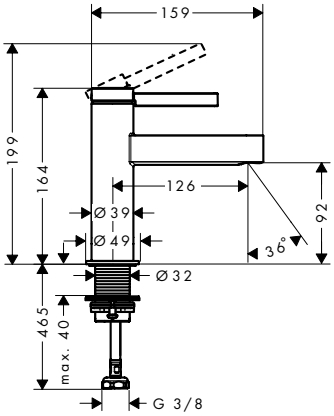

Speciální funkce

EcoSmart

Techniky

Comfort Zone

Povrchová úprava	Obj.č.	EUR
chrom	76013000	185,30
matná černá	76013670	259,40
matná bílá	76013700	259,40

Finoris 3otvorové umyvadlové baterie

Vlastnosti všech variant

- obsah balení: 3otvorová umyvadlová baterie, odtoková souprava
- výtok: 169 mm
- varianta rukojeti: páčková rukojeť
- druh proudu: laminární proud
- maximální průtok při 3 barech: 5 l/min
- s keramickými ventily pro teplou a studenou vodu 90°
- vhodné pro průtokové ohřívače vody
- odtoková souprava Push-Open G 1¼
- materiál odtokové soupravy: kov
- typ připojení: připojovací hadice G ⅜
- rozměr přívodů: DN15
- EU taxonomie: max. 6 l/min – podstatný přínos pro životní prostředí (SC)

110



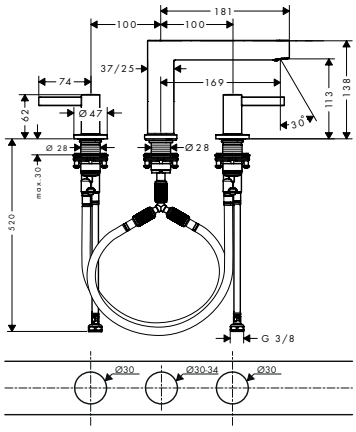

160



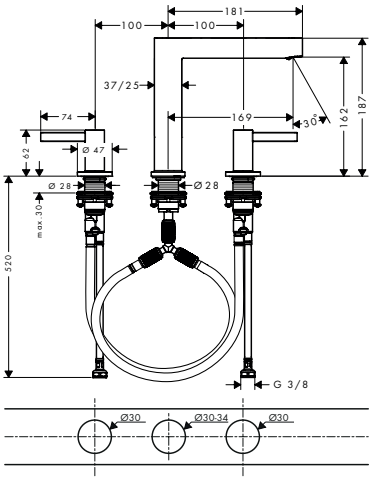

Speciální funkce

EcoSmart

Techniky

Comfort Zone

Přehled dalších variant

ComfortZone	Výtok (mm)	Výška výtoku (mm)	Povrchová úprava	Obj.č.	EUR
110	169	113	chrom	76033000	329,60
			matná černá	76033670	461,40
			matná bílá	76033700	461,40
160	169	162	chrom	76034000	344,50
			matná černá	76034670	482,20
			matná bílá	76034700	482,20

Míry na rozměrových náčrtech jsou v mm.
Technická specifikace výrobků a měrné jednotky mohou být změněny.

Finoris Pákové umyvadlové baterie pod omítku, montáž na stěnu

Vlastnosti všech variant

- obsah balení: páková umyvadlová baterie nástěnná pod omítku, odtoková souprava
- varianta rukojeti: páčková rukojeť
- druh proudu: laminární proud
- maximální průtok při 3 barech: 5 l/min
- keramická kartuše
- vhodné pro průtokové ohřívače vody
- neuzavíratelná odtoková souprava
- materiál odtokové soupravy: kov
- typ připojení: základní těleso
- rozměr přívodů: DN15
- rukojeť může být umístěna vpravo nebo vlevo, v závislosti na instalaci základní soupravy
- EU taxonomie: max. 6 l/min – podstatný přínos pro životní prostředí (SC)

168

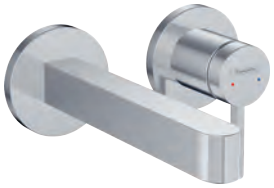

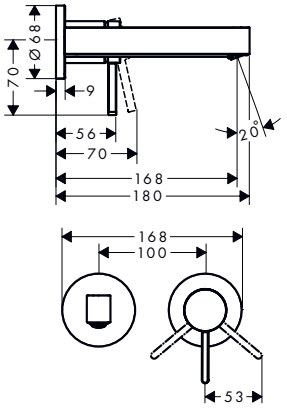

228

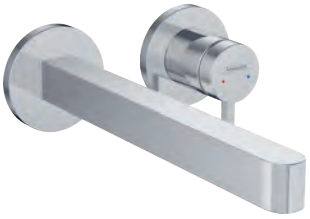

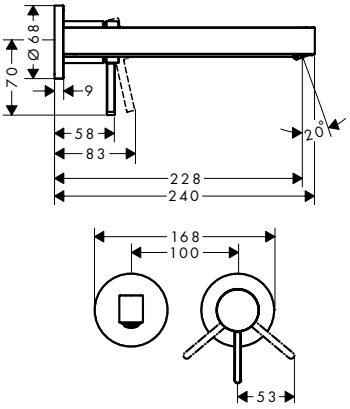

Speciální funkce

EcoSmart

Přehled dalších variant

	Výtok (mm)	Povrchová úprava	Obj.č.	EUR
	168	chrom	76051000	284,40
		matná černá	76051670	398,20
		matná bílá	76051700	398,20
	228	chrom	76050000	316,00
		matná černá	76050670	442,30
		matná bílá	76050700	442,30

K instalaci nutné:		Obj.č.	EUR
	Základní těleso pro pákovou umyvadlovou baterii pod omítku, montáž na stěnu	13622180	265,50

Míry na rozměrových náčrtech jsou v mm.
Technická specifikace výrobků a měrné jednotky mohou být změněny.

Finoris Páková umyvadlová baterie s bidetovou ruční sprchou a sprchovou hadicí 160 cm

Vlastnosti všech variant

- obsah balení: páková umyvadlová baterie, bidetová ruční sprcha, držák sprchy, sprchová hadice, odtoková souprava
- varianta rukojeti: páčková rukojeť
- druh proudu: laminární proud
- typ sprchy Bidette: sprchový proud
- maximální průtok při 3 barech: 5 l/min
- keramická kartuše
- nastavitelné omezení teploty
- vhodné pro průtokové ohřívače vody
- odtoková souprava Push-Open G 1¼
- materiál odtokové soupravy: kov
- typ připojení: připojovací hadice G ⅜
- rozměr přívodů: DN15
- EU taxonomie: max. 6 l/min – podstatný přínos pro životní prostředí (SC)

110



260



Speciální funkce

EcoSmart

Techniky

Comfort Zone

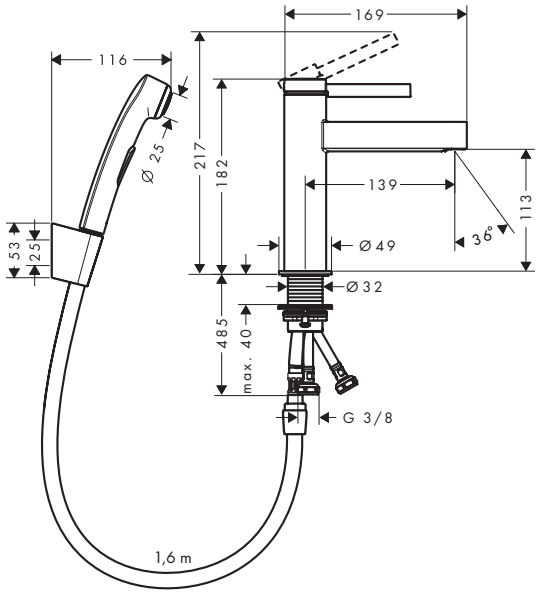

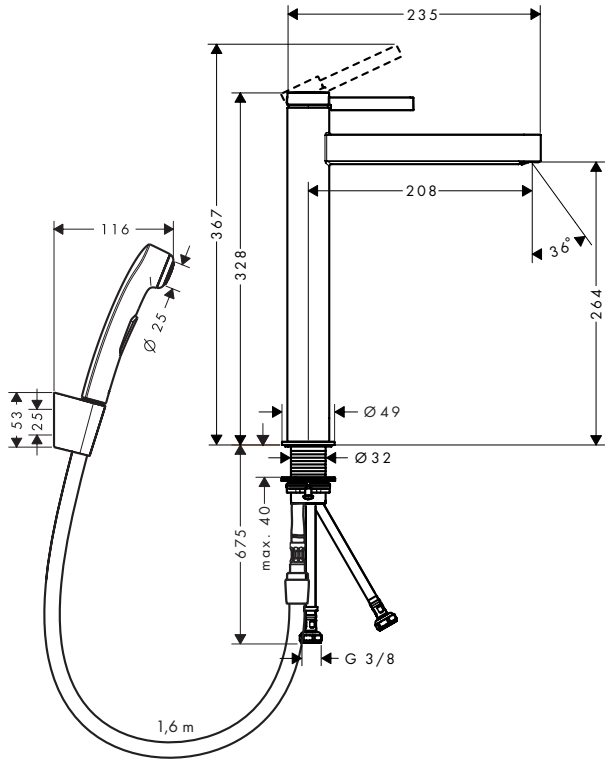

Přehled dalších variant

ComfortZone	Výtok (mm)	Výška výtoku (mm)	Pro umyvadlové mísy	Povrchová úprava	Obj.č.	EUR
110	139	113	–	chrom	76210000	308,80
				matná černá	76210670	432,30
260	208	264	■	chrom	76220000	427,50
				matná černá	76220670	598,60

Míry na rozměrových náčrtech jsou v mm.
Technická specifikace výrobků a měrné jednotky mohou být změněny.

Finoris Páková bidetová baterie s odtokovou soupravou Push-Open

Vlastnosti

- obsah balení: páková bidetová baterie, odtoková souprava
- výtok: 129 mm
- výška výtoku: 99 mm
- kulový kloub
- druh proudu: laminární proud
- maximální průtok při 3 barech: 7,5 l/min
- keramická kartuše
- vhodné pro průtokové ohřívače vody
- odtoková souprava Push-Open G 1¼
- materiál odtokové soupravy: kov
- typ připojení: připojovací hadice G ⅜
- rozměr přívodů: DN15



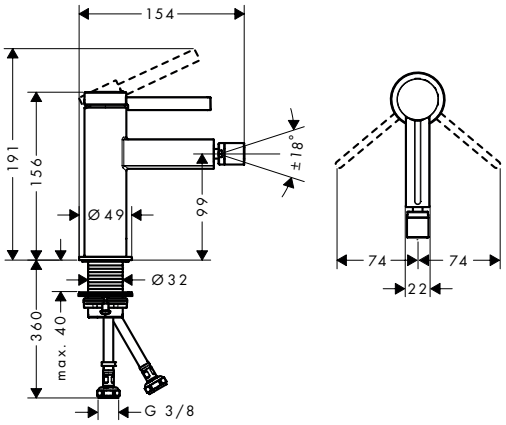

Povrchová úprava	Obj.č.	EUR
chrom	76200000	270,90
matná černá	76200670	379,10
matná bílá	76200700	379,10

Finoris Páková vanová baterie volně stojící na podlaze

Vlastnosti

- obsah balení: páková vanová baterie volně stojící na podlaze, tyčová ruční sprcha, sprchová hadice
- výtok: 210 mm
- druh proudu baterie: normální proud
- maximální průtok při 3 barech: 20,6 l/min
- průtok pro vanový výtok při 3 barech: 20,6 l/min
- průtok ruční sprchy při 3 barech: 13,6 l/min
- keramická kartuše
- přepínač s automatickým resetováním
- zpětný ventil
- rozměr přívodů: DN15
- typ připojení: základní těleso
- stojánková montáž
- minimální provozní tlak: 1 bar
- maximální provozní tlak: 10 barů
- druh proudu ruční sprchy: Rain, MonoRain



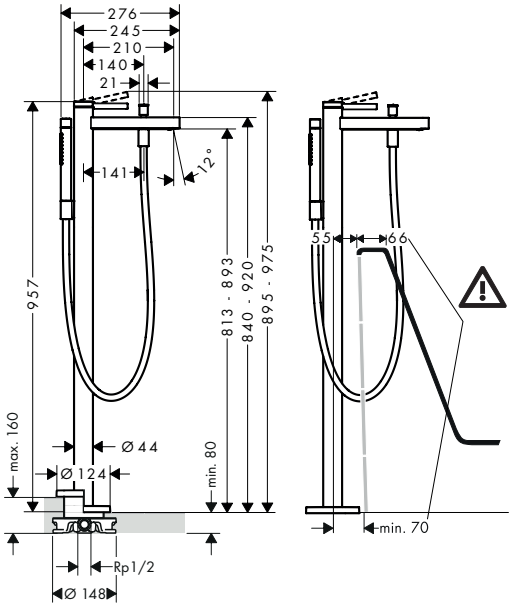

Techniky

AirPower

Druhy proudů

Rain | Mono Rain

Povrchová úprava	Obj.č.	EUR
chrom	76445000	1.781,40
matná černá	76445670	2.494,00
matná bílá	76445700	2.494,00

Obsah balení:	Obsaženo v	Obj.č.
Isiflex Sprchová hadice 125 cm	76445XXX	28272XXX

K instalaci nutné:	Obj.č.	EUR
Základní těleso	10452180	562,10

Volitelné doplňky:	Obj.č.	EUR
Těsnění pro základní těleso baterie volně stojící na podlaze	96441000	155,60

Míry na rozměrových náčrtech jsou v mm.
Technická specifikace výrobků a měrné jednotky mohou být změněny.

Finoris Páková vanová baterie na stěnu

Vlastnosti

- výtok: 194 mm
- rozteč: 150 ± 12 mm
- druh proudu baterie: normální proud
- maximální průtok při 3 barech: 19 l/min
- průtok pro vanový výtok při 3 barech: 19 l/min
- průtok ruční sprchy při 3 barech: 14,7 l/min
- keramická kartuše
- tlačítkový přepínač Select s automatickým resetováním
- ochrana před zpětným tokem podle DIN EN 1717
- s odhlučněním
- vhodné pro průtokové ohřívače vody
- rozměr přívodů: DN15
- typ připojení: etážky S
- upevnění na stěnu
- minimální provozní tlak: 1 bar
- maximální provozní tlak: 10 barů



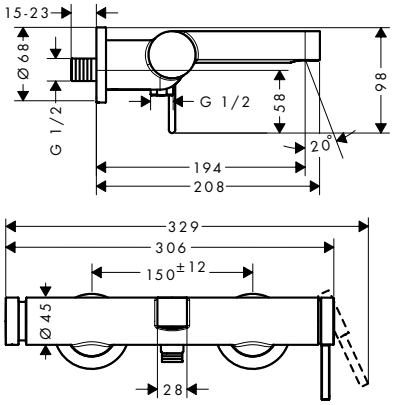

Techniky

AirPower | Select

Povrchová úprava	Obj.č.	EUR
chrom	76420000	339,80
matná černá	76420670	475,70
matná bílá	76420700	475,70

Finoris Pákové vanové baterie pod omítku pro iBox universal

Vlastnosti všech variant

- nastavitelné omezení teploty
- přepínač s automatickým resetováním
- s odhlučněním
- typ připojení: základní těleso
- upevnění na stěnu
- minimální provozní tlak: 1 bar
- maximální provozní tlak: 10 barů



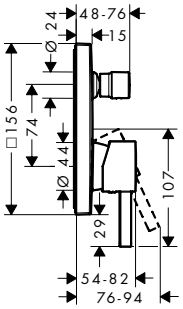

Přehled dalších variant

Bezpečnostní kombinace EN 1717	Max. průtok při tlaku 3 bary (l/min)	Povrchová úprava	Obj.č.	EUR
–	29	chrom	76415000	219,90
		matná černá	76415670	307,70
		matná bílá	76415700	307,70
■	25	chrom	76416000	338,50
		matná černá	76416670	473,90
		matná bílá	76416700	473,90

K instalaci nutné (vyberte položku):			Obj.č.	EUR
Možnost 1		iBox universal 2 Základní těleso	01500180	133,10
+		Adaptér pro iBox universal 2	13588000	33,00
Možnost 2		iBox universal Základní těleso	01800180	158,40

Míry na rozměrových náčrtech jsou v mm.
Technická specifikace výrobků a měrné jednotky mohou být změněny.

Finoris Vanový výtok

Vlastnosti

- typ připojení: G ½
- s rozetou
- výtok: 174 mm
- upevnění na stěnu
- maximální průtok při 3 barech: 20,3 l/min
- druh proudu: normální proud



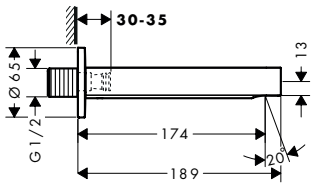

Techniky

AirPower

Povrchová úprava	Obj.č.	EUR
chrom	76410000	190,00
matná černá	76410670	266,10
matná bílá	76410700	266,10

Volitelné doplňky:	Obj.č.	EUR
 Přívod se závitem G ¾	92504000	54,90

Finoris 4otvorová baterie na okraj vany s tělesem sBox

Vlastnosti

- obsah balení: 4otvorová baterie na okraj vany, ruční sprcha, držák sprchy, box na hadici
- výtok: 152 mm
- druh proudu baterie: normální proud
- maximální délka vytažení ruční sprchy: 1,45 m
- maximální průtok při 3 barech: 23,5 l/min
- průtok pro vanový výtok při 3 barech: 23,5 l/min
- průtok ruční sprchy při 3 barech: 10,2 l/min
- keramické ventily pro teplou a studenou vodu 90°
- zpětný ventil
- rozměr přívodů: DN15
- typ připojení: základní těleso
- montáž na okraj vany
- minimální provozní tlak: 1 bar
- maximální provozní tlak: 10 barů
- druh proudu ruční sprchy: PowderRain



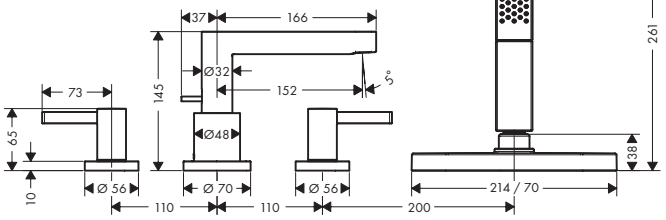

Techniky

AirPower

Druhy proudů

Powder Rain

Povrchová úprava	Obj.č.	EUR
chrom	76444000	819,50
matná černá	76444670	1.147,20
matná bílá	76444700	1.147,20

Obsah balení:	Obsaženo v	Obj.č.
 Rainfinity Tyčová ruční sprcha 100 1jet	76444XXX	26866XXX
 sBox Vrchní sada oválná	76444XXX	28020XXX

K instalaci nutné:	Obj.č.	EUR
 Základní těleso pro 4otvorovou baterii na okraj vany	13440180	519,50

Míry na rozměrových náčrtech jsou v mm.
Technická specifikace výrobků a měrné jednotky mohou být změněny.

Finoris Páková sprchová baterie na stěnu

Vlastnosti

- 1 spotřebič
- rozteč: 150 ± 12 mm
- maximální průtok při 3 barech: 12,1 l/min
- průtok ruční sprchy při 3 barech: 12,1 l/min
- keramická kartuše
- zpětný ventil
- s odhlučněním
- vhodné pro průtokové ohřívače vody
- připojení hadice DN15
- rozměr přívodů: DN15
- minimální provozní tlak: 1 bar
- maximální provozní tlak: 10 barů
- typ připojení: etážky S



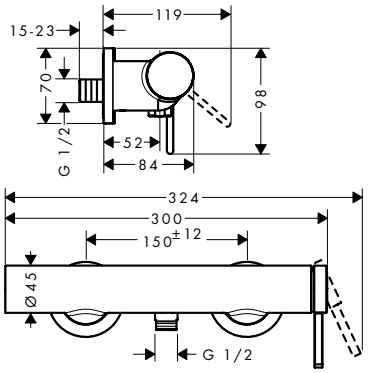

Povrchová úprava	Obj.č.	EUR
chrom	76620000	249,50
matná černá	76620670	349,30
matná bílá	76620700	349,30

Finoris Páková sprchová baterie pod omítku pro iBox universal

Vlastnosti

- 1 spotřebič
- maximální průtok při 1 baru: 15,5 l/min
- keramická kartuše
- nastavitelné omezení teploty
- s odhlučněním
- vhodné pro průtokové ohřívače vody
- minimální provozní tlak: 1 bar
- maximální provozní tlak: 10 barů
- typ připojení: základní těleso



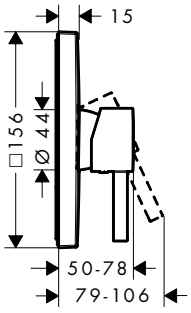

Povrchová úprava	Obj.č.	EUR
chrom	76615000	196,10
matná černá	76615670	274,40
matná bílá	76615700	274,40

K instalaci nutné (vyberte položku):			Obj.č.	EUR
Možnost 1		iBox universal 2 Základní těleso	01500180	133,10
+		Adaptér pro iBox universal 2	13588000	33,00
Možnost 2		iBox universal Základní těleso	01800180	158,40

Míry na rozměrových náčrtech jsou v mm.
Technická specifikace výrobků a měrné jednotky mohou být změněny.



Tecturis

Tecturis S Pákové umyvadlové baterie Fine CoolStart

Vlastnosti všech variant

- varianta rukojeti: páčková rukojeť
- druh proudu: normální proud
- keramická kartuše
- vhodné pro průtokové ohřívače vody
- typ připojení: připojovací hadice G ⅜
- rozměr přívodů: DN15
- studená voda v základní poloze rukojeti
- EU taxonomie: max. 6 l/min – podstatný přínos pro životní prostředí (SC)

110



150



240



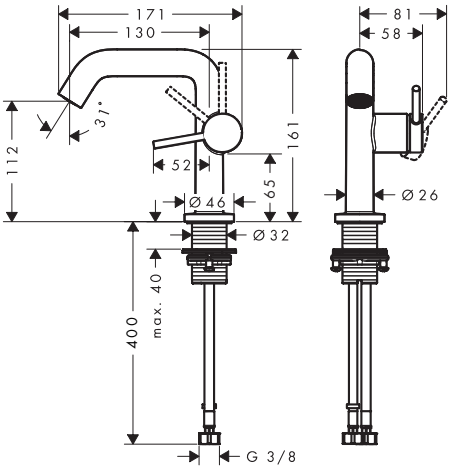

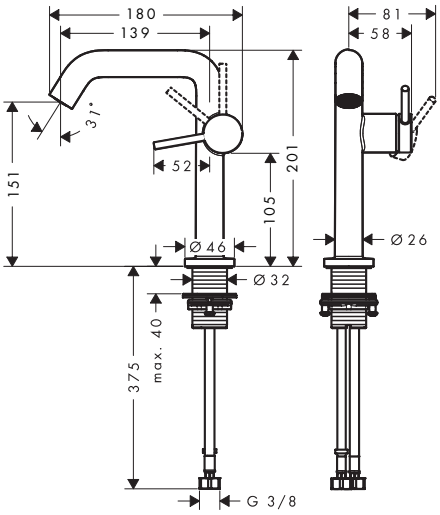

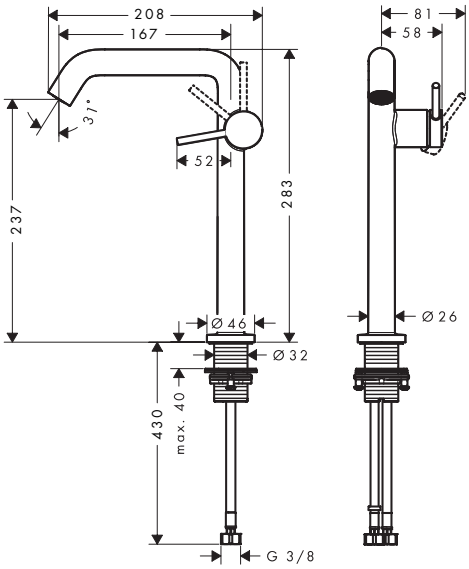

Speciální funkce

CoolStart | EcoSmart | Eco Smart+

Techniky

AirPower | Comfort Zone

Certifikáty/prohlášení

EPD

Přehled dalších variant

Comfort-Zone	Výtok (mm)	Výška výtoku (mm)	Odtoková souprava	Materiál odtokové soupravy	CoolStart	Pro umyvadlové mísy	Max. průtok při tlaku 3 bary (l/min)	Povrchová úprava	Obj.č.	EUR
110	130	112	Push-Open	kov	■	–	4	chrom	73320000	205,30
								kartáčovaný bronz	73320140	307,80
								matná černá	73320670	287,30
								matná bílá	73320700	287,30
110	130	112	s táhlem	kov	■	–	4	chrom	73323000	205,30
								kartáčovaný bronz	73323140	307,80
								matná černá	73323670	287,30
								matná bílá	73323700	287,30

Míry na rozměrových náčrtech jsou v mm.
Technická specifikace výrobků a měrné jednotky mohou být změněny.

Tecturis S Pákové umyvadlové baterie Fine CoolStart

Přehled dalších variant

Comfort-Zone	Výtok (mm)	Výška výtoku (mm)	Odtoková souprava	Materiál odtokové soupravy	CoolStart	Pro umyvadlové mísy	Max. průtok při tlaku 3 bary (l/min)	Povrchová úprava	Obj.č.	EUR
110	130	112	bez	–	■	–	4	chrom	73321000	197,10
								kartáčovaný bronz	73321140	295,60
								matná černá	73321670	275,80
								matná bílá	73321700	275,80
110	130	112	Push-Open	kov	■	–	5	chrom	73322000	205,30
								kartáčovaný bronz	73322140	307,80
								matná černá	73322670	287,30
								matná bílá	73322700	287,30
150	139	151	Push-Open	kov	■	–	4	chrom	73340000	244,30
								kartáčovaný bronz	73340140	366,40
								matná černá	73340670	341,90
								matná bílá	73340700	341,90
150	139	151	bez	–	■	–	4	chrom	73341000	236,10
								kartáčovaný bronz	73341140	354,10
								matná černá	73341670	330,50
								matná bílá	73341700	330,50
150	139	151	Push-Open	kov	■	–	5	chrom	73342000	244,30
								kartáčovaný bronz	73342140	366,40
								matná černá	73342670	341,90
								matná bílá	73342700	341,90
240	167	230	Push-Open	kov	■	■	4	chrom	73370000	316,10
								kartáčovaný bronz	73370140	474,10
								matná černá	73370670	442,50
								matná bílá	73370700	442,50
240	167	230	bez	–	■	■	4	chrom	73372000	307,80
								kartáčovaný bronz	73372140	461,80
								matná černá	73372670	431,00
								matná bílá	73372700	431,00
240	167	230	Push-Open	kov	■	■	5	chrom	73373000	316,10
								kartáčovaný bronz	73373140	474,10
								matná černá	73373670	442,50
								matná bílá	73373700	442,50

Míry na rozměrových náčrtech jsou v mm.
Technická specifikace výrobků a měrné jednotky mohou být změněny.

Tecturis S Pákové umyvadlové baterie Fine CoolStart s otočným výtokem

Vlastnosti všech variant

- obsah balení: páková umyvadlová baterie, odtoková souprava
- ComfortZone: 210
- výtok: 154 mm
- výška výtoku: 187 mm
- varianta rukojeti: páčková rukojeť
- rozsah otáčení 120°
- druh proudu: normální proud
- keramická kartuše
- vhodné pro průtokové ohřívače vody
- odtoková souprava Push-Open G 1¼
- materiál odtokové soupravy: kov
- typ připojení: připojovací hadice G ⅜
- rozměr přívodů: DN15
- studená voda v základní poloze rukojeti
- EU taxonomie: max. 6 l/min – podstatný přínos pro životní prostředí (SC)



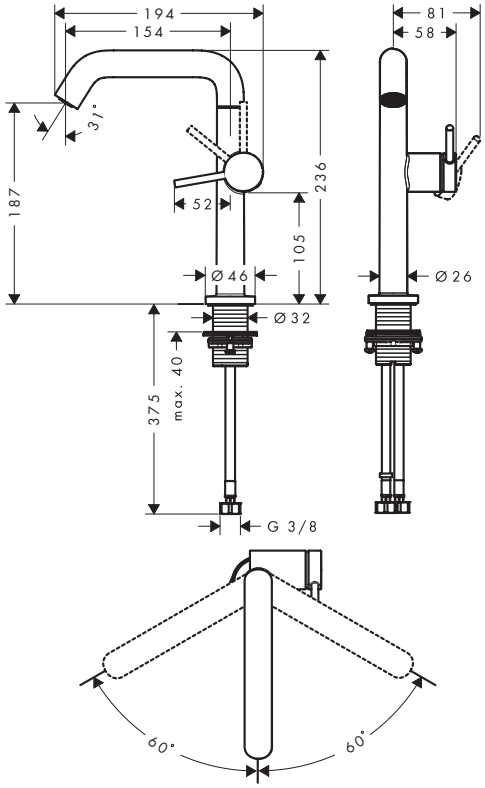

Speciální funkce

CoolStart · EcoSmart · Eco Smart+

Techniky

AirPower · Comfort Zone

Certifikáty/prohlášení

EPD

Přehled dalších variant

ComfortZone	Výtok (mm)	Výška výtoku (mm)	CoolStart	Max. průtok při tlaku 3 bary (l/min)	Povrchová úprava	Obj.č.	EUR
210	154	187	■	4	chrom	73360000	276,40
					kartáčovaný bronz	73360140	414,50
					matná černá	73360670	387,00
					matná bílá	73360700	387,00
210	154	187	■	5	chrom	73364000	276,40
					kartáčovaný bronz	73364140	414,50
					matná černá	73364670	387,00
					matná bílá	73364700	387,00

Míry na rozměrových náčrtech jsou v mm.
Technická specifikace výrobků a měrné jednotky mohou být změněny.

Tecturis S 2otvorová umyvadlová baterie 150 CoolStart EcoSmart+ s odtokovou soupravou

Vlastnosti

- obsah balení: 2otvorová umyvadlová baterie, odtoková souprava
- ComfortZone: 150
- výtok: 139 mm
- výška výtoku: 151 mm
- varianta rukojeti: válcovitá rukojeť
- druh proudu: normální proud
- maximální průtok při 3 barech: 4 l/min
- kartuše Select s regulací teploty
- pohodlné ovládání otáčením a stlačením
- materiál ovládacího prvku: kovový plášť, bezpečnostní sklo
- vhodné pro průtokové ohřívače vody
- neuzavíratelná odtoková souprava
- materiál odtokové soupravy: kov
- typ připojení: připojovací hadice G ⅜
- rozměr přívodů: DN15
- možnost flexibilního umístění ovládacího prvku
- studená voda v základní poloze rukojeti
- žádné znečištění výtoku skvrnami od vody
- přívodní hadice s rychlým připojením
- EU taxonomie: max. 6 l/min – podstatný přínos pro životní prostředí (SC)



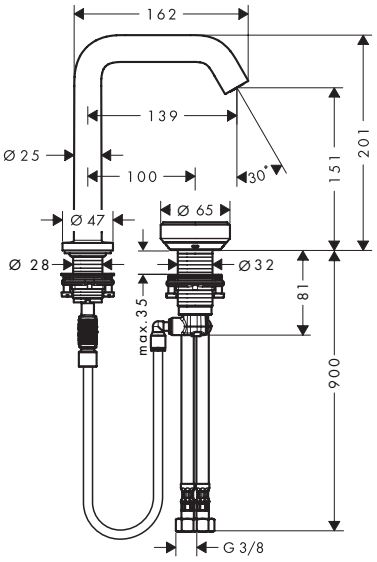

Speciální funkce

Techniky

Certifikáty/prohlášení

Povrchová úprava	Obj.č.	EUR
chrom	73353000	633,20
kartáčovaný bronz	73353140	949,70
matná černá	73353670	886,40
matná bílá	73353700	886,40

Tecturis S 3otvorová umyvadlová baterie 150 EcoSmart+ s odtokovou soupravou Push-Open

Vlastnosti

- obsah balení: 3otvorová umyvadlová baterie, odtoková souprava
- ComfortZone: 150
- výtok: 139 mm
- výška výtoku: 152 mm
- varianta rukojeti: páčková rukojeť
- druh proudu: normální proud
- maximální průtok při 3 barech: 4 l/min
- keramická kartuše
- vhodné pro průtokové ohřívače vody
- odtoková souprava Push-Open G 1¼
- materiál odtokové soupravy: kov
- typ připojení: připojovací hadice G ⅜
- rozměr přívodů: DN15
- EU taxonomie: max. 6 l/min – podstatný přínos pro životní prostředí (SC)



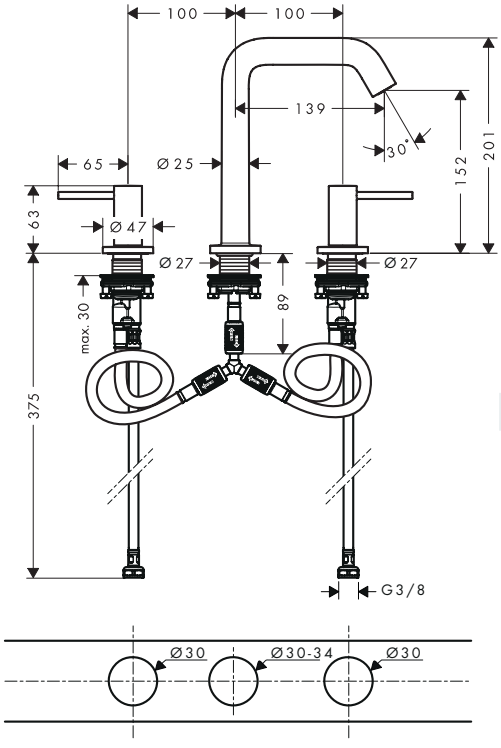

Speciální funkce

Techniky

Certifikáty/prohlášení

Povrchová úprava	Obj.č.	EUR
chrom	73330000	272,10
kartáčovaný bronz	73330140	408,20
matná černá	73330670	381,00
matná bílá	73330700	381,00

Míry na rozměrových náčrtech jsou v mm.
Technická specifikace výrobků a měrné jednotky mohou být změněny.

Tecturis S Pákové umyvadlové baterie

Vlastnosti všech variant

- varianta rukojeti: páčková rukojeť
- druh proudu: normální proud
- keramická kartuše
- nastavitelné omezení teploty
- vhodné pro průtokové ohřívače vody
- typ připojení: připojovací hadice G ⅜
- rozměr přívodů: DN15
- EU taxonomie: max. 6 l/min – podstatný přínos pro životní prostředí (SC)

80



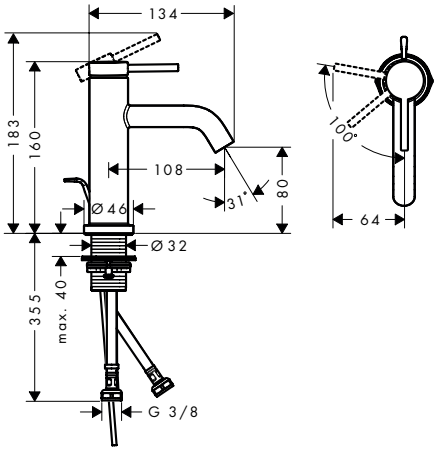

110



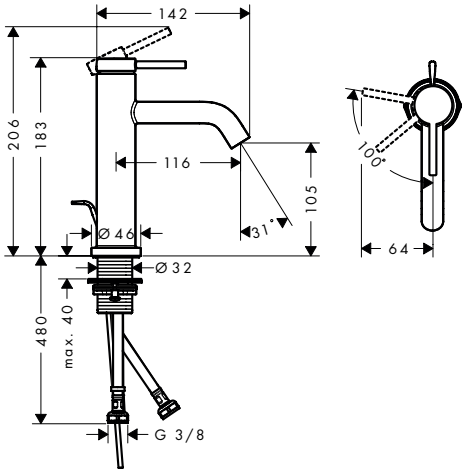

Speciální funkce

CoolStart | EcoSmart | Eco Smart+

Techniky

AirPower | Comfort Zone

Certifikáty/prohlášení

EPD

Přehled dalších variant

ComfortZone	Výtok (mm)	Výška výtoku (mm)	Odtoková souprava	Materiál odtokové soupravy	CoolStart	Max. průtok při tlaku 3 bary (l/min)	Povrchová úprava	Obj.č.	EUR
80	108	80	s táhlem	kov	■	4	chrom	73302000	165,20
							kartáčovaný bronz	73302140	247,70
							matná černá	73302670	231,30
							matná bílá	73302700	231,30
80	108	80	bez	–	■	4	chrom	73301000	158,40
							kartáčovaný bronz	73301140	237,50
							matná černá	73301670	221,70
							matná bílá	73301700	221,70
80	108	80	s táhlem	kov	■	5	chrom	73305000	165,20
							kartáčovaný bronz	73305140	247,70
							matná černá	73305670	231,30
							matná bílá	73305700	231,30

Míry na rozměrových náčrtech jsou v mm.
Technická specifikace výrobků a měrné jednotky mohou být změněny.

Tecturis S Pákové umyvadlové baterie

Přehled dalších variant

ComfortZone	Výtok (mm)	Výška výtoku (mm)	Odtoková souprava	Materiál odtokové soupravy	CoolStart	Max. průtok při tlaku 3 bary (l/min)	Povrchová úprava	Obj.č.	EUR
110	116	105	s táhlem	kov	■	4	chrom	73314000	187,60
							kartáčovaný bronz	73314140	281,50
							matná černá	73314670	262,80
							matná bílá	73314700	262,80
110	116	105	bez	–	■	4	chrom	73312000	180,20
							kartáčovaný bronz	73312140	270,30
							matná černá	73312670	252,20
							matná bílá	73312700	252,20
110	116	105	s táhlem	kov	_	4	chrom	73310000	187,60
							kartáčovaný bronz	73310140	281,50
							matná černá	73310670	262,80
							matná bílá	73310700	262,80
110	116	105	bez	–	_	4	chrom	73311000	180,20
							kartáčovaný bronz	73311140	270,30
							matná černá	73311670	252,20
							matná bílá	73311700	252,20
110	116	105	s táhlem	kov	■	5	chrom	73318000	187,60
							kartáčovaný bronz	73318140	281,50
							matná černá	73318670	262,80
							matná bílá	73318700	262,80
110	116	105	bez	–	■	5	chrom	73317000	180,20
							kartáčovaný bronz	73317140	270,30
							matná černá	73317670	252,20
							matná bílá	73317700	252,20

Tecturis S Stojánkový ventil 80 EcoSmart+ s páčkovou rukojetí pro studenou nebo předem nastavenou vodu bez odtokové soupravy

Vlastnosti

- ComfortZone: 80
- výtok: 108 mm
- výška výtoku: 80 mm
- varianta rukojeti: páčková rukojeť
- druh proudu: normální proud
- maximální průtok při 3 barech: 4 l/min
- keramická kartuše
- k připojení na studenou vodu
- typ připojení: připojovací hadice G ⅜
- rozměr přívodů: DN15
- EU taxonomie: max. 6 l/min – podstatný přínos pro životní prostředí (SC)



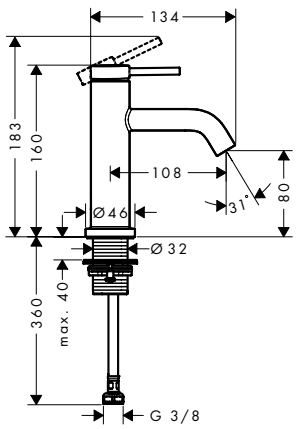

Speciální funkce

Techniky

Certifikáty/prohlášení

Povrchová úprava	Obj.č.	EUR
chrom	73313000	150,20
kartáčovaný bronz	73313140	225,30
matná černá	73313670	210,30
matná bílá	73313700	210,30

Míry na rozměrových náčrtech jsou v mm.
Technická specifikace výrobků a měrné jednotky mohou být změněny.

Tecturis S Pákové umyvadlové baterie pod omítku, montáž na stěnu

Vlastnosti všech variant

- obsah balení: páková umyvadlová baterie nástěnná pod omítku, odtoková souprava
- varianta rukojeti: páčková rukojeť
- druh proudu: normální proud
- maximální průtok při 3 barech: 4 l/min
- keramická kartuše
- nastavitelné omezení teploty
- vhodné pro průtokové ohřívače vody
- neuzavíratelná odtoková souprava
- materiál odtokové soupravy: kov
- typ připojení: základní těleso
- rozměr přívodů: DN15
- rukojeť může být umístěna vpravo nebo vlevo, v závislosti na instalaci základní soupravy
- EU taxonomie: max. 6 l/min – podstatný přínos pro životní prostředí (SC)

165



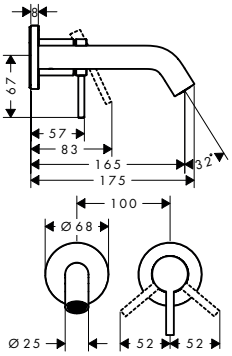

225



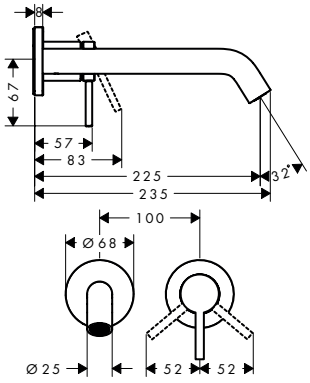

Speciální funkce

Eco Smart+

Techniky

AirPower

Certifikáty/prohlášení

EPD

Přehled dalších variant

	Výtok (mm)	Povrchová úprava	Obj.č.	EUR
	165	chrom	73350000	245,90
		kartáčovaný bronz	73350140	368,70
		matná černá	73350670	344,10
		matná bílá	73350700	344,10
	225	chrom	73351000	274,50
		kartáčovaný bronz	73351140	410,90
		matná černá	73351670	383,60
		matná bílá	73351700	383,60

K instalaci nutné:		Obj.č.	EUR
	Základní těleso pro pákovou umyvadlovou baterii pod omítku, montáž na stěnu	13622180	265,50

Tecturis S Páková umyvadlová baterie 110 s ruční sprchou Bidette a sprchovou hadicí 160 cm

Vlastnosti

- obsah balení: páková umyvadlová baterie, bidetová ruční sprcha, držák sprchy, sprchová hadice
- ComfortZone: 110
- výtok: 116 mm
- výška výtoku: 105 mm
- varianta rukojeti: páčková rukojeť
- druh proudu: normální proud
- typ sprchy Bidette: sprchový proud
- maximální průtok při 3 barech: 5 l/min
- keramická kartuše
- nastavitelné omezení teploty
- vhodné pro průtokové ohřívače vody
- odtoková souprava Push-Open G 1¼
- materiál odtokové soupravy: kov
- typ připojení: připojovací hadice G ⅜
- rozměr přívodů: DN15
- EU taxonomie: max. 6 l/min – podstatný přínos pro životní prostředí (SC)



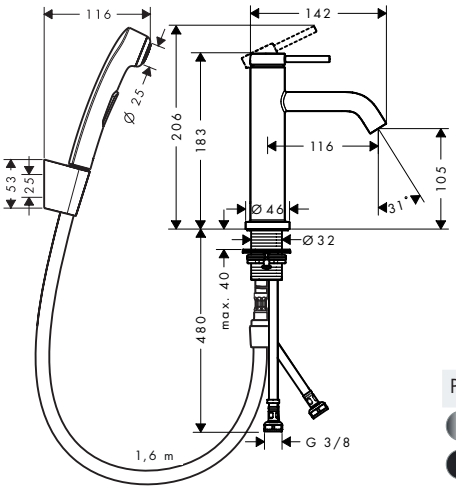

Speciální funkce

EcoSmart

Techniky

AirPower

Comfort Zone

Certifikáty/prohlášení

EPD

Povrchová úprava	Obj.č.	EUR
chrom	73211000	262,80
matná černá	73211670	367,80

Míry na rozměrových náčrtech jsou v mm.
Technická specifikace výrobků a měrné jednotky mohou být změněny.

Tecturis S Páková bidetová baterie s odtokovou soupravou s táhlem

Vlastnosti

- obsah balení: páková bidetová baterie, odtoková souprava
- výtok: 148 mm
- výška výtoku: 100 mm
- druh proudu: laminární proud
- maximální průtok při 3 barech: 5 l/min
- keramická kartuše
- nastavitelné omezení teploty
- vhodné pro průtokové ohřívače vody
- odtoková souprava s táhlem G 1¼
- materiál odtokové soupravy: kov
- typ připojení: připojovací hadice G ⅜
- rozměr přívodů: DN15
- EU taxonomie: max. 6 l/min – podstatný přínos pro životní prostředí (SC)



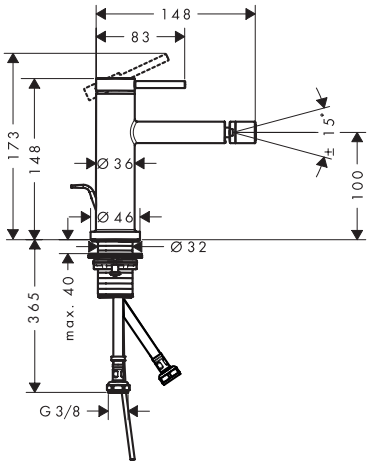

Speciální funkce

EcoSmart

Certifikáty/prohlášení

EPD

Povrchová úprava	Obj.č.	EUR
chrom	73201000	198,20
kartáčovaný bronz	73201140	297,20
matná černá	73201670	277,50
matná bílá	73201700	277,50

Tecturis S Páková vanová baterie volně stojící na podlaze

Vlastnosti

- obsah balení: páková vanová baterie volně stojící na podlaze, tyčová ruční sprcha, sprchová hadice, držák sprchy
- výtok: 194 mm
- druh proudu baterie: normální proud
- maximální průtok při 3 barech: 21 l/min
- průtok pro vanový výtok při 3 barech: 21 l/min
- průtok ruční sprchy při 3 barech: 14 l/min
- keramická kartuše
- přepínač tlaku Select s automatickým resetováním
- rozměr přívodů: DN15
- typ připojení: základní těleso
- stojánková montáž
- minimální provozní tlak: 1 bar
- maximální provozní tlak: 10 barů
- druh proudu ruční sprchy: Rain, MonoRain



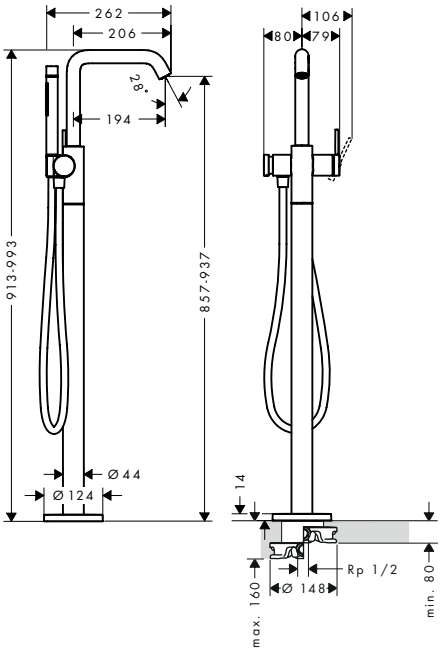

Techniky

AirPower, Select

Druhy proudů

Rain, Mono Rain

Certifikáty/prohlášení

EPD

Povrchová úprava	Obj.č.	EUR
chrom	73440000	1.669,50
kartáčovaný bronz	73440140	2.504,20
matná černá	73440670	2.337,30
matná bílá	73440700	2.337,30

Obsah balení:	Obsaženo v	Obj.č.
Isiflex Sprchová hadice 125 cm	73440XXX	28272XXX

K instalaci nutné:	Obj.č.	EUR
Základní těleso	10452180	562,10

Volitelné doplňky:	Obj.č.	EUR
Těsnění pro základní těleso baterie volně stojící na podlaze	96441000	155,60

Míry na rozměrových náčrtech jsou v mm.
Technická specifikace výrobků a měrné jednotky mohou být změněny.

Tecturis S Páková vanová baterie na stěnu

Vlastnosti

- výtok: 209 mm
- rozteč: 150 ± 12 mm
- druh proudu baterie: normální proud
- průtok pro vanový výtok při 3 barech: 19 l/min
- průtok ruční sprchy při 3 barech: 14,7 l/min
- keramická kartuše
- nastavitelné omezení teploty
- tlačítkový přepínač Select s automatickým resetováním
- ochrana před zpětným tokem podle DIN EN 1717
- s odhlučněním
- vhodné pro průtokové ohřívače vody
- rozměr přívodů: DN15
- typ připojení: etážky S
- upevnění na stěnu
- minimální provozní tlak: 1 bar
- maximální provozní tlak: 10 barů



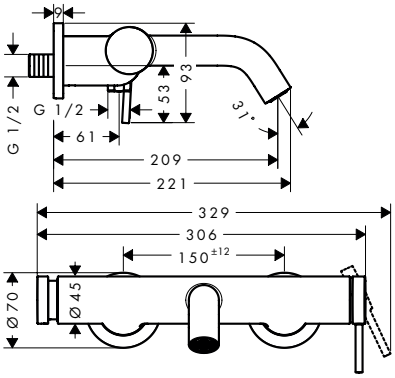

Techniky

AirPower · Select

Certifikáty/prohlášení

EPD

Povrchová úprava	Obj.č.	EUR
chrom	73422000	323,30
kartáčovaný bronz	73422140	484,90
matná černá	73422670	452,60
matná bílá	73422700	452,60

DuoTurn S Baterie pod omítku pro 2 spotřebiče

Vlastnosti

- 2 spotřebiče
- regulace průtoku a přepínač pro 2 spotřebiče
- maximální průtok při 1 baru: 15 l/min
- průtok horním výtokem: 29,5 l/min
- keramická kartuše pro ovládání teploty, uzavírací a přepínací ventil
- snadná instalace díky předmontovanému funkčnímu bloku
- klapky jsou vždy ve stejné výšce bez ohledu na montážní hloubku základního tělesa
- rozeta může být vyrovnána v rozsahu ± 3°
- materiál rozety: plast
- materiál klapek: kov
- minimální provozní tlak: 1 bar
- maximální provozní tlak: 10 barů
- baterie je dodávána s tlačítky pro slabý déšť, silný déšť, ruční sprchu, vodopád, vanu
- typ připojení: základní těleso iBox universal 2 (# 01500180)
- průtokové množství dolním výtokem: 29,5 l/min



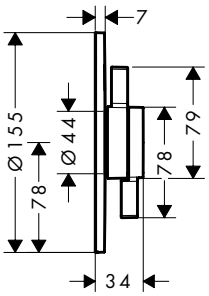

Speciální funkce

Water Flow Control

Povrchová úprava	Obj.č.	EUR
chrom	75418000	262,00
kartáčovaný bronz	75418140	392,90
matná černá	75418670	366,30
matná bílá	75418700	366,30

K instalaci nutné:	Obj.č.	EUR
 iBox universal 2 Základní těleso	01500180	133,10

Volitelné doplňky:	Obj.č.	EUR
 Bezpečnostní kombinace podle EN 1717	13077000	131,60

Míry na rozměrových náčrtech jsou v mm.
Technická specifikace výrobků a měrné jednotky mohou být změněny.

Tecturis S Vanový výtok

Vlastnosti

- typ připojení: G ½
- s rozetou
- výtok: 198 mm
- upevnění na stěnu
- maximální průtok při 3 barech: 22,5 l/min
- rozměr přívodů: DN15
- druh proudu: normální proud



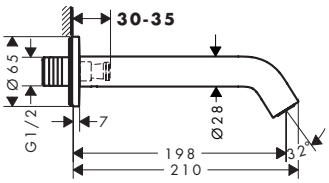

Techniky

AirPower

Certifikáty/prohlášení

EPD

Povrchová úprava	Obj.č.	EUR
chrom	73411000	131,50
kartáčovaný bronz	73411140	197,10
matná černá	73411670	183,90
matná bílá	73411700	183,90

Volitelné doplňky:	Obj.č.	EUR
 Hrdlo připojení G1/2	95626000	43,00

Míry na rozměrových náčrtech jsou v mm.
Technická specifikace výrobků a měrné jednotky mohou být změněny.

Tecturis S 3otvorová baterie na okraj vany s jednotkou sBox

Vlastnosti

- obsah balení: 3otvorová páková baterie na okraj vany, ruční sprcha, sprchová hadice, držák sprchy, box na hadici
- výtok: 194 mm
- průtok horním výtokem: 9 l/min
- průtokové množství dolním výtokem: 20 l/min
- druh proudu baterie: normální proud
- sBox pro tiché, plynulé a chráněné vedení hadice
- maximální průtok při 3 barech: 20 l/min
- keramická kartuše
- přepínač s automatickým resetováním
- zpětný ventil
- s vestavěnou bezpečnostní kombinací EN 1717
- rozměr přívodů: DN15
- typ připojení: základní těleso
- montáž na okraj vany
- minimální provozní tlak: 1 bar
- maximální provozní tlak: 10 barů
- druh proudu ruční sprchy: Rain, MonoRain



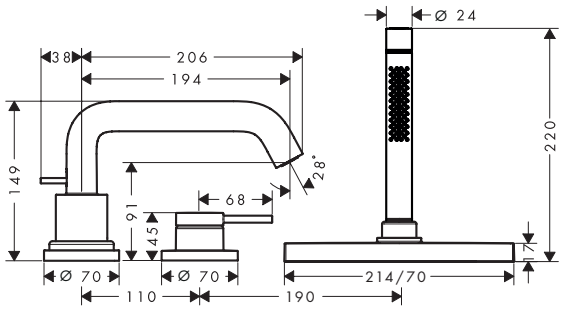

Techniky

AirPower

Druhy proudů

Rain | Mono Rain

Certifikáty/prohlášení

EPD

Povrchová úprava	Obj.č.	EUR
chrom	73447000	647,30
kartáčovaný bronz	73447140	970,80
matná černá	73447670	906,10
matná bílá	73447700	906,10

K instalaci nutné:	Obj.č.	EUR
Základní těleso pro 3otvorovou pákovou baterii na okraj vany	13481180	498,40



Tecturis S Páková sprchová baterie na stěnu

Vlastnosti

- 1 spotřebič
- rozteč: 150 ± 12 mm
- maximální průtok při 3 barech: 24 l/min
- průtok ruční sprchy při 3 barech: 12,3 l/min
- keramická kartuše
- nastavitelné omezení teploty
- zpětný ventil
- s odhlučněním
- připojení hadice DN15
- rozměr přívodů: DN15
- minimální provozní tlak: 1 bar
- maximální provozní tlak: 10 barů
- typ připojení: etážky S



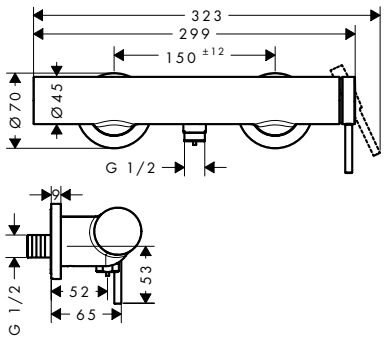

Certifikáty/prohlášení

EPD

Povrchová úprava	Obj.č.	EUR
chrom	73622000	225,80
kartáčovaný bronz	73622140	338,70
matná černá	73622670	316,10
matná bílá	73622700	316,10

Míry na rozměrových náčrtech jsou v mm.
Technická specifikace výrobků a měrné jednotky mohou být změněny.

DuoTurn S Baterie pod omítku pro 1 spotřebič

Vlastnosti

- 1 spotřebič
- ovládání průtoku pro 1 spotřebič
- maximální průtok při 1 baru: 15 l/min
- keramická kartuše pro ovládání teploty, 1/2" keramický uzavírací ventil
- plochá rozeta pro více místa ve sprše
- snadná instalace díky předmontovanému funkčnímu bloku
- klapky jsou vždy ve stejné výšce bez ohledu na montážní hloubku základního tělesa
- rozeta může být vyrovnána v rozsahu ± 3°
- materiál rozety: plast
- materiál klapek: kov
- minimální provozní tlak: 1 bar
- maximální provozní tlak: 10 barů
- baterie je dodávána s tlačítkem ruční sprchy
- typ připojení: základní těleso iBox universal 2 (# 01500180)



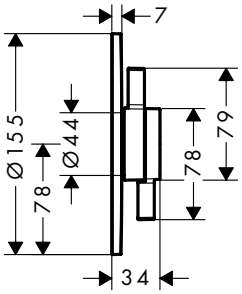

Speciální funkce

Water Flow Control

Povrchová úprava	Obj.č.	EUR
chrom	75618000	238,60
kartáčovaný bronz	75618140	357,80
matná černá	75618670	333,30
matná bílá	75618700	333,30

K instalaci nutné:	Obj.č.	EUR
iBox universal 2 Základní těleso	01500180	133,10

Míry na rozměrových náčrtech jsou v mm.
Technická specifikace výrobků a měrné jednotky mohou být změněny.

Tecturis E Pákové umyvadlové baterie Fine CoolStart

Vlastnosti všech variant

- varianta rukojeti: páčková rukojeť
- druh proudu: WaterfallStream
- keramická kartuše
- vhodné pro průtokové ohřívače vody
- typ připojení: připojovací hadice G ⅜
- rozměr přívodů: DN15
- studená voda v základní poloze rukojeti
- EU taxonomie: max. 6 l/min – podstatný přínos pro životní prostředí (SC)

110



150



240



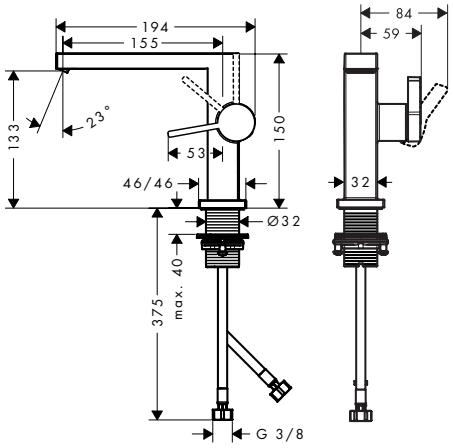

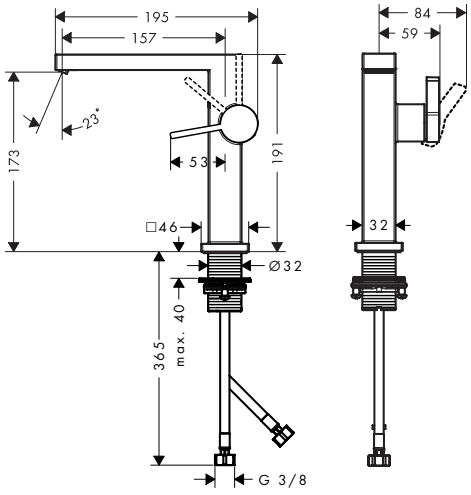

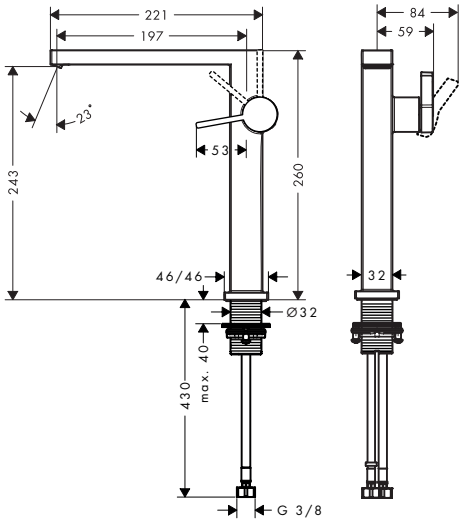

Speciální funkce

CoolStart | EcoSmart | Eco Smart+

Techniky

AirPower | Comfort Zone

Certifikáty/prohlášení

EPD

Přehled dalších variant

Comfort-Zone	Výtok (mm)	Výška výtoku (mm)	Odtoková souprava	Materiál odtokové soupravy	CoolStart	Pro umyvadlové mísy	Max. průtok při tlaku 3 bary (l/min)	Povrchová úprava	Obj.č.	EUR
110	155	133	Push-Open	kov	■	–	4	chrom	73020000	221,70
								kartáčovaný bronz	73020140	332,50
								matná černá	73020670	310,40
								matná bílá	73020700	310,40
110	155	133	s táhlem	kov	■	–	4	chrom	73023000	221,70
								kartáčovaný bronz	73023140	332,50
								matná černá	73023670	310,40
								matná bílá	73023700	310,40

Míry na rozměrových náčrtech jsou v mm.
Technická specifikace výrobků a měrné jednotky mohou být změněny.

Tecturis E Pákové umyvadlové baterie Fine CoolStart

Přehled dalších variant

Comfort-Zone	Výtok (mm)	Výška výtoku (mm)	Odtoková souprava	Materiál odtokové soupravy	CoolStart	Pro umyvadlové mísy	Max. průtok při tlaku 3 bary (l/min)	Povrchová úprava	Obj.č.	EUR
110	155	133	bez	–	■	–	4	chrom	73021000	212,80
								kartáčovaný bronz	73021140	319,20
								matná černá	73021670	297,80
								matná bílá	73021700	297,80
110	155	133	Push-Open	kov	■	–	5	chrom	73024000	221,70
								kartáčovaný bronz	73024140	332,50
								matná černá	73024670	310,40
								matná bílá	73024700	310,40
150	157	173	Push-Open	kov	■	–	4	chrom	73040000	263,80
								kartáčovaný bronz	73040140	395,60
								matná černá	73040670	369,40
								matná bílá	73040700	369,40
150	157	173	bez	–	■	–	4	chrom	73041000	254,90
								kartáčovaný bronz	73041140	382,30
								matná černá	73041670	356,80
								matná bílá	73041700	356,80
150	157	173	Push-Open	kov	■	–	5	chrom	73042000	263,80
								kartáčovaný bronz	73042140	395,60
								matná černá	73042670	369,40
								matná bílá	73042700	369,40
240	197	243	Push-Open	kov	■	■	4	chrom	73070000	341,40
								kartáčovaný bronz	73070140	512,00
								matná černá	73070670	477,90
								matná bílá	73070700	477,90
240	197	243	bez	–	■	■	4	chrom	73072000	332,50
								kartáčovaný bronz	73072140	498,70
								matná černá	73072670	465,40
								matná bílá	73072700	465,40
240	197	243	Push-Open	kov	■	■	5	chrom	73073000	341,40
								kartáčovaný bronz	73073140	512,00
								matná černá	73073670	477,90
								matná bílá	73073700	477,90

Míry na rozměrových náčrtech jsou v mm.
Technická specifikace výrobků a měrné jednotky mohou být změněny.

Tecturis E Pákové umyvadlové baterie s otočným výtokem

Vlastnosti všech variant

- obsah balení: páková umyvadlová baterie, odtoková souprava
- ComfortZone: 210
- výtok: 157 mm
- výška výtoku: 211 mm
- varianta rukojeti: páčková rukojeť
- rozsah otáčení 120°
- druh proudu: WaterfallStream
- keramická kartuše
- vhodné pro průtokové ohřívače vody
- odtoková souprava Push-Open G 1¼
- materiál odtokové soupravy: kov
- typ připojení: připojovací hadice G ⅜
- rozměr přívodů: DN15
- studená voda v základní poloze rukojeti
- EU taxonomie: max. 6 l/min – podstatný přínos pro životní prostředí (SC)



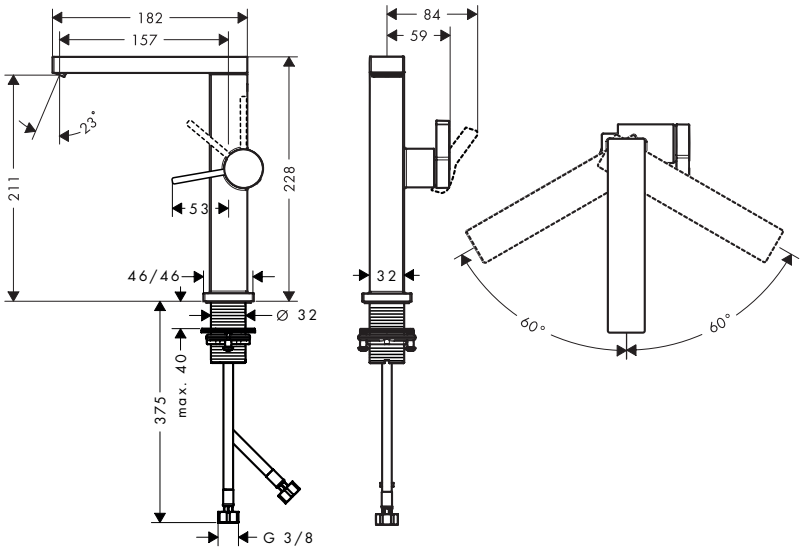

Speciální funkce

CoolStart · EcoSmart · Eco Smart+

Techniky

AirPower · Comfort Zone

Certifikáty/prohlášení

EPD

Přehled dalších variant

ComfortZone	Výtok (mm)	Výška výtoku (mm)	CoolStart	Max. průtok při tlaku 3 bary (l/min)	Povrchová úprava	Obj.č.	EUR
210	157	211	■	4	chrom	73060000	299,40
					kartáčovaný bronz	73060140	449,10
					matná černá	73060670	419,20
					matná bílá	73060700	419,20
210	157	211	■	5	chrom	73063000	299,40
					kartáčovaný bronz	73063140	449,10
					matná černá	73063670	419,20
					matná bílá	73063700	419,20

Míry na rozměrových náčrtech jsou v mm.
Technická specifikace výrobků a měrné jednotky mohou být změněny.

Tecturis E 2otvorová umyvadlová baterie 150 CoolStart EcoSmart+ s odtokovou soupravou

Vlastnosti

- obsah balení: 2otvorová umyvadlová baterie, odtoková souprava
- ComfortZone: 150
- výtok: 158 mm
- výška výtoku: 173 mm
- varianta rukojeti: válcovitá rukojeť
- druh proudu: WaterfallStream
- maximální průtok při 3 barech: 4 l/min
- kartuše Select s regulací teploty
- pohodlné ovládání otáčením a stlačením
- materiál ovládacího prvku: kovový plášť, bezpečnostní sklo
- vhodné pro průtokové ohřívače vody
- neuzavíratelná odtoková souprava
- materiál odtokové soupravy: kov
- typ připojení: připojovací hadice G ⅜
- rozměr přívodů: DN15
- možnost flexibilního umístění ovládacího prvku
- studená voda v základní poloze rukojeti
- žádné znečištění výtoku skvrnami od vody
- přívodní hadice s rychlým připojením
- EU taxonomie: max. 6 l/min – podstatný přínos pro životní prostředí (SC)



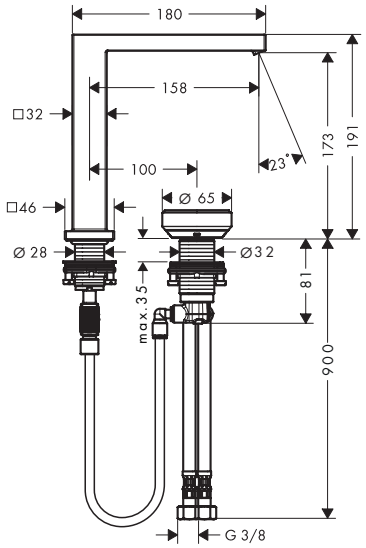

Speciální funkce

Techniky

Certifikáty/prohlášení

Povrchová úprava	Obj.č.	EUR
chrom	73053000	683,90
kartáčovaný bronz	73053140	1.025,80
matná černá	73053670	957,30
matná bílá	73053700	957,30

Tecturis E 3otvorová umyvadlová baterie 150 EcoSmart+ s odtokovou soupravou Push-Open

Vlastnosti

- obsah balení: 3otvorová umyvadlová baterie, odtoková souprava
- ComfortZone: 150
- výtok: 158 mm
- výška výtoku: 173 mm
- varianta rukojeti: páčková rukojeť
- druh proudu: WaterfallStream
- maximální průtok při 3 barech: 4 l/min
- keramická kartuše
- vhodné pro průtokové ohřívače vody
- odtoková souprava Push-Open G 1¼
- materiál odtokové soupravy: kov
- typ připojení: připojovací hadice G ⅜
- rozměr přívodů: DN15
- EU taxonomie: max. 6 l/min – podstatný přínos pro životní prostředí (SC)



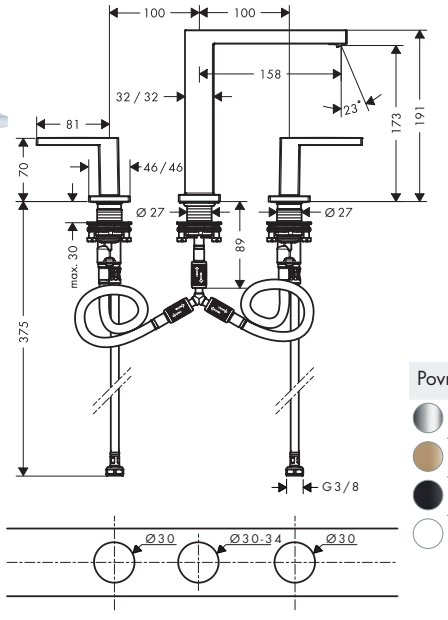

Speciální funkce

Techniky

Certifikáty/prohlášení

Povrchová úprava	Obj.č.	EUR
chrom	73030000	293,80
kartáčovaný bronz	73030140	440,80
matná černá	73030670	411,40
matná bílá	73030700	411,40

Míry na rozměrových náčrtech jsou v mm.
Technická specifikace výrobků a měrné jednotky mohou být změněny.

Tecturis E Pákové umyvadlové baterie

Vlastnosti všech variant

- varianta rukojeti: páčková rukojeť
- druh proudu: WaterfallStream
- keramická kartuše
- nastavitelné omezení teploty
- vhodné pro průtokové ohřívače vody
- typ připojení: připojovací hadice G ⅜
- rozměr přívodů: DN15
- EU taxonomie: max. 6 l/min – podstatný přínos pro životní prostředí (SC)

80



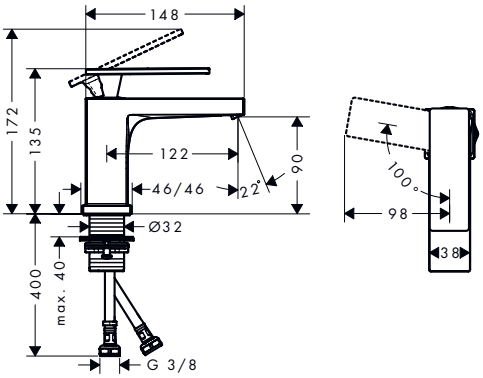

110



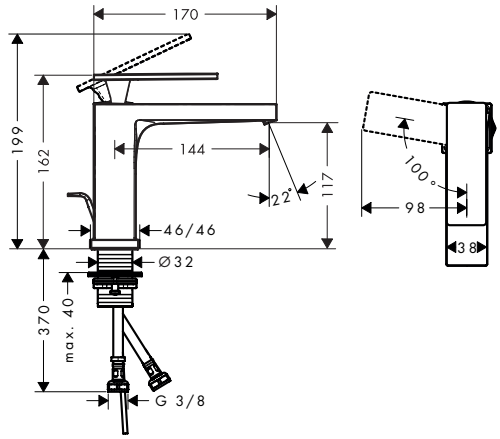

Speciální funkce

CoolStart · EcoSmart · Eco Smart+

Techniky

AirPower · Comfort Zone

Certifikáty/prohlášení

EPD

Přehled dalších variant

ComfortZone	Výtok (mm)	Výška výtoku (mm)	Odtoková souprava	Materiál odtokové soupravy	CoolStart	Max. průtok při tlaku 3 bary (l/min)	Povrchová úprava	Obj.č.	EUR
80	122	90	s táhlem	kov	■	4	chrom	73002000	178,50
							kartáčovaný bronz	73002140	267,60
							matná černá	73002670	249,70
							matná bílá	73002700	249,70
80	122	90	bez	–	■	4	chrom	73001000	171,20
							kartáčovaný bronz	73001140	256,60
							matná černá	73001670	239,50
							matná bílá	73001700	239,50
80	122	90	s táhlem	kov	■	5	chrom	73004000	178,50
							kartáčovaný bronz	73004140	267,60
							matná černá	73004670	249,70
							matná bílá	73004700	249,70

Míry na rozměrových náčrtech jsou v mm.
Technická specifikace výrobků a měrné jednotky mohou být změněny.

Tecturis E Pákové umyvadlové baterie

Přehled dalších variant

ComfortZone	Výtok (mm)	Výška výtoku (mm)	Odtoková souprava	Materiál odtokové soupravy	CoolStart	Max. průtok při tlaku 3 bary (l/min)	Povrchová úprava	Obj.č.	EUR
110	144	117	s táhlem	kov	■	4	chrom	73014000	202,70
							kartáčovaný bronz	73014140	304,00
							matná černá	73014670	283,70
							matná bílá	73014700	283,70
110	144	117	bez	–	■	4	chrom	73012000	194,60
							kartáčovaný bronz	73012140	291,90
							matná černá	73012670	272,40
							matná bílá	73012700	272,40
110	144	117	s táhlem	kov	_	4	chrom	73010000	202,70
							kartáčovaný bronz	73010140	304,00
							matná černá	73010670	283,70
							matná bílá	73010700	283,70
110	144	117	bez	–	_	4	chrom	73011000	194,60
							kartáčovaný bronz	73011140	291,90
							matná černá	73011670	272,40
							matná bílá	73011700	272,40
110	144	117	s táhlem	kov	■	5	chrom	73018000	202,70
							kartáčovaný bronz	73018140	304,00
							matná černá	73018670	283,70
							matná bílá	73018700	283,70
110	144	117	bez	–	■	5	chrom	73016000	194,60
							kartáčovaný bronz	73016140	291,90
							matná černá	73016670	272,40
							matná bílá	73016700	272,40

Tecturis E Stojánkový ventil 80 EcoSmart+ s páčkovou rukojetí pro studenou nebo předem nastavenou vodu bez odtokové soupravy

Vlastnosti

- ComfortZone: 80
- výtok: 122 mm
- výška výtoku: 90 mm
- varianta rukojeti: páčková rukojeť
- druh proudu: WaterfallStream
- maximální průtok při 3 barech: 4 l/min
- keramická kartuše
- k připojení na studenou vodu
- typ připojení: připojovací hadice G ⅜
- rozměr přívodů: DN15
- EU taxonomie: max. 6 l/min – podstatný přínos pro životní prostředí (SC)



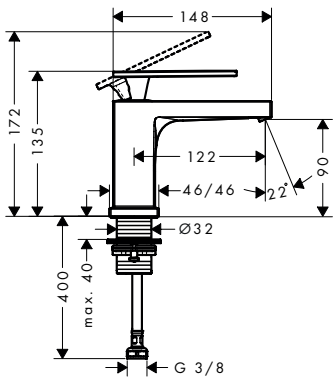

Speciální funkce

Techniky

Certifikáty/prohlášení

Povrchová úprava	Obj.č.	EUR
chrom	73013000	162,20
kartáčovaný bronz	73013140	243,20
matná černá	73013670	227,00
matná bílá	73013700	227,00

Míry na rozměrových náčrtech jsou v mm.
Technická specifikace výrobků a měrné jednotky mohou být změněny.

Tecturis E Páková umyvadlová baterie pod omítku, montáž na stěnu, EcoSmart+ s výtokem 22,5 cm

Vlastnosti

- obsah balení: páková umyvadlová baterie nástěnná pod omítku, odtoková souprava
- výtok: 225 mm
- varianta rukojeti: páčková rukojeť
- druh proudu: WaterfallStream
- maximální průtok při 3 barech: 4 l/min
- keramická kartuše
- nastavitelné omezení teploty
- vhodné pro průtokové ohřívače vody
- neuzavíratelná odtoková souprava
- materiál odtokové soupravy: kov
- typ připojení: základní těleso
- rozměr přívodů: DN15
- rukojeť může být umístěna vpravo nebo vlevo, v závislosti na instalaci základní soupravy
- EU taxonomie: max. 6 l/min – podstatný přínos pro životní prostředí (SC)



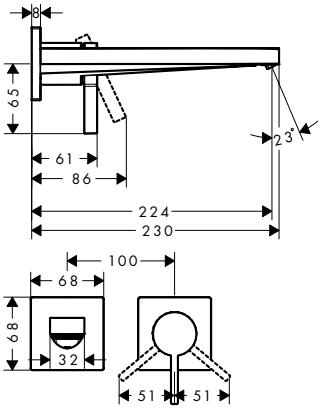

Speciální funkce

Eco Smart+

Techniky

AirPower

Certifikáty/prohlášení

EPD

Povrchová úprava	Obj.č.	EUR
chrom	73051000	295,90
kartáčovaný bronz	73051140	443,90
matná černá	73051670	414,20
matná bílá	73051700	414,20

K instalaci nutné:	Obj.č.	EUR
Základní těleso pro pákovou umyvadlovou baterii pod omítku, montáž na stěnu	13622180	265,50

Tecturis E Páková umyvadlová baterie 110 s ruční sprchou Bidette a sprchovou hadicí 160 cm

Vlastnosti

- obsah balení: páková umyvadlová baterie, bidetová ruční sprcha, držák sprchy, sprchová hadice, odtoková souprava
- ComfortZone: 110
- výtok: 144 mm
- výška výtoku: 117 mm
- varianta rukojeti: páčková rukojeť
- druh proudu: WaterfallStream
- typ sprchy Bidette: sprchový proud
- maximální průtok při 3 barech: 5,8 l/min
- keramická kartuše
- nastavitelné omezení teploty
- vhodné pro průtokové ohřívače vody
- odtoková souprava Push-Open G 1¼
- materiál odtokové soupravy: kov
- typ připojení: připojovací hadice G ⅜
- rozměr přívodů: DN15
- zpětný ventil
- EU taxonomie: max. 6 l/min – podstatný přínos pro životní prostředí (SC)



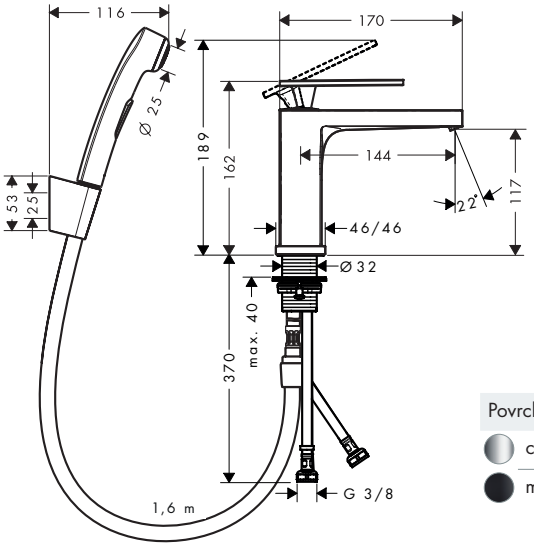

Speciální funkce

EcoSmart

Techniky

AirPower

Comfort Zone

Certifikáty/prohlášení

EPD

Povrchová úprava	Obj.č.	EUR
chrom	73210000	283,70
matná černá	73210670	397,10

Míry na rozměrových náčrtech jsou v mm.
Technická specifikace výrobků a měrné jednotky mohou být změněny.

Tecturis E Páková bidetová baterie s odtokovou soupravou s táhlem

Vlastnosti

- obsah balení: páková bidetová baterie, odtoková souprava
- výtok: 130 mm
- výška výtoku: 101 mm
- druh proudu: laminární proud
- maximální průtok při 3 barech: 5 l/min
- keramická kartuše
- nastavitelné omezení teploty
- vhodné pro průtokové ohřívače vody
- odtoková souprava s táhlem G 1¼
- materiál odtokové soupravy: kov
- typ připojení: připojovací hadice G ⅜
- rozměr přívodů: DN15
- EU taxonomie: max. 6 l/min – podstatný přínos pro životní prostředí (SC)



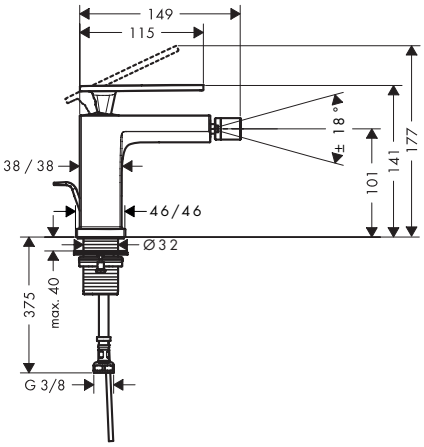

Speciální funkce

EcoSmart

Certifikáty/prohlášení

EPD

Povrchová úprava	Obj.č.	EUR
chrom	73200000	214,10
kartáčovaný bronz	73200140	321,00
matná černá	73200670	299,70
matná bílá	73200700	299,70

Míry na rozměrových náčrtech jsou v mm.
Technická specifikace výrobků a měrné jednotky mohou být změněny.

Tecturis E Páková vanová baterie volně stojící na podlaze

Vlastnosti

- obsah balení: páková vanová baterie volně stojící na podlaze, tyčová ruční sprcha, sprchová hadice, držák sprchy
- druh proudu baterie: WaterfallStream
- maximální průtok při 3 barech: 23,5 l/min
- průtok pro vanový výtok při 3 barech: 23,5 l/min
- průtok ruční sprchy při 3 barech: 8 l/min
- keramická kartuše
- přepínač tlaku Select s automatickým resetováním
- rozměr přívodů: DN15
- typ připojení: základní těleso
- stojánková montáž
- minimální provozní tlak: 1 bar
- maximální provozní tlak: 10 barů
- druh proudu ruční sprchy: PowderRain



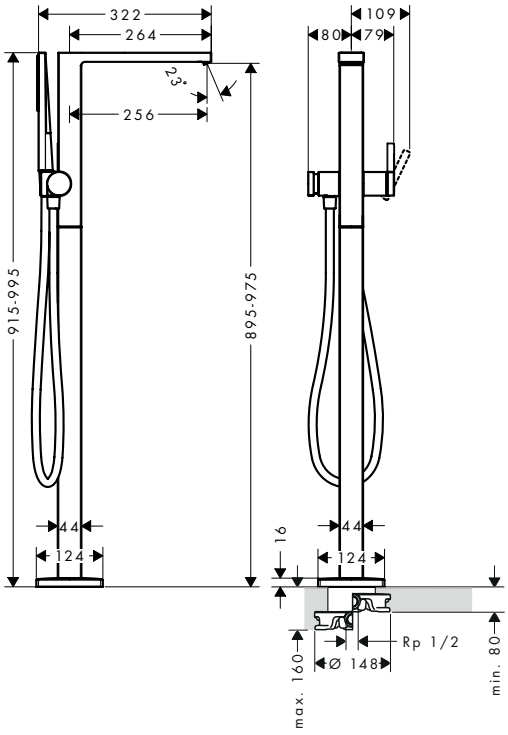

Techniky

AirPower · Select

Druhy proudů

Powder Rain

Certifikáty/prohlášení

EPD

Povrchová úprava	Obj.č.	EUR
chrom	73445000	1.803,10
kartáčovaný bronz	73445140	2.704,60
matná černá	73445670	2.524,30
matná bílá	73445700	2.524,30

Obsah balení:		Obsaženo v	Obj.č.
	Pulsify E Tyčová ruční sprcha 100 1jet EcoSmart	73445XXX	24320XXX
	Isiflex Sprchová hadice 125 cm	73445XXX	28272XXX

K instalaci nutné:		Obj.č.	EUR
	Základní těleso	10452180	562,10

Volitelné doplňky:		Obj.č.	EUR
	Těsnění pro základní těleso baterie volně stojící na podlaze	96441000	155,60

Míry na rozměrových náčrtech jsou v mm.
Technická specifikace výrobků a měrné jednotky mohou být změněny.

Tecturis E Páková vanová baterie na stěnu

Vlastnosti

- výtok: 213 mm
- rozteč: 150 ± 12 mm
- druh proudu baterie: WaterfallStream
- průtok pro vanový výtok při 3 barech: 25 l/min
- průtok ruční sprchy při 3 barech: 14,5 l/min
- keramická kartuše
- nastavitelné omezení teploty
- tlačítkový přepínač Select s automatickým resetováním
- ochrana před zpětným tokem podle DIN EN 1717
- s odhlučněním
- vhodné pro průtokové ohřívače vody
- rozměr přívodů: DN15
- typ připojení: etážky S
- upevnění na stěnu
- minimální provozní tlak: 1 bar
- maximální provozní tlak: 10 barů

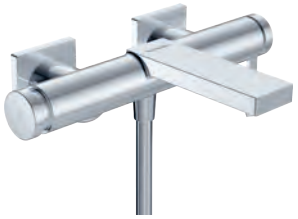

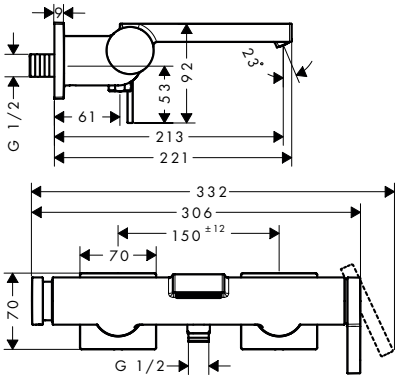

Techniky

AirPower · Select

Certifikáty/prohlášení

EPD

Povrchová úprava	Obj.č.	EUR
chrom	73420000	344,10
kartáčovaný bronz	73420140	516,10
matná černá	73420670	481,70
matná bílá	73420700	481,70

DuoTurn E Baterie pod omítku pro 2 spotřebiče

Vlastnosti

- 2 spotřebiče
- regulace průtoku a přepínač pro 2 spotřebiče
- maximální průtok při 1 baru: 15 l/min
- průtok horním výtokem: 29,5 l/min
- keramická kartuše pro ovládání teploty, uzavírací a přepínací ventil
- snadná instalace díky předmontovanému funkčnímu bloku
- klapky jsou vždy ve stejné výšce bez ohledu na montážní hloubku základního tělesa
- rozeta může být vyrovnána v rozsahu ± 3°
- materiál rozety: plast
- materiál klapek: kov
- minimální provozní tlak: 1 bar
- maximální provozní tlak: 10 barů
- baterie je dodávána s tlačítky pro slabý déšť, silný déšť, ruční sprchu, vodopád, vanu
- typ připojení: základní těleso iBox universal 2 (# 01500180)
- průtokové množství dolním výtokem: 29,5 l/min



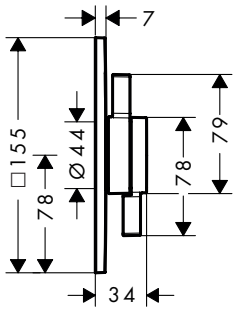

Speciální funkce

Water Flow Control

Povrchová úprava	Obj.č.	EUR
chrom	75417000	262,00
kartáčovaný bronz	75417140	392,90
matná černá	75417670	366,30
matná bílá	75417700	366,30

K instalaci nutné:	Obj.č.	EUR
iBox universal 2 Základní těleso	01500180	133,10

Volitelné doplňky:	Obj.č.	EUR
Bezpečnostní kombinace podle EN 1717	13077000	131,60

Míry na rozměrových náčrtech jsou v mm.
Technická specifikace výrobků a měrné jednotky mohou být změněny.

Tecturis E Vanový výtok

Vlastnosti

- typ připojení: G ½
- výtok: 210 mm
- upevnění na stěnu
- maximální průtok při 3 barech: 22 l/min
- rozměr přívodů: DN15
- druh proudu: WaterfallStream



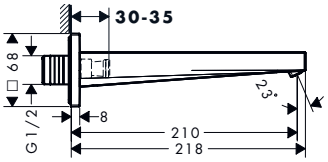

Techniky

AirPower

Certifikáty/prohlášení

EPD

Povrchová úprava	Obj.č.	EUR
chrom	73410000	141,90
kartáčovaný bronz	73410140	212,80
matná černá	73410670	198,60
matná bílá	73410700	198,60

Volitelné doplňky:		Obj.č.	EUR
	Hrdlo připojení G1/2	95626000	43,00

Míry na rozměrových náčrtech jsou v mm.
Technická specifikace výrobků a měrné jednotky mohou být změněny.

Tecturis E 3otvorová baterie na okraj vany s jednotkou sBox

Vlastnosti

- obsah balení: 3otvorová páková baterie na okraj vany, ruční sprcha, držák sprchy, box na hadici, sprchová hadice
- výtok: 206 mm
- druh proudu baterie: WaterfallStream
- maximální délka vytažení ruční sprchy: 1,45 m
- maximální průtok při 3 barech: 23 l/min
- přepínač s automatickým resetováním
- zpětný ventil
- s vestavěnou bezpečnostní kombinací EN 1717
- vhodné pro průtokové ohřívače vody
- rozměr přívodů: DN15
- typ připojení: základní těleso
- montáž na okraj vany
- minimální provozní tlak: 1 bar
- maximální provozní tlak: 10 barů
- druh proudu ruční sprchy: PowderRain



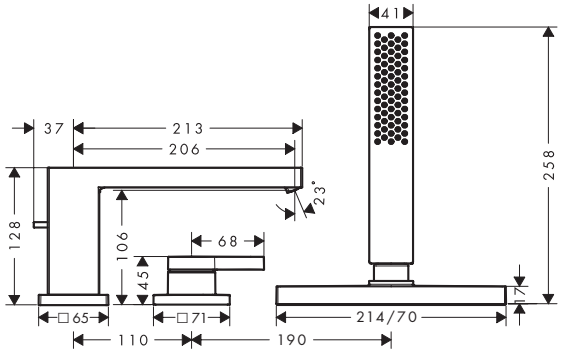

Techniky

AirPower

Druhy proudů

Powder Rain

Certifikáty/prohlášení

EPD

Povrchová úprava	Obj.č.	EUR
chrom	73443000	698,90
kartáčovaný bronz	73443140	1.048,50
matná černá	73443670	978,60
matná bílá	73443700	978,60

Obsah balení:	Obsaženo v	Obj.č.
 Pulsify E Tyčová ruční sprcha 100 1jet EcoSmart	73443XXX	24320XXX

K instalaci nutné:	Obj.č.	EUR
 Základní těleso pro 3otvorovou pákovou baterii na okraj vany	13481180	498,40

Míry na rozměrových náčrtech jsou v mm.
Technická specifikace výrobků a měrné jednotky mohou být změněny.

Tecturis E Páková sprchová baterie na stěnu

Vlastnosti

- 1 spotřebič
- rozteč: 150 ± 12 mm
- maximální průtok při 3 barech: 14,9 l/min
- keramická kartuše
- nastavitelné omezení teploty
- zpětný ventil
- s odhlučněním
- vhodné pro průtokové ohřívače vody
- připojení hadice DN15
- rozměr přívodů: DN15
- minimální provozní tlak: 1 bar
- maximální provozní tlak: 10 barů
- typ připojení: etážky S



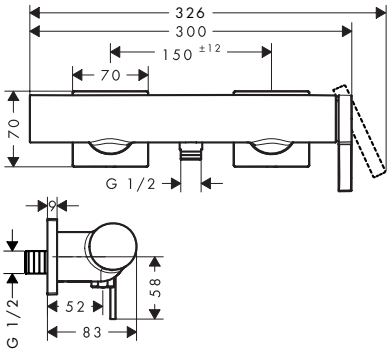

Certifikáty/prohlášení

Povrchová úprava	Obj.č.	EUR
chrom	73620000	244,40
kartáčovaný bronz	73620140	366,60
matná černá	73620670	342,20
matná bílá	73620700	342,20

DuoTurn E Baterie pod omítku pro 1 spotřebič

Vlastnosti

- 1 spotřebič
- ovládání průtoku pro 1 spotřebič
- maximální průtok při 1 baru: 15 l/min
- keramická kartuše pro ovládání teploty, 1/2" keramický uzavírací ventil
- plochá rozeta pro více místa ve sprše
- snadná instalace díky předmontovanému funkčnímu bloku
- klapky jsou vždy ve stejné výšce bez ohledu na montážní hloubku základního tělesa
- rozeta může být vyrovnána v rozsahu ± 3 °
- materiál rozety: plast
- materiál klapek: kov
- minimální provozní tlak: 1 bar
- maximální provozní tlak: 10 barů
- baterie je dodávána s tlačítkem ruční sprchy
- typ připojení: základní těleso iBox universal 2 (# 01500180)



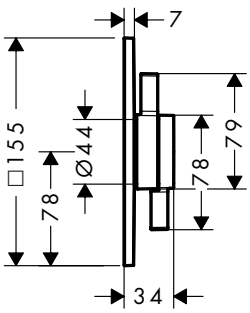

Speciální funkce

Povrchová úprava	Obj.č.	EUR
chrom	75617000	238,60
kartáčovaný bronz	75617140	357,80
matná černá	75617670	333,30
matná bílá	75617700	333,30

K instalaci nutné:	Obj.č.	EUR
iBox universal 2 Základní těleso	01500180	133,10

Míry na rozměrových náčrtech jsou v mm.
Technická specifikace výrobků a měrné jednotky mohou být změněny.



Vivenis

Vivenis Pákové umyvadlové baterie

Vlastnosti všech variant

- varianta rukojeti: páčková rukojeť
- druh proudu: WaterfallStream
- maximální průtok při 3 barech: 5 l/min
- keramická kartuše
- nastavitelné omezení teploty
- vhodné pro průtokové ohřívače vody
- typ připojení: připojovací hadice G ⅜
- rozměr přívodů: DN15
- EU taxonomie: max. 6 l/min – podstatný přínos pro životní prostředí (SC)

80



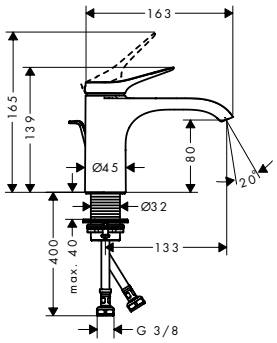

110



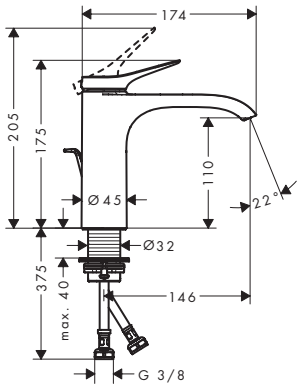

250



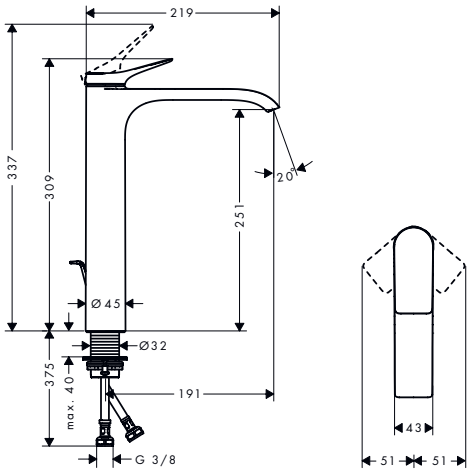

Speciální funkce

CoolStart, EcoSmart

Techniky

AirPower, Comfort Zone

Certifikáty/prohlášení

EPD

Přehled dalších variant

Comfort-Zone	Výtok (mm)	Výška výtoku (mm)	Odtoková souprava	Materiál odtokové soupravy	CoolStart	Pro umyvadlové mísy	Povrchová úprava	K dispozici od	Obj.č.	EUR
80	133	80	s táhlem	kov	■	–	chrom	1.Q/2025	75014000	177,30
							matná černá	1.Q/2025	75014670	248,20
							matná bílá	1.Q/2025	75014700	248,20
80	133	80	bez	–	■	–	chrom	1.Q/2025	75015000	168,80
							matná černá	1.Q/2025	75015670	236,30
							matná bílá	1.Q/2025	75015700	236,30
80	133	80	s táhlem	kov	–	–	chrom		75010000	177,30
							matná černá		75010670	248,20
							matná bílá		75010700	248,20

Míry na rozměrových náčrtech jsou v mm.
Technická specifikace výrobků a měrné jednotky mohou být změněny.

Vivenis Pákové umyvadlové baterie

Přehled dalších variant

Comfort-Zone	Výtok (mm)	Výška výtoku (mm)	Odtoková souprava	Materiál odtokové soupravy	CoolStart	Pro umyvadlové mísy	Povrchová úprava	K dispozici od	Obj.č.	EUR
80	133	80	bez	–	–	–	chrom		75012000	168,80
							matná černá		75012670	236,20
							matná bílá		75012700	236,20
110	146	110	s táhlem	kov	■	–	chrom		75023000	201,80
							matná černá		75023670	282,40
							matná bílá		75023700	282,40
110	146	110	bez	–	■	–	chrom		75024000	193,30
							matná černá		75024670	270,50
							matná bílá		75024700	270,50
110	146	110	s táhlem	kov	–	–	chrom		75020000	201,80
							matná černá		75020670	282,40
							matná bílá		75020700	282,40
110	146	110	bez	–	–	–	chrom		75022000	193,30
							matná černá		75022670	270,50
							matná bílá		75022700	270,50
250	191	251	s táhlem	kov	■	■	chrom	1.Q/2025	75044000	310,50
							matná černá	1.Q/2025	75044670	434,70
							matná bílá	1.Q/2025	75044700	434,70
250	191	251	bez	–	■	■	chrom	1.Q/2025	75045000	302,00
							matná černá	1.Q/2025	75045670	422,70
							matná bílá	1.Q/2025	75045700	422,70
250	191	251	s táhlem	kov	–	■	chrom		75040000	310,50
							matná černá		75040670	434,70
							matná bílá		75040700	434,70
250	191	251	bez	–	–	■	chrom		75042000	302,00
							matná černá		75042670	422,70
							matná bílá		75042700	422,70

Míry na rozměrových náčrtech jsou v mm.
Technická specifikace výrobků a měrné jednotky mohou být změněny.

Vivenis Pákové umyvadlové baterie s otočným výtokem

Vlastnosti všech variant

- ComfortZone: 210
- výtok: 139 mm
- výška výtoku: 209 mm
- varianta rukojeti: páčková rukojeť
- rozsah otáčení 120°
- druh proudu: WaterfallStream
- maximální průtok při 3 barech: 5 l/min
- keramická kartuše
- nastavitelné omezení teploty
- vhodné pro průtokové ohřívače vody
- typ připojení: připojovací hadice G ⅜
- rozměr přívodů: DN15
- EU taxonomie: max. 6 l/min – podstatný přínos pro životní prostředí (SC)



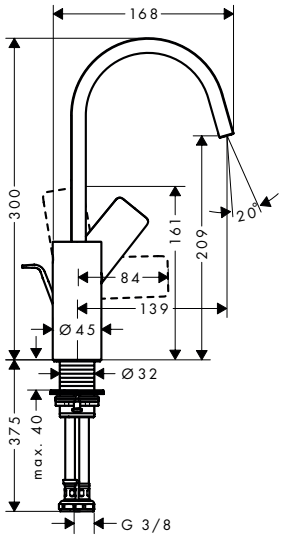

Speciální funkce

EcoSmart

Techniky

AirPower | Comfort Zone

Certifikáty/prohlášení

EPD

Přehled dalších variant

ComfortZone	Výtok (mm)	Výška výtoku (mm)	Odtoková souprava	Materiál odtokové soupravy	Povrchová úprava	Obj.č.	EUR
210	139	209	s táhlem	kov	chrom	75030000	299,50
					matná černá	75030670	419,30
					matná bílá	75030700	419,30
210	139	209	bez	–	chrom	75032000	290,90
					matná černá	75032670	407,20
					matná bílá	75032700	407,20

Vivenis Stojánkový ventil 80 pro studenou nebo předem nastavenou vodu, bez odtokové soupravy

Vlastnosti

- ComfortZone: 80
- výtok: 133 mm
- výška výtoku: 80 mm
- varianta rukojeti: páčková rukojeť
- druh proudu: WaterfallStream
- maximální průtok při 3 barech: 5 l/min
- keramická kartuše
- k připojení na studenou vodu
- typ připojení: připojovací hadice G ⅜
- rozměr přívodů: DN15
- EU taxonomie: max. 6 l/min – podstatný přínos pro životní prostředí (SC)



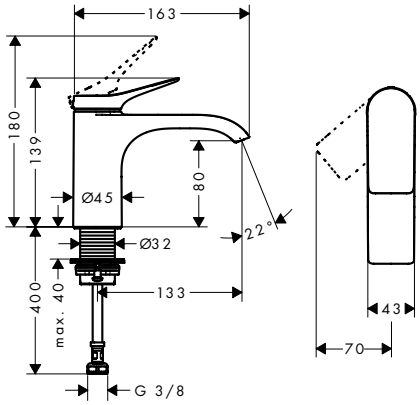

Speciální funkce

EcoSmart

Techniky

AirPower | Comfort Zone

Certifikáty/prohlášení

EPD

Povrchová úprava	Obj.č.	EUR
chrom	75013000	162,60
matná černá	75013670	227,70
matná bílá	75013700	227,70

Míry na rozměrových náčrtech jsou v mm.
Technická specifikace výrobků a měrné jednotky mohou být změněny.

Vivenis 3otvorová umyvadlová baterie 90 s odtokovou soupravou a táhlem

Vlastnosti

- obsah balení: 3otvorová umyvadlová baterie, odtoková souprava
- ComfortZone: 90
- výtok: 150 mm
- výška výtoku: 91 mm
- varianta rukojeti: páčková rukojeť
- druh proudu: WaterfallStream
- maximální průtok při 3 barech: 5 l/min
- s keramickými ventily pro teplou a studenou vodu 90°
- vhodné pro průtokové ohřívače vody
- odtoková souprava s táhlem G 1¼
- materiál odtokové soupravy: kov
- typ připojení: připojovací hadice G ⅜
- rozměr přívodů: DN15
- EU taxonomie: max. 6 l/min – podstatný přínos pro životní prostředí (SC)



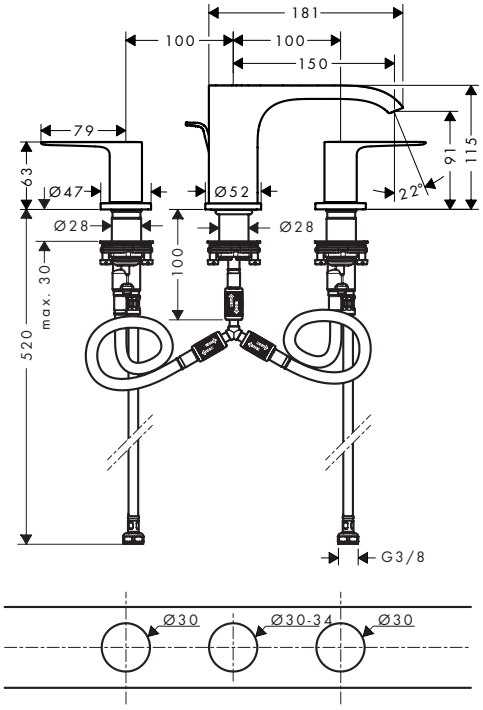

Speciální funkce

EcoSmart

Techniky

AirPower Comfort Zone

Certifikáty/prohlášení

EPD

Povrchová úprava	Obj.č.	EUR
chrom	75033000	305,60
matná černá	75033670	427,80
matná bílá	75033700	427,80

Vivenis Páková umyvadlová baterie pod omítku, montáž na stěnu, s výtokem 19,2 cm

Vlastnosti

- obsah balení: páková umyvadlová baterie nástěnná pod omítku, odtoková souprava
- výtok: 192 mm
- varianta rukojeti: páčková rukojeť
- druh proudu: WaterfallStream
- maximální průtok při 3 barech: 5 l/min
- keramická kartuše
- nastavitelné omezení teploty
- vhodné pro průtokové ohřívače vody
- neuzavíratelná odtoková souprava
- materiál odtokové soupravy: kov
- typ připojení: základní těleso
- rozměr přívodů: DN15
- rukojeť může být umístěna vpravo nebo vlevo, v závislosti na instalaci základní soupravy
- EU taxonomie: max. 6 l/min – podstatný přínos pro životní prostředí (SC)



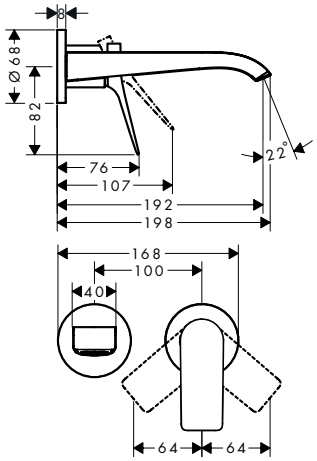

Speciální funkce

EcoSmart

Techniky

AirPower

Certifikáty/prohlášení

EPD

Povrchová úprava	Obj.č.	EUR
chrom	75050000	277,50
matná černá	75050670	388,50
matná bílá	75050700	388,50

K instalaci nutné:	Obj.č.	EUR
Základní těleso pro pákovou umyvadlovou baterii pod omítku, montáž na stěnu	13622180	265,50

Míry na rozměrových náčrtech jsou v mm.
Technická specifikace výrobků a měrné jednotky mohou být změněny.

Vivenis Páková umyvadlová baterie s ruční sprchou Bidette a sprchovou hadicí 160 cm

Vlastnosti

- obsah balení: páková umyvadlová baterie, bidetová ruční sprcha, držák sprchy, sprchová hadice, odtoková souprava
- ComfortZone: 110
- výtok: 146 mm
- výška výtoku: 110 mm
- varianta rukojeti: páčková rukojeť
- druh proudu: WaterfallStream
- typ sprchy Bidette: sprchový proud
- maximální průtok při 3 barech: 4,4 l/min
- keramická kartuše
- nastavitelné omezení teploty
- vhodné pro průtokové ohřívače vody
- odtoková souprava Push-Open G 1¼
- materiál odtokové soupravy: kov
- typ připojení: připojovací hadice G ⅜
- rozměr přívodů: DN15
- EU taxonomie: max. 6 l/min – podstatný přínos pro životní prostředí (SC)



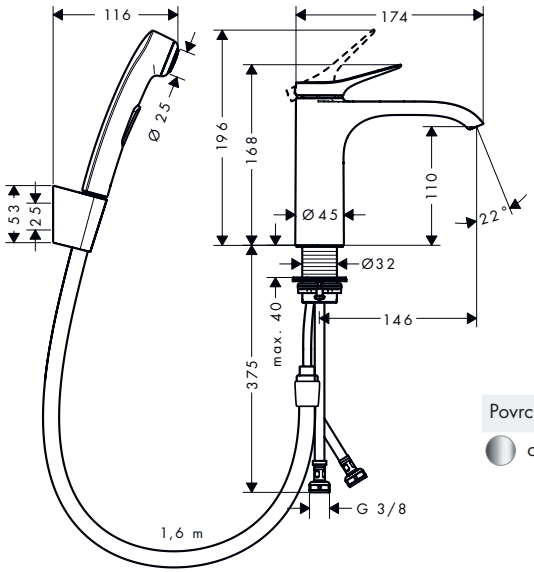

Speciální funkce

EcoSmart

Techniky

AirPower Comfort Zone

Certifikáty/prohlášení

EPD

Povrchová úprava	Obj.č.	EUR
chrom	75210000	302,60

Vivenis Páková bidetová baterie s odtokovou soupravou a táhlem

Vlastnosti

- obsah balení: páková bidetová baterie, odtoková souprava
- výtok: 130 mm
- výška výtoku: 81 mm
- kulový kloub
- druh proudu: laminární proud
- maximální průtok při 3 barech: 7,5 l/min
- keramická kartuše
- nastavitelné omezení teploty
- vhodné pro průtokové ohřívače vody
- odtoková souprava s táhlem G 1¼
- materiál odtokové soupravy: kov
- typ připojení: připojovací hadice G ⅜
- rozměr přívodů: DN15



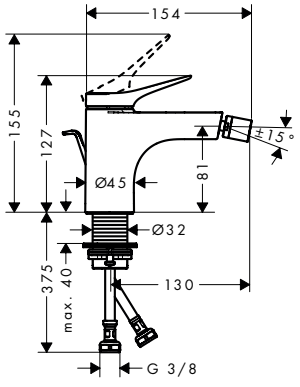

Certifikáty/prohlášení

EPD

Povrchová úprava	Obj.č.	EUR
chrom	75200000	256,80
matná černá	75200670	359,50
matná bílá	75200700	359,50

Míry na rozměrových náčrtech jsou v mm.
Technická specifikace výrobků a měrné jednotky mohou být změněny.

Vivenis Páková vanová baterie volně stojící na podlaze

Vlastnosti

- obsah balení: páková vanová baterie volně stojící na podlaze, tyčová ruční sprcha, sprchová hadice, držák sprchy
- výtok: 236 mm
- druh proudu baterie: WaterfallStream
- maximální průtok při 3 barech: 21,3 l/min
- průtok pro vanový výtok při 3 barech: 21,3 l/min
- průtok ruční sprchy při 3 barech: 13,4 l/min
- keramická kartuše
- nastavitelné omezení teploty
- přepínač s automatickým resetováním
- zpětný ventil
- rozměr přívodů: DN15
- typ připojení: základní těleso
- stojánková montáž
- minimální provozní tlak: 1 bar
- maximální provozní tlak: 10 barů
- druh proudu ruční sprchy: Rain, MonoRain



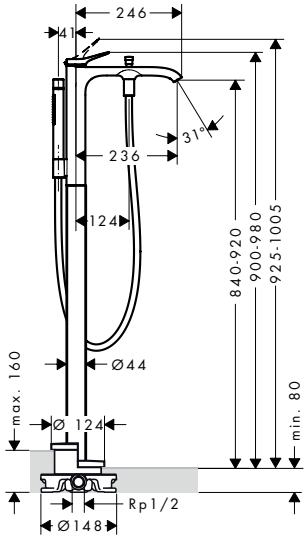

Techniky

AirPower

Druhy proudů

Rain | Mono Rain

Certifikáty/prohlášení

EPD

Povrchová úprava	Obj.č.	EUR
chrom	75445000	1.649,80
matná černá	75445670	2.309,70
matná bílá	75445700	2.309,70

Obsah balení:	Obsaženo v	Obj.č.
Isiflex Sprchová hadice 125 cm	75445XXX	28272XXX

K instalaci nutné:	Obj.č.	EUR
Základní těleso	10452180	562,10

Volitelné doplňky:	Obj.č.	EUR
Těsnění pro základní těleso baterie volně stojící na podlaze	96441000	155,60

Míry na rozměrových náčrtech jsou v mm.
Technická specifikace výrobků a měrné jednotky mohou být změněny.

Vivenis Páková vanová baterie na stěnu

Vlastnosti

- výtok: 216 mm
- rozteč: 150 ± 12 mm
- druh proudu baterie: WaterfallStream
- maximální průtok při 3 barech: 19,4 l/min
- průtok pro vanový výtok při 3 barech: 19,4 l/min
- keramická kartuše
- nastavitelné omezení teploty
- tlačítkový přepínač Select s automatickým resetováním
- ochrana před zpětným tokem podle DIN EN 1717
- s odhlučněním
- vhodné pro průtokové ohřívače vody
- rozměr přívodů: DN15
- typ připojení: etážky S
- upevnění na stěnu
- minimální provozní tlak: 1 bar
- maximální provozní tlak: 10 barů



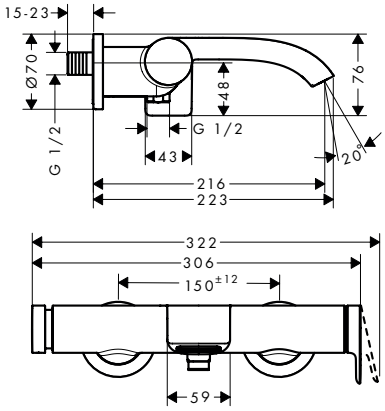

Techniky

AirPower Select

Certifikáty/prohlášení

EPD

Povrchová úprava	Obj.č.	EUR
chrom	75420000	339,50
matná černá	75420670	475,10
matná bílá	75420700	475,10

Vivenis Pákové vanové baterie pod omítku pro iBox universal

Vlastnosti všech variant

- průtok horním výtokem: 21 l/min
- keramická kartuše
- nastavitelné omezení teploty
- přepínač s automatickým resetováním
- s odhlučněním
- typ připojení: základní těleso
- upevnění na stěnu
- minimální provozní tlak: 1 bar
- maximální provozní tlak: 10 barů



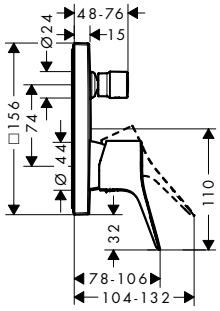

Certifikáty/prohlášení

EPD

Přehled dalších variant

Bezpečnostní kombinace EN 1717	Max. průtok při tlaku 3 bary (l/min)	Povrchová úprava	Obj.č.	EUR
–	29	chrom	75415000	220,20
		matná černá	75415670	308,00
		matná bílá	75415700	308,00
■	25	chrom	75416000	342,30
		matná černá	75416670	479,20
		matná bílá	75416700	479,20

K instalaci nutné (vyberte položku):			Obj.č.	EUR
Možnost 1		iBox universal 2 Základní těleso	01500180	133,10
	+	Adaptér pro iBox universal 2	13588000	33,00
Možnost 2		iBox universal Základní těleso	01800180	158,40

Míry na rozměrových náčrtech jsou v mm.
Technická specifikace výrobků a měrné jednotky mohou být změněny.

Vivenis Vanový výtok

Vlastnosti

- typ připojení: G ½
- s rozetou
- výtok: 202 mm
- upevnění na stěnu
- maximální průtok při 3 barech: 24,3 l/min
- druh proudu: WaterfallStream



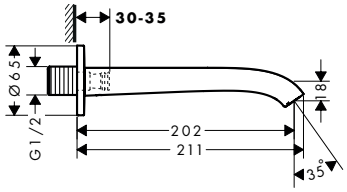

Techniky

AirPower

Certifikáty/prohlášení

EPD

Povrchová úprava	Obj.č.	EUR
chrom	75410000	146,80
matná černá	75410670	205,50
matná bílá	75410700	205,50

Volitelné doplňky:	Obj.č.	EUR
 Přívod se závitem G ¾	92504000	54,90

Vivenis 4otvorová baterie na okraj vany s tělesem sBox

Vlastnosti

- obsah balení: 4otvorová baterie na okraj vany, ruční sprcha, sprchová hadice, držák sprchy, box na hadici
- maximální délka vytažení ruční sprchy: 1,45 m
- sBox pro tiché, plynulé a chráněné vedení hadice
- maximální průtok při 3 barech: 23,9 l/min
- průtok pro vanový výtok při 3 barech: 23,9 l/min
- průtok ruční sprchy při 3 barech: 10,5 l/min
- zpětný ventil
- rozměr přívodů: DN15
- typ připojení: základní těleso
- montáž na okraj vany
- minimální provozní tlak: 1 bar
- maximální provozní tlak: 10 barů
- druh proudu ruční sprchy: PowderRain



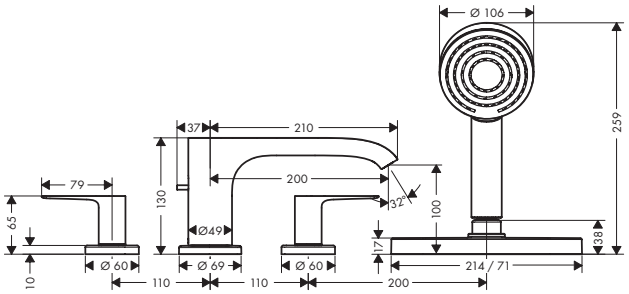

Techniky

AirPower

Druhy proudů

Powder Rain

Certifikáty/prohlášení

EPD

Povrchová úprava	Obj.č.	EUR
chrom	75444000	696,70
matná černá	75444670	975,40
matná bílá	75444700	975,40

Obsah balení:	Obsaženo v	Obj.č.
 Pulsify S Ruční sprcha 105 1jet	75444XXX	24120XXX
 sBox Vrchní sada oválná	75444XXX	28020XXX

K instalaci nutné:	Obj.č.	EUR
 Základní těleso pro 4otvorovou baterii na okraj vany	13440180	519,50

Míry na rozměrových náčrtech jsou v mm.
Technická specifikace výrobků a měrné jednotky mohou být změněny.

Vivenis Páková sprchová baterie na stěnu

Vlastnosti

- 1 spotřebič
- rozteč: 150 ± 12 mm
- maximální průtok při 3 barech: 12,3 l/min
- keramická kartuše
- nastavitelné omezení teploty
- zpětný ventil
- s odhlučněním
- připojení hadice DN15
- rozměr přívodů: DN15
- minimální provozní tlak: 1 bar
- maximální provozní tlak: 10 barů
- typ připojení: etážky S



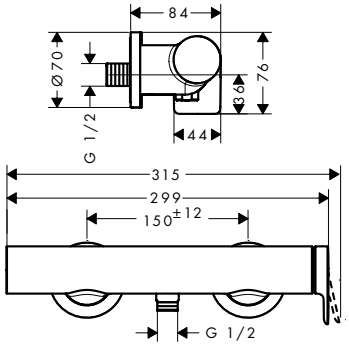

Certifikáty/prohlášení

Povrchová úprava	Obj.č.	EUR
chrom	75620000	237,90
matná černá	75620670	332,90
matná bílá	75620700	332,90

Vivenis Páková sprchová baterie pod omítku pro iBox universal

Vlastnosti

- 1 spotřebič
- maximální průtok při 1 baru: 15,5 l/min
- keramická kartuše
- nastavitelné omezení teploty
- s odhlučněním
- minimální provozní tlak: 1 bar
- maximální provozní tlak: 10 barů
- typ připojení: základní těleso



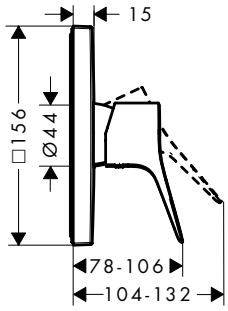

Certifikáty/prohlášení

Povrchová úprava	Obj.č.	EUR
chrom	75615000	195,60
matná černá	75615670	273,90
matná bílá	75615700	273,90

K instalaci nutné (vyberte položku):			Obj.č.	EUR
Možnost 1		iBox universal 2 Základní těleso	01500180	133,10
+		Adaptér pro iBox universal 2	13588000	33,00
Možnost 2		iBox universal Základní těleso	01800180	158,40

Míry na rozměrových náčrtech jsou v mm.
Technická specifikace výrobků a měrné jednotky mohou být změněny.



Talis

Talis S Pákové umyvadlové baterie

Vlastnosti všech variant

- varianta rukojeti: kolíková rukojeť
- druh proudu: normální proud
- maximální průtok při 3 barech: 5 l/min
- keramická kartuše
- nastavitelné omezení teploty
- vhodné pro průtokové ohřívače vody
- typ připojení: připojovací hadice G ⅜
- rozměr přívodů: DN15
- EU taxonomie: max. 6 l/min – podstatný přínos pro životní prostředí (SC)

80



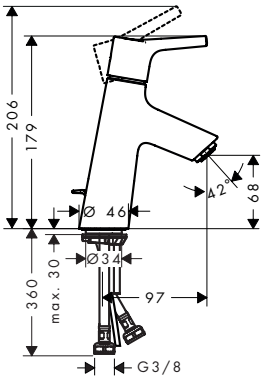

100



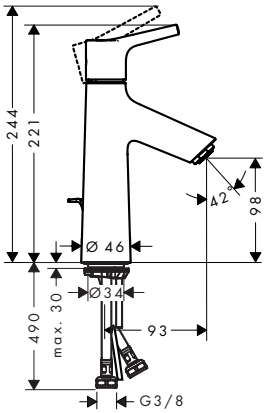

190



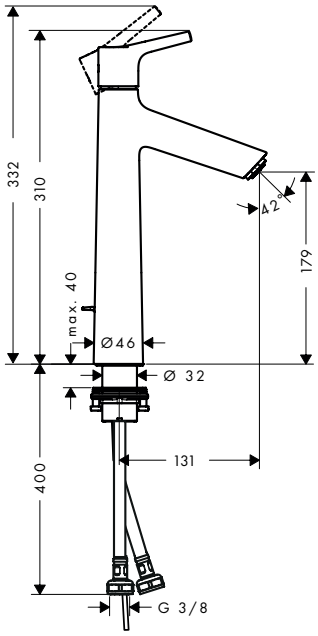

Speciální funkce

CoolStart EcoSmart

Techniky

Quick Clean AirPower Comfort Zone

Certifikáty/prohlášení

EPD

Přehled dalších variant

ComfortZone	Výtok (mm)	Výška výtoku (mm)	Odtoková souprava	Materiál odtokové soupravy	CoolStart	Povrchová úprava	Obj.č.	EUR
80	97	68	s táhlem	kov	■	chrom	72013000	174,10
80	97	68	bez	–	■	chrom	72014000	164,80
80	97	68	s táhlem	kov	–	chrom	72010000	174,10
80	97	68	Push-Open	kov	–	chrom	72011000	174,10
80	97	68	bez	–	–	chrom	72012000	164,80
100	93	98	s táhlem	kov	■	chrom	72022000	205,50
100	93	98	bez	–	■	chrom	72023000	196,30
100	93	98	s táhlem	kov	–	chrom	72020000	205,50
100	93	98	bez	–	–	chrom	72021000	196,30
190	131	179	s táhlem	kov	–	chrom	72031000	314,50
190	131	179	bez	–	–	chrom	72032000	307,10

Míry na rozměrových náčrtech jsou v mm.
Technická specifikace výrobků a měrné jednotky mohou být změněny.

Talis S Páková umyvadlová baterie 100 LowFlow 3,5 l/min bez odtokové soupravy

Vlastnosti

- ComfortZone: 100
- výtok: 93 mm
- výška výtoku: 98 mm
- varianta rukojeti: kolíková rukojeť
- druh proudu: normální proud
- maximální průtok při 3 barech: 2,7 l/min
- keramická kartuše
- nastavitelné omezení teploty
- vhodné pro průtokové ohřívače vody
- typ připojení: připojovací hadice G ⅜
- rozměr přívodů: DN15
- EU taxonomie: max. 6 l/min – podstatný přínos pro životní prostředí (SC)



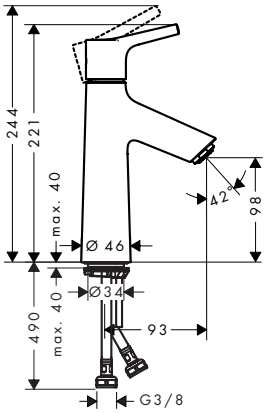

Speciální funkce

EcoSmart

Techniky

Quick Clean · AirPower · Comfort Zone

Povrchová úprava	Obj.č.	EUR
chrom	72025000	196,30

Talis S Pákové umyvadlové baterie

Vlastnosti všech variant

- obsah balení: páková umyvadlová baterie, odtoková souprava
- varianta rukojeti: kolíková rukojeť
- druh proudu: normální proud
- maximální průtok při 3 barech: 5 l/min
- keramická kartuše
- nastavitelné omezení teploty
- vhodné pro průtokové ohřívače vody
- odtoková souprava s táhlem G 1¼
- materiál odtokové soupravy: kov
- typ připojení: připojovací hadice G ⅜
- rozměr přívodů: DN15
- EU taxonomie: max. 6 l/min – podstatný přínos pro životní prostředí (SC)

140



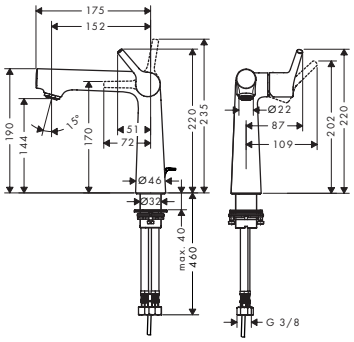

250



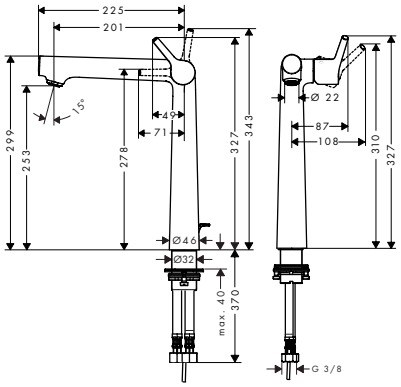

Speciální funkce

EcoSmart

Techniky

Quick Clean · AirPower · Comfort Zone

Přehled dalších variant

ComfortZone	Výtok (mm)	Výška výtoku (mm)	Odtoková souprava	Materiál odtokové soupravy	Pro umyvadlové mísy	Povrchová úprava	Obj.č.	EUR
140	152	144	s táhlem	kov	–	chrom	72113000	551,40
250	201	253	s táhlem	kov	■	chrom	72115000	677,20

Míry na rozměrových náčrtech jsou v mm.
Technická specifikace výrobků a měrné jednotky mohou být změněny.

Talis S Stojánkový ventil 80 s kolíkovou rukojetí pro studenou vodu nebo předem nastavenou vodu, bez odtokové soupravy

Vlastnosti

- ComfortZone: 80
- výtok: 97 mm
- výška výtoku: 68 mm
- varianta rukojeti: kolíková rukojeť
- druh proudu: normální proud
- maximální průtok při 3 barech: 5 l/min
- keramická kartuše
- k připojení na studenou vodu
- typ připojení: připojovací hadice G ⅜
- rozměr přívodů: DN15
- EU taxonomie: max. 6 l/min – podstatný přínos pro životní prostředí (SC)



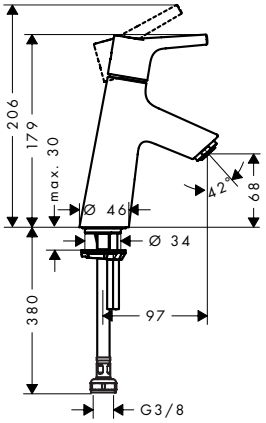

Speciální funkce

EcoSmart

Techniky

Quick Clean · AirPower · Comfort Zone

Certifikáty/prohlášení

EPD

Povrchová úprava	Obj.č.	EUR
chrom	72017000	157,30

Talis S Stojánkový ventil 40 pro studenou nebo předem nastavenou vodu, bez odtokové soupravy

Vlastnosti

- ComfortZone: 40
- výtok: 83 mm
- výška výtoku: 35 mm
- varianta rukojeti: kolíková rukojeť
- druh proudu: normální proud
- maximální průtok při 3 barech: 5 l/min
- keramické ventily 90°
- k připojení na studenou vodu
- typ připojení: připojovací hadice G ⅜
- rozměr přívodů: DN15
- EU taxonomie: max. 6 l/min – podstatný přínos pro životní prostředí (SC)



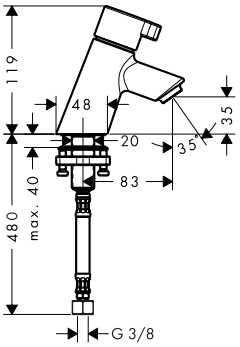

Speciální funkce

EcoSmart

Techniky

Quick Clean · AirPower · Comfort Zone

Povrchová úprava	Obj.č.	EUR
chrom	13132000	181,60

Míry na rozměrových náčrtech jsou v mm.
Technická specifikace výrobků a měrné jednotky mohou být změněny.

Talis S Pákové umyvadlové baterie pod omítku, montáž na stěnu

Vlastnosti všech variant

- obsah balení: páková umyvadlová baterie nástěnná pod omítku, odtoková souprava
- varianta rukojeti: páčková rukojeť
- druh proudu: normální proud
- maximální průtok při 3 barech: 5 l/min
- keramická kartuše
- nastavitelné omezení teploty
- vhodné pro průtokové ohřívače vody
- neuzavíratelná odtoková souprava
- materiál odtokové soupravy: kov
- typ připojení: základní těleso
- rozměr přívodů: DN15
- EU taxonomie: max. 6 l/min – podstatný přínos pro životní prostředí (SC)

165

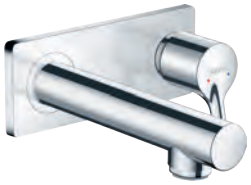

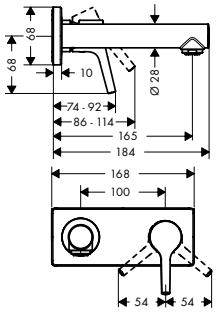

225

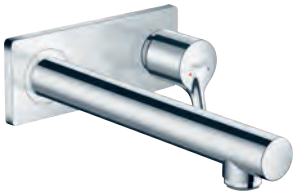

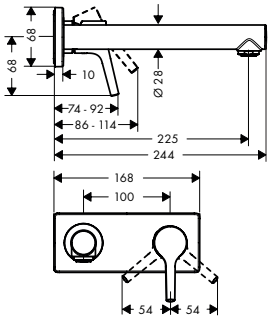

Speciální funkce

EcoSmart

Techniky

Quick Clean · AirPower

Certifikáty/prohlášení

EPD

Přehled dalších variant

	Výtok (mm)	Povrchová úprava	Obj.č.	EUR
	165	chrom	72110000	268,50
	225	chrom	72111000	299,80

K instalaci nutné:		Obj.č.	EUR
	Základní těleso pro pákovou umyvadlovou baterii pod omítku, montáž na stěnu	13622180	265,50

Talis S Páková umyvadlová baterie s ruční sprchou Bidette a sprchovou hadicí 160 cm

Vlastnosti

- obsah balení: páková umyvadlová baterie, bidetová ruční sprcha, držák sprchy, sprchová hadice, odtoková souprava
- ComfortZone: 100
- výtok: 93 mm
- výška výtoku: 98 mm
- varianta rukojeti: páčková rukojeť
- maximální průtok při 3 barech: 5,7 l/min
- keramická kartuše
- nastavitelné omezení teploty
- vhodné pro průtokové ohřívače vody
- odtoková souprava Push-Open G 1¼
- materiál odtokové soupravy: plast
- typ připojení: připojovací hadice G ⅜
- rozměr přívodů: DN15
- EU taxonomie: max. 6 l/min – podstatný přínos pro životní prostředí (SC)



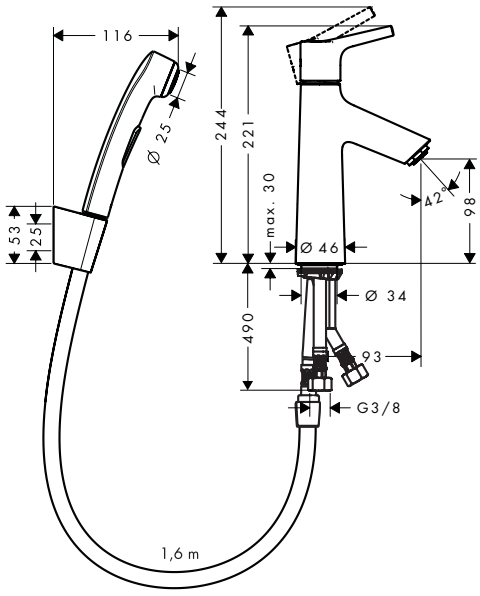

Speciální funkce

EcoSmart

Techniky

Quick Clean · AirPower · Comfort Zone

Certifikáty/prohlášení

EPD

Povrchová úprava	Obj.č.	EUR
chrom	72290000	268,50

Talis S Páková bidetová baterie s odtokovou soupravou s táhlem

Vlastnosti

- obsah balení: páková bidetová baterie, odtoková souprava
- výtok: 109 mm
- výška výtoku: 100 mm
- perlátor s kulovým kloubem
- druh proudu: normální proud
- maximální průtok při 3 barech: 5 l/min
- keramická kartuše
- nastavitelné omezení teploty
- vhodné pro průtokové ohřívače vody
- materiál odtokové soupravy: kov
- typ připojení: připojovací hadice G ⅜
- rozměr přívodů: DN15
- EU taxonomie: max. 6 l/min – podstatný přínos pro životní prostředí (SC)



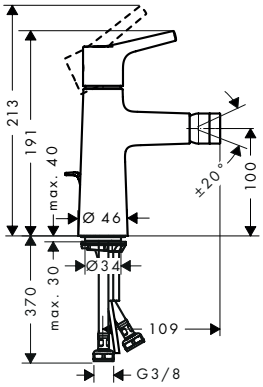

Speciální funkce

EcoSmart

Techniky

Quick Clean | AirPower

Certifikáty/prohlášení

EPD

Povrchová úprava	Obj.č.	EUR
chrom	72200000	205,50

Talis S Páková vanová baterie k postavení na podlahu

Vlastnosti

- obsah balení: páková vanová baterie volně stojící na podlaze, tyčová ruční sprcha, sprchová hadice, držák sprchy
- výtok: 245 mm
- druh proudu baterie: normální proud
- maximální průtok při 3 barech: 20 l/min
- průtok pro vanový výtok při 3 barech: 21,8 l/min
- průtok ruční sprchy při 3 barech: 14,8 l/min
- keramická kartuše
- přepínač s automatickým resetováním
- zpětný ventil
- rozměr přívodů: DN15
- typ připojení: základní těleso
- stojánková montáž
- minimální provozní tlak: 1 bar
- druh proudu ruční sprchy: Rain, MonoRain



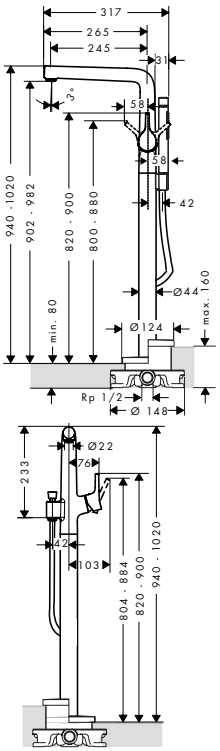

Techniky

Quick Clean | AirPower

Druhy proudů

Rain | Mono Rain

Certifikáty/prohlášení

EPD

Povrchová úprava	Obj.č.	EUR
chrom	72412000	1.977,50

K instalaci nutné:	Obj.č.	EUR
Základní těleso	10452180	562,10

Volitelné doplňky:	Obj.č.	EUR
Těsnění pro základní těleso baterie volně stojící na podlaze	96441000	155,60

Míry na rozměrových náčrtech jsou v mm.
Technická specifikace výrobků a měrné jednotky mohou být změněny.

Talis S Páková vanová baterie na stěnu

Vlastnosti

- výtok: 166 mm
- rozteč: 150 ± 12 mm
- druh proudu baterie: normální proud
- maximální průtok při 3 barech: 20 l/min
- průtok pro vanový výtok při 3 barech: 20 l/min
- průtok ruční sprchy při 3 barech: 14 l/min
- keramická kartuše
- nastavitelné omezení teploty
- přepínač s automatickým resetováním
- ochrana před zpětným tokem podle DIN EN 1717
- s odhlučněním
- vhodné pro průtokové ohřívače vody
- rozměr přívodů: DN15
- typ připojení: etážky S
- upevnění na stěnu
- minimální provozní tlak: 1 bar
- maximální provozní tlak: 10 barů



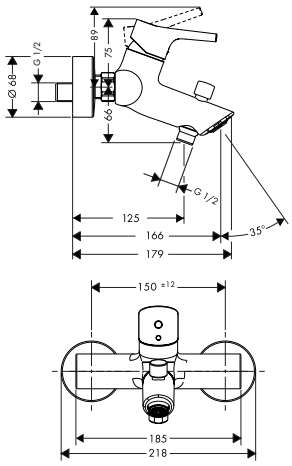

Techniky

Quick clean AirPower

Certifikáty/prohlášení

EPD

Povrchová úprava	Obj.č.	EUR
chrom	72400000	259,40

Talis S Pákové vanové baterie pod omítku pro iBox universal

Vlastnosti všech variant

- keramická kartuše
- nastavitelné omezení teploty
- přepínač s automatickým resetováním
- s odhlučněním
- typ připojení: základní těleso
- upevnění na stěnu
- minimální provozní tlak: 1 bar
- maximální provozní tlak: 10 barů



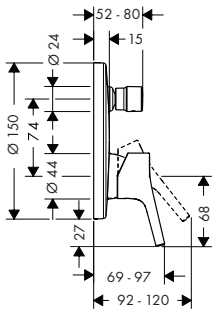

Certifikáty/prohlášení

EPD

Přehled dalších variant

Bezpečnostní kombinace EN 1717	Max. průtok při tlaku 3 bary (l/min)	Povrchová úprava	Obj.č.	EUR
–	29	chrom	72405000	212,80
■	25	chrom	72406000	362,80

K instalaci nutné (vyberte položku):			Obj.č.	EUR
Možnost 1		iBox universal 2 Základní těleso	01500180	133,10
	+	Adaptér pro iBox universal 2	13588000	33,00
Možnost 2		iBox universal Základní těleso	01800180	158,40

Míry na rozměrových náčrtech jsou v mm.
Technická specifikace výrobků a měrné jednotky mohou být změněny.

Talis S Vanový výtok

Vlastnosti

- typ připojení: G ¾
- s tlumičem hluku
- s rozetou
- výtok: 175 mm
- upevnění na stěnu
- maximální průtok při 3 barech: 21,5 l/min
- rozměr přívodů: DN20
- druh proudu: normální proud

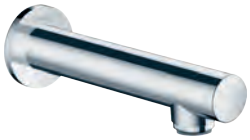

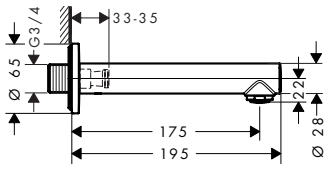

Techniky

Povrchová úprava	Obj.č.	EUR
chrom	72410000	133,50

Volitelné doplňky:		Obj.č.	EUR
	Hrdlo připojení G1/2	95626000	43,00

Vanové výtoky

Vlastnosti všech variant

- typ připojení: G ½
- s automatickým zpětným nastavením sprcha/vana
- s rozetou
- upevnění na stěnu
- maximální průtok při 3 barech: 25 l/min
- rozměr přívodů: DN15
- s vestavěnou bezpečnostní kombinací EN 1717



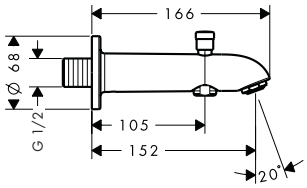



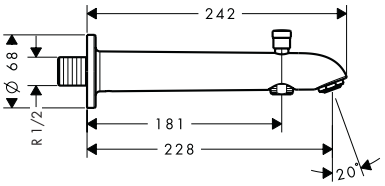

Techniky

Přehled dalších variant

Výtok (mm)	Povrchová úprava	Obj.č.	EUR
152	chrom	13423000	141,00
228	chrom	13424000	152,70

Míry na rozměrových náčrtech jsou v mm.
Technická specifikace výrobků a měrné jednotky mohou být změněny.

Vanový výtok

Vlastnosti

- s rozetou
- výtok: 147 mm
- upevnění na stěnu
- maximální průtok při 3 barech: 27,5 l/min
- rozměr přívodů: DN20



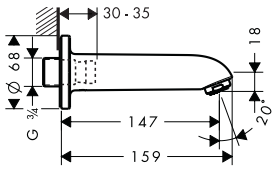

Techniky

Quick clean · AirPower

Povrchová úprava	Obj.č.	EUR
chrom	13414000	137,90

Talis S 3otvorová páková baterie na okraj vany se sadou Secuflex

Vlastnosti

- obsah balení: 3otvorová páková baterie na okraj vany, ruční sprcha, držák sprchy
- výtok: 200 mm
- druh proudu baterie: normální proud
- maximální délka vytažení ruční sprchy: 1,10 m
- maximální průtok při 3 barech: 18 l/min
- průtok ruční sprchy při 3 barech: 15,1 l/min
- nastavitelné omezení teploty
- rozměr přívodů: DN15
- montáž na okraj vany
- minimální provozní tlak: 1 bar
- maximální provozní tlak: 10 barů
- druh proudu ruční sprchy: Rain



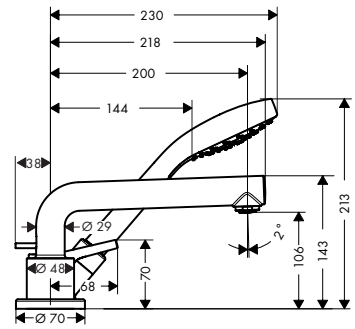

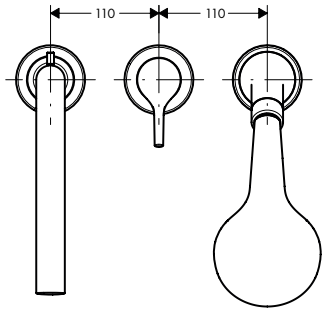

Techniky

Quick clean · AirPower

Druhy proudů

Rain

Povrchová úprava	Obj.č.	EUR
chrom	72416000	708,60

Obsah balení:	Obsaženo v	Obj.č.
Croma S Ruční sprcha Croma Select S 110 1jet	72416000	26804400

K instalaci nutné:	Obj.č.	EUR
Základní těleso pro 3otvorovou pákovou baterii na okraj vany	13437180	839,10

Míry na rozměrových náčrtech jsou v mm.
Technická specifikace výrobků a měrné jednotky mohou být změněny.

Talis S 3otvorová páková baterie na okraj vany

Vlastnosti

- obsah balení: 3otvorová páková baterie na okraj vany, ruční sprcha, držák sprchy
- výtok: 200 mm
- druh proudu baterie: normální proud
- maximální délka vytažení ruční sprchy: 1,60 m
- maximální průtok při 3 barech: 19 l/min
- průtok pro vanový výtok při 3 barech: 19 l/min
- průtok ruční sprchy při 3 barech: 15 l/min
- keramická kartuše
- nastavitelné omezení teploty
- rozměr přívodů: DN15
- montáž na okraj vany
- minimální provozní tlak: 1 bar
- maximální provozní tlak: 10 barů
- druh proudu ruční sprchy: Rain



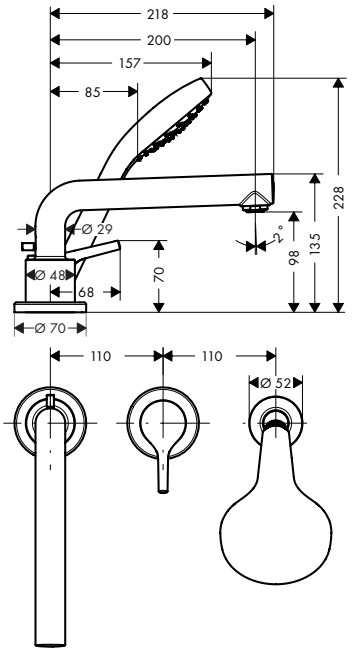

Techniky

Quick clean | AirPower

Druhy proudů

Rain

Povrchová úprava	Obj.č.	EUR
chrom	72417000	510,80

Obsah balení:

	Obsaženo v	Obj.č.
Croma S Ruční sprcha Croma Select S 110 1jet	72417000	26804400

K instalaci nutné:

	Obj.č.	EUR
Základní těleso pro 3otvorovou pákovou baterii na okraj vany	13439180	427,90

Talis S 4otvorová baterie na okraj vany

Vlastnosti

- obsah balení: 4otvorová baterie na okraj vany, ruční sprcha, držák sprchy
- výtok: 200 mm
- maximální délka vytažení ruční sprchy: 1,60 m
- maximální průtok při 3 barech: 23,8 l/min
- průtok pro vanový výtok při 3 barech: 23,8 l/min
- průtok ruční sprchy při 3 barech: 16,7 l/min
- zpětný ventil
- s vestavěnou bezpečnostní kombinací EN 1717
- rozměr přívodů: DN15
- montáž na okraj vany
- minimální provozní tlak: 1 bar
- maximální provozní tlak: 10 barů



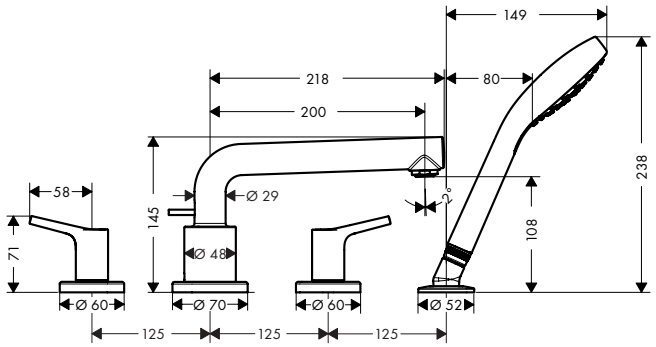

Techniky

Quick clean | AirPower

Povrchová úprava	Obj.č.	EUR
chrom	72419000	510,80

Míry na rozměrových náčrtech jsou v mm.
Technická specifikace výrobků a měrné jednotky mohou být změněny.

Talis S 4otvorová baterie na okraj vany

Obsah balení:		Obsaženo v	Obj.č.
	Croma S Ruční sprcha Croma Select S 110 1jet	72419000	26804400

K instalaci nutné:		Obj.č.	EUR
	Základní těleso pro 4otvorovou baterii na okraj vany	13244180	353,30

Talis S Páková sprchová baterie na stěnu

Vlastnosti

- 1 spotřebič
- rozteč: 150 ± 12 mm
- maximální průtok při 3 barech: 31 l/min
- průtok ruční sprchy při 3 barech: 14 l/min
- keramická kartuše
- nastavitelné omezení teploty
- zpětný ventil
- s odhlučněním
- připojení hadice DN15
- rozměr přívodů: DN15
- minimální provozní tlak: 1 bar
- maximální provozní tlak: 10 barů
- typ připojení: etážky S



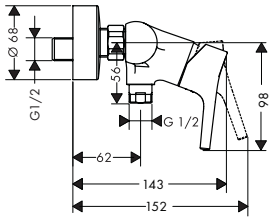

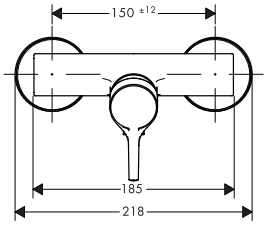

Certifikáty/prohlášení

Povrchová úprava	Obj.č.	EUR
chrom	72600000	205,50

Talis S Páková sprchová baterie pod omítku

Vlastnosti

- 1 spotřebič
- keramická kartuše
- nastavitelné omezení teploty
- typ připojení: základní těleso



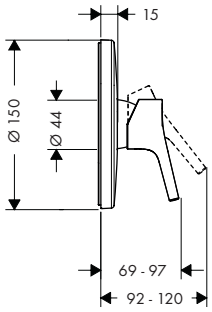

Certifikáty/prohlášení

Povrchová úprava	Obj.č.	EUR
chrom	72605000	188,90

K instalaci nutné (vyberte položku):			Obj.č.	EUR
Možnost 1		iBox universal 2 Základní těleso	01500180	133,10
+		Adaptér pro iBox universal 2	13588000	33,00
Možnost 2		iBox universal Základní těleso	01800180	158,40

Míry na rozměrových náčrtech jsou v mm.
Technická specifikace výrobků a měrné jednotky mohou být změněny.

Talis Select E Umyvadlové baterie

Vlastnosti všech variant

- varianta rukojeti: válcovitá rukojeť
- druh proudu: normální proud
- maximální průtok při 3 barech: 5 l/min
- kartuše Select s regulací teploty
- nastavitelné omezení teploty
- vhodné pro průtokové ohřívače vody
- typ připojení: připojovací hadice G ⅜
- rozměr přívodů: DN15
- EU taxonomie: max. 6 l/min – podstatný přínos pro životní prostředí (SC)

110



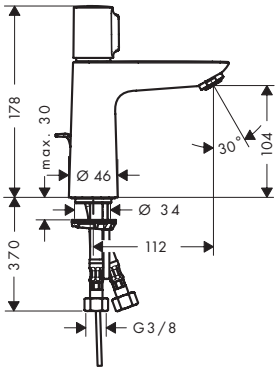

240



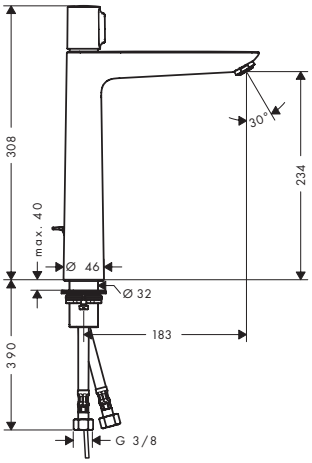

Speciální funkce

EcoSmart

Techniky

Quick Clean · AirPower · Comfort Zone · Select

Certifikáty/prohlášení

EPD

Přehled dalších variant

ComfortZone	Výtok (mm)	Výška výtoku (mm)	Odtoková souprava	Materiál odtokové soupravy	Pro umyvadlové mísy	Povrchová úprava	Obj.č.	EUR
110	112	104	s táhlem	kov	–	chrom	71750000	236,80
110	112	104	bez	–	–	chrom	71751000	227,80
240	183	234	s táhlem	kov	■	chrom	71752000	346,10
240	183	234	bez	–	■	chrom	71753000	338,50

Talis E Samozavírací baterie bez odtokových souprav

Vlastnosti všech variant

- ComfortZone: 110
- výtok: 111 mm
- výška výtoku: 106 mm
- varianta rukojeti: válcovitá rukojeť
- druh proudu: normální proud
- maximální průtok při 3 barech: 5 l/min
- doba běhu: nastavitelný čas 3 – 20 sekund (z výroby 7 sekund)
- typ připojení: připojovací hadice G ⅜
- rozměr přívodů: DN15
- pro tepelnou desinfekci je nutné použít servisní nástroj # 93913000
- EU taxonomie: max. 6 l/min – podstatný přínos pro životní prostředí (SC)



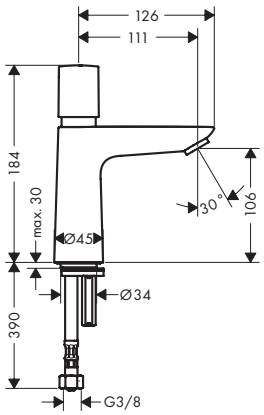



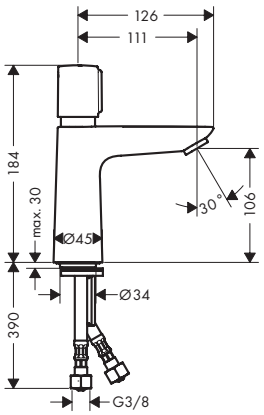

Speciální funkce

EcoSmart

Techniky

AirPower · Comfort Zone

Přehled dalších variant

ComfortZone	Výtok (mm)	Výška výtoku (mm)	Nastavení teploty	Povrchová úprava	Obj.č.	EUR
110	111	106	pro studenou vodu nebo předem upravenou vodu	chrom	71719000	189,70
110	111	106	nastavitelné	chrom	71718000	214,10

Volitelné doplňky:		Obj.č.	EUR
	Servisní nástroj pro tepelnou desinfekci	93913000	21,90

Míry na rozměrových náčrtech jsou v mm.
Technická specifikace výrobků a měrné jednotky mohou být změněny.

Talis E Pákové umyvadlové baterie

Vlastnosti všech variant

- varianta rukojeti: páčková rukojeť
- druh proudu: normální proud
- maximální průtok při 3 barech: 5 l/min
- keramická kartuše
- nastavitelné omezení teploty
- vhodné pro průtokové ohřívače vody
- typ připojení: připojovací hadice G ⅜
- rozměr přívodů: DN15
- EU taxonomie: max. 6 l/min – podstatný přínos pro životní prostředí (SC)

80



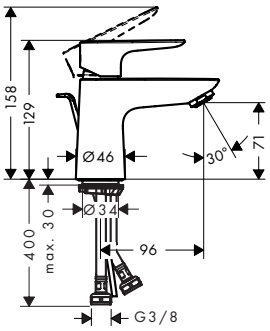

110



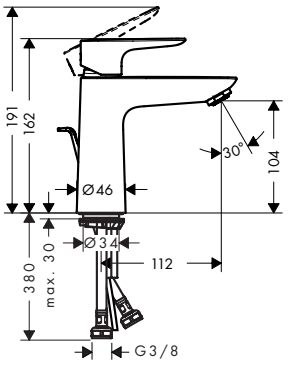

240



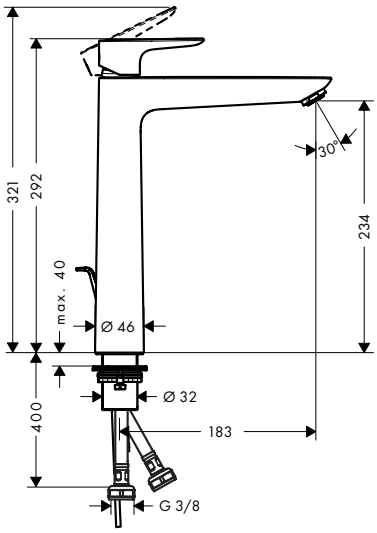

Speciální funkce

CoolStart | EcoSmart

Techniky

Quick Clean | AirPower | Comfort Zone

Certifikáty/prohlášení

EPD

Přehled dalších variant

ComfortZone	Výtok (mm)	Výška výtoku (mm)	Odtoková souprava	Materiál odtokové soupravy	CoolStart	Pro umyvadlové mísy	Povrchová úprava	Obj.č.	EUR
80	96	71	s táhlem	kov	■	–	chrom	71703000	142,70
80	96	71	bez	–	■	–	chrom	71704000	133,50
80	96	71	s táhlem	kov	–	–	chrom	71700000	142,70
80	96	71	Push-Open	kov	–	–	chrom	71701000	142,70
80	96	71	bez	–	–	–	chrom	71702000	133,50

Další informace o tomto produktu naleznete na další stránce.

Míry na rozměrových náčrtech jsou v mm.
Technická specifikace výrobků a měrné jednotky mohou být změněny.

Talis E Pákové umyvadlové baterie

Přehled dalších variant

ComfortZone	Výtok (mm)	Výška výtoku (mm)	Odtoková souprava	Materiál odtokové soupravy	CoolStart	Pro umyvadlové mísy	Povrchová úprava	Obj.č.	EUR
110	112	104	s táhlem	kov	■	–	chrom	71713000	174,10
							kartáčovaný bronz	71713140	260,90
							kartáčovaný černý chrom	71713340	260,90
							matná černá	71713670	243,40
							matná bílá	71713700	243,40
							leštěný vzhled zlata	71713990	260,90
110	112	104	bez	–	■	–	chrom	71714000	164,80
							kartáčovaný bronz	71714140	247,40
							kartáčovaný černý chrom	71714340	247,40
							matná černá	71714670	230,80
							matná bílá	71714700	230,80
							leštěný vzhled zlata	71714990	247,40
110	112	104	s táhlem	kov	–	–	chrom	71710000	174,10
							kartáčovaný bronz	71710140	260,90
							kartáčovaný černý chrom	71710340	260,90
							matná černá	71710670	243,40
							matná bílá	71710700	243,40
							leštěný vzhled zlata	71710990	260,90
110	112	104	Push-Open	kov	–	–	chrom	71711000	174,10
110	112	104	bez	–	–	–	chrom	71712000	164,80
							kartáčovaný bronz	71712140	247,40
							kartáčovaný černý chrom	71712340	247,40
							matná černá	71712670	230,80
							matná bílá	71712700	230,80
							leštěný vzhled zlata	71712990	247,40
240	183	234	s táhlem	kov	–	■	chrom	71716000	290,70
							kartáčovaný bronz	71716140	436,20
							kartáčovaný černý chrom	71716340	436,20
							matná černá	71716670	407,00
							matná bílá	71716700	407,00
							leštěný vzhled zlata	71716990	436,20
240	183	234	bez	–	–	■	chrom	71717000	283,20
							kartáčovaný bronz	71717140	424,90
							kartáčovaný černý chrom	71717340	424,90
							matná černá	71717670	396,70
							matná bílá	71717700	396,70
							leštěný vzhled zlata	71717990	424,90

Míry na rozměrových náčrtech jsou v mm.
Technická specifikace výrobků a měrné jednotky mohou být změněny.

Talis E Pákové umyvadlové baterie LowFlow

Vlastnosti všech variant

- obsah balení: páková umyvadlová baterie, odtoková souprava
- varianta rukojeti: páčková rukojeť
- druh proudu: normální proud
- maximální průtok při 3 barech: 3,5 l/min
- keramická kartuše
- nastavitelné omezení teploty
- vhodné pro průtokové ohřívače vody
- odtoková souprava s táhlem G 1¼
- materiál odtokové soupravy: kov
- typ připojení: připojovací hadice G ⅜
- rozměr přívodů: DN15
- EU taxonomie: max. 6 l/min – podstatný přínos pro životní prostředí (SC)

80



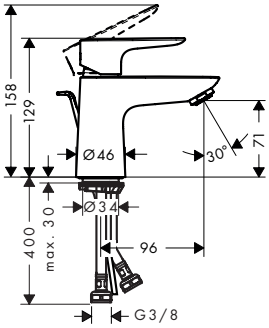

110



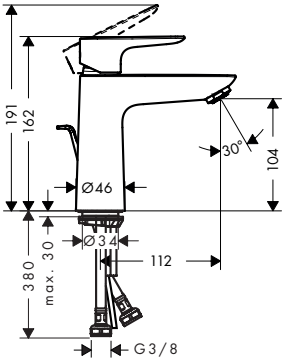

Speciální funkce

EcoSmart

Techniky

Quick Clean · AirPower · Comfort Zone

Přehled dalších variant

ComfortZone	Výtok (mm)	Výška výtoku (mm)	Povrchová úprava	Obj.č.	EUR
80	96	71	chrom	71705000	142,70
110	112	104	chrom	71715000	174,10

Talis E Páková umyvadlová baterie 80 pro beztlakové ohřívače vody, s odtokovou soupravou s táhlem

Vlastnosti

- obsah balení: páková umyvadlová baterie, odtoková souprava
- ComfortZone: 80
- výtok: 96 mm
- výška výtoku: 71 mm
- varianta rukojeti: páčková rukojeť
- druh proudu: laminární proud
- maximální průtok při 3 barech: 5 l/min
- keramická kartuše
- nastavitelné omezení teploty
- odtoková souprava s táhlem G 1¼
- materiál odtokové soupravy: kov
- typ připojení: připojovací hadice G ⅜
- EU taxonomie: max. 6 l/min – podstatný přínos pro životní prostředí (SC)



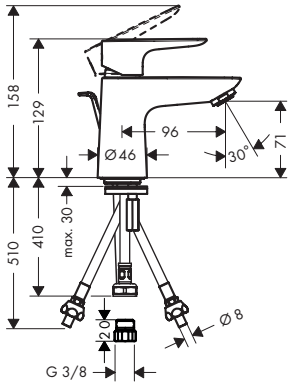

Techniky

Comfort Zone · Low Pressure

Povrchová úprava	Obj.č.	EUR
chrom	71707000	275,60

Míry na rozměrových náčrtech jsou v mm.
Technická specifikace výrobků a měrné jednotky mohou být změněny.

Talis E Pákové umyvadlové baterie

Vlastnosti všech variant

- ComfortZone: 150
- výtok: 141 mm
- výška výtoku: 133 mm
- varianta rukojeti: páčková rukojeť
- druh proudu: normální proud
- maximální průtok při 3 barech: 5 l/min
- keramická kartuše
- nastavitelné omezení teploty
- vhodné pro průtokové ohřívače vody
- typ připojení: připojovací hadice G ⅜
- rozměr přívodů: DN15
- EU taxonomie: max. 6 l/min – podstatný přínos pro životní prostředí (SC)



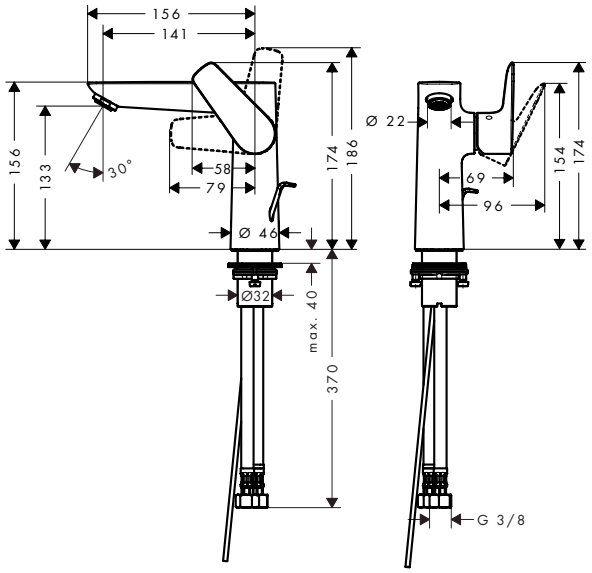

Speciální funkce

EcoSmart

Techniky

Quick Clean · AirPower · Comfort Zone

Certifikáty/prohlášení

EPD

Přehled dalších variant

ComfortZone	Výtok (mm)	Výška výtoku (mm)	Odtoková souprava	Materiál odtokové soupravy	Povrchová úprava	Obj.č.	EUR
150	141	133	s táhlem	kov	chrom	71754000	268,50
					kartáčovaný bronz	71754140	402,50
					kartáčovaný černý chrom	71754340	402,50
					matná černá	71754670	375,80
					matná bílá	71754700	375,80
					leštěný vzhled zlata	71754990	402,50
150	141	133	bez	–	chrom	71755000	259,40

Talis E Stojánkový ventil 80 s páčkovou rukojetí pro studenou nebo předem nastavenou vodou, bez odtokové soupravy

Vlastnosti

- ComfortZone: 80
- výtok: 96 mm
- výška výtoku: 71 mm
- varianta rukojeti: páčková rukojeť
- druh proudu: normální proud
- maximální průtok při 3 barech: 5 l/min
- keramická kartuše
- k připojení na studenou vodu
- typ připojení: připojovací hadice G ⅜
- rozměr přívodů: DN15
- EU taxonomie: max. 6 l/min – podstatný přínos pro životní prostředí (SC)



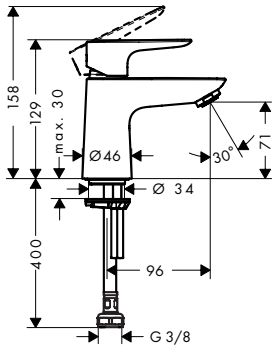

Speciální funkce

EcoSmart

Techniky

Quick Clean · AirPower · Comfort Zone

Certifikáty/prohlášení

EPD

Povrchová úprava	Obj.č.	EUR
chrom	71706000	125,90

Míry na rozměrových náčrtech jsou v mm.
Technická specifikace výrobků a měrné jednotky mohou být změněny.

Talis E 3otvorová umyvadlová baterie s odtokovou soupravou s táhlem

Vlastnosti

- obsah balení: 3otvorová umyvadlová baterie, odtoková souprava
- ComfortZone: 150
- výtok: 112 mm
- výška výtoku: 104 mm
- varianta rukojeti: páčková rukojeť
- maximální průtok při 3 barech: 5 l/min
- s keramickými ventily pro teplou a studenou vodu 90°
- vhodné pro průtokové ohřívače vody
- odtoková souprava s táhlem G 1¼
- materiál odtokové soupravy: kov
- typ připojení: připojovací hadice G ⅜
- rozměr přívodů: DN15
- EU taxonomie: max. 6 l/min – podstatný přínos pro životní prostředí (SC)



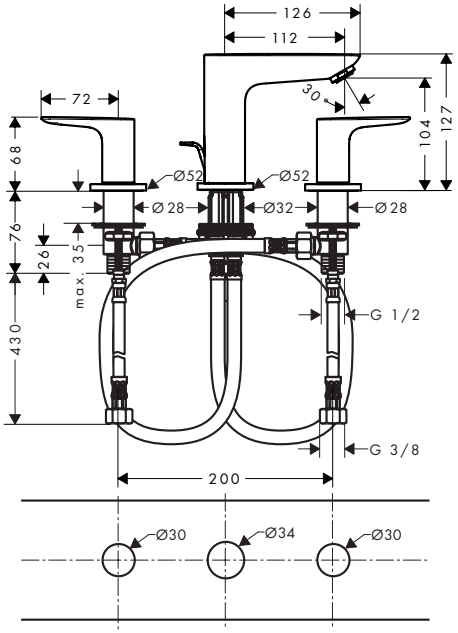

Speciální funkce

EcoSmart

Techniky

Quick Clean · AirPower · Comfort Zone

Certifikáty/prohlášení

EPD

Povrchová úprava	Obj.č.	EUR
chrom	71733000	314,50
kartáčovaný bronz	71733140	472,10
kartáčovaný černý chrom	71733340	472,10
matná černá	71733670	440,40
matná bílá	71733700	440,40
leštěný vzhled zlata	71733990	472,10

Talis E Pákové umyvadlové baterie pod omítku, montáž na stěnu

Vlastnosti všech variant

- obsah balení: páková umyvadlová baterie nástěnná pod omítku, odtoková souprava
- varianta rukojeti: páčková rukojeť
- druh proudu: normální proud
- maximální průtok při 3 barech: 5 l/min
- keramická kartuše
- nastavitelné omezení teploty
- vhodné pro průtokové ohřívače vody
- neuzavíratelná odtoková souprava
- materiál odtokové soupravy: kov
- typ připojení: základní těleso
- rozměr přívodů: DN15
- EU taxonomie: max. 6 l/min – podstatný přínos pro životní prostředí (SC)

165

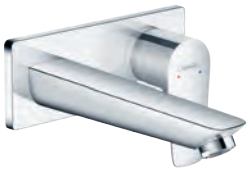

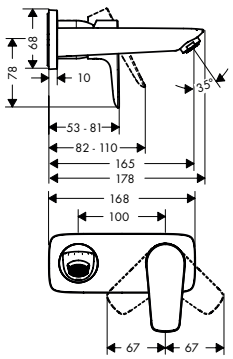

225

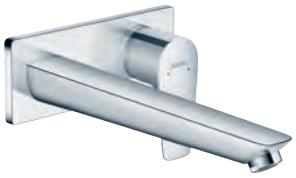

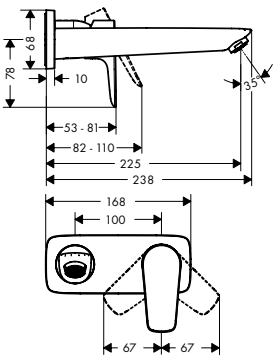

Speciální funkce

EcoSmart

Techniky

Quick Clean · AirPower

Certifikáty/prohlášení

EPD

Přehled dalších variant

Výtok (mm)	Povrchová úprava	Obj.č.	EUR
165	chrom	71732000	244,20
225	chrom	71734000	275,60
	kartáčovaný bronz	71734140	413,60
	kartáčovaný černý chrom	71734340	413,60
	matná černá	71734670	386,00
	matná bílá	71734700	386,00
	leštěný vzhled zlata	71734990	413,60

K instalaci nutné:	Obj.č.	EUR
 Základní těleso pro pákovou umyvadlovou baterii pod omítku, montáž na stěnu	13622180	265,50

Míry na rozměrových náčrtech jsou v mm.
Technická specifikace výrobků a měrné jednotky mohou být změněny.

Talis E Páková umyvadlová baterie s ruční sprchou Bidette a sprchovou hadicí 160 cm

Vlastnosti

- obsah balení: páková umyvadlová baterie, bidetová ruční sprcha, držák sprchy, sprchová hadice, odtoková souprava
- ComfortZone: 80
- výtok: 96 mm
- výška výtoku: 71 mm
- varianta rukojeti: páčková rukojeť
- typ sprchy Bidette: sprchový proud
- maximální průtok při 3 barech: 5,7 l/min
- keramická kartuše
- nastavitelné omezení teploty
- vhodné pro průtokové ohřívače vody
- odtoková souprava Push-Open G 1¼
- materiál odtokové soupravy: kov
- typ připojení: připojovací hadice G ⅜
- rozměr přívodů: DN15
- EU taxonomie: max. 6 l/min – podstatný přínos pro životní prostředí (SC)



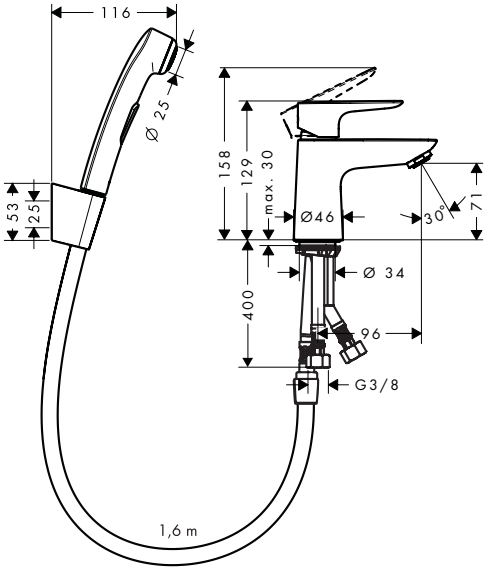

Speciální funkce

EcoSmart

Techniky

Quick Clean · AirPower · Comfort Zone

Certifikáty/prohlášení

EPD

Povrchová úprava	Obj.č.	EUR
chrom	71729000	259,40

Talis E Pákové bidetové baterie

Vlastnosti všech variant

- obsah balení: páková bidetová baterie, odtoková souprava
- výtok: 116 mm
- výška výtoku: 78 mm
- perlátor s kulovým kloubem
- druh proudu: normální proud
- maximální průtok při 3 barech: 5 l/min
- keramická kartuše
- nastavitelné omezení teploty
- vhodné pro průtokové ohřívače vody
- materiál odtokové soupravy: kov
- typ připojení: připojovací hadice G ⅜
- rozměr přívodů: DN15
- EU taxonomie: max. 6 l/min – podstatný přínos pro životní prostředí (SC)



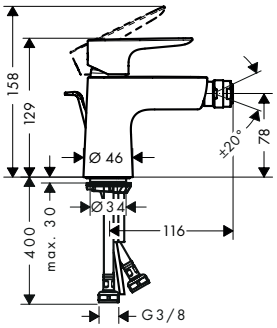

Speciální funkce

EcoSmart

Techniky

Quick Clean · AirPower · Comfort Zone

Certifikáty/prohlášení

EPD

Přehled dalších variant

Odtoková souprava	Povrchová úprava	Obj.č.	EUR
s táhlem	chrom	71720000	174,10
	kartáčovaný bronz	71720140	260,90
	kartáčovaný černý chrom	71720340	260,90
	matná černá	71720670	243,40
	matná bílá	71720700	243,40
	leštěný vzhled zlata	71720990	260,90
Push-Open	chrom	71721000	174,10

Míry na rozměrových náčrtech jsou v mm.
Technická specifikace výrobků a měrné jednotky mohou být změněny.

Talis E Páková vanová baterie na stěnu

Vlastnosti

- výtok: 194 mm
- rozteč: 150 ± 12 mm
- druh proudu baterie: normální proud
- maximální průtok při 3 barech: 19,2 l/min
- průtok pro vanový výtok při 3 barech: 19,2 l/min
- průtok ruční sprchy při 3 barech: 16,8 l/min
- keramická kartuše
- nastavitelné omezení teploty
- přepínač s automatickým resetováním
- s odhlučněním
- vhodné pro průtokové ohřívače vody
- rozměr přívodů: DN15
- typ připojení: etážky S
- upevnění na stěnu



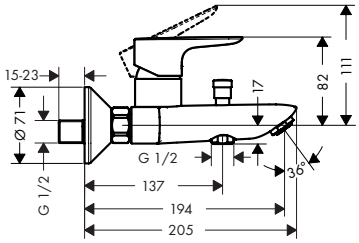

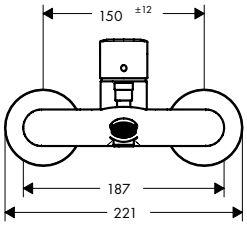

Techniky

Certifikáty/prohlášení

Povrchová úprava	Obj.č.	EUR
chrom	71740000	227,80
kartáčovaný bronz	71740140	341,70
kartáčovaný černý chrom	71740340	341,70
matná černá	71740670	318,80
matná bílá	71740700	318,80
leštěný vzhled zlata	71740990	341,70

Talis E Pákové vanové baterie pod omítku pro iBox universal

Vlastnosti všech variant

- keramická kartuše
- nastavitelné omezení teploty
- přepínač s automatickým resetováním
- s odhlučněním
- typ připojení: základní těleso
- upevnění na stěnu
- minimální provozní tlak: 1 bar
- maximální provozní tlak: 10 barů



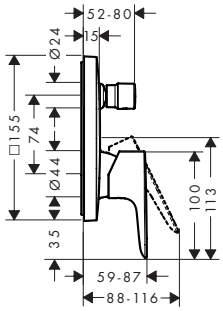

Certifikáty/prohlášení

Přehled dalších variant

Bezpečnostní kombinace EN 1717	Max. průtok při tlaku 3 bary (l/min)	Povrchová úprava	Obj.č.	EUR
–	29	chrom	71745000	188,90
		kartáčovaný bronz	71745140	283,10
		kartáčovaný černý chrom	71745340	283,10
		matná černá	71745670	264,20
		matná bílá	71745700	264,20
		leštěný vzhled zlata	71745990	283,10
■	25	chrom	71474000	331,40
		kartáčovaný bronz	71474140	497,10
		kartáčovaný černý chrom	71474340	497,10
		matná černá	71474670	463,90
		matná bílá	71474700	463,90
		leštěný vzhled zlata	71474990	497,10

Další informace o tomto produktu naleznete na další stránce.

Míry na rozměrových náčrtech jsou v mm.
Technická specifikace výrobků a měrné jednotky mohou být změněny.

Talis E Pákové vanové baterie pod omítku pro iBox universal

K instalaci nutné (vyberte položku):			Obj.č.	EUR
Možnost 1		iBox universal 2 Základní těleso	01500180	133,10
+		Adaptér pro iBox universal 2	13588000	33,00
Možnost 2		iBox universal Základní těleso	01800180	158,40

Logis Vanový výtok

Vlastnosti

- typ připojení: G ¾
- s rozetou
- výtok: 195 mm
- upevnění na stěnu
- maximální průtok při 3 barech: 21 l/min
- rozměr přívodů: DN20
- druh proudu: normální proud

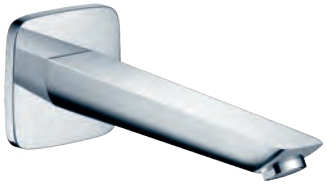

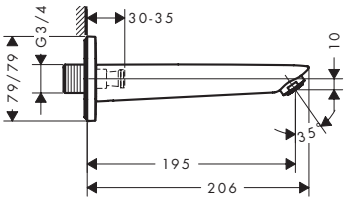

Techniky

AirPower

Certifikáty/prohlášení

EPD

Povrchová úprava	Obj.č.	EUR
chrom	71410000	112,70
matná černá	71410670	140,90

Volitelné doplňky:		Obj.č.	EUR
	Hrdlo připojení G1/2	95626000	43,00

Míry na rozměrových náčrtech jsou v mm.
Technická specifikace výrobků a měrné jednotky mohou být změněny.

Talis E 3otvorová baterie na okraj vany

Vlastnosti

- výtok: 196 mm
- keramická kartuše
- zpětný ventil
- s odhlučněním
- montáž na okraj vany



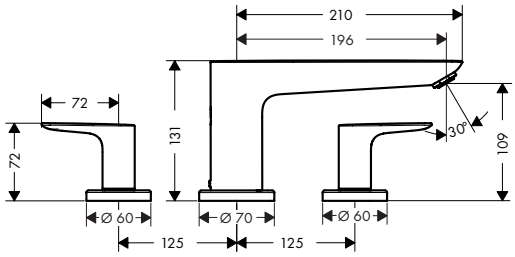

Techniky

Quick clean · AirPower

Povrchová úprava	Obj.č.	EUR
chrom	71747000	299,80

K instalaci nutné:

	Obj.č.	EUR
Základní těleso pro 3otvorovou baterii na okraj vany	13233180	230,80

Talis E 3otvorová páková baterie na okraj vany se sadou Secuflex

Vlastnosti

- obsah balení: 3otvorová páková baterie na okraj vany, ruční sprcha, držák sprchy
- výtok: 196 mm
- druh proudu baterie: normální proud
- maximální délka vytažení ruční sprchy: 1,10 m
- maximální průtok při 3 barech: 18 l/min
- průtok pro vanový výtok při 3 barech: 18 l/min
- průtok ruční sprchy při 3 barech: 15 l/min
- keramická kartuše
- nastavitelné omezení teploty
- přepínač s automatickým resetováním
- zpětný ventil
- rozměr přívodů: DN15
- typ připojení: základní těleso
- montáž na okraj vany
- minimální provozní tlak: 1 bar
- maximální provozní tlak: 10 barů
- druh proudu ruční sprchy: Rain



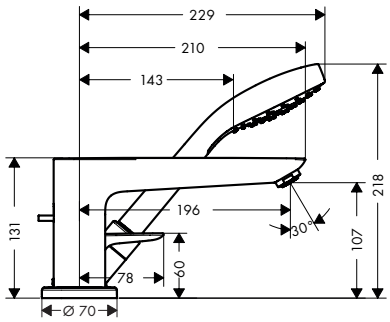

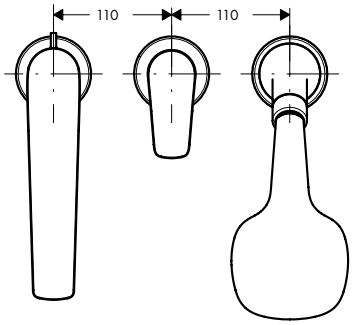

Techniky

Quick clean · AirPower

Druhy proudů

Rain

Povrchová úprava	Obj.č.	EUR
chrom	71730000	660,70

K instalaci nutné:

	Obj.č.	EUR
Základní těleso pro 3otvorovou pákovou baterii na okraj vany	13437180	839,10

Míry na rozměrových náčrtech jsou v mm.
Technická specifikace výrobků a měrné jednotky mohou být změněny.

Talis E 3otvorová páková baterie na okraj vany

Vlastnosti

- obsah balení: 3otvorová páková baterie na okraj vany, ruční sprcha
- výtok: 196 mm
- druh proudu baterie: normální proud
- maximální délka vytažení ruční sprchy: 1,60 m
- maximální průtok při 3 barech: 19 l/min
- průtok pro vanový výtok při 3 barech: 19 l/min
- průtok ruční sprchy při 3 barech: 15 l/min
- keramická kartuše
- nastavitelné omezení teploty
- přepínač s automatickým resetováním
- zpětný ventil
- vhodné pro průtokové ohřívače vody
- rozměr přívodů: DN15
- montáž na okraj vany
- minimální provozní tlak: 1 bar
- maximální provozní tlak: 10 barů
- druh proudu ruční sprchy: Rain



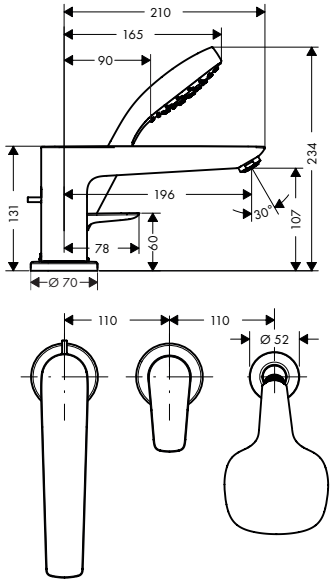

Techniky

Quick clean | AirPower

Druhy proudů

Rain

Povrchová úprava	Obj.č.	EUR
chrom	71731000	472,10

K instalaci nutné:	Obj.č.	EUR
Základní těleso pro 3otvorovou pákovou baterii na okraj vany	13439180	427,90

Talis E 4otvorová baterie na okraj vany

Vlastnosti

- obsah balení: 4otvorová baterie na okraj vany, ruční sprcha
- výtok: 196 mm
- maximální délka vytažení ruční sprchy: 1,60 m
- maximální průtok při 3 barech: 23,8 l/min
- průtok pro vanový výtok při 3 barech: 23,8 l/min
- průtok ruční sprchy při 3 barech: 16,7 l/min
- zpětný ventil
- rozměr přívodů: DN15
- montáž na okraj vany
- minimální provozní tlak: 1 bar



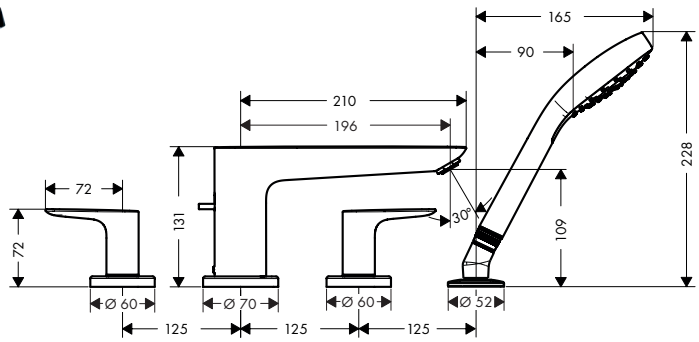

Techniky

Quick clean | AirPower

Povrchová úprava	Obj.č.	EUR
chrom	71748000	472,10
kartáčovaný bronz	71748140	708,10
kartáčovaný černý chrom	71748340	708,10
matná černá	71748670	660,90
matná bílá	71748700	660,90
leštěný vzhled zlata	71748990	708,10

K instalaci nutné:	Obj.č.	EUR
Základní těleso pro 4otvorovou baterii na okraj vany	13244180	353,30

Míry na rozměrových náčrtech jsou v mm.
Technická specifikace výrobků a měrné jednotky mohou být změněny.

Talis E Páková sprchová baterie na stěnu

Vlastnosti

- 1 spotřebič
- rozteč: 150 ± 12 mm
- maximální průtok při 3 barech: 22 l/min
- průtok ruční sprchy při 3 barech: 16 l/min
- keramická kartuše
- nastavitelné omezení teploty
- zpětný ventil
- s odhlučněním
- připojení hadice DN15
- rozměr přívodů: DN15
- typ připojení: etážky S



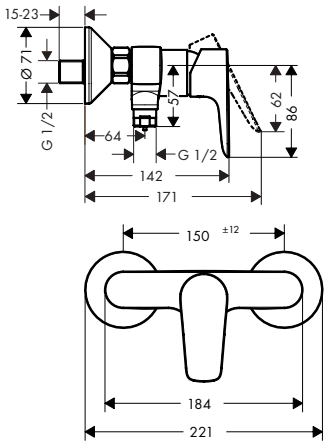

Certifikáty/prohlášení

Povrchová úprava	Obj.č.	EUR
chrom	71760000	196,30
kartáčovaný bronz	71760140	294,80
kartáčovaný černý chrom	71760340	294,80
matná černá	71760670	274,80
matná bílá	71760700	274,80
leštěný vzhled zlata	71760990	294,80

Talis E Páková sprchová baterie pod omítku pro iBox universal

Vlastnosti

- 1 spotřebič
- keramická kartuše
- nastavitelné omezení teploty
- typ připojení: základní těleso



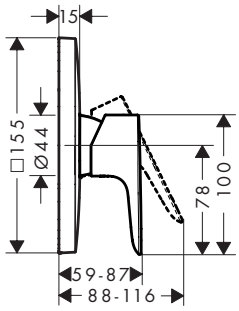

Certifikáty/prohlášení

Povrchová úprava	Obj.č.	EUR
chrom	71765000	157,30
kartáčovaný bronz	71765140	236,10
kartáčovaný černý chrom	71765340	236,10
matná černá	71765670	220,40
matná bílá	71765700	220,40
leštěný vzhled zlata	71765990	236,10

K instalaci nutné (vyberte položku):			Obj.č.	EUR
Možnost 1		iBox universal 2 Základní těleso	01500180	133,10
+		Adaptér pro iBox universal 2	13588000	33,00
Možnost 2		iBox universal Základní těleso	01800180	158,40

Míry na rozměrových náčrtech jsou v mm.
Technická specifikace výrobků a měrné jednotky mohou být změněny.

Talis E Páková sprchová baterie HighFlow pod omítku

Vlastnosti

- 1 spotřebič
- keramická kartuše (Highflow)
- nastavitelné omezení teploty
- minimální provozní tlak: 1 bar
- maximální provozní tlak: 10 barů
- typ připojení: základní těleso



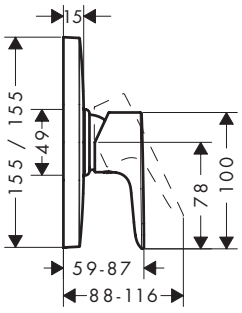

Povrchová úprava	Obj.č.	EUR
chrom	71768000	157,30

K instalaci nutné (vyberte položku):			Obj.č.	EUR
Možnost 1		iBox universal 2 Základní těleso	01500180	133,10
+		Adaptér pro iBox universal 2	13588000	33,00
Možnost 2		iBox universal Základní těleso	01800180	158,40

Míry na rozměrových náčrtech jsou v mm.
Technická specifikace výrobků a měrné jednotky mohou být změněny.



Focus

Focus Pákové umyvadlové baterie

Vlastnosti všech variant

- varianta rukojeti: páčková rukojeť
- druh proudu: normální proud
- maximální průtok při 3 barech: 5 l/min
- keramická kartuše
- nastavitelné omezení teploty
- vhodné pro průtokové ohřívače vody
- typ připojení: připojovací hadice G ⅜
- rozměr přívodů: DN15
- EU taxonomie: max. 6 l/min – podstatný přínos pro životní prostředí (SC)

70



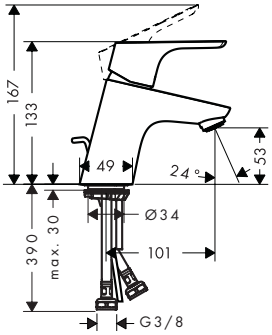

100



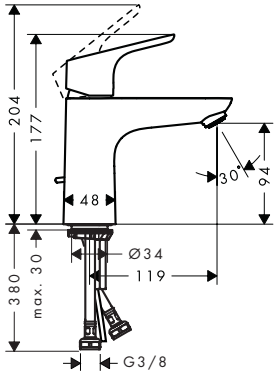

190



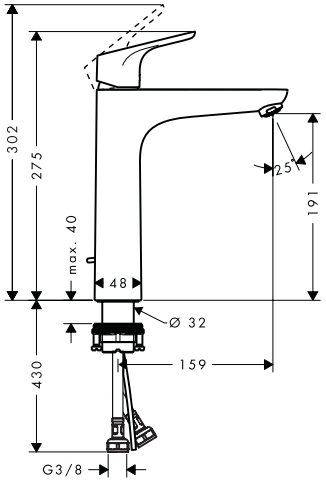

230



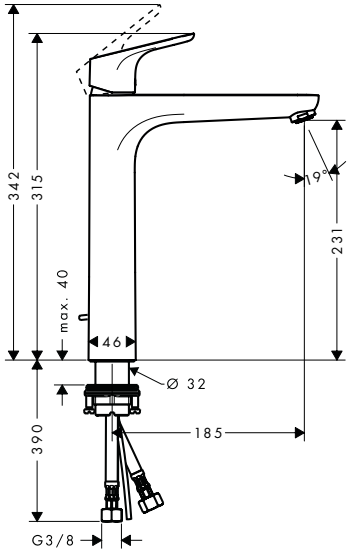

Speciální funkce

CoolStart, EcoSmart

Techniky

Quick Clean, AirPower, Comfort Zone

Certifikáty/prohlášení

EPD

Přehled dalších variant

ComfortZone	Výtok (mm)	Výška výtoku (mm)	Odtoková souprava	Materiál odtokové soupravy	CoolStart	Pro umyvadlové mísy	Povrchová úprava	Obj.č.	EUR
70	101	53	s táhlem	kov	■	–	chrom	31539000	137,90
70	101	53	s táhlem	kov	–	–	chrom	31730000	137,90
70	101	53	Push-Open	plast	–	–	chrom	31604000	137,90
70	101	53	řetízek	–	–	–	chrom	31732000	128,20
70	101	53	bez	–	–	–	chrom	31733000	128,20
100	119	94	s táhlem	kov	■	–	chrom	31621000	169,50
100	119	94	bez	–	■	–	chrom	31509000	161,10
100	119	94	s táhlem	kov	–	–	chrom	31607000	169,50
100	119	94	bez	–	–	–	chrom	31517000	161,10
190	159	191	s táhlem	kov	–	–	chrom	31608000	203,30
190	159	191	bez	–	–	–	chrom	31518000	195,00
230	185	231	s táhlem	kov	–	■	chrom	31531000	242,00
230	185	231	bez	–	–	■	chrom	31532000	235,10

Míry na rozměrových náčrtech jsou v mm.
Technická specifikace výrobků a měrné jednotky mohou být změněny.

Focus Pákové umyvadlové baterie LowFlow

Vlastnosti všech variant

- varianta rukojeti: páčková rukojeť
- druh proudu: normální proud
- maximální průtok při 3 barech: 3,5 l/min
- keramická kartuše
- nastavitelné omezení teploty
- vhodné pro průtokové ohřívače vody
- typ připojení: připojovací hadice G ⅜
- rozměr přívodů: DN15
- EU taxonomie: max. 6 l/min – podstatný přínos pro životní prostředí (SC)

70



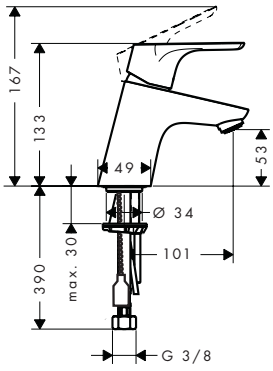

100



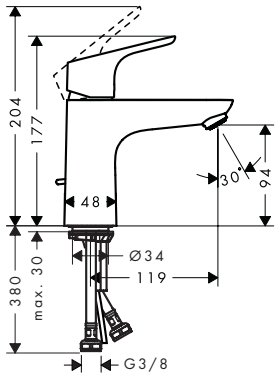

Speciální funkce

EcoSmart

Techniky

Quick Clean · AirPower · Comfort Zone

Certifikáty/prohlášení

EPD

Přehled dalších variant

ComfortZone	Výtok (mm)	Výška výtoku (mm)	Odtoková souprava	Materiál odtokové soupravy	Povrchová úprava	Obj.č.	EUR
70	101	53	bez	–	chrom	31952000	123,50
100	119	94	s táhlem	kov	chrom	31603000	163,10
100	119	94	bez	–	chrom	31513000	155,20

Focus Páková umyvadlová baterie 70 pro beztlakové ohřívače vody, s odtokovou soupravou s táhlem

Vlastnosti

- obsah balení: páková umyvadlová baterie, odtoková souprava
- ComfortZone: 70
- výtok: 101 mm
- výška výtoku: 53 mm
- varianta rukojeti: páčková rukojeť
- druh proudu: laminární proud
- maximální průtok při 3 barech: 5 l/min
- keramická kartuše
- nastavitelné omezení teploty
- odtoková souprava s táhlem G 1¼
- materiál odtokové soupravy: kov
- typ připojení: připojovací hadice G ⅜
- rozměr přívodů: DN15
- EU taxonomie: max. 6 l/min – podstatný přínos pro životní prostředí (SC)



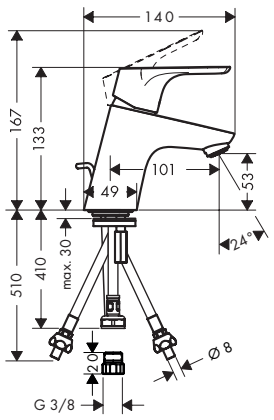

Techniky

Comfort Zone · Low Pressure

Certifikáty/prohlášení

EPD

Povrchová úprava	Obj.č.	EUR
chrom	31132000	220,40

Míry na rozměrových náčrtech jsou v mm.
Technická specifikace výrobků a měrné jednotky mohou být změněny.

Focus Pákové umyvadlové baterie s prodlouženou rukojetí

Vlastnosti všech variant

- větší písmo pro větší přehlednost
- s prodlouženou ergonomickou rukojetí
- varianta rukojeti: páčková rukojeť
- druh proudu: laminární proud
- maximální průtok při 3 barech: 5 l/min
- keramická kartuše
- nastavitelné omezení teploty
- vhodné pro průtokové ohřívače vody
- typ připojení: připojovací hadice G ⅜
- rozměr přívodů: DN15
- EU taxonomie: max. 6 l/min – podstatný přínos pro životní prostředí (SC)

70



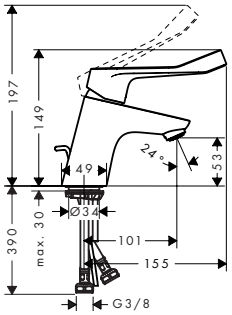

100



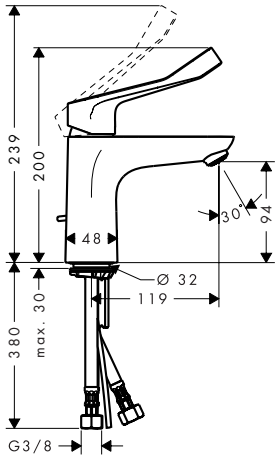

Speciální funkce

CoolStart EcoSmart

Techniky

Comfort Zone

Certifikáty/prohlášení

EPD

Přehled dalších variant

ComfortZone	Výtok (mm)	Výška výtoku (mm)	Odtoková souprava	Materiál odtokové soupravy	CoolStart	Povrchová úprava	Obj.č.	EUR
70	101	53	s táhlem	kov	–	chrom	31910000	151,30
70	101	53	bez	–	–	chrom	31914000	143,50
100	119	94	bez	–	■	chrom	31917000	177,30
100	119	94	s táhlem	kov	–	chrom	31911000	185,60
100	119	94	bez	–	–	chrom	31915000	177,30

Focus Pákové umyvadlové baterie s otočným výtokem

Vlastnosti všech variant

- ComfortZone: 240
- výtok: 160 mm
- výška výtoku: 236 mm
- varianta rukojeti: páčková rukojeť
- rozsah otáčení 120°
- druh proudu: normální proud
- maximální průtok při 3 barech: 5 l/min
- keramická kartuše
- nastavitelné omezení teploty
- vhodné pro průtokové ohřívače vody
- typ připojení: připojovací hadice G ⅜
- rozměr přívodů: DN15
- umístění rukojeti na boku: spodní strana na podstavci (není vhodné pro umyvadlové mísy)
- EU taxonomie: max. 6 l/min – podstatný přínos pro životní prostředí (SC)



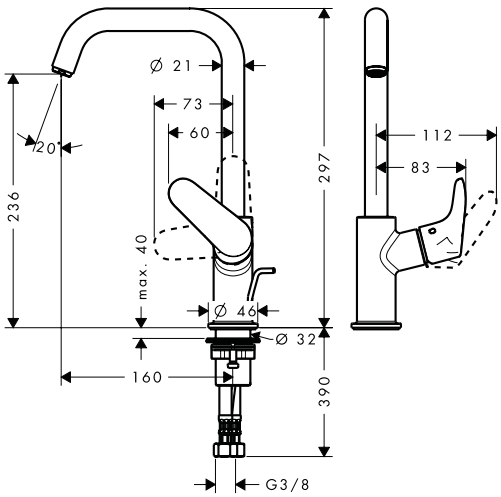

Speciální funkce

EcoSmart

Techniky

AirPower Comfort Zone

Certifikáty/prohlášení

EPD

Přehled dalších variant

ComfortZone	Výtok (mm)	Výška výtoku (mm)	Odtoková souprava	Materiál odtokové soupravy	Povrchová úprava	Obj.č.	EUR
240	160	236	s táhlem	kov	chrom	31609000	245,80
240	160	236	bez	–	chrom	31519000	237,30

Míry na rozměrových náčrtech jsou v mm.
Technická specifikace výrobků a měrné jednotky mohou být změněny.

Focus Stojánkový ventil 70 s páčkovou rukojetí pro studenou nebo předem nastavenou vodu bez odtokové soupravy

Vlastnosti

- ComfortZone: 70
- výtok: 101 mm
- výška výtoku: 53 mm
- varianta rukojeti: páčková rukojeť
- druh proudu: normální proud
- maximální průtok při 3 barech: 5 l/min
- keramická kartuše
- k připojení na studenou vodu
- typ připojení: připojovací hadice G ⅜
- rozměr přívodů: DN15
- EU taxonomie: max. 6 l/min – podstatný přínos pro životní prostředí (SC)



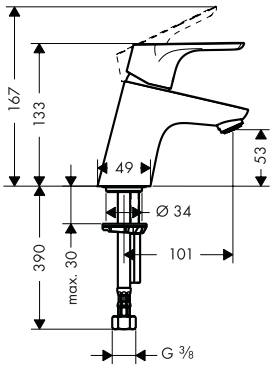

Speciální funkce

EcoSmart

Techniky

Quick Clean · AirPower · Comfort Zone

Certifikáty/prohlášení

EPD

Povrchová úprava	Obj.č.	EUR
chrom	31130000	127,10

Focus 3otvorová umyvadlová baterie 100 s odtokovou soupravou s táhlem

Vlastnosti

- obsah balení: 3otvorová umyvadlová baterie, odtoková souprava
- ComfortZone: 100
- výtok: 120 mm
- výška výtoku: 93 mm
- varianta rukojeti: páčková rukojeť
- maximální průtok při 3 barech: 5 l/min
- s keramickými ventily pro teplou a studenou vodu 90°
- vhodné pro průtokové ohřívače vody
- odtoková souprava s táhlem G 1¼
- materiál odtokové soupravy: kov
- typ připojení: připojovací hadice G ⅜
- rozměr přívodů: DN15
- EU taxonomie: max. 6 l/min – podstatný přínos pro životní prostředí (SC)



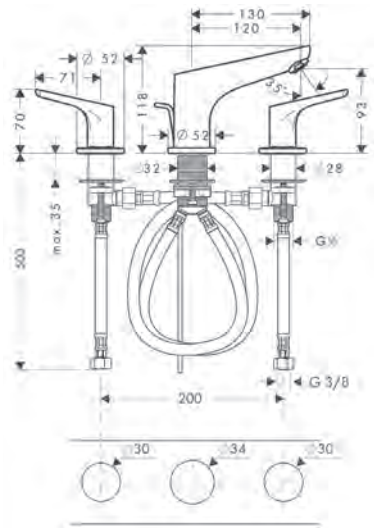

Speciální funkce

EcoSmart

Techniky

Quick Clean · AirPower · Comfort Zone

Povrchová úprava	Obj.č.	EUR
chrom	31937000	322,50

Míry na rozměrových náčrtech jsou v mm.
Technická specifikace výrobků a měrné jednotky mohou být změněny.

Focus Páková umyvadlová baterie pro montáž na stěnu

Vlastnosti

- výtok: 180 mm
- varianta rukojeti: páčková rukojeť
- rozteč: 150 ± 12 mm
- druh proudu: normální proud
- maximální průtok při 3 barech: 5 l/min
- keramická kartuše
- nastavitelné omezení teploty
- s odhlučněním
- vhodné pro průtokové ohřívače vody
- typ připojení: etážky S
- rozměr přívodů: DN15
- EU taxonomie: max. 6 l/min – podstatný přínos pro životní prostředí (SC)



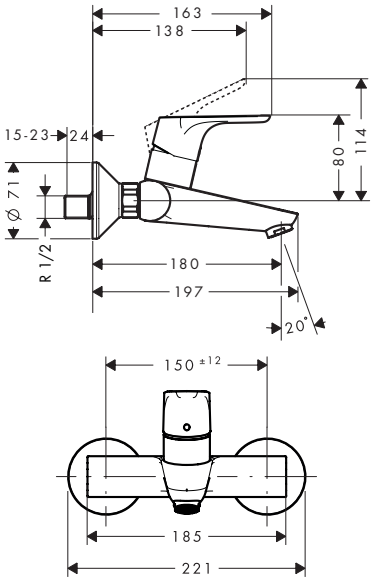

Speciální funkce

EcoSmart

Techniky

Quick Clean, AirPower

Certifikáty/prohlášení

EPD

Povrchová úprava	Obj.č.	EUR
chrom	31923000	176,00

Focus Páková umyvadlová baterie na stěnu, s prodlouženou rukojetí 12,1 cm

Vlastnosti

- výtok: 180 mm
- větší písmo pro větší přehlednost
- s prodlouženou ergonomickou rukojetí
- varianta rukojeti: páčková rukojeť
- rozteč: 150 ± 12 mm
- druh proudu: laminární proud
- maximální průtok při 3 barech: 5 l/min
- keramická kartuše
- nastavitelné omezení teploty
- s odhlučněním
- vhodné pro průtokové ohřívače vody
- typ připojení: etážky S
- rozměr přívodů: DN15
- EU taxonomie: max. 6 l/min – podstatný přínos pro životní prostředí (SC)

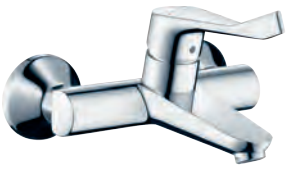

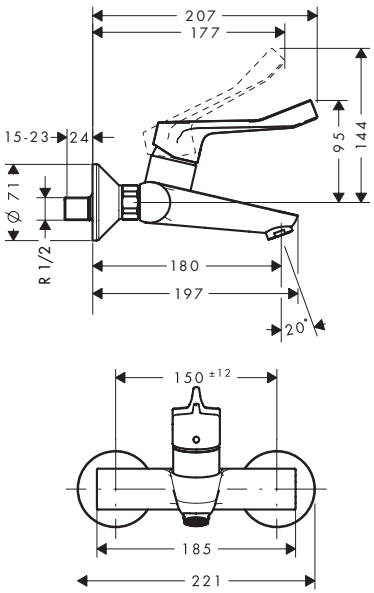

Speciální funkce

EcoSmart

Povrchová úprava	Obj.č.	EUR
chrom	31913000	193,40

Míry na rozměrových náčrtech jsou v mm.
Technická specifikace výrobků a měrné jednotky mohou být změněny.

Focus Elektronické umyvadlové baterie

Vlastnosti všech variant

- ComfortZone 130
- výtok: 127 mm
- druh proudu: normální proud
- maximální průtok při 3 barech: 5 l/min
- nastavitelné omezení teploty
- zpětný ventil
- vhodné pro průtokové ohřívače vody
- technika s infračerveným senzorem
- automatické přizpůsobení infračerveného senzoru okolí
- nastavitelný optický dosah infračerveného čidla (2 nastavení)
- doba běhu: 10 s
- možnost aktivace hygienického propláchnutí (automatický průtok vody)
- četnost hygienického proplachování: 24 h
- doba hygienického proplachování: 10 s
- možnost aktivace trvalého proplachu (jednorázový průtok vody po dobu 180 sekund, vhodné pro tepelnou dezinfekci)
- režim čištění: ruční zastavení vody pro čištění umyvadla
- rozměr přívodů: DN15
- filtry nečistot v připojovacích hadicích

předem nastavitelné



nastavitelné



Speciální funkce

EcoSmart

Techniky

AirPower | Comfort Zone | Sensor Activation

Certifikáty/prohlášení

EPD

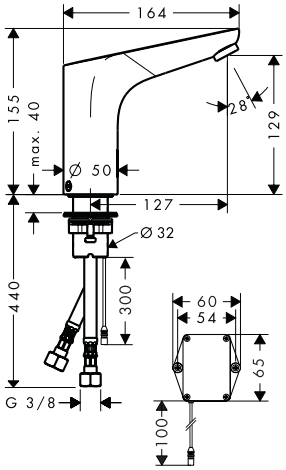

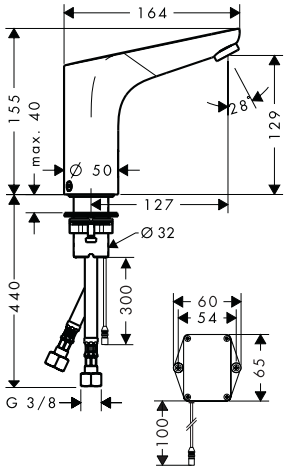

Přehled dalších variant

Elektrické napájení	Nastavení teploty	Povrchová úprava	Obj.č.	EUR
provoz na baterie	předem nastavitelné	chrom	31172000	561,20
provoz na baterie	nastavitelné	chrom	31171000	618,10
připojení na síť	předem nastavitelné	chrom	31174000	619,00
připojení na síť	nastavitelné	chrom	31173000	647,00

Míry na rozměrových náčrtech jsou v mm.
Technická specifikace výrobků a měrné jednotky mohou být změněny.

Focus Páková umyvadlová baterie s bidetovou ruční sprchou a sprchovou hadicí 160 cm

Vlastnosti všech variant

- varianta rukojeti: páčková rukojeť
- typ sprchy Bidette: sprchový proud
- maximální průtok při 3 barech: 5,7 l/min
- keramická kartuše
- nastavitelné omezení teploty
- vhodné pro průtokové ohřívače vody
- typ připojení: připojovací hadice G ⅜
- rozměr přívodů: DN15
- EU taxonomie: max. 6 l/min – podstatný přínos pro životní prostředí (SC)

70



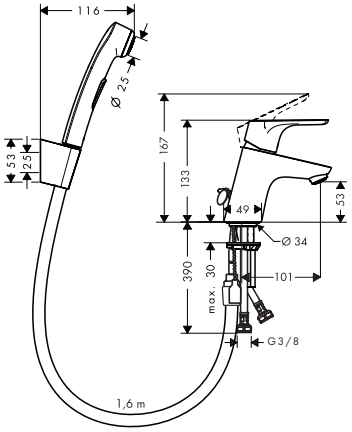

100



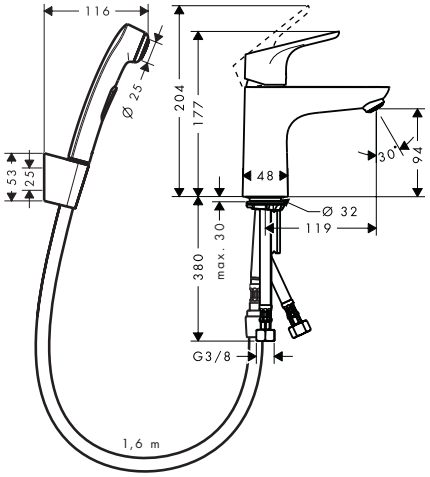

Speciální funkce

EcoSmart

Techniky

Quick Clean · AirPower · Comfort Zone

Certifikáty/prohlášení

EPD

Přehled dalších variant

ComfortZone	Výtok (mm)	Výška výtoku (mm)	Povrchová úprava	Obj.č.	EUR
70	101	53	chrom	31926000	160,70
100	119	94	chrom	31927000	193,40

Focus Pákové bidetové baterie

Vlastnosti všech variant

- obsah balení: páková bidetová baterie, odtoková souprava
- výtok: 126 mm
- výška výtoku: 54 mm
- perlátor s kulovým kloubem
- druh proudu: normální proud
- maximální průtok při 3 barech: 7,2 l/min
- keramická kartuše
- nastavitelné omezení teploty
- vhodné pro průtokové ohřívače vody
- materiál odtokové soupravy: kov
- typ připojení: připojovací hadice G ⅜
- rozměr přívodů: DN15



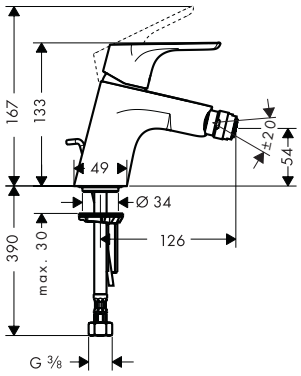

Techniky

Quick Clean · AirPower

Certifikáty/prohlášení

EPD

Přehled dalších variant

Odtoková souprava	Povrchová úprava	Obj.č.	EUR
s táhlem	chrom	31920000	137,90
Push-Open	chrom	31922000	137,90

Míry na rozměrových náčrtech jsou v mm.
Technická specifikace výrobků a měrné jednotky mohou být změněny.

Focus Páková vanová baterie na stěnu

Vlastnosti

- výtok: 180 mm
- rozteč: 150 ± 12 mm
- druh proudu baterie: normální proud
- maximální průtok při 3 barech: 19,8 l/min
- průtok pro vanový výtok při 3 barech: 19,8 l/min
- průtok ruční sprchy při 3 barech: 15,4 l/min
- keramická kartuše
- nastavitelné omezení teploty
- přepínač s automatickým resetováním
- ochrana před zpětným tokem podle DIN EN 1717
- s odhlučněním
- vhodné pro průtokové ohřívače vody
- rozměr přívodů: DN15
- typ připojení: etážky S
- upevnění na stěnu
- minimální provozní tlak: 1 bar
- maximální provozní tlak: 10 barů



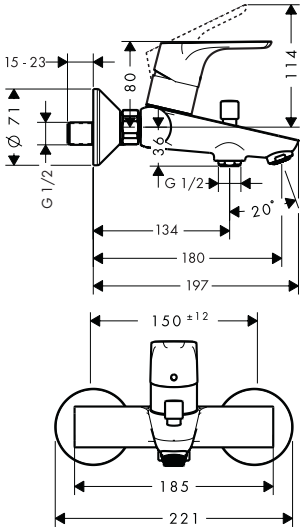

Techniky

Quick clean AirPower

Certifikáty/prohlášení

EPD

Povrchová úprava	Obj.č.	EUR
chrom	31940000	169,50

Focus Pákové vanové baterie pod omítku pro iBox universal

Vlastnosti všech variant

- keramická kartuše
- nastavitelné omezení teploty
- přepínač s automatickým resetováním
- s odhlučněním
- typ připojení: základní těleso
- upevnění na stěnu
- minimální provozní tlak: 1 bar
- maximální provozní tlak: 10 barů



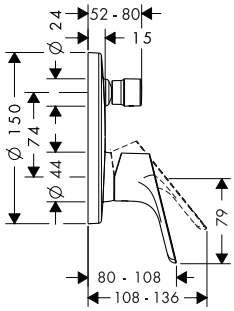

Certifikáty/prohlášení

EPD

Přehled dalších variant

Bezpečnostní kombinace EN 1717	Max. průtok při tlaku 3 bary (l/min)	Povrchová úprava	Obj.č.	EUR
–	29	chrom	31945000	171,70
■	25	chrom	31946000	262,20

K instalaci nutné (vyberte položku):			Obj.č.	EUR
Možnost 1		iBox universal 2 Základní těleso	01500180	133,10
	+	Adaptér pro iBox universal 2	13588000	33,00
Možnost 2		iBox universal Základní těleso	01800180	158,40

Míry na rozměrových náčrtech jsou v mm.
Technická specifikace výrobků a měrné jednotky mohou být změněny.

Focus Páková vanová baterie pod omítku

Vlastnosti

- maximální průtok při 3 barech: 30,7 l/min
- průtok pro vanový výtok při 3 barech: 30,7 l/min
- průtok ruční sprchy při 3 barech: 27,4 l/min
- keramická kartuše
- nastavitelné omezení teploty
- přepínač s automatickým resetováním
- typ připojení: základní těleso
- upevnění na stěnu
- minimální provozní tlak: 1 bar
- maximální provozní tlak: 10 barů



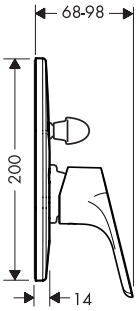

Certifikáty/prohlášení

EPD

Povrchová úprava	Obj.č.	EUR
chrom	31947000	63,00

K instalaci nutné:	Obj.č.	EUR
Základní těleso pro pákovou vanovou baterii pod omítku	31741180	152,20

Focus Páková sprchová baterie na stěnu

Vlastnosti

- 1 spotřebič
- rozteč: 150 ± 12 mm
- maximální průtok při 3 barech: 15 l/min
- průtok ruční sprchy při 3 barech: 15 l/min
- keramická kartuše
- nastavitelné omezení teploty
- zpětný ventil
- s odhlučněním
- připojení hadice DN15
- rozměr přívodů: DN15
- minimální provozní tlak: 1 bar
- maximální provozní tlak: 10 barů
- typ připojení: etážky S



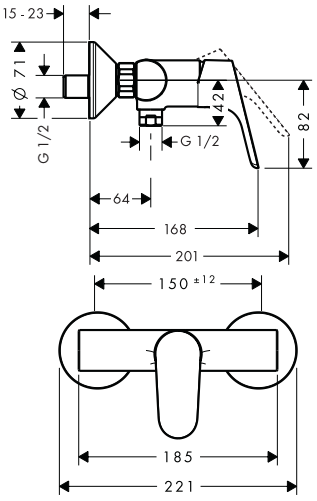

Certifikáty/prohlášení

EPD

Povrchová úprava	Obj.č.	EUR
chrom	31960000	141,90

Míry na rozměrových náčrtech jsou v mm.
Technická specifikace výrobků a měrné jednotky mohou být změněny.

Focus Páková sprchová baterie s instalací na stěnu se dvěma velikostmi průtoku

Vlastnosti

- 1 spotřebič
- rozteč: 150 ± 12 mm
- maximální průtok při 3 barech: 22 l/min
- keramická kartuše s polohou rukojeti Eco pro snížení průtoku až o 50 %
- nastavitelné omezení teploty
- zpětný ventil
- s odhlučněním
- připojení hadice DN15
- rozměr přívodů: DN15
- minimální provozní tlak: 1 bar
- maximální provozní tlak: 10 barů
- typ připojení: etážky S



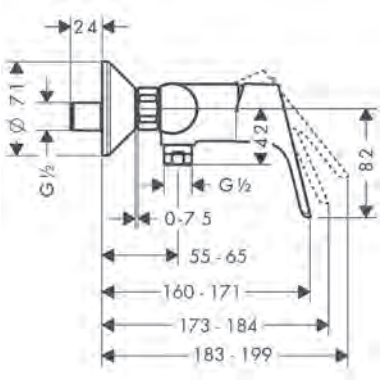

Speciální funkce

Certifikáty/prohlášení

Povrchová úprava	Obj.č.	EUR
chrom	31968000	141,90

Focus Páková sprchová baterie na stěnu s prodlouženou rukojetí

Vlastnosti

- větší písmo pro větší přehlednost
- s prodlouženou ergonomickou rukojetí
- 1 spotřebič
- rozteč: 150 ± 12 mm
- maximální průtok při 3 barech: 28 l/min
- průtok ruční sprchy při 3 barech: 17 l/min
- keramická kartuše
- nastavitelné omezení teploty
- zpětný ventil
- s odhlučněním
- připojení hadice DN15
- rozměr přívodů: DN15
- typ připojení: etážky S



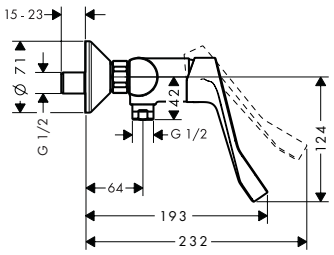

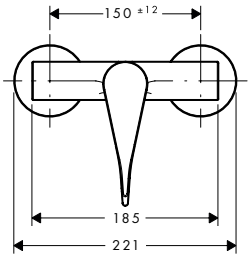

Povrchová úprava	Obj.č.	EUR
chrom	31916000	155,90

Prodloužený otočný výtok 300 mm

Vlastnosti

- s automatickým resetem
- délka 300 mm
- k nainstalování na pákovou sprchovou baterii
- rozměr přívodů: DN15



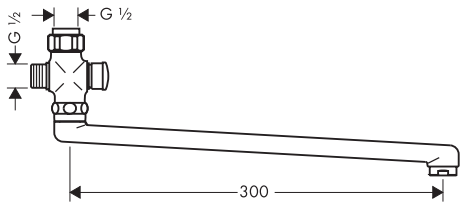

Povrchová úprava	Obj.č.	EUR
chrom	14495000	124,00

Míry na rozměrových náčrtech jsou v mm.
Technická specifikace výrobků a měrné jednotky mohou být změněny.

Focus Páková sprchová baterie pod omítku pro iBox universal

Vlastnosti

- 1 spotřebič
- keramická kartuše
- nastavitelné omezení teploty
- minimální provozní tlak: 1 bar
- maximální provozní tlak: 10 barů
- typ připojení: základní těleso



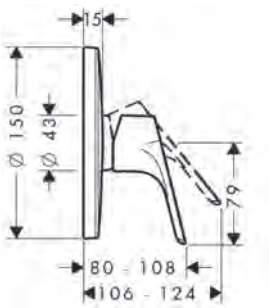

Certifikáty/prohlášení

EPD

Povrchová úprava	Obj.č.	EUR
chrom	31965000	161,40

K instalaci nutné (vyberte položku):			Obj.č.	EUR
Možnost 1		iBox universal 2 Základní těleso	01500180	133,10
+		Adaptér pro iBox universal 2	13588000	33,00
Možnost 2		iBox universal Základní těleso	01800180	158,40

Focus Páková sprchová baterie HighFlow pod omítku

Vlastnosti

- 1 spotřebič
- keramická kartuše (Highflow)
- nastavitelné omezení teploty
- rozměr přívodů: DN15
- minimální provozní tlak: 1 bar
- maximální provozní tlak: 10 barů
- typ připojení: základní těleso



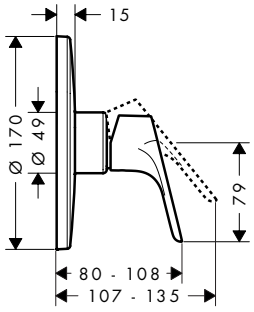

Povrchová úprava	Obj.č.	EUR
chrom	31964000	161,40

K instalaci nutné (vyberte položku):			Obj.č.	EUR
Možnost 1		iBox universal 2 Základní těleso	01500180	133,10
+		Adaptér pro iBox universal 2	13588000	33,00
Možnost 2		iBox universal Základní těleso	01800180	158,40

Míry na rozměrových náčrtech jsou v mm.
Technická specifikace výrobků a měrné jednotky mohou být změněny.

Focus Páková sprchová baterie pod omítku

Vlastnosti

- 1 spotřebič
- maximální průtok při 1 baru: 16,9 l/min
- minimální provozní tlak: 1 bar
- maximální provozní tlak: 10 barů
- typ připojení: základní těleso



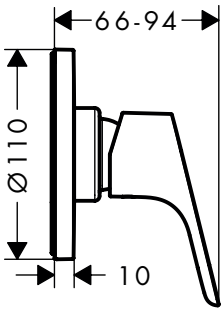

Certifikáty/prohlášení

Povrchová úprava	Obj.č.	EUR
chrom	31961000	53,70

K instalaci nutné:	Obj.č.	EUR
Základní těleso pro pákovou sprchovou baterii pod omítku	13620180	133,20



Rebris

Rebris S Pákové umyvadlové baterie

Vlastnosti všech variant

- varianta rukojeti: páčková rukojeť
- druh proudu: normální proud
- keramická kartuše
- nastavitelné omezení teploty
- vhodné pro průtokové ohřívače vody
- typ připojení: připojovací hadice G ⅜
- rozměr přívodů: DN15
- perlátor lze jednoduše odmontovat mincí bez použití nářadí
- EU taxonomie: max. 6 l/min – podstatný přínos pro životní prostředí (SC)

80



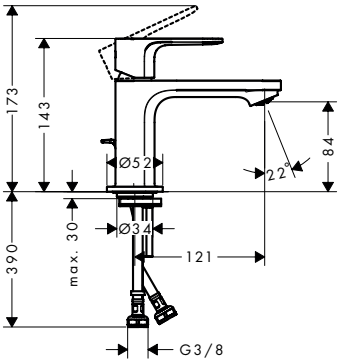

110



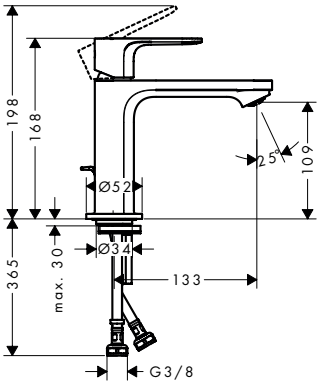

240



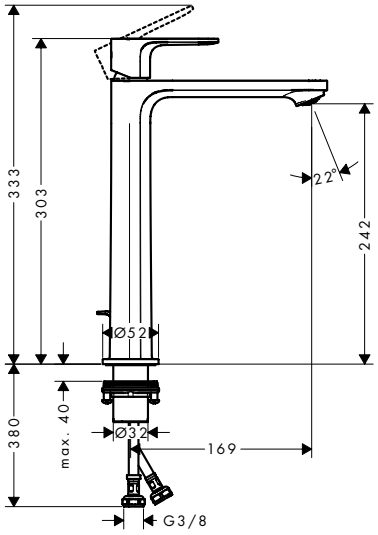

Speciální funkce

CoolStart | EcoSmart | Eco Smart+

Techniky

AirPower | Comfort Zone | Remove &Clean

Certifikáty/prohlášení

EPD

Přehled dalších variant

Comfort-Zone	Výtok (mm)	Výška výtoku (mm)	Odtoková souprava	Materiál odtokové soupravy	CoolStart	Pro umyvadlové mísy	Max. průtok při tlaku 3 bary (l/min)	Povrchová úprava	Obj.č.	EUR
80	121	84	s táhlem	plast	■	–	4	chrom	72586000	106,30
								matná černá	72586670	132,90
80	121	84	s táhlem	plast	■	–	5	chrom	72513000	106,30
								matná černá	72513670	132,90
80	121	84	s táhlem	kov	■	–	5	chrom	72584000	119,00
								matná černá	72584670	148,60
80	121	84	bez	–	■	–	5	chrom	72514000	100,50

Míry na rozměrových náčrtech jsou v mm.
Technická specifikace výrobků a měrné jednotky mohou být změněny.

Rebris S Pákové umyvadlové baterie

Přehled dalších variant

Comfort-Zone	Výtok (mm)	Výška výtoku (mm)	Odtoková souprava	Materiál odtokové soupravy	CoolStart	Pro umyvadlové mísy	Max. průtok při tlaku 3 bary (l/min)	Povrchová úprava	Obj.č.	EUR
80	121	84	s táhlem	plast	–	–	5	chrom	72510000	106,30
110	133	109	s táhlem	plast	■	–	4	chrom	72588000	125,10
								matná černá	72588670	156,40
110	133	109	s táhlem	plast	■	–	5	chrom	72519000	125,10
								matná černá	72519670	156,40
110	133	109	s táhlem	kov	■	–	5	chrom	72527000	140,10
								matná černá	72527670	175,20
110	133	109	bez	–	■	–	5	chrom	72520000	119,10
								matná černá	72520670	148,80
110	133	109	s táhlem	plast	–	–	5	chrom	72517000	125,10
								matná černá	72517670	156,40
240	169	242	s táhlem	plast	■	■	4	chrom	72590000	194,00
								matná černá	72590670	242,70
240	169	242	s táhlem	plast	■	■	5	chrom	72580000	194,00
								matná černá	72580670	242,70
240	169	242	bez	–	■	■	5	chrom	72582000	188,20

Rebris S Páková umyvadlová baterie 210 s otočným výtokem a odtokovou soupravou s táhlem

Vlastnosti

- obsah balení: páková umyvadlová baterie, odtoková souprava
- ComfortZone: 210
- výtok: 154 mm
- výška výtoku: 222 mm
- varianta rukojeti: páčková rukojeť
- rozsah otáčení 120°
- druh proudu: normální proud
- maximální průtok při 3 barech: 5 l/min
- keramická kartuše
- nastavitelné omezení teploty
- vhodné pro průtokové ohřívače vody
- odtoková souprava s táhlem G 1¼
- materiál odtokové soupravy: plast
- typ připojení: připojovací hadice G ⅜
- rozměr přívodů: DN15
- EU taxonomie: max. 6 l/min – podstatný přínos pro životní prostředí (SC)



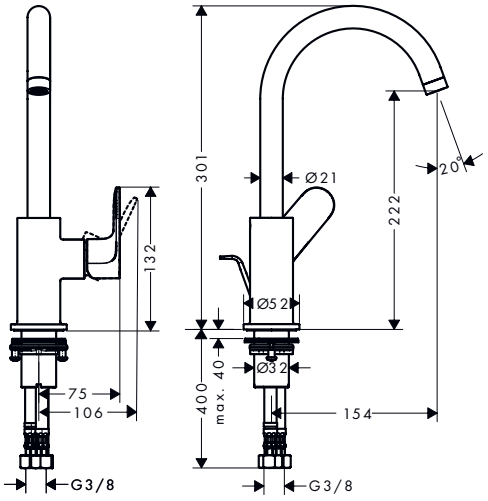

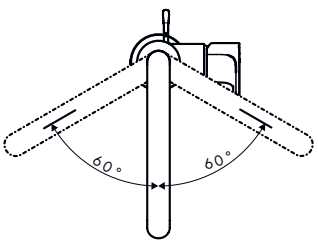

Speciální funkce

EcoSmart

Techniky

AirPower Comfort Zone

Certifikáty/prohlášení

EPD

Povrchová úprava	Obj.č.	EUR
chrom	72536000	175,10
matná černá	72536670	218,90

Míry na rozměrových náčrtech jsou v mm.
Technická specifikace výrobků a měrné jednotky mohou být změněny.

Rebris S Stojánkový ventil 80 s páčkovou rukojetí pro studenou nebo předem nastavenou vodu bez odtokové soupravy

Vlastnosti

- ComfortZone: 80
- výtok: 121 mm
- výška výtoku: 84 mm
- varianta rukojeti: páčková rukojeť
- druh proudu: normální proud
- maximální průtok při 3 barech: 5 l/min
- keramická kartuše
- k připojení na studenou vodu
- typ připojení: připojovací hadice G ⅜
- rozměr přívodů: DN15
- perlátor lze jednoduše odmontovat mincí bez použití nářadí
- EU taxonomie: max. 6 l/min – podstatný přínos pro životní prostředí (SC)



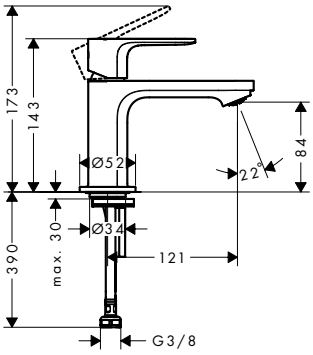

Speciální funkce

EcoSmart

Techniky

AirPower | Comfort Zone | Remove &Clean

Certifikáty/prohlášení

EPD

Povrchová úprava	Obj.č.	EUR
chrom	72503000	93,90
matná černá	72503670	117,40

Rebris S 3otvorová umyvadlová baterie 110 s odtokovou soupravou s táhlem

Vlastnosti

- obsah balení: 3otvorová umyvadlová baterie, odtoková souprava
- ComfortZone: 110
- výtok: 134 mm
- výška výtoku: 107 mm
- varianta rukojeti: páčková rukojeť
- druh proudu: normální proud
- maximální průtok při 3 barech: 5 l/min
- s keramickými ventily pro teplou a studenou vodu 90°
- vhodné pro průtokové ohřívače vody
- odtoková souprava s táhlem G 1¼
- materiál odtokové soupravy: plast
- typ připojení: připojovací hadice G ⅜
- rozměr přívodů: DN15
- perlátor lze jednoduše odmontovat mincí bez použití nářadí
- EU taxonomie: max. 6 l/min – podstatný přínos pro životní prostředí (SC)



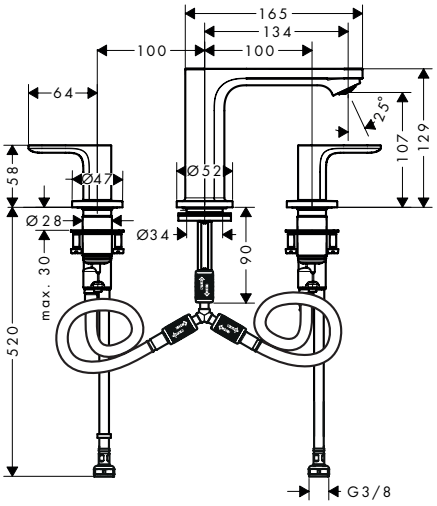

Speciální funkce

EcoSmart

Techniky

AirPower | Comfort Zone | Remove &Clean

Povrchová úprava	Obj.č.	EUR
chrom	72530000	237,50

Míry na rozměrových náčrtech jsou v mm.
Technická specifikace výrobků a měrné jednotky mohou být změněny.

Rebris S Páková umyvadlová baterie pod omítku, montáž na stěnu, s výtokem 20 cm

Vlastnosti

- obsah balení: páková umyvadlová baterie nástěnná pod omítku, odtoková souprava
- výtok: 200 mm
- varianta rukojeti: páčková rukojeť
- druh proudu: normální proud
- maximální průtok při 3 barech: 5 l/min
- keramická kartuše
- nastavitelné omezení teploty
- vhodné pro průtokové ohřívače vody
- neuzavíratelná odtoková souprava
- materiál odtokové soupravy: kov
- typ připojení: základní těleso
- rozměr přívodů: DN15
- rukojeť může být umístěna vpravo nebo vlevo, v závislosti na instalaci základní soupravy
- perlátor lze jednoduše odmontovat mincí bez použití nářadí
- EU taxonomie: max. 6 l/min – podstatný přínos pro životní prostředí (SC)

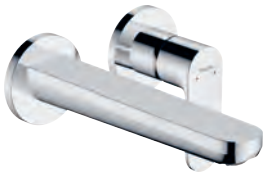

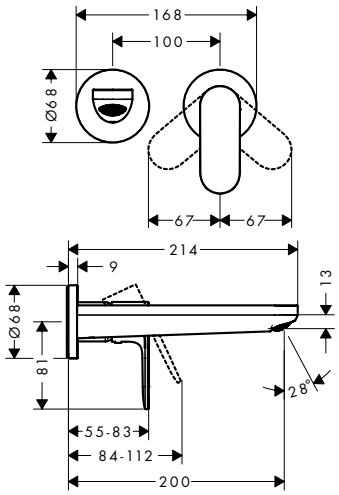

Speciální funkce

EcoSmart

Techniky

AirPower | Remove &Clean

Certifikáty/prohlášení

EPD

Povrchová úprava	Obj.č.	EUR
chrom	72528000	188,20
matná černá	72528670	235,10

K instalaci nutné:



	Obj.č.	EUR
Základní těleso pro pákovou umyvadlovou baterii pod omítku, montáž na stěnu	13622180	265,50

Rebris S Páková umyvadlová baterie 110 s ruční sprchou Bidette a sprchovou hadicí 160 cm, bez odtokové soupravy

Vlastnosti

- obsah balení: páková umyvadlová baterie, bidetová ruční sprcha, držák sprchy, sprchová hadice
- ComfortZone: 110
- výtok: 133 mm
- výška výtoku: 109 mm
- varianta rukojeti: páčková rukojeť
- druh proudu: normální proud
- typ sprchy Bidette: sprchový proud
- maximální průtok při 3 barech: 4,7 l/min
- keramická kartuše
- nastavitelné omezení teploty
- vhodné pro průtokové ohřívače vody
- typ připojení: připojovací hadice G ⅜
- rozměr přívodů: DN15
- perlátor lze jednoduše odmontovat mincí bez použití nářadí
- EU taxonomie: max. 6 l/min – podstatný přínos pro životní prostředí (SC)



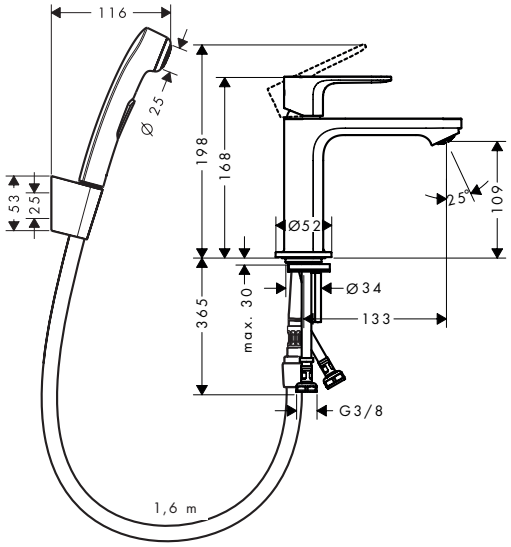

Speciální funkce

EcoSmart

Techniky

AirPower | Comfort Zone | Remove &Clean

Certifikáty/prohlášení

EPD

Povrchová úprava	Obj.č.	EUR
chrom	72215000	166,70
matná černá	72215670	208,40

Míry na rozměrových náčrtech jsou v mm.
Technická specifikace výrobků a měrné jednotky mohou být změněny.

Rebris S Pákové bidetové baterie

Vlastnosti všech variant

- obsah balení: páková bidetová baterie, odtoková souprava
- výška výtoku: 89 mm
- perlátor s kulovým kloubem
- druh proudu: normální proud
- maximální průtok při 3 barech: 5 l/min
- keramická kartuše
- nastavitelné omezení teploty
- vhodné pro průtokové ohřívače vody
- odtoková souprava s táhlem G 1¼
- typ připojení: připojovací hadice G ⅜
- rozměr přívodů: DN15
- EU taxonomie: max. 6 l/min – podstatný přínos pro životní prostředí (SC)



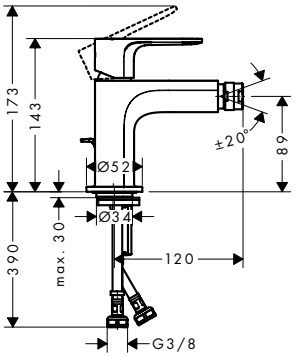

Speciální funkce

EcoSmart

Techniky

AirPower

Certifikáty/prohlášení

EPD

Přehled dalších variant

Odtoková souprava	Materiál odtokové soupravy	Povrchová úprava	Obj.č.	EUR
s táhlem	plast	chrom	72210000	132,00
		matná černá	72210670	165,00
s táhlem	kov	chrom	72212000	147,90
		matná černá	72212670	184,90

Rebris S Páková vanová baterie na stěnu

Vlastnosti

- výtok: 173 mm
- rozteč: 150 ± 12 mm
- druh proudu baterie: normální proud
- maximální průtok při 3 barech: 20,4 l/min
- průtok pro vanový výtok při 3 barech: 20,4 l/min
- průtok ruční sprchy při 3 barech: 15,5 l/min
- keramická kartuše
- nastavitelné omezení teploty
- přepínač s automatickým resetováním
- ochrana před zpětným tokem podle DIN EN 1717
- s odhlučněním
- vhodné pro průtokové ohřívače vody
- rozměr přívodů: DN15
- typ připojení: etážky S
- upevnění na stěnu
- minimální provozní tlak: 1 bar
- maximální provozní tlak: 10 barů



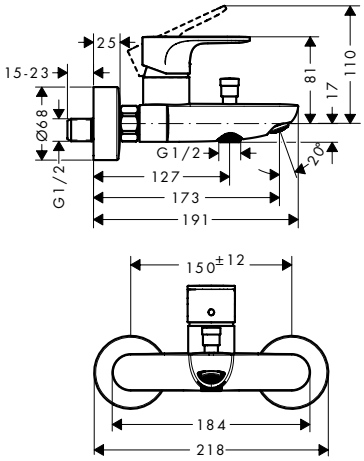

Techniky

AirPower

Certifikáty/prohlášení

EPD

Povrchová úprava	Obj.č.	EUR
chrom	72440000	137,60
matná černá	72440670	171,90

Míry na rozměrových náčrtech jsou v mm.
Technická specifikace výrobků a měrné jednotky mohou být změněny.

Rebris S páková vanová baterie na stěnu se 2 velikostmi průtoku

Vlastnosti

- výtok: 173 mm
- rozteč: 150 ± 12 mm
- druh proudu baterie: normální proud
- maximální průtok při 3 barech: 19,5 l/min
- průtok pro vanový výtok při 3 barech: 19,5 l/min
- průtok ruční sprchy při 3 barech: 14,8 l/min
- keramická kartuše
- přepínač s automatickým resetováním
- ochrana před zpětným tokem podle DIN EN 1717
- s odhlučněním
- vhodné pro průtokové ohřívače vody
- rozměr přívodů: DN15
- typ připojení: etážky S
- upevnění na stěnu
- minimální provozní tlak: 1 bar
- maximální provozní tlak: 10 barů
- není nutný žádný další otvor pro údržbu



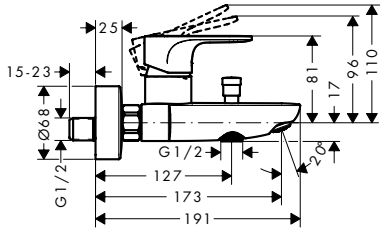

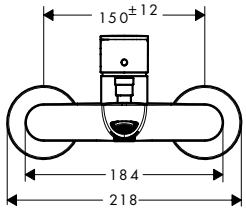

Speciální funkce

Techniky

Certifikáty/prohlášení

Povrchová úprava	Obj.č.	EUR
chrom	72443000	137,60
matná černá	72443670	171,90

Rebris S Pákové vanové baterie pod omítku pro iBox universal

Vlastnosti všech variant

- keramická kartuše
- nastavitelné omezení teploty
- přepínač s automatickým resetováním
- s odhlučněním
- typ připojení: základní těleso
- upevnění na stěnu
- minimální provozní tlak: 1 bar
- maximální provozní tlak: 10 barů



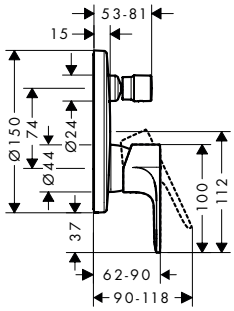

Certifikáty/prohlášení

Přehled dalších variant

Bezpečnostní kombinace EN 1717	Max. průtok při tlaku 3 bary (l/min)	Povrchová úprava	Obj.č.	EUR
–	27,6	chrom	72466000	146,10
		matná černá	72466670	182,50
■	25,6	chrom	72467000	229,10
		matná černá	72467670	286,40

K instalaci nutné (vyberte položku):			Obj.č.	EUR
Možnost 1		iBox universal 2 Základní těleso	01500180	133,10
+		Adaptér pro iBox universal 2	13588000	33,00
Možnost 2		iBox universal Základní těleso	01800180	158,40

Míry na rozměrových náčrtech jsou v mm.
Technická specifikace výrobků a měrné jednotky mohou být změněny.

Rebris S Páková vanová baterie set pod omítku

Vlastnosti

- obsah balení: Páková vanová baterie, základní těleso
- maximální průtok při 3 barech: 30,7 l/min
- průtok pro vanový výtok při 3 barech: 30,7 l/min
- průtok ruční sprchy při 3 barech: 27,4 l/min
- keramická kartuše
- nastavitelné omezení teploty
- přepínač s automatickým resetováním
- typ připojení: základní těleso
- upevnění na stěnu
- minimální provozní tlak: 1 bar
- maximální provozní tlak: 10 barů





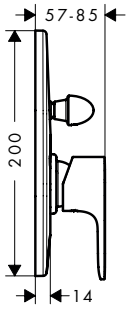

Povrchová úprava	Obj.č.	EUR
chrom	72448000	193,30
matná černá	72448670	205,50

Obsah balení:	Obsaženo v	Obj.č.
Základní těleso pro pákovou vanovou baterii pod omítku	72448XXX	31741180

Rebris S Vanový výtok

Vlastnosti

- typ připojení: G ½
- s rozetou
- výtok: 200 mm
- upevnění na stěnu
- maximální průtok při 3 barech: 22 l/min
- druh proudu: normální proud



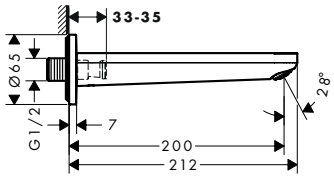

Techniky

AirPower

Povrchová úprava	Obj.č.	EUR
chrom	72430000	97,50
matná černá	72430670	121,90

Míry na rozměrových náčrtech jsou v mm.
Technická specifikace výrobků a měrné jednotky mohou být změněny.

Rebris S Páková sprchová baterie na stěnu

Vlastnosti

- 1 spotřebič
- rozteč: 150 ± 12 mm
- maximální průtok při 3 barech: 14,9 l/min
- průtok ruční sprchy při 3 barech: 14,9 l/min
- keramická kartuše
- nastavitelné omezení teploty
- zpětný ventil
- s odhlučněním
- připojení hadice DN15
- rozměr přívodů: DN15
- minimální provozní tlak: 1 bar
- maximální provozní tlak: 10 barů
- typ připojení: etážky S



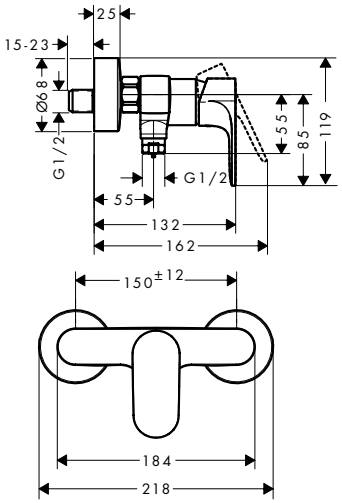

Certifikáty/prohlášení

EPD

Povrchová úprava	Obj.č.	EUR
chrom	72640000	106,30
matná černá	72640670	132,90

Rebris S páková sprchová baterie na stěnu se 2 velikostmi průtoku

Vlastnosti

- 1 spotřebič
- rozteč: 150 ± 12 mm
- maximální průtok při 3 barech: 18,3 l/min
- průtok ruční sprchy při 3 barech: 18,3 l/min
- keramická kartuše
- nastavitelné omezení teploty
- zpětný ventil
- s odhlučněním
- připojení hadice DN15
- rozměr přívodů: DN15
- minimální provozní tlak: 1 bar
- maximální provozní tlak: 10 barů
- typ připojení: etážky S



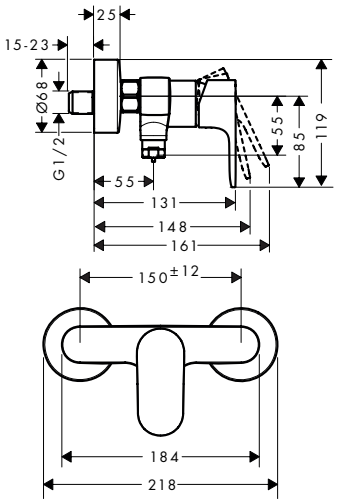

Speciální funkce

Eco Selection

Certifikáty/prohlášení

EPD

Povrchová úprava	Obj.č.	EUR
chrom	72643000	106,30
matná černá	72643670	132,90

Rebris S Páková sprchová baterie pod omítku pro iBox universal

Vlastnosti

- 1 spotřebič
- maximální průtok při 1 baru: 13,4 l/min
- keramická kartuše
- nastavitelné omezení teploty
- minimální provozní tlak: 1 bar
- maximální provozní tlak: 10 barů
- typ připojení: základní těleso



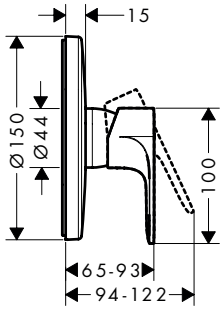

Certifikáty/prohlášení

Povrchová úprava	Obj.č.	EUR
chrom	72667000	125,10
matná černá	72667670	156,40

K instalaci nutné (vyberte položku):			Obj.č.	EUR
Možnost 1		iBox universal 2 Základní těleso	01500180	133,10
+		Adaptér pro iBox universal 2	13588000	33,00
Možnost 2		iBox universal Základní těleso	01800180	158,40

Rebris S Páková sprchová baterie, sada pod omítku

Vlastnosti

- obsah balení: páková sprchová baterie, základní těleso
- 1 spotřebič
- maximální průtok při 1 baru: 16,9 l/min
- keramická kartuše
- nastavitelné omezení teploty
- minimální provozní tlak: 1 bar
- maximální provozní tlak: 10 barů
- typ připojení: základní těleso





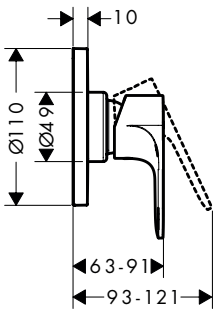

Povrchová úprava	Obj.č.	EUR
chrom	72648000	167,40
matná černá	72648670	177,20

Obsah balení:		Obsaženo v	Obj.č.
	Základní těleso pro pákovou sprchovou baterii pod omítku	72648XXX	13620180

Míry na rozměrových náčrtech jsou v mm.
Technická specifikace výrobků a měrné jednotky mohou být změněny.

Rebris E Pákové umyvadlové baterie

Vlastnosti všech variant

- varianta rukojeti: páčková rukojeť
- druh proudu: normální proud
- keramická kartuše
- nastavitelné omezení teploty
- vhodné pro průtokové ohřívače vody
- typ připojení: připojovací hadice G ⅜
- rozměr přívodů: DN15
- perlátor lze jednoduše odmontovat mincí bez použití nářadí
- EU taxonomie: max. 6 l/min – podstatný přínos pro životní prostředí (SC)

80



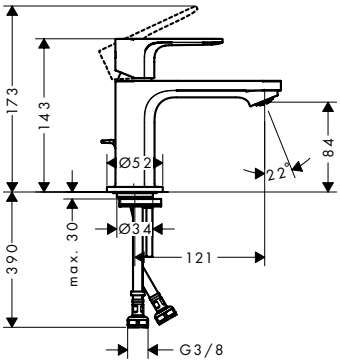

110



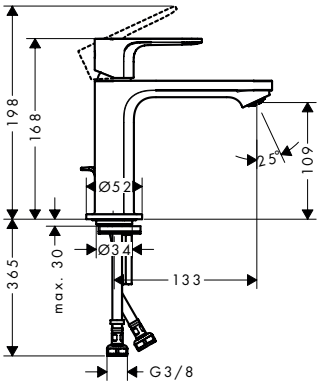

240



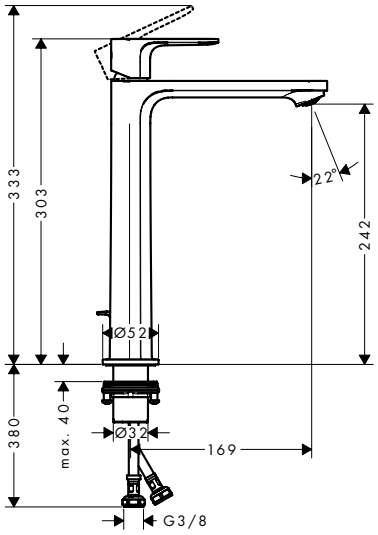

Speciální funkce

CoolStart | EcoSmart | Eco Smart+

Techniky

AirPower | Comfort Zone | Remove &Clean

Certifikáty/prohlášení

EPD

Přehled dalších variant

Comfort-Zone	Výtok (mm)	Výška výtoku (mm)	Odtoková souprava	Materiál odtokové soupravy	CoolStart	Pro umyvadlové mísy	Max. průtok při tlaku 3 bary (l/min)	Povrchová úprava	Obj.č.	EUR
80	121	84	s táhlem	plast	■	–	4	chrom	72587000	111,40
								matná černá	72587670	139,30
80	121	84	s táhlem	plast	■	–	5	chrom	72553000	111,40
								matná černá	72553670	139,30
80	121	84	s táhlem	kov	■	–	5	chrom	72585000	124,00
								matná černá	72585670	154,90
80	121	84	bez	–	■	–	5	chrom	72554000	105,40
								matná černá	72554670	131,70

Další informace o tomto produktu naleznete na další stránce.

Míry na rozměrových náčrtech jsou v mm.
Technická specifikace výrobků a měrné jednotky mohou být změněny.

Rebris E Pákové umyvadlové baterie

Přehled dalších variant

Comfort-Zone	Výtok (mm)	Výška výtoku (mm)	Odtoková souprava	Materiál odtokové soupravy	CoolStart	Pro umyvadlové mísy	Max. průtok při tlaku 3 bary (l/min)	Povrchová úprava	Obj.č.	EUR
80	121	84	s táhlem	plast	–	–	5	chrom	72550000	111,40
110	133	109	s táhlem	plast	■	–	4	chrom	72589000	131,00
								matná černá	72589670	163,70
110	133	109	s táhlem	plast	■	–	5	chrom	72559000	131,00
								matná černá	72559670	163,70
110	133	109	s táhlem	kov	■	–	5	chrom	72551000	146,80
								matná černá	72551670	183,50
110	133	109	bez	–	■	–	5	chrom	72560000	125,10
								matná černá	72560670	156,40
110	133	109	s táhlem	plast	–	–	5	chrom	72557000	131,00
								matná černá	72557670	163,70
240	169	242	s táhlem	plast	■	■	4	chrom	72591000	202,90
								matná černá	72591670	253,60
240	169	242	s táhlem	plast	■	■	5	chrom	72581000	202,90
								matná černá	72581670	253,60
240	169	242	bez	–	■	■	5	chrom	72583000	197,10

Rebris E Páková umyvadlová baterie 210 s otočným výtokem a odtokovou soupravou s táhlem

Vlastnosti

- obsah balení: páková umyvadlová baterie, odtoková souprava
- ComfortZone: 210
- výtok: 154 mm
- výška výtoku: 222 mm
- varianta rukojeti: páčková rukojeť
- rozsah otáčení 120°
- druh proudu: normální proud
- maximální průtok při 3 barech: 5 l/min
- keramická kartuše
- nastavitelné omezení teploty
- vhodné pro průtokové ohřívače vody
- odtoková souprava s táhlem G 1¼
- materiál odtokové soupravy: plast
- typ připojení: připojovací hadice G ⅜
- rozměr přívodů: DN15
- EU taxonomie: max. 6 l/min – podstatný přínos pro životní prostředí (SC)



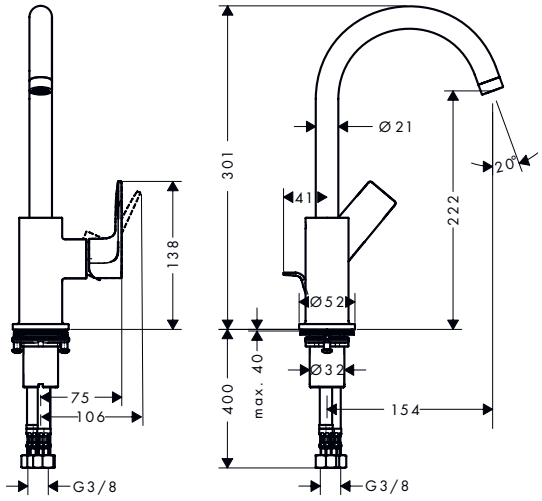

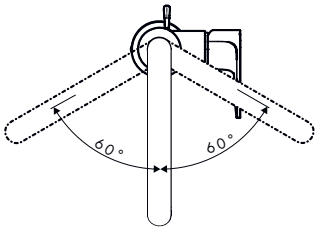

Speciální funkce

EcoSmart

Techniky

AirPower Comfort Zone

Certifikáty/prohlášení

EPD

Povrchová úprava	Obj.č.	EUR
chrom	72576000	211,10
matná černá	72576670	263,90

Míry na rozměrových náčrtech jsou v mm.
Technická specifikace výrobků a měrné jednotky mohou být změněny.

Rebris E Stojánkový ventil 80 s páčkovou rukojetí pro studenou nebo předem nastavenou vodu bez odtokové soupravy

Vlastnosti

- ComfortZone: 80
- výtok: 121 mm
- výška výtoku: 84 mm
- varianta rukojeti: páčková rukojeť
- druh proudu: normální proud
- maximální průtok při 3 barech: 5 l/min
- keramická kartuše
- k připojení na studenou vodu
- typ připojení: připojovací hadice G ⅜
- rozměr přívodů: DN15
- perlátor lze jednoduše odmontovat mincí bez použití nářadí
- EU taxonomie: max. 6 l/min – podstatný přínos pro životní prostředí (SC)



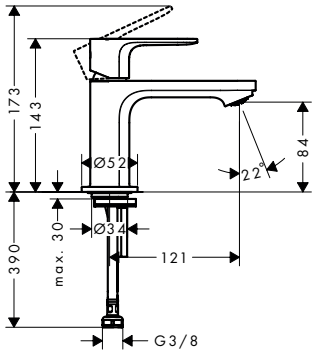

Speciální funkce

EcoSmart

Techniky

AirPower | Comfort Zone | Remove &Clean

Certifikáty/prohlášení

EPD

Povrchová úprava	Obj.č.	EUR
chrom	72506000	98,30
matná černá	72506670	122,80

Rebris E Páková umyvadlová baterie pod omítku, montáž na stěnu, s výtokem 20 cm

Vlastnosti

- obsah balení: páková umyvadlová baterie nástěnná pod omítku, odtoková souprava
- výtok: 200 mm
- varianta rukojeti: páčková rukojeť
- druh proudu: normální proud
- maximální průtok při 3 barech: 5 l/min
- keramická kartuše
- nastavitelné omezení teploty
- vhodné pro průtokové ohřívače vody
- neuzavíratelná odtoková souprava
- materiál odtokové soupravy: kov
- typ připojení: základní těleso
- rozměr přívodů: DN15
- rukojeť může být umístěna vpravo nebo vlevo, v závislosti na instalaci základní soupravy
- EU taxonomie: max. 6 l/min – podstatný přínos pro životní prostředí (SC)



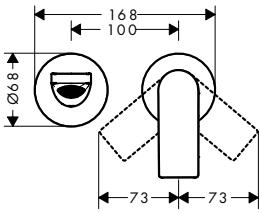

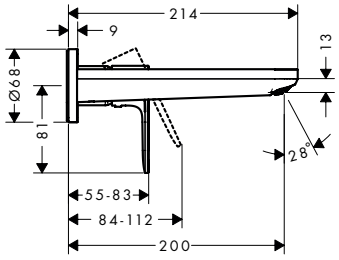

Speciální funkce

EcoSmart

Techniky

AirPower

Certifikáty/prohlášení

EPD

Povrchová úprava	Obj.č.	EUR
chrom	72568000	196,60
matná černá	72568670	245,60

K instalaci nutné:	Obj.č.	EUR
Základní těleso pro pákovou umyvadlovou baterii pod omítku, montáž na stěnu	13622180	265,50

Míry na rozměrových náčrtech jsou v mm.
Technická specifikace výrobků a měrné jednotky mohou být změněny.

Rebris E Páková umyvadlová baterie 110 s ruční sprchou Bidette a sprchovou hadicí 160, cm bez odtokové soupravy

Vlastnosti

- obsah balení: páková umyvadlová baterie, bidetová ruční sprcha, držák sprchy, sprchová hadice
- ComfortZone: 110
- výtok: 133 mm
- výška výtoku: 109 mm
- varianta rukojeti: páčková rukojeť
- druh proudu: normální proud
- typ sprchy Bidette: sprchový proud
- maximální průtok při 3 barech: 4,7 l/min
- keramická kartuše
- nastavitelné omezení teploty
- vhodné pro průtokové ohřívače vody
- typ připojení: připojovací hadice G ⅜
- rozměr přívodů: DN15
- perlátor lze jednoduše odmontovat mincí bez použití nářadí
- EU taxonomie: max. 6 l/min – podstatný přínos pro životní prostředí (SC)



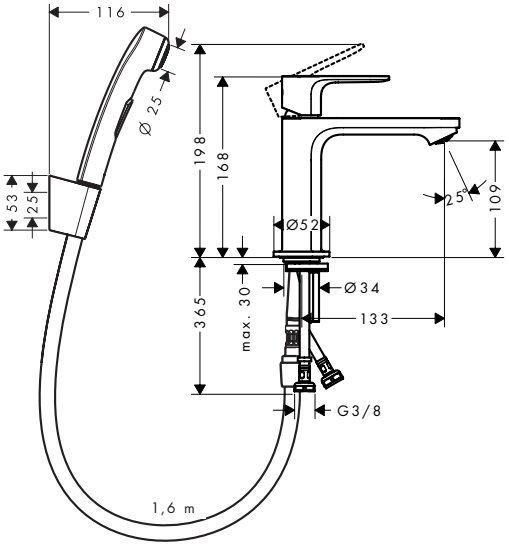

Speciální funkce

EcoSmart

Techniky

AirPower | Comfort Zone | Remove &Clean

Certifikáty/prohlášení

EPD

Povrchová úprava	Obj.č.	EUR
chrom	72216000	172,60

Rebris E Pákové bidetové baterie

Vlastnosti všech variant

- obsah balení: páková bidetová baterie, odtoková souprava
- výška výtoku: 89 mm
- perlátor s kulovým kloubem
- druh proudu: normální proud
- maximální průtok při 3 barech: 5 l/min
- keramická kartuše
- vhodné pro průtokové ohřívače vody
- odtoková souprava s táhlem G 1¼
- typ připojení: připojovací hadice G ⅜
- rozměr přívodů: DN15
- EU taxonomie: max. 6 l/min – podstatný přínos pro životní prostředí (SC)



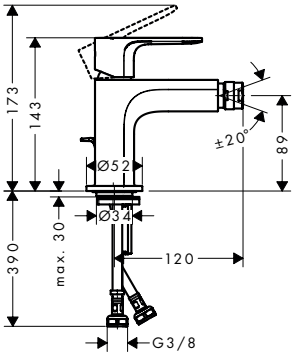

Speciální funkce

EcoSmart

Techniky

AirPower

Certifikáty/prohlášení

EPD

Přehled dalších variant

Odtoková souprava	Materiál odtokové soupravy	Povrchová úprava	Obj.č.	EUR
s táhlem	plast	chrom	72211000	138,60
		matná černá	72211670	173,20
s táhlem	kov	chrom	72213000	155,20
		matná černá	72213670	193,90

Míry na rozměrových náčrtech jsou v mm.
Technická specifikace výrobků a měrné jednotky mohou být změněny.

Rebris E Páková vanová baterie na stěnu

Vlastnosti

- výtok: 182 mm
- rozteč: 150 ± 12 mm
- druh proudu baterie: normální proud
- maximální průtok při 3 barech: 20,4 l/min
- průtok pro vanový výtok při 3 barech: 20,4 l/min
- průtok ruční sprchy při 3 barech: 15,5 l/min
- keramická kartuše
- nastavitelné omezení teploty
- přepínač s automatickým resetováním
- ochrana před zpětným tokem podle DIN EN 1717
- s odhlučněním
- vhodné pro průtokové ohřívače vody
- rozměr přívodů: DN15
- typ připojení: etážky S
- upevnění na stěnu
- minimální provozní tlak: 1 bar
- maximální provozní tlak: 10 barů
- perlátor lze jednoduše odmontovat mincí bez použití nářadí



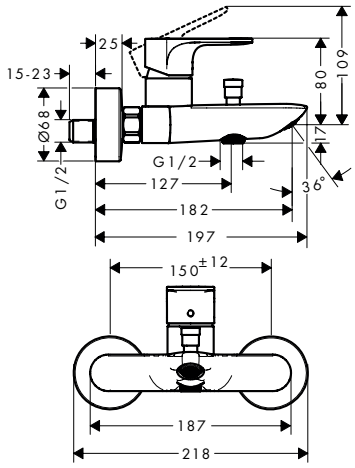

Techniky

AirPower | Remove &Clean

Certifikáty/prohlášení

EPD

Povrchová úprava	Obj.č.	EUR
chrom	72450000	144,10
matná černá	72450670	180,10

Rebris E Pákové vanové baterie pod omítku pro iBox universal

Vlastnosti všech variant

- keramická kartuše
- nastavitelné omezení teploty
- přepínač s automatickým resetováním
- zpětný ventil
- typ připojení: základní těleso
- upevnění na stěnu
- minimální provozní tlak: 1 bar
- maximální provozní tlak: 10 barů
- není nutný žádný další otvor pro údržbu



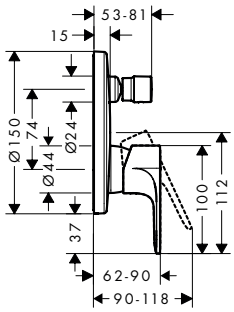

Certifikáty/prohlášení

EPD

Přehled dalších variant

Max. průtok při tlaku 3 bary (l/min)	Povrchová úprava	Obj.č.	EUR
27,6	chrom	72468000	153,10
	matná černá	72468670	191,20
25,6	chrom	72469000	239,90
	matná černá	72469670	300,10

K instalaci nutné (vyberte položku):			Obj.č.	EUR
Možnost 1		iBox universal 2 Základní těleso	01500180	133,10
+		Adaptér pro iBox universal 2	13588000	33,00
Možnost 2		iBox universal Základní těleso	01800180	158,40

Míry na rozměrových náčrtech jsou v mm.
Technická specifikace výrobků a měrné jednotky mohou být změněny.

Rebris E Páková vanová baterie, sada pod omítku

Vlastnosti

- obsah balení: Páková vanová baterie, základní těleso
- maximální průtok při 3 barech: 30,7 l/min
- průtok pro vanový výtok při 3 barech: 30,7 l/min
- průtok ruční sprchy při 3 barech: 27,4 l/min
- keramická kartuše
- nastavitelné omezení teploty
- přepínač s automatickým resetováním
- typ připojení: základní těleso
- upevnění na stěnu
- minimální provozní tlak: 1 bar
- maximální provozní tlak: 10 barů



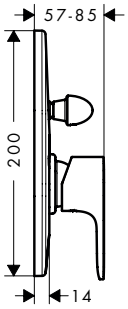

Povrchová úprava	Obj.č.	EUR
chrom	72458000	195,30
matná černá	72458670	208,10

Obsah balení:	Obsaženo v	Obj.č.
Základní těleso pro pákovou vanovou baterii pod omítku	72458XXX	31741180

Rebris E Vanový výtok

Vlastnosti

- typ připojení: G ½
- s rozetou
- výtok: 200 mm
- upevnění na stěnu
- maximální průtok při 3 barech: 22 l/min
- druh proudu: normální proud



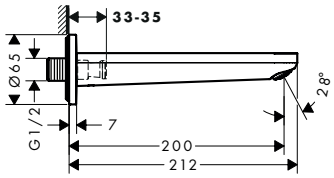

Techniky

AirPower

Povrchová úprava	Obj.č.	EUR
chrom	72431000	102,20
matná černá	72431670	127,70

Míry na rozměrových náčrtech jsou v mm.
Technická specifikace výrobků a měrné jednotky mohou být změněny.

Rebris E Páková sprchová baterie na stěnu

Vlastnosti

- 1 spotřebič
- rozteč: 150 ± 12 mm
- maximální průtok při 3 barech: 28 l/min
- průtok ruční sprchy při 3 barech: 15 l/min
- keramická kartuše
- nastavitelné omezení teploty
- zpětný ventil
- s odhlučněním
- připojení hadice DN15
- rozměr přívodů: DN15
- minimální provozní tlak: 1 bar
- maximální provozní tlak: 10 barů
- typ připojení: etážky S



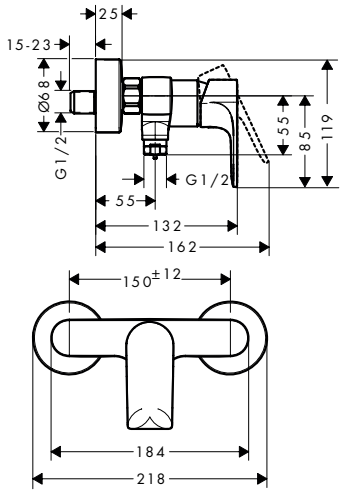

Certifikáty/prohlášení

EPD

Povrchová úprava	Obj.č.	EUR
chrom	72650000	111,40
matná černá	72650670	139,30

Rebris E Páková sprchová baterie pod omítku pro iBox universal

Vlastnosti

- 1 spotřebič
- maximální průtok při 1 baru: 13,4 l/min
- keramická kartuše
- nastavitelné omezení teploty
- minimální provozní tlak: 1 bar
- maximální provozní tlak: 10 barů
- typ připojení: základní těleso



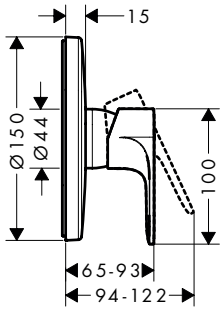

Certifikáty/prohlášení

EPD

Povrchová úprava	Obj.č.	EUR
chrom	72668000	131,10
matná černá	72668670	163,90

K instalaci nutné (vyberte položku):			Obj.č.	EUR
Možnost 1		iBox universal 2 Základní těleso	01500180	133,10
+		Adaptér pro iBox universal 2	13588000	33,00
Možnost 2		iBox universal Základní těleso	01800180	158,40

Míry na rozměrových náčrtech jsou v mm.
Technická specifikace výrobků a měrné jednotky mohou být změněny.

Rebris E Páková sprchová baterie, sada pod omítku

Vlastnosti

- obsah balení: páková sprchová baterie, základní těleso
- 1 spotřebič
- maximální průtok při 1 baru: 16,9 l/min
- keramická kartuše
- nastavitelné omezení teploty
- minimální provozní tlak: 1 bar
- maximální provozní tlak: 10 barů
- typ připojení: základní těleso





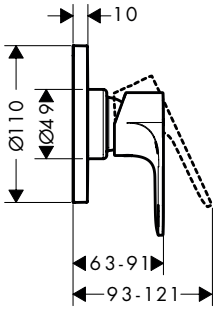

Povrchová úprava	Obj.č.	EUR
chrom	72658000	168,70
matná černá	72658670	178,90

Obsah balení:	Obsaženo v	Obj.č.
Základní těleso pro pákovou sprchovou baterii pod omítku	72658XXX	13620180

Míry na rozměrových náčrtech jsou v mm.
Technická specifikace výrobků a měrné jednotky mohou být změněny.



Logis

Logis Pákové umyvadlové baterie

Vlastnosti všech variant

- varianta rukojeti: páčková rukojeť
- druh proudu: normální proud
- maximální průtok při 3 barech: 5 l/min
- keramická kartuše
- nastavitelné omezení teploty
- vhodné pro průtokové ohřívače vody
- typ připojení: připojovací hadice G ⅜
- rozměr přívodů: DN15
- EU taxonomie: max. 6 l/min – podstatný přínos pro životní prostředí (SC)

70



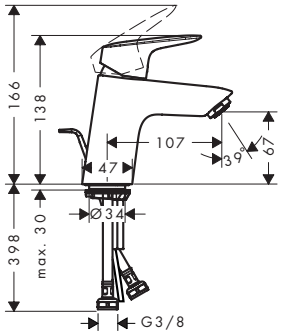

100



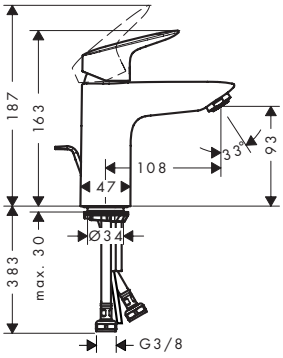

190



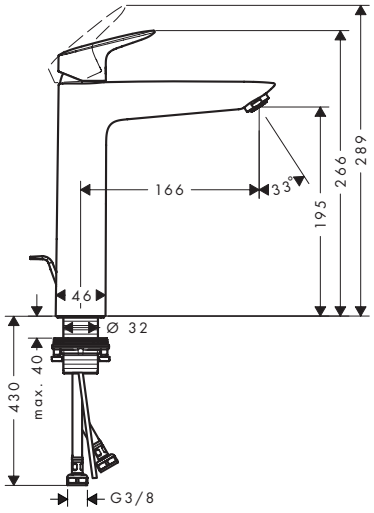

Speciální funkce

CoolStart, EcoSmart

Techniky

AirPower, Comfort Zone

Certifikáty/prohlášení

EPD

Přehled dalších variant

ComfortZone	Výtok (mm)	Výška výtoku (mm)	Odtoková souprava	Materiál odtokové soupravy	CoolStart	Povrchová úprava	Obj.č.	EUR
70	107	67	s táhlem	plast	■	chrom	71072000	100,30
						matná černá	71072670	125,20
70	107	67	bez	–	■	chrom	71073000	93,10
						matná černá	71073670	116,30
70	107	67	s táhlem	plast	–	chrom	71070000	100,30
						matná černá	71070670	125,20
70	107	67	s táhlem	kov	–	chrom	71170000	114,10
						matná černá	71170670	142,60

Míry na rozměrových náčrtech jsou v mm.
Technická specifikace výrobků a měrné jednotky mohou být změněny.

Logis Pákové umyvadlové baterie

Přehled dalších variant

ComfortZone	Výtok (mm)	Výška výtoku (mm)	Odtoková souprava	Materiál odtokové soupravy	CoolStart	Povrchová úprava	Obj.č.	EUR
70	107	67	Push-Open	kov	–	chrom	71077000	100,30
						matná černá	71077670	125,20
70	107	67	bez	–	–	chrom	71071000	93,10
						matná černá	71071670	116,30
100	108	93	s táhlem	plast	■	chrom	71102000	129,00
						matná černá	71102670	161,30
100	108	93	bez	–	■	chrom	71103000	121,80
						matná černá	71103670	152,30
100	108	93	s táhlem	plast	–	chrom	71100000	129,00
						matná černá	71100670	161,30
100	108	93	s táhlem	kov	–	chrom	71171000	142,90
						matná černá	71171670	178,60
100	108	93	Push-Open	plast	–	chrom	71107000	129,00
						matná černá	71107670	161,30
100	108	93	bez	–	–	chrom	71101000	121,80
						matná černá	71101670	152,30
190	166	195	s táhlem	plast	–	chrom	71090000	164,60
						matná černá	71090670	205,70
190	166	195	bez	–	–	chrom	71091000	157,30
						matná černá	71091670	196,80

Logis Pákové umyvadlové baterie LowFlow

Vlastnosti všech variant

- obsah balení: páková umyvadlová baterie, odtoková souprava
- varianta rukojeti: páčková rukojeť
- druh proudu: normální proud
- maximální průtok při 3 barech: 3,5 l/min
- keramická kartuše
- nastavitelné omezení teploty
- vhodné pro průtokové ohřívače vody
- odtoková souprava s táhlem G 1¼
- materiál odtokové soupravy: plast
- typ připojení: připojovací hadice G ⅜
- rozměr přívodů: DN15
- EU taxonomie: max. 6 l/min – podstatný přínos pro životní prostředí (SC)

70

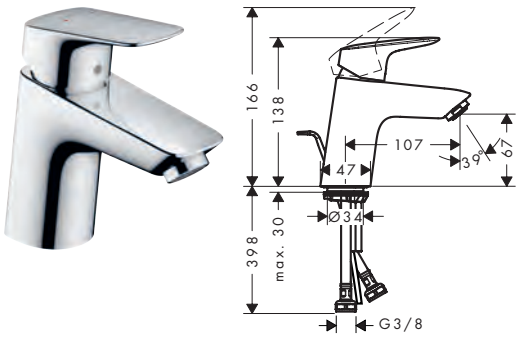

100

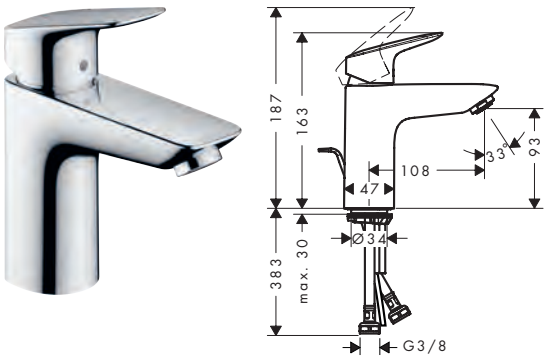

Speciální funkce

EcoSmart

Techniky

AirPower

Comfort Zone

Přehled dalších variant

ComfortZone	Výtok (mm)	Výška výtoku (mm)	Povrchová úprava	Obj.č.	EUR
70	107	67	chrom	71078000	100,30
100	108	93	chrom	71104000	129,00

Míry na rozměrových náčrtech jsou v mm.
Technická specifikace výrobků a měrné jednotky mohou být změněny.

Logis Páková umyvadlová baterie 70 pro beztlakové ohřívače vody, s odtokovou soupravou Push-Open

Vlastnosti

- obsah balení: páková umyvadlová baterie, odtoková souprava
- ComfortZone: 70
- výtok: 107 mm
- výška výtoku: 67 mm
- varianta rukojeti: páčková rukojeť
- druh proudu: laminární proud
- maximální průtok při 3 barech: 5 l/min
- keramická kartuše
- nastavitelné omezení teploty
- odtoková souprava Push-Open G 1¼
- materiál odtokové soupravy: plast
- typ připojení: připojovací hadice G ⅜
- EU taxonomie: max. 6 l/min – podstatný přínos pro životní prostředí (SC)



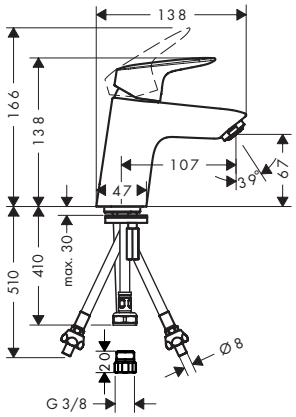

Techniky

Comfort Zone | Low Pressure

Certifikáty/prohlášení

EPD

Povrchová úprava	Obj.č.	EUR
chrom	71074000	193,40

Logis Pákové umyvadlové baterie s 2 průtokovými množstvími

Vlastnosti všech variant

- varianta rukojeti: páčková rukojeť
- druh proudu: normální proud
- maximální průtok při 3 barech: 9,5 l/min
- keramická kartuše s polohou rukojeti Eco pro 2 průtoky
- nastavitelné omezení teploty
- vhodné pro průtokové ohřívače vody
- typ připojení: připojovací hadice G ⅜
- rozměr přívodů: DN15

70



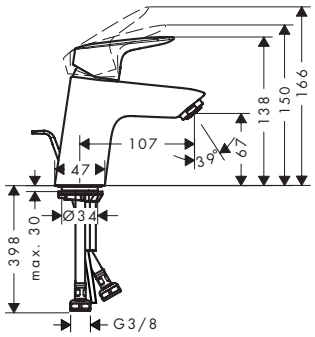

190



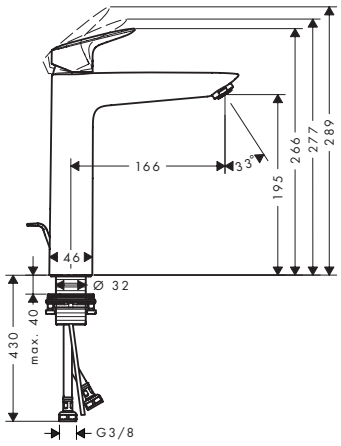

Speciální funkce

CoolStart | Eco Selection | EcoSmart

Techniky

AirPower | Comfort Zone

Certifikáty/prohlášení

EPD

Míry na rozměrových náčrtech jsou v mm.
Technická specifikace výrobků a měrné jednotky mohou být změněny.

Logis Pákové umyvadlové baterie s 2 průtokovými množstvími

Přehled dalších variant

ComfortZone	Výtok (mm)	Výška výtoku (mm)	Odtoková souprava	Materiál odtokové soupravy	CoolStart	Povrchová úprava	Obj.č.	EUR
70	107	13	s táhlem	plast	■	chrom	71075000	100,30
70	107	67	bez	–	■	chrom	71076000	93,10
190	166	195	s táhlem	plast	–	chrom	71095000	164,60

Logis Pákové umyvadlové baterie Fine

Vlastnosti všech variant

- varianta rukojeti: páčková rukojeť
- druh proudu: normální proud
- maximální průtok při 3 barech: 5 l/min
- keramická kartuše
- nastavitelné omezení teploty
- vhodné pro průtokové ohřívače vody
- typ připojení: připojovací hadice G ⅜
- rozměr přívodů: DN15
- perlátor lze jednoduše odmontovat mincí bez použití nářadí
- EU taxonomie: max. 6 l/min – podstatný přínos pro životní prostředí (SC)

110

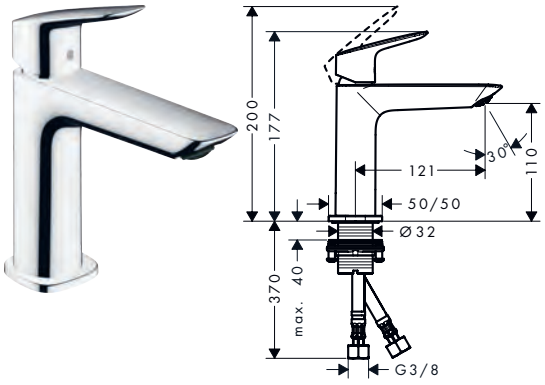

240

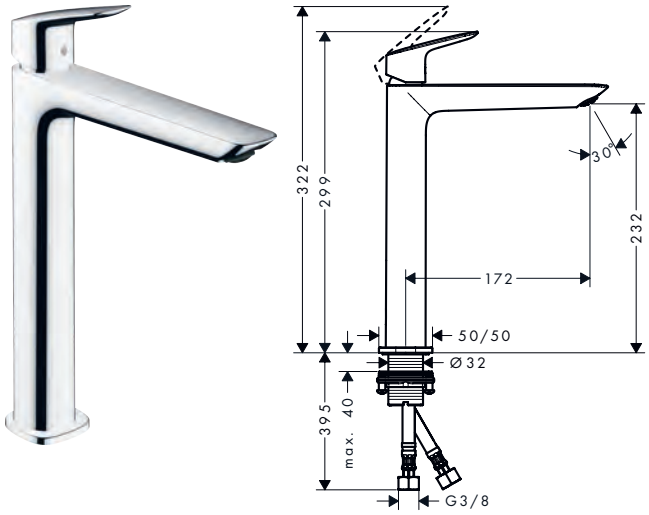

Speciální funkce

CoolStart

EcoSmart

Techniky

AirPower

Comfort Zone

Remove &Clean

Přehled dalších variant

ComfortZone	Výtok (mm)	Výška výtoku (mm)	Odtoková souprava	Materiál odtokové soupravy	CoolStart	Pro umyvadlové mísy	Povrchová úprava	Obj.č.	EUR
110	121	110	s táhlem	plast	■	–	chrom	71254000	133,30
							matná černá	71254670	166,70
110	121	110	bez	–	■	–	chrom	71255000	126,00
							matná černá	71255670	157,40
110	121	110	s táhlem	plast	–	–	chrom	71251000	133,30
							matná černá	71251670	166,70
110	121	110	Push-Open	plast	–	–	chrom	71252000	133,30
							matná černá	71252670	166,70
110	121	110	bez	–	–	–	chrom	71253000	126,00
							matná černá	71253670	157,40
240	172	232	s táhlem	plast	–	■	chrom	71257000	206,70
							matná černá	71257670	258,20
240	172	232	bez	–	–	■	chrom	71258000	200,50
							matná černá	71258670	250,70

Míry na rozměrových náčrtech jsou v mm.
Technická specifikace výrobků a měrné jednotky mohou být změněny.

Logis Pákové umyvadlové baterie s otočným výtokem

Vlastnosti všech variant

- ComfortZone: 210
- výtok: 154 mm
- výška výtoku: 221 mm
- rozsah otáčení 120°
- druh proudu: normální proud
- maximální průtok při 3 barech: 5 l/min
- keramická kartuše
- nastavitelné omezení teploty
- vhodné pro průtokové ohřívače vody
- typ připojení: připojovací hadice G ⅜
- rozměr přívodů: DN15
- umístění rukojeti na boku: spodní strana na podstavci (není vhodné pro umyvadlové mísy)
- EU taxonomie: max. 6 l/min – podstatný přínos pro životní prostředí (SC)



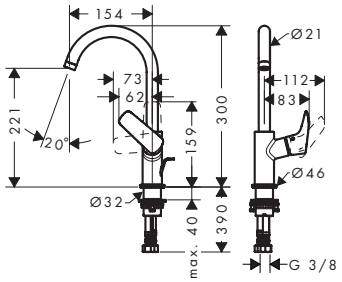

Speciální funkce

EcoSmart

Techniky

AirPower Comfort Zone

Certifikáty/prohlášení

EPD

Přehled dalších variant

ComfortZone	Výtok (mm)	Výška výtoku (mm)	Odtoková souprava	Materiál odtokové soupravy	Povrchová úprava	Obj.č.	EUR
210	154	221	s táhlem	plast	chrom	71130000	207,50
					matná černá	71130670	259,40
210	154	221	bez	–	chrom	71131000	200,50
					matná černá	71131670	250,70

Logis Umyvadlové baterie se dvěma ventily

Vlastnosti všech variant

- ComfortZone: 150
- výtok: 145 mm
- výška výtoku: 147 mm
- varianta rukojeti: válcovitá rukojeť
- rozsah otáčení 120°
- druh proudu: normální proud
- maximální průtok při 3 barech: 5 l/min
- s keramickými ventily pro teplou a studenou vodu 90°
- vhodné pro průtokové ohřívače vody
- typ připojení: připojovací hadice G ⅜
- rozměr přívodů: DN15
- EU taxonomie: max. 6 l/min – podstatný přínos pro životní prostředí (SC)

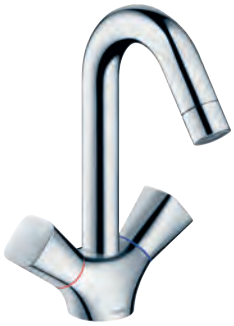

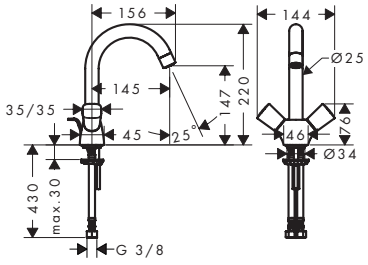

Speciální funkce

EcoSmart

Techniky

AirPower Comfort Zone

Certifikáty/prohlášení

EPD

Přehled dalších variant

ComfortZone	Výtok (mm)	Výška výtoku (mm)	Odtoková souprava	Materiál odtokové soupravy	Povrchová úprava	Obj.č.	EUR
150	145	147	s táhlem	plast	chrom	71222000	129,00
150	145	147	bez	–	chrom	71221000	121,80

Míry na rozměrových náčrtech jsou v mm.
Technická specifikace výrobků a měrné jednotky mohou být změněny.

Logis Stojánkový ventil 80 pro studenou nebo předem nastavenou vodu bez odtokové soupravy

Vlastnosti

- ComfortZone: 80
- výtok: 84 mm
- výška výtoku: 79 mm
- varianta rukojeti: válcovitá rukojeť
- druh proudu: normální proud
- maximální průtok při 3 barech: 5 l/min
- keramické ventily 90°
- k připojení na studenou vodu
- typ připojení: připojovací hadice G ⅜
- rozměr přívodů: DN15
- EU taxonomie: max. 6 l/min – podstatný přínos pro životní prostředí (SC)



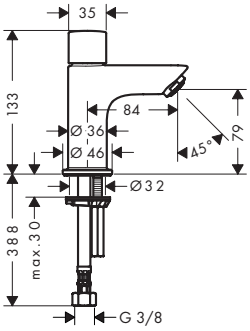

Speciální funkce

EcoSmart

Techniky

AirPower | Comfort Zone

Certifikáty/prohlášení

EPD

Povrchová úprava	Obj.č.	EUR
chrom	71120000	85,90
matná černá	71120670	107,40

Logis 3otvorová umyvadlová baterie 150 s odtokovou soupravou s táhlem

Vlastnosti

- obsah balení: 3otvorová umyvadlová baterie, odtoková souprava
- ComfortZone: 150
- výtok: 109 mm
- výška výtoku: 153 mm
- varianta rukojeti: válcovitá rukojeť
- maximální průtok při 3 barech: 5 l/min
- s keramickými ventily pro teplou a studenou vodu 90°
- vhodné pro průtokové ohřívače vody
- odtoková souprava s táhlem G 1¼
- materiál odtokové soupravy: plast
- typ připojení: připojovací hadice G ⅜
- rozměr přívodů: DN15
- EU taxonomie: max. 6 l/min – podstatný přínos pro životní prostředí (SC)



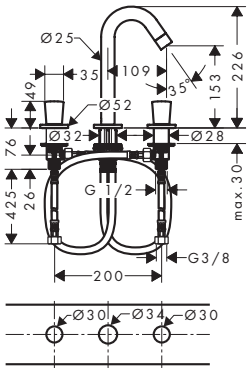

Speciální funkce

EcoSmart

Techniky

AirPower | Comfort Zone

Povrchová úprava	Obj.č.	EUR
chrom	71133000	257,70

Logis Páková umyvadlová baterie pod omítku, montáž na stěnu, s výtokem 19,5 cm

Vlastnosti

- obsah balení: páková umyvadlová baterie nástěnná pod omítku, odtoková souprava
- výtok: 195 mm
- varianta rukojeti: páčková rukojeť
- druh proudu: normální proud
- maximální průtok při 3 barech: 5 l/min
- keramická kartuše
- nastavitelné omezení teploty
- vhodné pro průtokové ohřívače vody
- neuzavíratelná odtoková souprava
- materiál odtokové soupravy: kov
- typ připojení: základní těleso
- rozměr přívodů: DN15
- rukojeť může být umístěna vpravo nebo vlevo, v závislosti na instalaci základní soupravy
- EU taxonomie: max. 6 l/min – podstatný přínos pro životní prostředí (SC)

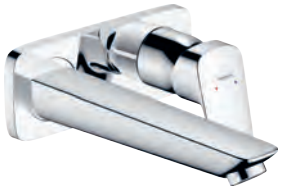

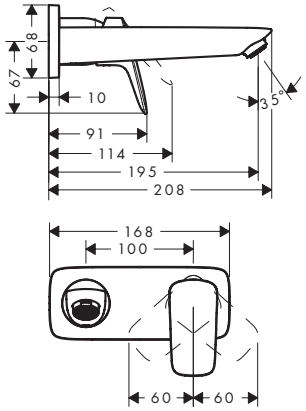

Speciální funkce

EcoSmart

Techniky

AirPower

Certifikáty/prohlášení

EPD

Povrchová úprava	Obj.č.	EUR
chrom	71220000	193,40
matná černá	71220670	241,80

K instalaci nutné:

	Obj.č.	EUR
Základní těleso pro pákovou umyvadlovou baterii pod omítku, montáž na stěnu	13622180	265,50

Logis Páková umyvadlová baterie pod omítku Fine, montáž na stěnu, s výtokem 20,6 cm

Vlastnosti

- obsah balení: páková umyvadlová baterie nástěnná pod omítku, odtoková souprava
- výtok: 206 mm
- varianta rukojeti: páčková rukojeť
- druh proudu: normální proud
- maximální průtok při 3 barech: 5 l/min
- keramická kartuše
- nastavitelné omezení teploty
- vhodné pro průtokové ohřívače vody
- neuzavíratelná odtoková souprava
- materiál odtokové soupravy: kov
- typ připojení: základní těleso
- rozměr přívodů: DN15
- rukojeť může být umístěna vpravo nebo vlevo, v závislosti na instalaci základní soupravy
- EU taxonomie: max. 6 l/min – podstatný přínos pro životní prostředí (SC)



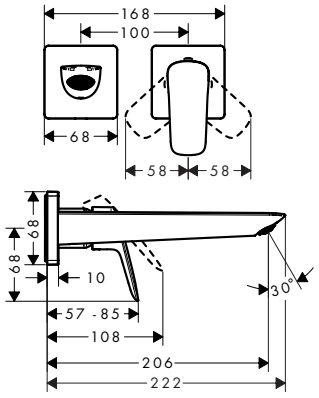

Speciální funkce

EcoSmart

Techniky

AirPower

Povrchová úprava	Obj.č.	EUR
chrom	71256000	200,50
matná černá	71256670	250,70

K instalaci nutné:

	Obj.č.	EUR
Základní těleso pro pákovou umyvadlovou baterii pod omítku, montáž na stěnu	13622180	265,50

Míry na rozměrových náčrtech jsou v mm.
Technická specifikace výrobků a měrné jednotky mohou být změněny.

Logis Páková umyvadlová baterie pro montáž na stěnu

Vlastnosti

- výtok: 194 mm
- varianta rukojeti: páčková rukojeť
- rozteč: 150 ± 12 mm
- druh proudu: normální proud
- maximální průtok při 3 barech: 5 l/min
- keramická kartuše
- nastavitelné omezení teploty
- s odhlučněním
- vhodné pro průtokové ohřívače vody
- typ připojení: G ½
- rozměr přívodů: DN15
- EU taxonomie: max. 6 l/min – podstatný přínos pro životní prostředí (SC)



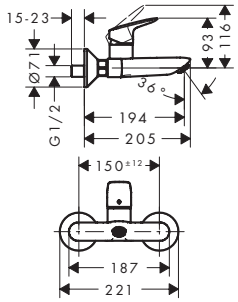

Speciální funkce

EcoSmart

Techniky

Quick Clean, AirPower

Certifikáty/prohlášení

EPD

Povrchová úprava	Obj.č.	EUR
chrom	71225000	143,20

Logis Páková umyvadlová baterie s ruční sprchou Bidette a sprchovou hadicí 160 cm

Vlastnosti

- obsah balení: páková umyvadlová baterie, bidetová ruční sprcha, držák sprchy, sprchová hadice
- ComfortZone: 70
- výška výtoku: 67 mm
- varianta rukojeti: páčková rukojeť
- typ sprchy Bidette: sprchový proud
- maximální průtok při 3 barech: 5 l/min
- keramická kartuše
- nastavitelné omezení teploty
- vhodné pro průtokové ohřívače vody
- typ připojení: připojovací hadice G ⅜
- rozměr přívodů: DN15
- EU taxonomie: max. 6 l/min – podstatný přínos pro životní prostředí (SC)



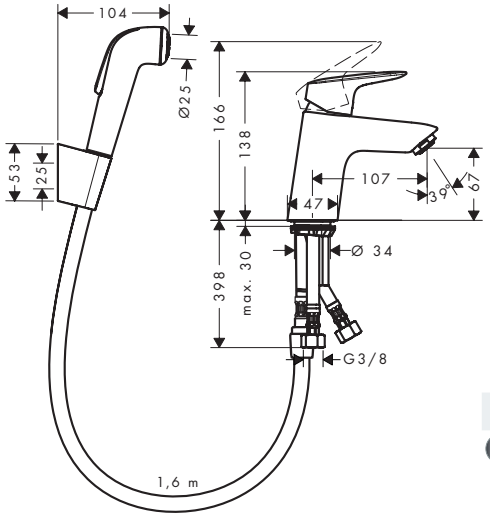

Speciální funkce

EcoSmart

Techniky

Quick Clean, AirPower, Comfort Zone

Certifikáty/prohlášení

EPD

Povrchová úprava	Obj.č.	EUR
chrom	71290000	157,40

Míry na rozměrových náčrtech jsou v mm.
Technická specifikace výrobků a měrné jednotky mohou být změněny.

Logis Pákové bidetové baterie

Vlastnosti všech variant

- obsah balení: páková bidetová baterie, odtoková souprava
- výtok: 119 mm
- perlátor s kulovým kloubem
- druh proudu: normální proud
- maximální průtok při 3 barech: 7,2 l/min
- keramická kartuše
- nastavitelné omezení teploty
- vhodné pro průtokové ohřívače vody
- odtoková souprava s táhlem G 1¼
- typ připojení: připojovací hadice G ⅜
- rozměr přívodů: DN15

70



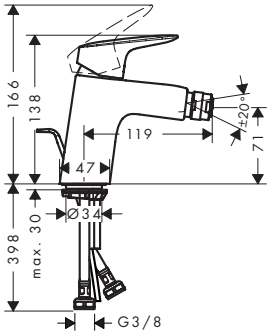

100



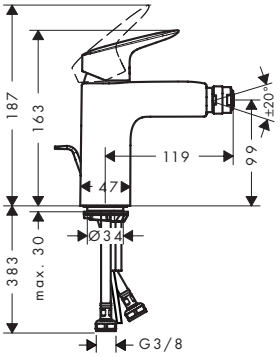

Techniky

AirPower, Comfort Zone

Certifikáty/prohlášení

EPD

Přehled dalších variant

ComfortZone	Výtok (mm)	Výška výtoku (mm)	Odtoková souprava	Materiál odtokové soupravy	Povrchová úprava	Obj.č.	EUR
70	119	71	s táhlem	plast	chrom	71204000	107,20
					matná černá	71204670	134,00
70	119	71	s táhlem	kov	chrom	71203000	117,30
100	119	99	s táhlem	plast	chrom	71200000	136,00
					matná černá	71200670	170,00

Logis Páková bidetová baterie 110 Fine s odtokovou soupravou s táhlem

Vlastnosti

- obsah balení: páková bidetová baterie, odtoková souprava
- výtok: 112 mm
- výška výtoku: 102 mm
- perlátor s kulovým kloubem
- druh proudu: normální proud
- maximální průtok při 3 barech: 5 l/min
- keramická kartuše
- nastavitelné omezení teploty
- vhodné pro průtokové ohřívače vody
- materiál odtokové soupravy: plast
- typ připojení: připojovací hadice G ⅜
- rozměr přívodů: DN15
- EU taxonomie: max. 6 l/min – podstatný přínos pro životní prostředí (SC)



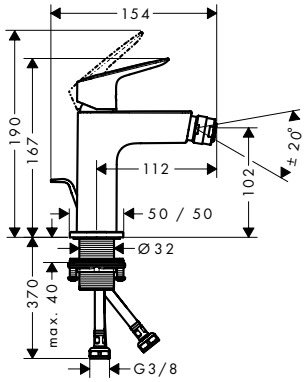

Speciální funkce

EcoSmart

Techniky

AirPower, Comfort Zone

Povrchová úprava	Obj.č.	EUR
chrom	71201000	133,30
matná černá	71201670	166,70

Míry na rozměrových náčrtech jsou v mm.
Technická specifikace výrobků a měrné jednotky mohou být změněny.

Logis Páková vanová baterie na stěnu

Vlastnosti

- výtok: 194 mm
- rozteč: 150 ± 12 mm
- druh proudu baterie: normální proud
- maximální průtok při 3 barech: 20 l/min
- průtok pro vanový výtok při 3 barech: 20 l/min
- průtok ruční sprchy při 3 barech: 17 l/min
- keramická kartuše
- nastavitelné omezení teploty
- přepínač s automatickým resetováním
- zpětný ventil
- s odhlučněním
- vhodné pro průtokové ohřívače vody
- rozměr přívodů: DN15
- typ připojení: etážky S
- upevnění na stěnu
- minimální provozní tlak: 1 bar
- maximální provozní tlak: 10 barů



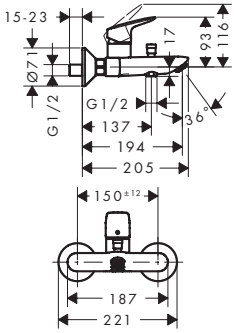

Techniky

AirPower

Certifikáty/prohlášení

EPD

Povrchová úprava	Obj.č.	EUR
chrom	71400000	143,20
matná černá	71400670	179,00

Logis Páková vanová baterie s prodlouženým výtokem

Vlastnosti

- výtok: 300 mm
- rozteč: 150 ± 12 mm
- druh proudu baterie: normální proud
- maximální průtok při 3 barech: 16 l/min
- průtok pro vanový výtok při 3 barech: 16 l/min
- průtok ruční sprchy při 3 barech: 7,5 l/min
- keramická kartuše
- nastavitelné omezení teploty
- přepínač s automatickým resetováním
- vhodné pro průtokové ohřívače vody
- rozměr přívodů: DN15
- typ připojení: etážky S
- upevnění na stěnu



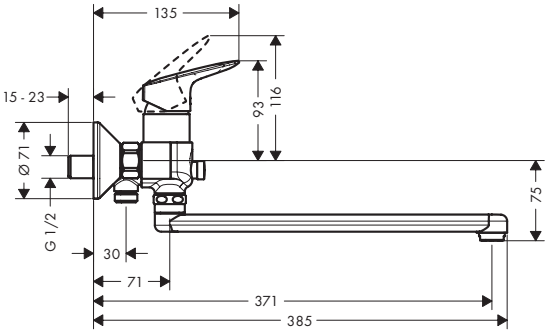

Techniky

AirPower

Certifikáty/prohlášení

EPD

Povrchová úprava	Obj.č.	EUR
chrom	71402000	195,70

Míry na rozměrových náčrtech jsou v mm.
Technická specifikace výrobků a měrné jednotky mohou být změněny.

Logis Vanová baterie se dvěma ventily na stěnu

Vlastnosti

- rozteč: 150 ± 12 mm
- maximální průtok při 3 barech: 26 l/min
- průtok pro vanový výtok při 3 barech: 26 l/min
- průtok ruční sprchy při 3 barech: 17 l/min
- s keramickými ventily pro teplou a studenou vodu 90°
- přepínač s automatickým resetováním
- zpětný ventil
- s odhlučněním
- vhodné pro průtokové ohřívače vody
- typ připojení: etážky S



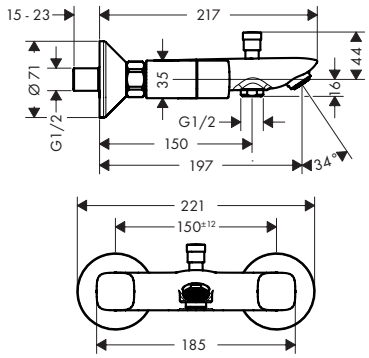

Techniky

AirPower

Povrchová úprava	Obj.č.	EUR
chrom	71243000	164,60

Logis Pákové vanové baterie pod omítku pro iBox universal

Vlastnosti všech variant

- keramická kartuše
- nastavitelné omezení teploty
- přepínač s automatickým resetováním
- typ připojení: základní těleso
- upevnění na stěnu
- minimální provozní tlak: 1 bar
- maximální provozní tlak: 10 barů



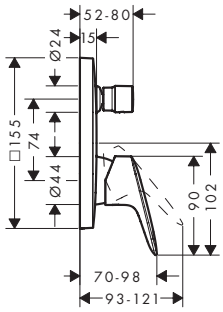

Certifikáty/prohlášení

EPD

Přehled dalších variant

Bezpečnostní kombinace EN 1717	Max. průtok při tlaku 3 bary (l/min)	Povrchová úprava	Obj.č.	EUR
–	29	chrom	71405000	150,40
		matná černá	71405670	188,00
■	25,6	chrom	71407000	236,10
		matná černá	71407670	295,20

K instalaci nutné (vyberte položku):			Obj.č.	EUR
Možnost 1		iBox universal 2 Základní těleso	01500180	133,10
+		Adaptér pro iBox universal 2	13588000	33,00
Možnost 2		iBox universal Základní těleso	01800180	158,40

Míry na rozměrových náčrtech jsou v mm.
Technická specifikace výrobků a měrné jednotky mohou být změněny.

Logis Sada vanové baterie pod omítku

Vlastnosti

- obsah balení: Páková vanová baterie, základní těleso
- maximální průtok při 3 barech: 30,7 l/min
- průtok pro vanový výtok při 3 barech: 30,7 l/min
- průtok ruční sprchy při 3 barech: 27,4 l/min
- keramická kartuše
- typ připojení: základní těleso
- upevnění na stěnu
- minimální provozní tlak: 1 bar
- maximální provozní tlak: 10 barů



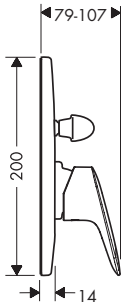

Certifikáty/prohlášení

EPD

Povrchová úprava	Obj.č.	EUR
chrom	71409000	202,10

Obsah balení:	Obsaženo v	Obj.č.
Základní těleso pro pákovou vanovou baterii pod omítku	71409000	31741180

Logis Vanový výtok

Vlastnosti

- typ připojení: G ¾
- s rozetou
- výtok: 195 mm
- upevnění na stěnu
- maximální průtok při 3 barech: 21 l/min
- rozměr přívodů: DN20
- druh proudu: normální proud

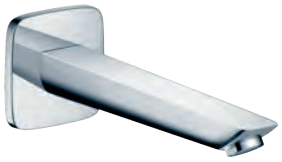

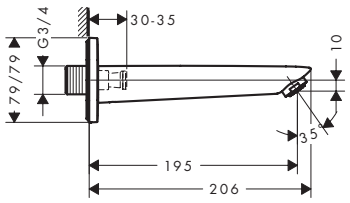

Techniky

AirPower

Certifikáty/prohlášení

EPD

Povrchová úprava	Obj.č.	EUR
chrom	71410000	112,70
matná černá	71410670	140,90

Volitelné doplňky:	Obj.č.	EUR
Hrdlo připojení G1/2	95626000	43,00

Míry na rozměrových náčrtech jsou v mm.
Technická specifikace výrobků a měrné jednotky mohou být změněny.

Logis 3otvorová páková baterie na okraj vany se sadou Secuflex

Vlastnosti

- obsah balení: 3otvorová páková baterie na okraj vany, ruční sprcha, držák sprchy
- výtok: 111 mm
- druh proudu baterie: normální proud
- maximální délka vytažení ruční sprchy: 1,10 m
- maximální průtok při 3 barech: 18 l/min
- průtok pro vanový výtok při 3 barech: 18 l/min
- průtok ruční sprchy při 3 barech: 15 l/min
- keramická kartuše
- nastavitelné omezení teploty
- zpětný ventil
- rozměr přívodů: DN15
- typ připojení: základní těleso
- montáž na okraj vany
- druh proudu ruční sprchy: Rain



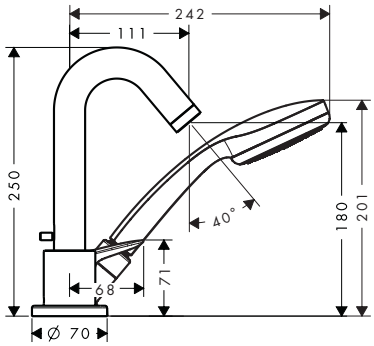

Techniky

AirPower

Druhy proudů

Rain

Povrchová úprava	Obj.č.	EUR
chrom	71310000	572,30

K instalaci nutné:

	Obj.č.	EUR
Základní těleso pro 3otvorovou pákovou baterii na okraj vany	13437180	839,10

Logis 3otvorová páková baterie na okraj vany

Vlastnosti

- obsah balení: 3otvorová páková baterie na okraj vany, ruční sprcha
- výtok: 111 mm
- druh proudu baterie: normální proud
- maximální průtok při 3 barech: 18 l/min
- průtok pro vanový výtok při 3 barech: 18 l/min
- průtok ruční sprchy při 3 barech: 15 l/min
- keramická kartuše
- nastavitelné omezení teploty
- rozměr přívodů: DN15
- typ připojení: základní těleso
- montáž na okraj vany
- minimální provozní tlak: 1 bar
- maximální provozní tlak: 10 barů
- druh proudu ruční sprchy: Rain



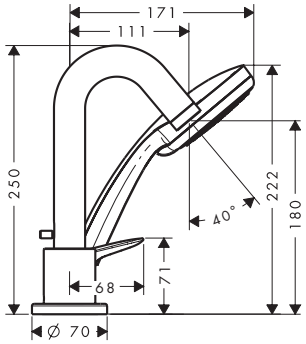

Techniky

AirPower

Druhy proudů

Rain

Povrchová úprava	Obj.č.	EUR
chrom	71313000	398,50

K instalaci nutné:

	Obj.č.	EUR
Základní těleso pro 3otvorovou pákovou baterii na okraj vany	13439180	427,90

Míry na rozměrových náčrtech jsou v mm.
Technická specifikace výrobků a měrné jednotky mohou být změněny.

Logis Páková sprchová baterie na stěnu

Vlastnosti

- 1 spotřebič
- rozteč: 150 ± 12 mm
- maximální průtok při 3 barech: 28 l/min
- průtok ruční sprchy při 3 barech: 17 l/min
- keramická kartuše
- nastavitelné omezení teploty
- zpětný ventil
- s odhlučněním
- připojení hadice DN15
- rozměr přívodů: DN15
- minimální provozní tlak: 1 bar
- maximální provozní tlak: 10 barů
- typ připojení: etážky S



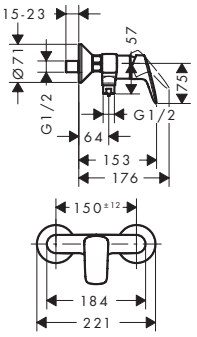

Certifikáty/prohlášení

EPD

Povrchová úprava	Obj.č.	EUR
chrom	71600000	114,70
matná černá	71600670	143,30

Logis Páková sprchová baterie pod omítku pro iBox universal

Vlastnosti

- 1 spotřebič
- nastavitelné omezení teploty
- minimální provozní tlak: 1 bar
- maximální provozní tlak: 10 barů
- typ připojení: základní těleso



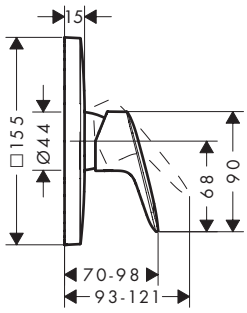

Certifikáty/prohlášení

EPD

Povrchová úprava	Obj.č.	EUR
chrom	71605000	129,00
matná černá	71605670	161,30

K instalaci nutné (vyberte položku):			Obj.č.	EUR
Možnost 1		iBox universal 2 Základní těleso	01500180	133,10
+		Adaptér pro iBox universal 2	13588000	33,00
Možnost 2		iBox universal Základní těleso	01800180	158,40

Míry na rozměrových náčrtech jsou v mm.
Technická specifikace výrobků a měrné jednotky mohou být změněny.

Logis Sprchová baterie se dvěma ventily na stěnu

Vlastnosti

- 1 spotřebič
- rozteč: 150 ± 12 mm
- maximální průtok při 3 barech: 17 l/min
- průtok ruční sprchy při 3 barech: 17 l/min
- s keramickými ventily pro teplou a studenou vodu 90°
- zpětný ventil
- s odhlučněním
- vhodné pro průtokové ohřívače vody
- připojení hadice DN15
- minimální provozní tlak: 1 bar
- maximální provozní tlak: 10 barů
- typ připojení: etážky S



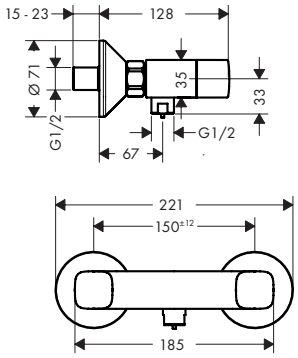

Povrchová úprava	Obj.č.	EUR
chrom	71263000	136,00

Logis Páková sprchová baterie HighFlow pod omítku pro iBox universal

Vlastnosti

- 1 spotřebič
- keramická kartuše (Highflow)
- nastavitelné omezení teploty
- minimální provozní tlak: 1 bar
- maximální provozní tlak: 10 barů



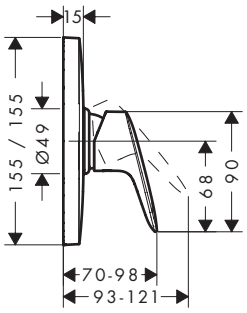

Povrchová úprava	Obj.č.	EUR
chrom	71607000	129,00

K instalaci nutné (vyberte položku):			Obj.č.	EUR
Možnost 1		iBox universal 2 Základní těleso	01500180	133,10
+		Adaptér pro iBox universal 2	13588000	33,00
Možnost 2		iBox universal Základní těleso	01800180	158,40

Míry na rozměrových náčrtech jsou v mm.
Technická specifikace výrobků a měrné jednotky mohou být změněny.

Logis Sada sprchové baterie pod omítku

Vlastnosti

- obsah balení: páková sprchová baterie, základní těleso
- 1 spotřebič
- keramická kartuše
- typ připojení: základní těleso





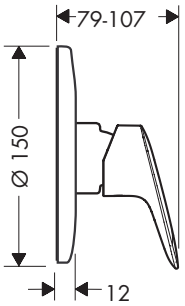

Certifikáty/prohlášení

Povrchová úprava	Obj.č.	EUR
chrom	71666000	160,50

Obsah balení:	Obsaženo v	Obj.č.
Základní těleso pro pákovou sprchovou baterii pod omítku	71666000	13620180

Logis Uzavírací ventil pod omítku

Vlastnosti

- typ připojení: DN15/DN20
- třída hlučnosti: II



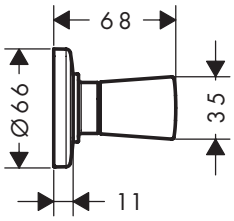

Povrchová úprava	Obj.č.	EUR
chrom	71970000	36,20

K instalaci nutné (vyberte položku):	Obj.č.	EUR
Základní těleso 40 l/min pro uzavírací ventil pod omítku s keramikou DN15	15974180	112,90
Základní těleso 52 l/min pro uzavírací ventil pod omítku s vřetenem DN15	15973180	108,60
Základní těleso 130 l/min pro uzavírací ventil pod omítku s vřetenem DN20	15970180	118,00

Volitelné doplňky:	Obj.č.	EUR
Prodlužovací sada 25 mm	96370000	59,50

Míry na rozměrových náčrtech jsou v mm.
Technická specifikace výrobků a měrné jednotky mohou být změněny.



Vernis

Vernis Blend Pákové umyvadlové baterie

Vlastnosti všech variant

- varianta rukojeti: páčková rukojeť
- druh proudu: normální proud
- výkyvný tvarovač proudu
- maximální průtok při 3 barech: 5 l/min
- keramická kartuše
- vhodné pro průtokové ohřívače vody
- typ připojení: připojovací hadice G ⅜
- rozměr přívodů: DN15
- EU taxonomie: max. 6 l/min – podstatný přínos pro životní prostředí (SC)

70



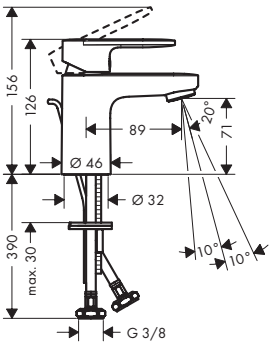

100



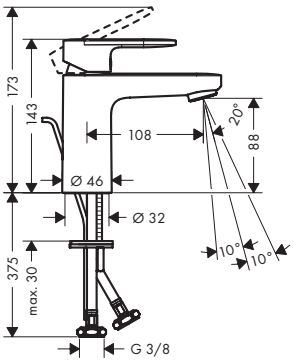

190



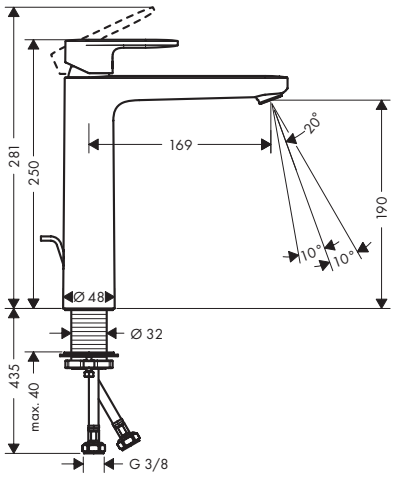

Speciální funkce



Techniky



Certifikáty/prohlášení



Přehled dalších variant

ComfortZone	Výtok (mm)	Výška výtoku (mm)	Odtoková souprava	Materiál odtokové soupravy	CoolStart	Povrchová úprava	Obj.č.	EUR
70	89	71	s táhlem	plast	■	chrom	71584000	82,10
						matná černá	71584670	114,90
70	89	71	s táhlem	kov	–	chrom	71557000	94,30
70	89	71	s táhlem	plast	–	chrom	71550000	82,10
						matná černá	71550670	114,90
70	89	71	bez	–	–	chrom	71558000	73,50
						matná černá	71558670	102,80
100	108	88	s táhlem	plast	■	chrom	71585000	107,20
						matná černá	71585670	148,90
100	108	88	s táhlem	kov	–	chrom	71559000	119,40
100	108	88	s táhlem	plast	–	chrom	71551000	107,20
						matná černá	71551670	148,90
100	108	88	bez	–	–	chrom	71580000	98,70
						matná černá	71580670	138,20
190	169	190	s táhlem	plast	–	chrom	71552000	140,70
						matná černá	71552670	197,00
190	169	190	s táhlem	kov	–	chrom	71581000	153,00
190	169	190	bez	–	–	chrom	71582000	132,20
						matná černá	71582670	185,00

Míry na rozměrových náčrtech jsou v mm.
Technická specifikace výrobků a měrné jednotky mohou být změněny.

Vernis Blend Pákové umyvadlové baterie, balení pro projekty

Vlastnosti všech variant

- obsah balení: páková umyvadlová baterie, odtoková souprava
- varianta rukojeti: páčková rukojeť
- druh proudu: normální proud
- výkyvný tvarovač proudu
- maximální průtok při 3 barech: 5 l/min
- keramická kartuše
- nastavitelné omezení teploty
- vhodné pro průtokové ohřívače vody
- odtoková souprava s táhlem G 1¼
- materiál odtokové soupravy: plast
- typ připojení: připojovací hadice G ⅜
- rozměr přívodů: DN15
- balení: 6 kusů
- EU taxonomie: max. 6 l/min – podstatný přínos pro životní prostředí (SC)

70

6x



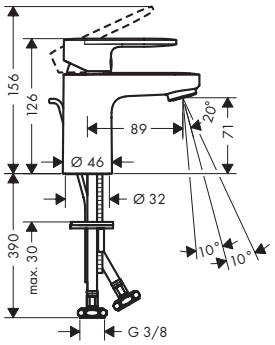

100

6x



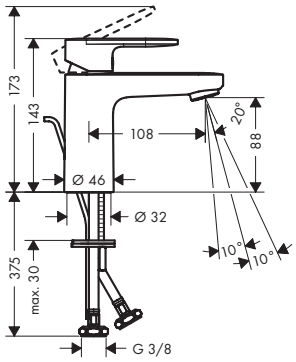

Speciální funkce

EcoSmart

Techniky

AirPower

Comfort Zone

Přehled dalších variant

ComfortZone	Výtok (mm)	Výška výtoku (mm)	Odtoková souprava	Povrchová úprava	Obj.č.	EUR
70	89	71	s táhlem	chrom	71587000	482,90
100	108	88	s táhlem	chrom	71588000	625,70

Míry na rozměrových náčrtech jsou v mm.
Technická specifikace výrobků a měrné jednotky mohou být změněny.

Vernis Blend Pákové umyvadlové baterie s izolovaným vedením vody

Vlastnosti všech variant

- obsah balení: páková umyvadlová baterie, odtoková souprava
- varianta rukojeti: páčková rukojeť
- druh proudu: normální proud
- výkyvný tvarovač proudu
- maximální průtok při 3 barech: 5 l/min
- keramická kartuše
- nastavitelné omezení teploty
- s izolovaným vedením vody
- vhodné pro průtokové ohřívače vody
- odtoková souprava s táhlem G 1¼
- materiál odtokové soupravy: plast
- typ připojení: připojovací hadice G ⅜
- rozměr přívodů: DN15
- EU taxonomie: max. 6 l/min – podstatný přínos pro životní prostředí (SC)

70



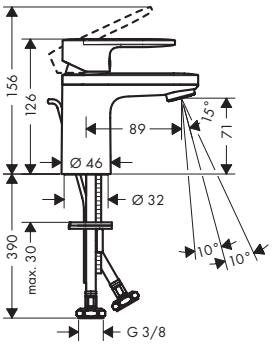

100



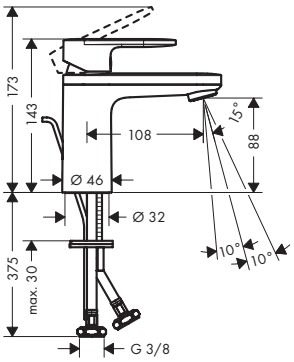

190



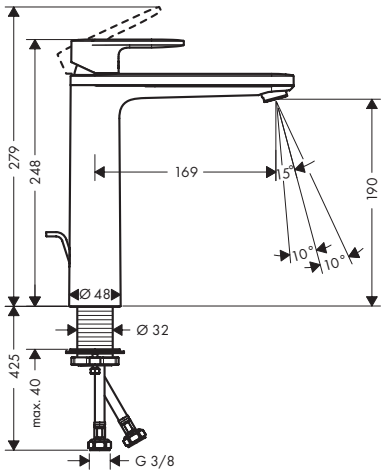

Speciální funkce

EcoSmart

Techniky

AirPower

Comfort Zone

Certifikáty/prohlášení

EPD

Přehled dalších variant

ComfortZone	Výtok (mm)	Výška výtoku (mm)	Odtoková souprava	Povrchová úprava	Obj.č.	EUR
70	89	71	s táhlem	chrom	71570000	82,10
100	108	88	s táhlem	chrom	71571000	107,20
190	169	190	s táhlem	chrom	71572000	140,70

Míry na rozměrových náčrtech jsou v mm.
Technická specifikace výrobků a měrné jednotky mohou být změněny.

Vernis Blend Stojánkový ventil 70 pro studenou vodu bez odtokové soupravy

Vlastnosti

- ComfortZone: 70
- výtok: 93 mm
- výška výtoku: 59 mm
- varianta rukojeti: páčková rukojeť
- druh proudu: normální proud
- maximální průtok při 3 barech: 5 l/min
- keramické ventily 90°
- k připojení na studenou vodu
- typ připojení: připojovací hadice G ⅜
- rozměr přívodů: DN15
- EU taxonomie: max. 6 l/min – podstatný přínos pro životní prostředí (SC)



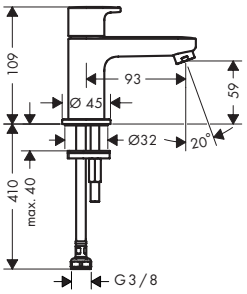

Speciální funkce

EcoSmart

Techniky

AirPower Comfort Zone

Certifikáty/prohlášení

EPD

Povrchová úprava	Obj.č.	EUR
chrom	71583000	68,20
matná černá	71583670	95,50

Vernis Blend Páková umyvadlová baterie s otočným výtokem a odtokovou soupravou s táhlem

Vlastnosti

- obsah balení: páková umyvadlová baterie, odtoková souprava
- ComfortZone: 200
- výtok: 166 mm
- výška výtoku: 200 mm
- varianta rukojeti: páčková rukojeť
- rozsah otáčení nastavitelný do 2 rozmezí 120° nebo 360°
- druh proudu: laminární proud
- maximální průtok při 3 barech: 5 l/min
- keramická kartuše
- vhodné pro průtokové ohřívače vody
- odtoková souprava s táhlem G 1¼
- materiál odtokové soupravy: plast
- typ připojení: připojovací hadice G ⅜
- rozměr přívodů: DN15
- EU taxonomie: max. 6 l/min – podstatný přínos pro životní prostředí (SC)



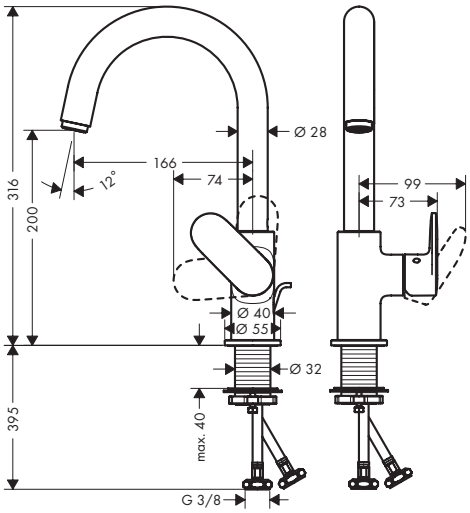

Speciální funkce

EcoSmart

Techniky

Comfort Zone

Povrchová úprava	Obj.č.	EUR
chrom	71554000	171,20

Vernis Blend 3otvorová umyvadlová baterie s odtokovou soupravou s táhlem

Vlastnosti

- obsah balení: 3otvorová umyvadlová baterie, odtoková souprava
- ComfortZone: 150
- výtok: 166 mm
- výška výtoku: 151 mm
- varianta rukojeti: páčková rukojeť
- druh proudu: laminární proud
- maximální průtok při 3 barech: 5 l/min
- s keramickými ventily pro teplou a studenou vodu 90°
- vhodné pro průtokové ohřívače vody
- odtoková souprava s táhlem G 1¼
- materiál odtokové soupravy: plast
- typ připojení: připojovací hadice G ⅜
- rozměr přívodů: DN15
- EU taxonomie: max. 6 l/min – podstatný přínos pro životní prostředí (SC)



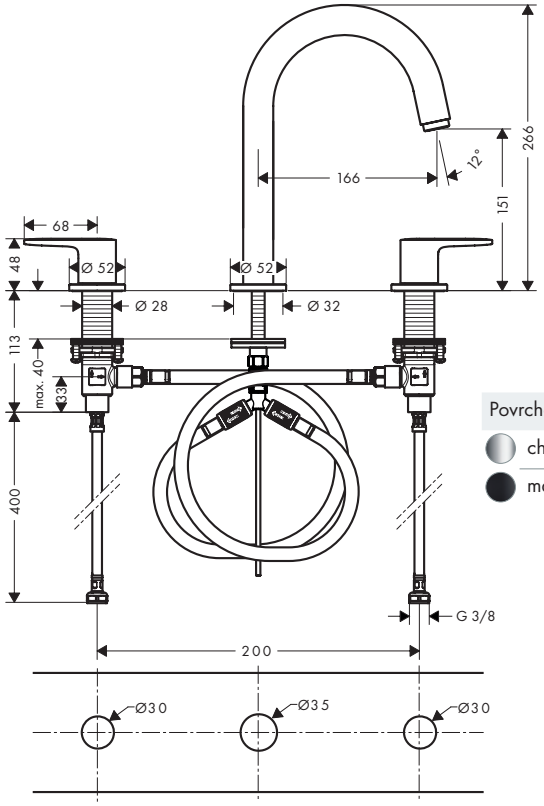

Speciální funkce

EcoSmart

Techniky

Comfort Zone

Povrchová úprava	Obj.č.	EUR
chrom	71553000	207,80
matná černá	71553670	290,90

Vernis Blend Páková umyvadlová baterie pod omítku, pro montáž na stěnu, s výtokem 20,7 cm

Vlastnosti

- výtok: 207 mm
- varianta rukojeti: páčková rukojeť
- druh proudu: normální proud
- maximální průtok při 3 barech: 5 l/min
- keramická kartuše
- vhodné pro průtokové ohřívače vody
- typ připojení: základní těleso
- rozměr přívodů: DN15
- rukojeť může být umístěna vpravo nebo vlevo, v závislosti na instalaci základní soupravy
- EU taxonomie: max. 6 l/min – podstatný přínos pro životní prostředí (SC)



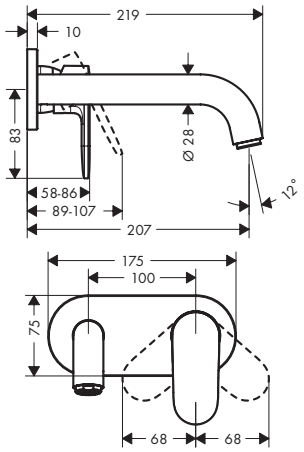

Speciální funkce

EcoSmart

Techniky

AirPower

Povrchová úprava	Obj.č.	EUR
chrom	71576000	146,80
matná černá	71576670	205,50

K instalaci nutné:	Obj.č.	EUR
Základní těleso pro pákovou umyvadlovou baterii pod omítku, montáž na stěnu	13622180	265,50

Míry na rozměrových náčrtech jsou v mm.
Technická specifikace výrobků a měrné jednotky mohou být změněny.

Vernis Blend Elektronické umyvadlové baterie

Vlastnosti všech variant

- ComfortZone 100
- výtok: 112 mm
- druh proudu: normální proud
- výkyvný tvarovač proudu
- maximální průtok při 3 barech: 5 l/min
- teplota předem nastavitelná
- s izolovaným vedením vody – bez kontaktu s niklem a olovem
- zpětný ventil
- technika s infračerveným senzorem
- automatické přizpůsobení infračerveného senzoru okolí
- nastavitelná doba provozu
- doba běhu: 10 s, 20 s, 30 s
- možnost aktivace hygienického propláchnutí (automatický průtok vody)
- četnost hygienického proplachování: 24 h, 48 h, 72 h
- doba hygienického proplachování: 10 s, 20 s, 30 s
- možnost aktivace trvalého proplachu (jednorázový průtok vody po dobu 200 sekund, vhodné pro tepelnou dezinfekci)
- režim čištění: ruční zastavení vody pro čištění umyvadla
- rozměr přívodů: DN15
- filtry nečistot v připojovacích hadicích
- četnost hygienického oplachu a doba hygienického oplachu jsou na sobě navzájem nezávislé (24 h – 10 s, 48 h – 20 s, 72 h – 30 s)



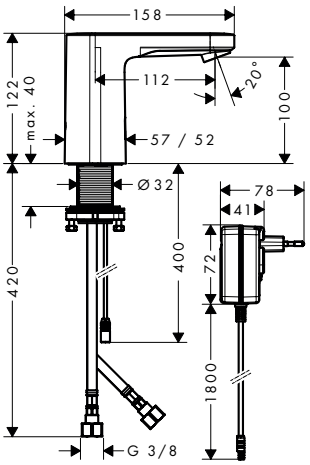

Speciální funkce

EcoSmart

Techniky

AirPower | Comfort Zone | Sensor Activation

Přehled dalších variant

Elektrické napájení	Nastavení teploty	Povrchová úprava	Obj.č.	EUR
provoz na baterie	předem nastavitelné	chrom	71502000	265,50
připojení na síť	předem nastavitelné	chrom	71501000	292,00

Vernis Blend Elektronické umyvadlové baterie pro studenou vodu nebo předem nastavitelnou vodu

Vlastnosti všech variant

- ComfortZone 100
- výtok: 112 mm
- druh proudu: normální proud
- výkyvný tvarovač proudu
- maximální průtok při 3 barech: 5 l/min
- pro studenou vodu nebo předem upravenou vodu
- s izolovaným vedením vody – bez kontaktu s niklem a olovem
- vhodné pro průtokové ohřívače vody
- technika s infračerveným senzorem
- automatické přizpůsobení infračerveného senzoru okolí
- nastavitelná doba provozu
- doba běhu: 10 s, 20 s, 30 s
- možnost aktivace hygienického propláchnutí (automatický průtok vody)
- četnost hygienického proplachování: 24 h, 48 h, 72 h
- doba hygienického proplachování: 10 s, 20 s, 30 s
- možnost aktivace trvalého proplachu (jednorázový průtok vody po dobu 200 sekund, vhodné pro tepelnou dezinfekci)
- režim čištění: ruční zastavení vody pro čištění umyvadla
- rozměr přívodů: DN15
- filtr nečistot v připojovací hadici
- četnost hygienického oplachu a doba hygienického oplachu jsou na sobě navzájem nezávislé (24 h – 10 s, 48 h – 20 s, 72 h – 30 s)



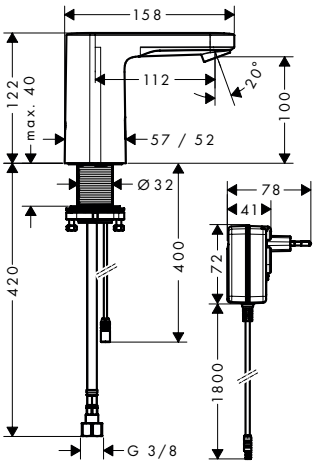

Speciální funkce

EcoSmart

Techniky

AirPower | Comfort Zone | Sensor Activation

Přehled dalších variant

Elektrické napájení	Nastavení teploty	Povrchová úprava	Obj.č.	EUR
provoz na baterie	pro studenou vodu nebo předem upravenou vodu	chrom	71503000	221,30
připojení na síť	pro studenou vodu nebo předem upravenou vodu	chrom	71504000	243,40

Míry na rozměrových náčrtech jsou v mm.
Technická specifikace výrobků a měrné jednotky mohou být změněny.

Vernis Blend Páková umyvadlová baterie 100 s ruční sprchou Bidette a sprchovou hadicí 160 cm

Vlastnosti

- obsah balení: páková umyvadlová baterie, bidetová ruční sprcha, držák sprchy, sprchová hadice
- ComfortZone: 100
- výtok: 108 mm
- výška výtoku: 88 mm
- varianta rukojeti: páčková rukojeť
- druh proudu: normální proud, sprchový proud
- typ sprchy Bidette: sprchový proud
- maximální průtok při 3 barech: 5 l/min
- keramická kartuše
- nastavitelné omezení teploty
- typ připojení: připojovací hadice G ⅜
- rozměr přívodů: DN15
- EU taxonomie: max. 6 l/min – podstatný přínos pro životní prostředí (SC)



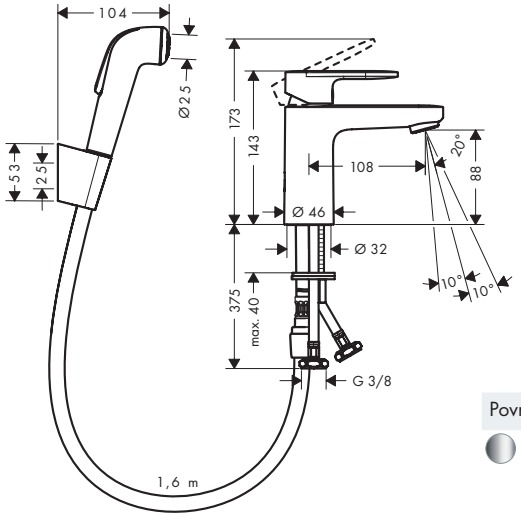

Speciální funkce

EcoSmart

Techniky

Quick Clean · AirPower · Comfort Zone

Povrchová úprava	Obj.č.	EUR
chrom	71215000	123,40

Vernis Blend Pákové bidetové baterie

Vlastnosti všech variant

- obsah balení: páková bidetová baterie, odtoková souprava
- výtok: 127 mm
- výška výtoku: 80 mm
- perlátor s kulovým kloubem
- druh proudu: normální proud
- maximální průtok při 3 barech: 5 l/min
- keramická kartuše
- vhodné pro průtokové ohřívače vody
- odtoková souprava s táhlem G 1¼
- typ připojení: připojovací hadice G ⅜
- rozměr přívodů: DN15
- EU taxonomie: max. 6 l/min – podstatný přínos pro životní prostředí (SC)

80



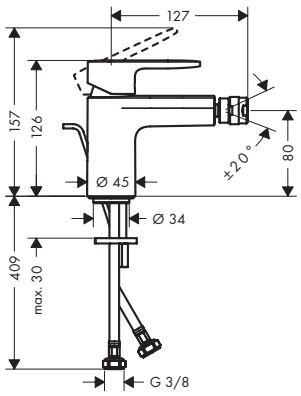

Speciální funkce

EcoSmart

Techniky

AirPower

Přehled dalších variant

Odtoková souprava	Materiál odtokové soupravy	Povrchová úprava	Obj.č.	EUR
s táhlem	plast	chrom	71210000	90,60
		matná černá	71210670	126,80
s táhlem	kov	chrom	71218000	102,80
		matná černá	71218670	139,20

Míry na rozměrových náčrtech jsou v mm.
Technická specifikace výrobků a měrné jednotky mohou být změněny.

Vernis Blend Bidetová sada s kolmým proudem

Vlastnosti

- obsah balení: Bidetová baterie, spodní sprcha
- výška výtoku: 116 mm
- maximální průtok při 3 barech: 7,7 l/min
- keramická kartuše
- spodní sprcha s přepínačem
- integrovaný zpětný ventil
- funkční od tlaku 0,05 Mpa
- typ připojení: připojovací hadice G ⅜
- rozměr přívodů: DN15



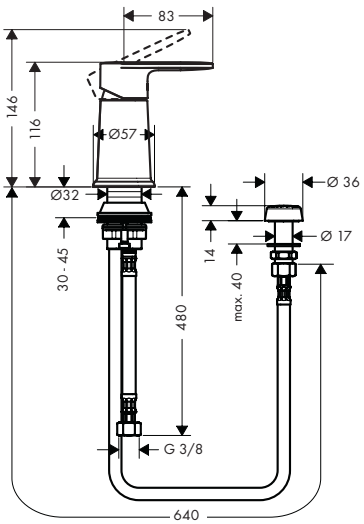

Speciální funkce

EcoSmart

Techniky

Low Pressure

Povrchová úprava	Obj.č.	EUR
chrom	71214000	151,40

Vernis Blend Páková vanová baterie na stěnu

Vlastnosti

- výtok: 171 mm
- rozteč: 150 ± 12 mm
- druh proudu baterie: normální proud
- maximální průtok při 3 barech: 22,5 l/min
- průtok pro vanový výtok při 3 barech: 22,5 l/min
- průtok ruční sprchy při 3 barech: 15,7 l/min
- keramická kartuše
- nastavitelné omezení teploty
- přepínač s automatickým resetováním
- s odhlučněním
- vhodné pro průtokové ohřívače vody
- rozměr přívodů: DN15
- typ připojení: etážky S
- upevnění na stěnu
- minimální provozní tlak: 1 bar
- maximální provozní tlak: 10 barů



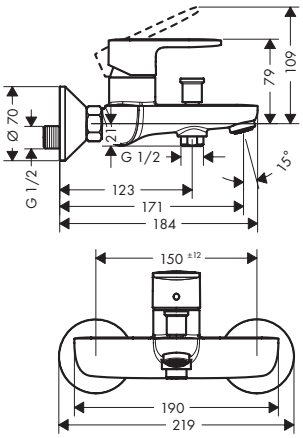

Techniky

AirPower

Certifikáty/prohlášení

EPD

Povrchová úprava	Obj.č.	EUR
chrom	71440000	119,80
matná černá	71440670	167,90

Míry na rozměrových náčrtech jsou v mm.
Technická specifikace výrobků a měrné jednotky mohou být změněny.

Vernis Blend Páková vanová baterie na stěnu, pro projekty (6 ks)

Vlastnosti

- výtok: 171 mm
- rozteč: 150 ± 12 mm
- druh proudu baterie: normální proud
- maximální průtok při 3 barech: 22,5 l/min
- průtok pro vanový výtok při 3 barech: 22,5 l/min
- průtok ruční sprchy při 3 barech: 15,7 l/min
- keramická kartuše
- nastavitelné omezení teploty
- přepínač s automatickým resetováním
- s odhlučněním
- vhodné pro průtokové ohřívače vody
- rozměr přívodů: DN15
- typ připojení: etážky S
- upevnění na stěnu
- minimální provozní tlak: 1 bar
- maximální provozní tlak: 10 barů
- balení: 6 kusů

6x



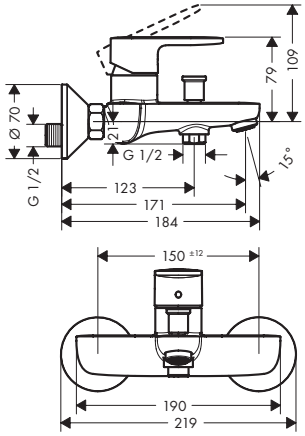

Techniky

AirPower

Povrchová úprava	Obj.č.	EUR
chrom	71447000	703,90

Vernis Blend Pákové vanové baterie pod omítku pro iBox universal

Vlastnosti všech variant

- keramická kartuše
- nastavitelné omezení teploty
- přepínač s automatickým resetováním
- vhodné pro průtokové ohřívače vody
- typ připojení: základní těleso
- upevnění na stěnu
- minimální provozní tlak: 1 bar
- maximální provozní tlak: 10 barů



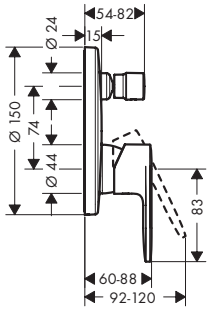

Certifikáty/prohlášení

EPD

Přehled dalších variant

Bezpečnostní kombinace EN 1717	Max. průtok při tlaku 3 bary (l/min)	Povrchová úprava	Obj.č.	EUR
–	29	chrom	71466000	119,80
		matná černá	71466670	167,90
■	25	chrom	71467000	158,90
		matná černá	71467670	222,50

K instalaci nutné (vyberte položku):			Obj.č.	EUR
Možnost 1		iBox universal 2 Základní těleso	01500180	133,10
	+	Adaptér pro iBox universal 2	13588000	33,00
Možnost 2		iBox universal Základní těleso	01800180	158,40

Míry na rozměrových náčrtech jsou v mm.
Technická specifikace výrobků a měrné jednotky mohou být změněny.

Vernis Blend Vanová baterie pod omítku, sada se základním tělesem

Vlastnosti

- obsah balení: Páková vanová baterie, základní těleso
- maximální průtok při 3 barech: 30 l/min
- keramická kartuše
- nastavitelné omezení teploty
- přepínač s automatickým resetováním
- vhodné pro průtokové ohřívače vody
- typ připojení: základní těleso
- upevnění na stěnu
- minimální provozní tlak: 1 bar
- maximální provozní tlak: 10 barů





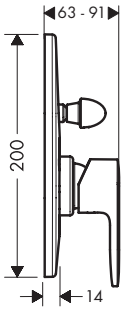

Povrchová úprava	Obj.č.	EUR
chrom	71473000	186,40
matná černá	71473670	201,90

Obsah balení:	Obsaženo v	Obj.č.
Základní těleso pro pákovou vanovou baterii pod omítku	71473XXX	31741180

Vernis Blend Vanový výtok

Vlastnosti

- s rozetou
- výtok: 204 mm
- upevnění na stěnu
- maximální průtok při 3 barech: 21,7 l/min
- rozměr přívodů: G ½
- druh proudu: normální proud



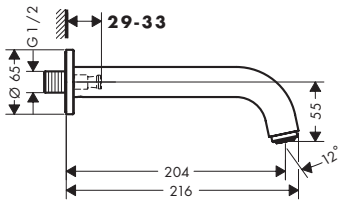

Techniky

AirPower

Povrchová úprava	Obj.č.	EUR
chrom	71420000	91,80
matná černá	71420670	128,40

Volitelné doplňky:	Obj.č.	EUR
Přívod se závitem G ¾	92504000	54,90

Míry na rozměrových náčrtech jsou v mm.
Technická specifikace výrobků a měrné jednotky mohou být změněny.

Vernis Blend 4otvorová baterie na okraj vany

Vlastnosti

- obsah balení: 4otvorová baterie na okraj vany, ruční sprcha
- výtok: 211 mm
- druh proudu baterie: normální proud
- maximální délka vytažení ruční sprchy: 1,60 m
- maximální průtok při 3 barech: 25 l/min
- průtok pro vanový výtok při 3 barech: 25 l/min
- průtok ruční sprchy při 3 barech: 17 l/min
- keramické ventily pro teplou a studenou vodu 90°
- zpětný ventil
- vhodné pro průtokové ohřívače vody
- rozměr přívodů: DN15
- typ připojení: G ½
- montáž na okraj vany
- nutný otvor pro údržbu
- druh proudu ruční sprchy: Rain, IntenseRain



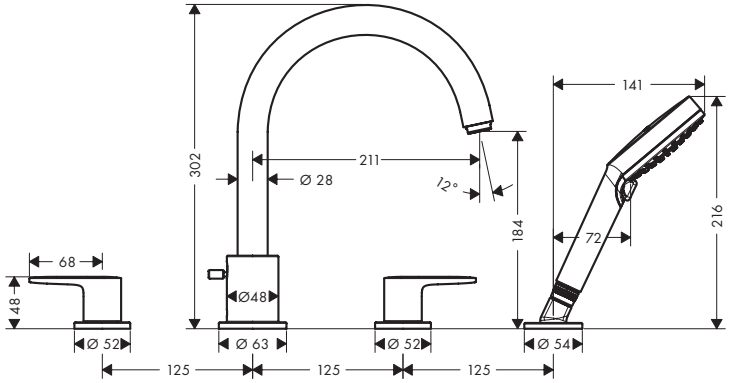

Techniky

AirPower

Druhy proudů

Intense Rain | Rain

Povrchová úprava	Obj.č.	EUR
chrom	71456000	305,60
matná černá	71456670	427,80

K instalaci nutné:	Obj.č.	EUR
Základní těleso pro 4otvorovou baterii na okraj vany	13244180	353,30

Vernis Blend 2otvorová baterie na okraj vany s přepínacím ventilem a ruční sprchou Vernis Blend Vario

Vlastnosti

- obsah balení: 2otvorová baterie na okraj vany, ruční sprcha, držák sprchy, sprchová hadice
- výtok: 110 mm
- rozteč: 180 mm
- maximální průtok při 3 barech: 49,3 l/min
- průtok pro vanový výtok při 3 barech: 49,3 l/min
- průtok ruční sprchy při 3 barech: 18,1 l/min
- s keramickými ventily pro teplou a studenou vodu 90°
- provozní tlak od 0,2 bar
- přepínač s automatickým resetováním
- aretovatelný přepínač
- zpětný ventil
- s odhlučněním
- rozměr přívodů: DN20
- typ připojení: G ¾
- montáž na okraj vany



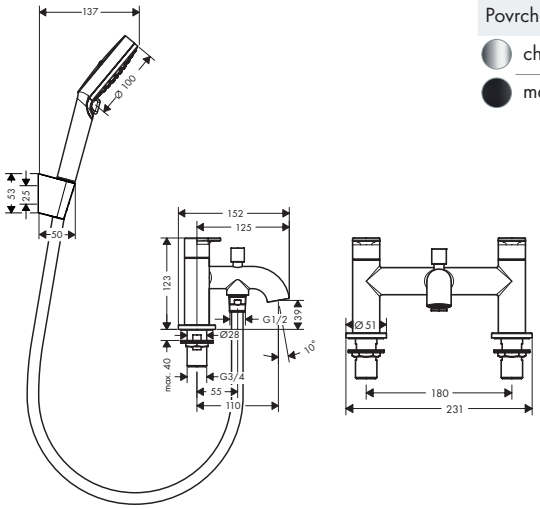

Povrchová úprava	Obj.č.	EUR
chrom	71461000	246,40
matná černá	71461670	345,10

Obsah balení:	Obsaženo v	Obj.č.
Metaflex Sprchová hadice 160 cm	71461000	28266000
Isiflex Sprchová hadice 160 cm	71461670	28276670
Sprchový držák Porter S	71461XXX	28331XXX

Míry na rozměrových náčrtech jsou v mm.
Technická specifikace výrobků a měrné jednotky mohou být změněny.

Vernis Blend 2-otvorová baterie na okraj vany

Vlastnosti

- výtok: 110 mm
- rozteč: 180 mm
- maximální průtok při 3 barech: 50 l/min
- keramické ventily pro teplou a studenou vodu 90°
- provozní tlak od 0,2 bar
- rozměr přívodů: DN20
- typ připojení: G ¾
- montáž na okraj vany
- minimální provozní tlak: 1 bar
- maximální provozní tlak: 10 barů



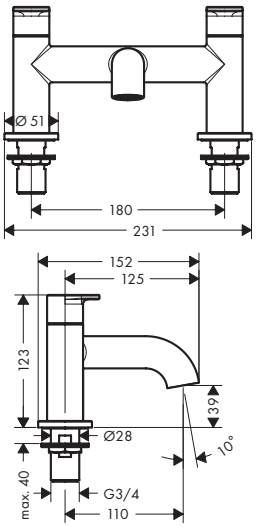

Certifikáty/prohlášení

EPD

Povrchová úprava	Obj.č.	EUR
chrom	71442000	205,50
matná černá	71442670	287,60

Vernis Blend Páková sprchová baterie na stěnu

Vlastnosti

- 1 spotřebič
- rozteč: 150 ± 12 mm
- maximální průtok při 3 barech: 28 l/min
- průtok ruční sprchy při 3 barech: 16 l/min
- keramická kartuše
- nastavitelné omezení teploty
- zpětný ventil
- s odhlučněním
- vhodné pro průtokové ohřívače vody
- připojení hadice DN15
- rozměr přívodů: DN15
- minimální provozní tlak: 1 bar
- maximální provozní tlak: 10 barů
- typ připojení: etážky S



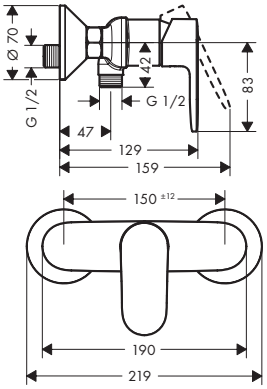

Certifikáty/prohlášení

EPD

Povrchová úprava	Obj.č.	EUR
chrom	71640000	94,60
matná černá	71640670	132,60

Míry na rozměrových náčrtech jsou v mm.
Technická specifikace výrobků a měrné jednotky mohou být změněny.

Vernis Blend Páková sprchová baterie na stěnu, pro projekty (6 ks.)

Vlastnosti

- 1 spotřebič
- průtok ruční sprchy při 3 barech: 15,7 l/min
- keramická kartuše
- nastavitelné omezení teploty
- zpětný ventil
- s odhlučněním
- vhodné pro průtokové ohřívače vody
- připojení hadice DN15
- rozměr přívodů: DN15
- minimální provozní tlak: 1 bar
- maximální provozní tlak: 10 barů
- balení: 6 kusů
- typ připojení: etážky S

6x



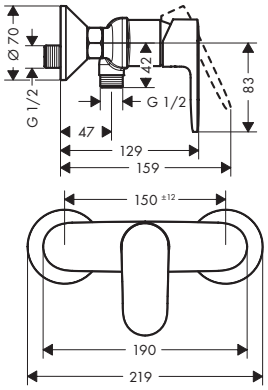

Povrchová úprava	Obj.č.	EUR
chrom	71647000	556,20

Vernis Blend Páková sprchová baterie pod omítku pro iBox universal

Vlastnosti

- 1 spotřebič
- maximální průtok při 1 baru: 15,5 l/min
- keramická kartuše
- nastavitelné omezení teploty
- minimální provozní tlak: 1 bar
- maximální provozní tlak: 10 barů
- typ připojení: základní těleso



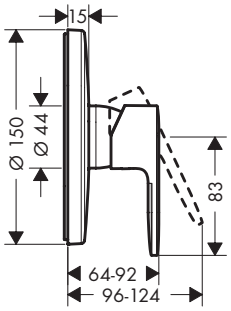

Povrchová úprava	Obj.č.	EUR
chrom	71667000	107,20
matná černá	71667670	150,20

K instalaci nutné (vyberte položku):		Obj.č.	EUR
Možnost 1	iBox universal 2 Základní těleso	01500180	133,10
+	Adaptér pro iBox universal 2	13588000	33,00
Možnost 2	iBox universal Základní těleso	01800180	158,40

Míry na rozměrových náčrtech jsou v mm.
Technická specifikace výrobků a měrné jednotky mohou být změněny.

Vernis Blend Sprchová baterie pod omítku, sada se základním tělesem

Vlastnosti

- obsah balení: páková sprchová baterie, základní těleso
- 1 spotřebič
- maximální průtok při 1 baru: 16,9 l/min
- keramická kartuše
- nastavitelné omezení teploty
- minimální provozní tlak: 1 bar
- maximální provozní tlak: 10 barů
- typ připojení: základní těleso





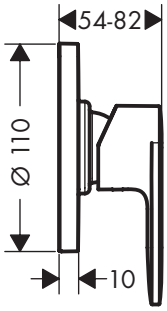

Povrchová úprava	Obj.č.	EUR
chrom	71663000	162,10
matná černá	71663670	174,60

Obsah balení:	Obsaženo v	Obj.č.
Základní těleso pro pákovou sprchovou baterii pod omítku	71663XXX	13620180

Vernis Shape Pákové umyvadlové baterie s izolovaným vedením vody

Vlastnosti všech variant

- varianta rukojeti: páčková rukojeť
- druh proudu: normální proud
- maximální průtok při 3 barech: 5 l/min
- keramická kartuše
- s izolovaným vedením vody
- vhodné pro průtokové ohřívače vody
- typ připojení: připojovací hadice G ⅜
- rozměr přívodů: DN15
- EU taxonomie: max. 6 l/min – podstatný přínos pro životní prostředí (SC)

70



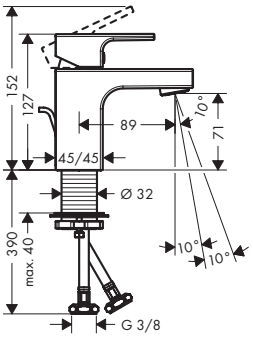

100



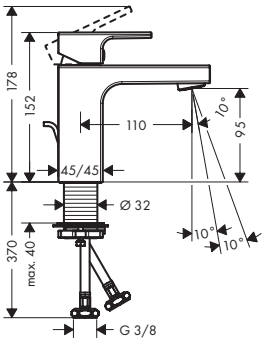

190



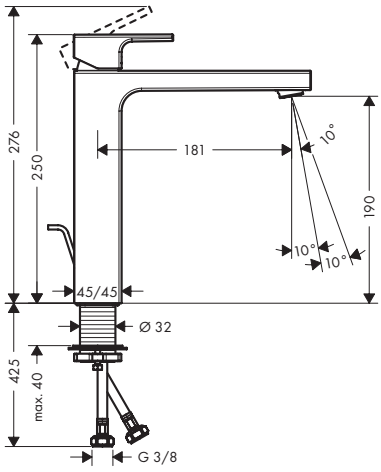

Speciální funkce

CoolStart, EcoSmart

Techniky

AirPower, Comfort Zone

Certifikáty/prohlášení

EPD

Přehled dalších variant

ComfortZone	Výtok (mm)	Výška výtoku (mm)	Odtoková souprava	Materiál odtokové soupravy	CoolStart	Povrchová úprava	Obj.č.	EUR
70	89	71	s táhlem	plast	■	chrom	71593000	97,80
						matná černá	71593670	136,90
70	89	71	s táhlem	plast	–	chrom	71560000	97,80
						matná černá	71560670	136,90
70	89	71	s táhlem	kov	–	chrom	71566000	110,20
70	89	71	bez	–	–	chrom	71567000	89,30
						matná černá	71567670	125,10
100	110	95	s táhlem	plast	■	chrom	71594000	128,40
						matná černá	71594670	179,80
100	110	95	s táhlem	plast	–	chrom	71561000	128,40
						matná černá	71561670	179,80
100	110	95	s táhlem	kov	–	chrom	71568000	140,70
100	110	95	bez	–	–	chrom	71569000	119,80
						matná černá	71569670	167,90
190	181	190	s táhlem	plast	–	chrom	71562000	167,60
						matná černá	71562670	234,50
190	181	190	s táhlem	kov	–	chrom	71590000	179,80
190	181	190	bez	–	–	chrom	71591000	158,90
						matná černá	71591670	222,50

Míry na rozměrových náčrtech jsou v mm.
Technická specifikace výrobků a měrné jednotky mohou být změněny.

Vernis Shape Stojánkový ventil 70 pro studenou nebo předem nastavenou vodu, bez odtokové soupravy

Vlastnosti

- ComfortZone: 70
- výtok: 92 mm
- výška výtoku: 63 mm
- varianta rukojeti: páčková rukojeť
- druh proudu: normální proud
- maximální průtok při 3 barech: 5 l/min
- keramická kartuše
- k připojení na studenou vodu
- typ připojení: připojovací hadice G ⅜
- rozměr přívodů: DN15
- EU taxonomie: max. 6 l/min – podstatný přínos pro životní prostředí (SC)



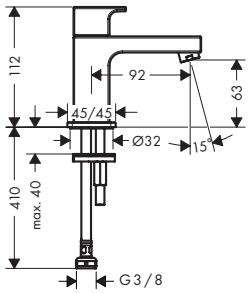

Speciální funkce

Techniky

Certifikáty/prohlášení

Povrchová úprava	Obj.č.	EUR
chrom	71592000	81,20
matná černá	71592670	113,80

Vernis Shape Páková umyvadlová baterie s otočným výtokem a odtokovou soupravou s táhlem

Vlastnosti

- obsah balení: páková umyvadlová baterie, odtoková souprava
- ComfortZone: 200
- výtok: 166 mm
- výška výtoku: 200 mm
- varianta rukojeti: páčková rukojeť
- rozsah otáčení 120°
- druh proudu: laminární proud
- maximální průtok při 3 barech: 5 l/min
- keramická kartuše
- vhodné pro průtokové ohřívače vody
- odtoková souprava s táhlem G 1¼
- materiál odtokové soupravy: plast
- typ připojení: připojovací hadice G ⅜
- rozměr přívodů: DN15
- EU taxonomie: max. 6 l/min – podstatný přínos pro životní prostředí (SC)



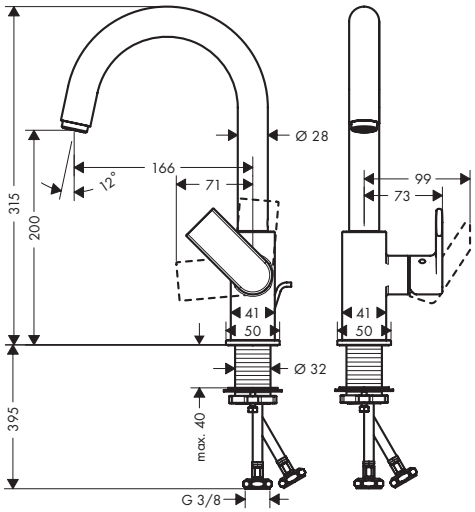

Speciální funkce

Techniky

Povrchová úprava	Obj.č.	EUR
chrom	71564000	204,20

Vernis Shape 3otvorová umyvadlová baterie s odtokovou soupravou s táhlem

Vlastnosti

- obsah balení: 3otvorová umyvadlová baterie, odtoková souprava
- ComfortZone: 150
- výtok: 166 mm
- výška výtoku: 151 mm
- varianta rukojeti: páčková rukojeť
- druh proudu: laminární proud
- maximální průtok při 3 barech: 5 l/min
- s keramickými ventily pro teplou a studenou vodu 90°
- vhodné pro průtokové ohřívače vody
- odtoková souprava s táhlem G 1¼
- materiál odtokové soupravy: plast
- typ připojení: připojovací hadice G ⅜
- rozměr přívodů: DN15
- EU taxonomie: max. 6 l/min – podstatný přínos pro životní prostředí (SC)



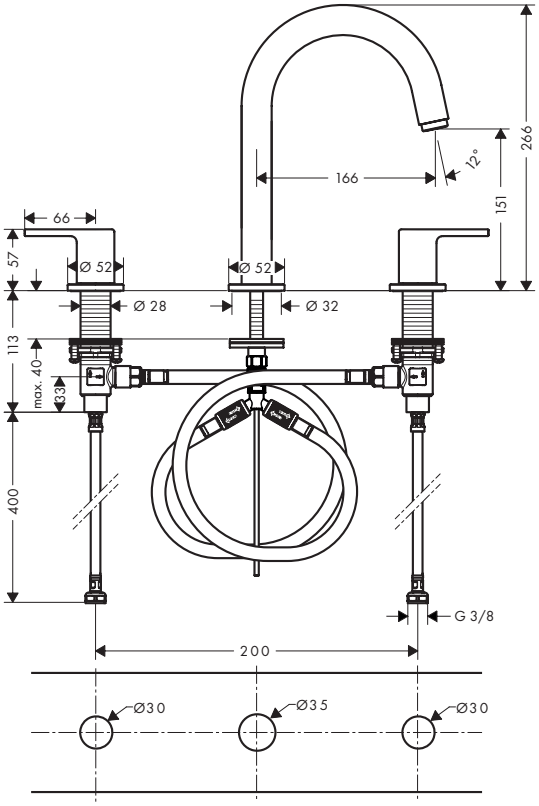

Speciální funkce

EcoSmart

Techniky

Comfort Zone

Povrchová úprava	Obj.č.	EUR
chrom	71563000	207,80
matná černá	71563670	290,90

Vernis Shape Páková umyvadlová baterie pod omítku, pro montáž na stěnu, s výtokem 20,7 cm

Vlastnosti

- výtok: 207 mm
- varianta rukojeti: páčková rukojeť
- druh proudu: normální proud
- maximální průtok při 3 barech: 5 l/min
- keramická kartuše
- vhodné pro průtokové ohřívače vody
- typ připojení: základní těleso
- rozměr přívodů: DN15
- rukojeť může být umístěna vpravo nebo vlevo, v závislosti na instalaci základní soupravy
- EU taxonomie: max. 6 l/min – podstatný přínos pro životní prostředí (SC)



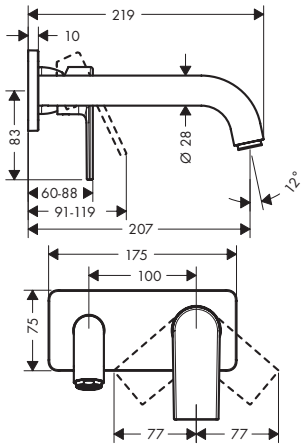

Speciální funkce

EcoSmart

Techniky

AirPower

Povrchová úprava	Obj.č.	EUR
chrom	71578000	158,90
matná černá	71578670	222,50

K instalaci nutné:	Obj.č.	EUR
Základní těleso pro pákovou umyvadlovou baterii pod omítku, montáž na stěnu	13622180	265,50

Míry na rozměrových náčrtech jsou v mm.
Technická specifikace výrobků a měrné jednotky mohou být změněny.

Vernis Shape Páková umyvadlová baterie 100 s ruční sprchou Bidette a sprchovou hadicí 160 cm

Vlastnosti

- obsah balení: páková umyvadlová baterie, bidetová ruční sprcha, držák sprchy, sprchová hadice
- ComfortZone: 100
- výtok: 110 mm
- výška výtoku: 92 mm
- varianta rukojeti: páčková rukojeť
- druh proudu: normální proud, sprchový proud
- typ sprchy Bidette: sprchový proud
- maximální průtok při 3 barech: 5 l/min
- keramická kartuše
- nastavitelné omezení teploty
- s izolovaným vedením vody
- typ připojení: připojovací hadice G ⅜
- rozměr přívodů: DN15
- EU taxonomie: max. 6 l/min – podstatný přínos pro životní prostředí (SC)



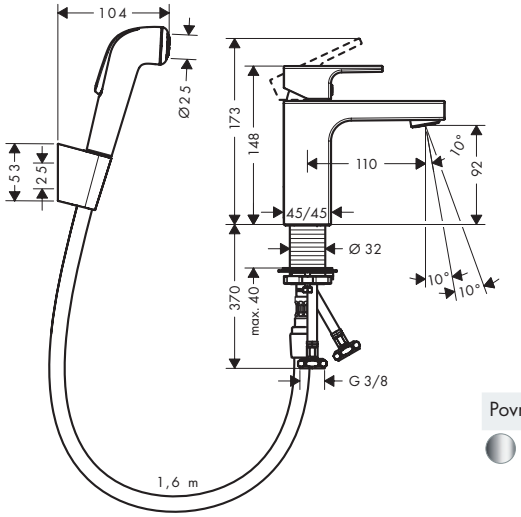

Speciální funkce

EcoSmart

Techniky

Quick Clean · AirPower · Comfort Zone

Povrchová úprava	Obj.č.	EUR
chrom	71216000	147,80

Vernis Shape Pákové bidetové baterie

Vlastnosti všech variant

- obsah balení: páková bidetová baterie, odtoková souprava
- výtok: 124 mm
- výška výtoku: 78 mm
- perlátor s kulovým kloubem
- druh proudu: normální proud
- maximální průtok při 3 barech: 4,8 l/min
- keramická kartuše
- vhodné pro průtokové ohřívače vody
- odtoková souprava s táhlem G 1¼
- typ připojení: připojovací hadice G ⅜
- rozměr přívodů: DN15
- EU taxonomie: max. 6 l/min – podstatný přínos pro životní prostředí (SC)



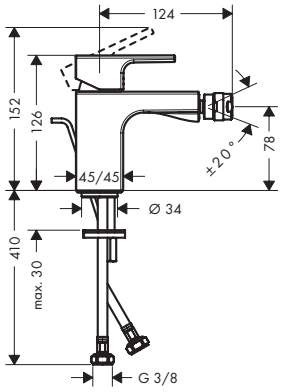

Speciální funkce

EcoSmart

Techniky

AirPower

Certifikáty/prohlášení

EPD

Přehled dalších variant

Odtoková souprava	Materiál odtokové soupravy	Povrchová úprava	Obj.č.	EUR
s táhlem	plast	chrom	71211000	106,30
		matná černá	71211670	148,80
s táhlem	kov	chrom	71219000	118,70
		matná černá	71219670	161,20

Míry na rozměrových náčrtech jsou v mm.
Technická specifikace výrobků a měrné jednotky mohou být změněny.

Vernis Shape Páková vanová baterie na stěnu

Vlastnosti

- výtok: 166 mm
- rozteč: 150 ± 12 mm
- druh proudu baterie: normální proud
- maximální průtok při 3 barech: 22,5 l/min
- průtok pro vanový výtok při 3 barech: 22,5 l/min
- průtok ruční sprchy při 3 barech: 15,7 l/min
- keramická kartuše
- nastavitelné omezení teploty
- přepínač s automatickým resetováním
- s odhlučněním
- vhodné pro průtokové ohřívače vody
- rozměr přívodů: DN15
- typ připojení: etážky S
- upevnění na stěnu
- minimální provozní tlak: 1 bar
- maximální provozní tlak: 10 barů



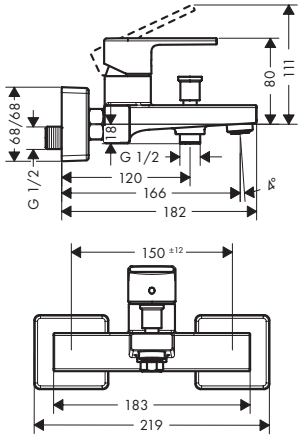

Techniky

AirPower

Povrchová úprava	Obj.č.	EUR
chrom	71450000	143,10
matná černá	71450670	200,30

Vernis Shape Pákové vanové baterie pod omítku pro iBox universal

Vlastnosti všech variant

- keramická kartuše
- nastavitelné omezení teploty
- přepínač s automatickým resetováním
- vhodné pro průtokové ohřívače vody
- typ připojení: základní těleso
- upevnění na stěnu
- minimální provozní tlak: 1 bar
- maximální provozní tlak: 10 barů



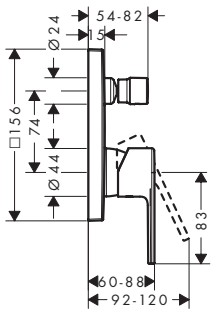

Přehled dalších variant

Bezpečnostní kombinace EN 1717	Max. průtok při tlaku 3 bary (l/min)	Povrchová úprava	Obj.č.	EUR
–	29	chrom	71468000	137,90
		matná černá	71468670	193,10
■	25	chrom	71469000	182,70
		matná černá	71469670	255,80

K instalaci nutné (vyberte položku):			Obj.č.	EUR
Možnost 1		iBox universal 2 Základní těleso	01500180	133,10
+		Adaptér pro iBox universal 2	13588000	33,00
Možnost 2		iBox universal Základní těleso	01800180	158,40

Míry na rozměrových náčrtech jsou v mm.
Technická specifikace výrobků a měrné jednotky mohou být změněny.

Vernis Shape Vanová baterie pod omítku, sada s tělesem

Vlastnosti

- obsah balení: Páková vanová baterie, základní těleso
- maximální průtok při 3 barech: 30 l/min
- keramická kartuše
- nastavitelné omezení teploty
- přepínač s automatickým resetováním
- vhodné pro průtokové ohřívače vody
- typ připojení: základní těleso
- upevnění na stěnu
- minimální provozní tlak: 1 bar
- maximální provozní tlak: 10 barů





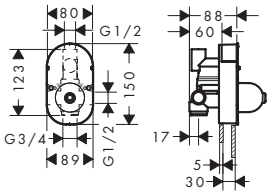

Povrchová úprava	Obj.č.	EUR
chrom	71472000	189,80

Obsah balení:	Obsaženo v	Obj.č.
Základní těleso pro pákovou vanovou baterii pod omítku	71472000	31741180

Vernis Shape Vanový výtok

Vlastnosti

- s rozetou
- výtok: 204 mm
- upevnění na stěnu
- maximální průtok při 3 barech: 21,7 l/min
- rozměr přívodů: G ½
- druh proudu: normální proud



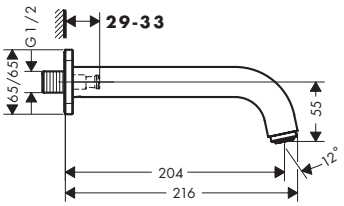

Techniky

AirPower

Povrchová úprava	Obj.č.	EUR
chrom	71460000	91,80
matná černá	71460670	128,40

Volitelné doplňky:	Obj.č.	EUR
Přívod se závitem G ¾	92504000	54,90

Míry na rozměrových náčrtech jsou v mm.
Technická specifikace výrobků a měrné jednotky mohou být změněny.

Vernis Shape 4otvorová baterie na okraj vany

Vlastnosti

- obsah balení: 4otvorová baterie na okraj vany, ruční sprcha
- výtok: 211 mm
- maximální délka vytažení ruční sprchy: 1,60 m
- maximální průtok při 3 barech: 25 l/min
- průtok pro vanový výtok při 3 barech: 25 l/min
- průtok ruční sprchy při 3 barech: 17 l/min
- keramické ventily pro teplou a studenou vodu 90°
- zpětný ventil
- vhodné pro průtokové ohřívače vody
- rozměr přívodů: DN15
- typ připojení: G ½
- montáž na okraj vany
- minimální provozní tlak: 1 bar
- maximální provozní tlak: 10 barů
- nutný otvor pro údržbu
- druh proudu ruční sprchy: Rain, IntenseRain



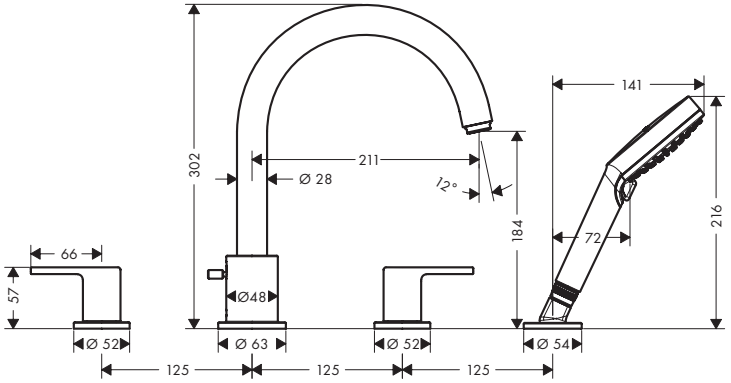

Techniky

AirPower

Druhy proudů

Intense Rain | Rain

Povrchová úprava	Obj.č.	EUR
chrom	71459000	305,60
matná černá	71459670	427,80

K instalaci nutné:	Obj.č.	EUR
Základní těleso pro 4otvorovou baterii na okraj vany	13244180	353,30

Vernis Shape 2otvorová baterie na okraj vany s přepínacím ventilem a ruční sprchou Vernis Blend Vario

Vlastnosti

- obsah balení: 2otvorová baterie na okraj vany, ruční sprcha, držák sprchy, sprchová hadice
- rozteč: 180 mm
- maximální průtok při 3 barech: 49,3 l/min
- průtok pro vanový výtok při 3 barech: 49,3 l/min
- průtok ruční sprchy při 3 barech: 18,1 l/min
- keramické ventily pro teplou a studenou vodu 90°
- provozní tlak od 0,2 bar
- přepínač s automatickým resetováním
- aretovatelný přepínač
- zpětný ventil
- s odhlučněním
- rozměr přívodů: DN20
- typ připojení: G ¾
- montáž na okraj vany



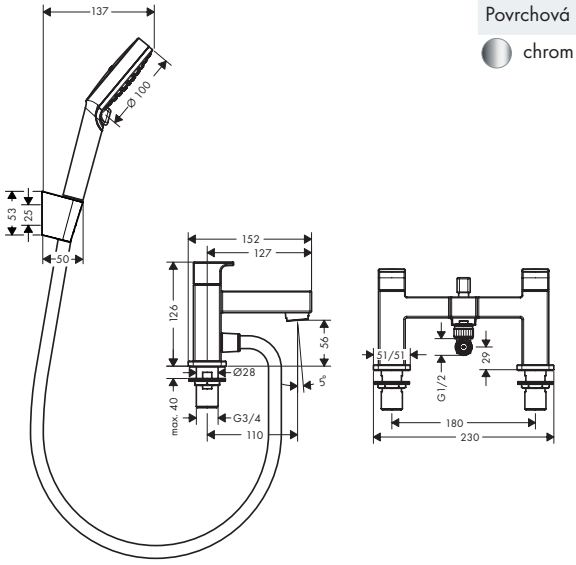

Povrchová úprava	Obj.č.	EUR
chrom	71462000	295,70

Obsah balení:	Obsaženo v	Obj.č.
Metaflex Sprchová hadice 160 cm	71462000	28266000
Sprchový držák Porter S	71462000	28331000

Míry na rozměrových náčrtech jsou v mm.
Technická specifikace výrobků a měrné jednotky mohou být změněny.

Vernis Shape 2-otvorová baterie na okraj vany

Vlastnosti

- výtok: 110 mm
- rozteč: 180 mm
- keramické ventily pro teplou a studenou vodu 90°
- provozní tlak od 0,2 bar
- rozměr přívodů: DN20
- typ připojení: G ¾
- montáž na okraj vany
- minimální provozní tlak: 1 bar
- maximální provozní tlak: 10 barů



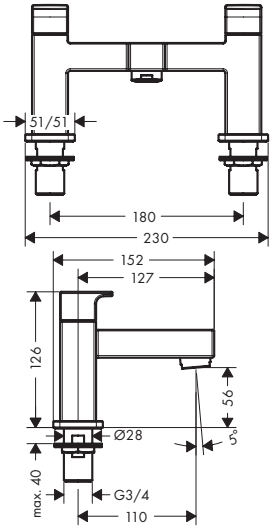

Certifikáty/prohlášení

Povrchová úprava	Obj.č.	EUR
chrom	71452000	246,40
matná černá	71452670	345,10

Vernis Shape Páková sprchová baterie na stěnu

Vlastnosti

- 1 spotřebič
- maximální průtok při 3 barech: 15,7 l/min
- průtok ruční sprchy při 3 barech: 15,7 l/min
- keramická kartuše
- nastavitelné omezení teploty
- zpětný ventil
- s odhlučněním
- vhodné pro průtokové ohřívače vody
- připojení hadice DN15
- rozměr přívodů: DN15
- minimální provozní tlak: 1 bar
- maximální provozní tlak: 10 barů
- typ připojení: etážky S



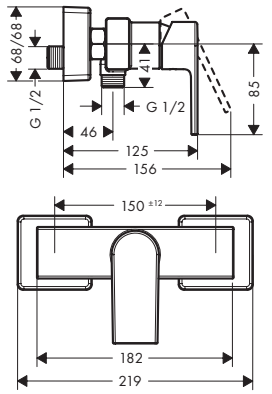

Povrchová úprava	Obj.č.	EUR
chrom	71650000	112,50
matná černá	71650670	157,40

Míry na rozměrových náčrtech jsou v mm.
Technická specifikace výrobků a měrné jednotky mohou být změněny.

Vernis Shape Páková sprchová baterie pod omítku pro iBox universal

Vlastnosti

- 1 spotřebič
- maximální průtok při 1 baru: 15,5 l/min
- keramická kartuše
- nastavitelné omezení teploty
- minimální provozní tlak: 1 bar
- maximální provozní tlak: 10 barů
- typ připojení: základní těleso



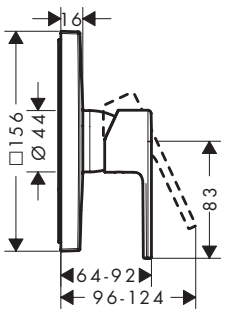

Povrchová úprava	Obj.č.	EUR
chrom	71668000	123,30
matná černá	71668670	172,50

K instalaci nutné (vyberte položku):			Obj.č.	EUR
Možnost 1		iBox universal 2 Základní těleso	01500180	133,10
+		Adaptér pro iBox universal 2	13588000	33,00
Možnost 2		iBox universal Základní těleso	01800180	158,40

Vernis Shape Sprchová baterie pod omítku, sada se základním tělesem

Vlastnosti

- obsah balení: páková sprchová baterie, základní těleso
- 1 spotřebič
- maximální průtok při 1 baru: 16,9 l/min
- keramická kartuše
- nastavitelné omezení teploty
- minimální provozní tlak: 1 bar
- maximální provozní tlak: 10 barů
- typ připojení: základní těleso





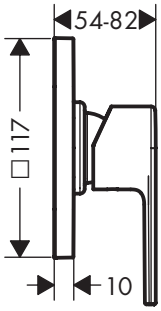

Povrchová úprava	Obj.č.	EUR
chrom	71662000	167,80

Obsah balení:		Obsaženo v	Obj.č.
	Základní těleso pro pákovou sprchovou baterii pod omítku	71662000	13620180

Míry na rozměrových náčrtech jsou v mm.
Technická specifikace výrobků a měrné jednotky mohou být změněny.



Elektronické baterie

Metris S Elektronické umyvadlové baterie

Vlastnosti všech variant

- ComfortZone 150
- výtok: 128 mm
- druh proudu: normální proud
- maximální průtok při 3 barech: 5 l/min
- nastavitelné omezení teploty
- zpětný ventil
- vhodné pro průtokové ohřívače vody
- technika s infračerveným senzorem
- automatické přizpůsobení infračerveného senzoru okolí
- nastavitelný optický dosah infračerveného čidla (2 nastavení)
- doba běhu: 10 s
- možnost aktivace hygienického propláchnutí (automatický průtok vody)
- četnost hygienického proplachování: 24 h
- doba hygienického proplachování: 10 s
- možnost aktivace trvalého proplachu (jednorázový průtok vody po dobu 180 sekund, vhodné pro tepelnou dezinfekci)
- režim čištění: ruční zastavení vody pro čištění umyvadla
- rozměr přívodů: DN15
- filtry nečistot v připojovacích hadicích

předem nastavitelné



nastavitelné



Speciální funkce

EcoSmart

Techniky

AirPower | Comfort Zone | Sensor Activation

Certifikáty/prohlášení

EPD

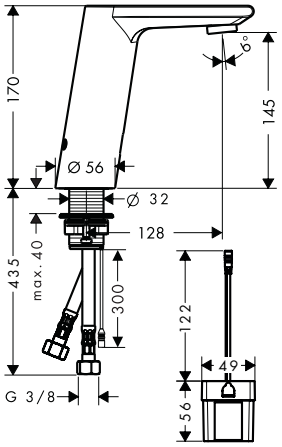

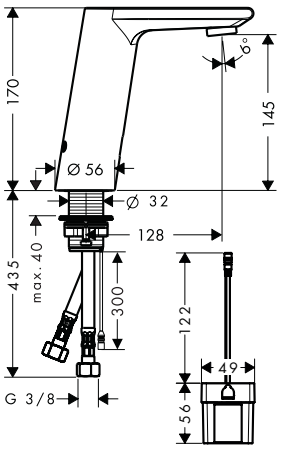

Přehled dalších variant

Elektrické napájení	Nastavení teploty	Povrchová úprava	Obj.č.	EUR
provoz na baterie	předem nastavitelné	chrom	31101000	831,50
provoz na baterie	nastavitelné	chrom	31100000	901,60
připojení na síť	předem nastavitelné	chrom	31103000	883,70
připojení na síť	nastavitelné	chrom	31102000	955,60

Míry na rozměrových náčrtech jsou v mm.
Technická specifikace výrobků a měrné jednotky mohou být změněny.

Focus Elektronické umyvadlové baterie

Vlastnosti všech variant

- ComfortZone 130
- výtok: 127 mm
- druh proudu: normální proud
- maximální průtok při 3 barech: 5 l/min
- nastavitelné omezení teploty
- zpětný ventil
- vhodné pro průtokové ohřívače vody
- technika s infračerveným senzorem
- automatické přizpůsobení infračerveného senzoru okolí
- nastavitelný optický dosah infračerveného čidla (2 nastavení)
- doba běhu: 10 s
- možnost aktivace hygienického propláchnutí (automatický průtok vody)
- četnost hygienického proplachování: 24 h
- doba hygienického proplachování: 10 s
- možnost aktivace trvalého proplachu (jednorázový průtok vody po dobu 180 sekund, vhodné pro tepelnou dezinfekci)
- režim čištění: ruční zastavení vody pro čištění umyvadla
- rozměr přívodů: DN15
- filtry nečistot v připojovacích hadicích

předem nastavitelné



nastavitelné



Speciální funkce

EcoSmart

Techniky

AirPower | Comfort Zone | Sensor Activation

Certifikáty/prohlášení

EPD

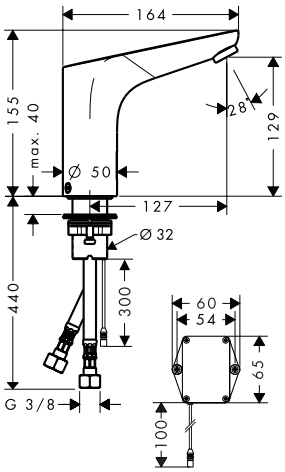

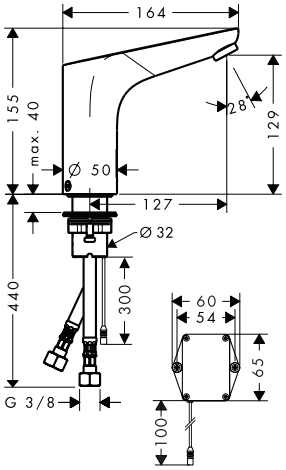

Přehled dalších variant

Elektrické napájení	Nastavení teploty	Povrchová úprava	Obj.č.	EUR
provoz na baterie	předem nastavitelné	chrom	31172000	561,20
provoz na baterie	nastavitelné	chrom	31171000	618,10
připojení na síť	předem nastavitelné	chrom	31174000	619,00
připojení na síť	nastavitelné	chrom	31173000	647,00

Míry na rozměrových náčrtech jsou v mm.
Technická specifikace výrobků a měrné jednotky mohou být změněny.

Vernis Blend Elektronické umyvadlové baterie

Vlastnosti všech variant

- ComfortZone 100
- výtok: 112 mm
- druh proudu: normální proud
- výkyvný tvarovač proudu
- maximální průtok při 3 barech: 5 l/min
- teplota předem nastavitelná
- s izolovaným vedením vody – bez kontaktu s niklem a olovem
- zpětný ventil
- technika s infračerveným senzorem
- automatické přizpůsobení infračerveného senzoru okolí
- nastavitelná doba provozu
- doba běhu: 10 s, 20 s, 30 s
- možnost aktivace hygienického propláchnutí (automatický průtok vody)
- četnost hygienického proplachování: 24 h, 48 h, 72 h
- doba hygienického proplachování: 10 s, 20 s, 30 s
- možnost aktivace trvalého proplachu (jednorázový průtok vody po dobu 200 sekund, vhodné pro tepelnou dezinfekci)
- režim čištění: ruční zastavení vody pro čištění umyvadla
- rozměr přívodů: DN15
- filtry nečistot v připojovacích hadicích
- četnost hygienického oplachu a doba hygienického oplachu jsou na sobě navzájem nezávislé (24 h – 10 s, 48 h – 20 s, 72 h – 30 s)



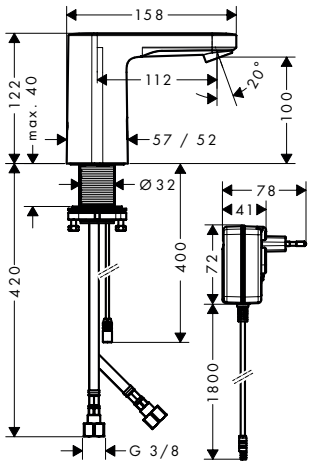

Speciální funkce

EcoSmart

Techniky

AirPower | Comfort Zone | Sensor Activation

Přehled dalších variant

Elektrické napájení	Nastavení teploty	Povrchová úprava	Obj.č.	EUR
provoz na baterie	předem nastavitelné	chrom	71502000	265,50
připojení na síť	předem nastavitelné	chrom	71501000	292,00

Míry na rozměrových náčrtech jsou v mm.
Technická specifikace výrobků a měrné jednotky mohou být změněny.

Vernis Blend Elektronické umyvadlové baterie pro studenou vodu nebo předem nastavitelnou vodu

Vlastnosti všech variant

- ComfortZone 100
- výtok: 112 mm
- druh proudu: normální proud
- výkyvný tvarovač proudu
- maximální průtok při 3 barech: 5 l/min
- pro studenou vodu nebo předem upravenou vodu
- s izolovaným vedením vody – bez kontaktu s niklem a olovem
- vhodné pro průtokové ohřívače vody
- technika s infračerveným senzorem
- automatické přizpůsobení infračerveného senzoru okolí
- nastavitelná doba provozu
- doba běhu: 10 s, 20 s, 30 s
- možnost aktivace hygienického propláchnutí (automatický průtok vody)
- četnost hygienického proplachování: 24 h, 48 h, 72 h
- doba hygienického proplachování: 10 s, 20 s, 30 s
- možnost aktivace trvalého proplachu (jednorázový průtok vody po dobu 200 sekund, vhodné pro tepelnou dezinfekci)
- režim čištění: ruční zastavení vody pro čištění umyvadla
- rozměr přívodů: DN15
- filtr nečistot v připojovací hadici
- četnost hygienického oplachu a doba hygienického oplachu jsou na sobě navzájem nezávislé (24 h – 10 s, 48 h – 20 s, 72 h – 30 s)



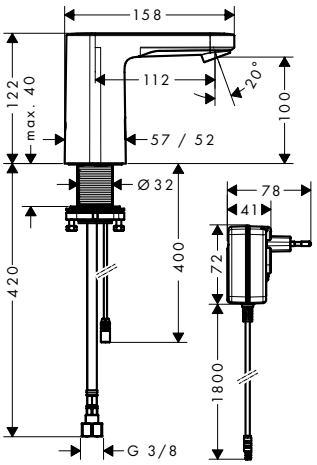

Speciální funkce

EcoSmart

Techniky

AirPower | Comfort Zone | Sensor Activation

Přehled dalších variant

Elektrické napájení	Nastavení teploty	Povrchová úprava	Obj.č.	EUR
provoz na baterie	pro studenou vodu nebo předem upravenou vodu	chrom	71503000	221,30
připojení na síť	pro studenou vodu nebo předem upravenou vodu	chrom	71504000	243,40

Míry na rozměrových náčrtech jsou v mm.
Technická specifikace výrobků a měrné jednotky mohou být změněny.

Kategorie koupelnového interiéru

Umyvadla	Xevolos	650
	Xelu	662
	Xanuia	681
	Xuniva	696
Koupelnový nábytek	Xevolos	727
	Doplňky	746
	Xelu	750
	Doplňky	784
Zrcadla	Xarita	799
	Xarita Lite	808
Toalety	EluPura	828
	EluPura Original	836



Umyvadla

Umyvadla

Xevolos E



Povrchová úprava	○	○	○	○	○
Šířka (mm)	360	500	600	800	1000
Umývátko	■	■	–	–	–
Umyvadlo	–	–	■	■	■
Umyvadlová mísa	–	–	–	–	–
Zápustné umyvadlo na desku	–	–	–	–	–
Umyvadlo pod desku	–	–	–	–	–
Zápustné	–	■ / –	■ / –	■ / –	■ / –
Otvor pro baterii	■	■ / –	■ / –	■ / –	■ / –
Přepad	–	–	–	–	–
Kompaktní verze	–	–	–	–	–
SmartClean	■	■	■	■	■
Fit Noise Reduction	■	■	■	■	■
Cena v €	**349,60**	**490,10 - 569,80**	**547,60 - 627,30**	**835,50 - 911,60**	**1.027,90 - 1.103,10**
od strany	650	651	653	655	657

Xelu Q



Povrchová úprava	○	○	○	○	○
Šířka (mm)	800	800	800	1000	1200
Umývátko	–	–	–	–	–
Umyvadlo	■	■	■	■	■
Umyvadlová mísa	–	–	–	–	–
Zápustné umyvadlo na desku	–	–	–	–	–
Umyvadlo pod desku	–	–	–	–	–
Zápustné	■ / –	■ / –	■ / –	■ / –	■ / –
Otvor pro baterii	■ / –	■	■ / –	■ / –	■ / –
Přepad	–	–	–	–	–
Kompaktní verze	–	–	–	–	–
SmartClean	■	■	■	■	■
Fit Noise Reduction	■	■	■	■	■
Cena v €	**791,00 - 867,20**	**791,00 - 867,20**	**791,00 - 867,20**	**826,40 - 902,50**	**1.060,20 - 1.135,30**
od strany	670	671	672	673	676

■ k dispozici v závislosti na modelu
– není k dispozici

	Xevolos E	Xelu Q			
					
Povrchová úprava	○	○	○	○	○
Šířka (mm)	1200	360	500	600	800
Umývátko	–	■	■	–	–
Umyvadlo	■	–	–	■	■
Umyvadlová mísa	–	–	–	–	–
Zápustné umyvadlo na desku	–	–	–	–	–
Umyvadlo pod desku	–	–	–	–	–
Zápustné	■ / –	–	■ / –	■ / –	■ / –
Otvor pro baterii	■ / –	■	■ / –	■ / –	■ / –
Přepad	–	–	–	–	–
Kompaktní verze	–	–	–	–	–
SmartClean	■	■	■	■	■
Fit Noise Reduction	■	■	■	■	■
Cena v €	**1.258,10 - 1.332,40**	**268,70**	**359,90 - 439,60**	**413,70 - 493,40**	**674,40 - 751,00**
od strany	660	662	663	665	668

	Xanuia Q				
					
Povrchová úprava	○	○	○	○	○
Šířka (mm)	360	450	500	550	550
Umývátko	■	■	■	–	–
Umyvadlo	–	–	–	■	–
Umyvadlová mísa	–	–	–	–	■
Zápustné umyvadlo na desku	–	–	–	–	–
Umyvadlo pod desku	–	–	–	–	–
Zápustné	–	–	–	–	■
Otvor pro baterii	■	■ / –	■ / –	■ / –	■ / –
Přepad	■	■ / –	■ / –	■ / –	■
Kompaktní verze	–	–	–	–	–
SmartClean	■ / –	■ / –	■ / –	■ / –	–
Fit Noise Reduction	■	■	■	■	■
Cena v €	**79,30 - 181,80**	**111,70 - 214,10**	**119,70 - 222,20**	**127,80 - 230,30**	**207,50**
od strany	681	681	682	683	684

Umyvadla

	Xanuia Q				
					
Povrchová úprava	○	○	○	○	○
Šířka (mm)	550	600	600	600	650
Umývátko	–	–	–	–	–
Umyvadlo	■	■	–	■	■
Umyvadlová mísa	–	–	■	–	–
Zápustné umyvadlo na desku	–	–	–	–	–
Umyvadlo pod desku	–	–	–	–	–
Zápustné	–	–	■	–	–
Otvor pro baterii	■ / –	■ / –	■ / –	■ / –	■ / –
Přepad	■ / –	■ / –	■	■ / –	■ / –
Kompaktní verze	■	–	–	■	–
SmartClean	■ / –	■ / –	–	■ / –	■ / –
Fit Noise Reduction	■	■	■	■	■
Cena v €	**157,40 - 259,90**	**135,90 - 238,40**	**215,60**	**165,50 - 268,00**	**144,00 - 246,50**
od strany	692	685	686	693	686

	Xanuia Q	Xuniva S			
					
Povrchová úprava	○	○	○	○	○
Šířka (mm)	800	300	400	450	400
Umývátko	–	–	–	–	–
Umyvadlo	■ / –	–	–	–	–
Umyvadlová mísa	■ / –	■	■	■	–
Zápustné umyvadlo na desku	–	–	–	–	■
Umyvadlo pod desku	–	–	–	–	–
Zápustné	■	–	–	–	–
Otvor pro baterii	■ / –	–	–	■	–
Přepad	■	–	–	■	■
Kompaktní verze	–	–	–	–	–
SmartClean	–	■ / –	■ / –	■ / –	■ / –
Fit Noise Reduction	■	–	–	–	–
Cena v €	**374,40**	**180,50 - 283,00**	**233,30 - 335,70**	**266,90 - 369,30**	**180,50 - 283,00**
od strany	691	696	697	698	700

■ k dispozici v závislosti na modelu
– není k dispozici

	Xanuia Q				
					
Povrchová úprava	○	○	○	○	○
Šířka (mm)	650	650	700	700	800
Umývátko	–	–	–	–	–
Umyvadlo	–	■	■	–	■
Umyvadlová mísa	■	–	–	■	–
Zápustné umyvadlo na desku	–	–	–	–	–
Umyvadlo pod desku	–	–	–	–	–
Zápustné	■	–	–	■	–
Otvor pro baterii	■ / –	■ / –	■ / –	■ / –	■ / –
Přepad	■	■ / –	■ / –	■	■ / –
Kompaktní verze	–	■	–	–	–
SmartClean	–	■ / –	■ / –	–	■ / –
Fit Noise Reduction	■	■	■	■	■
Cena v €	**223,70**	**173,60 - 276,10**	**230,10 - 332,60**	**309,80**	**294,70 - 397,20**
od strany	687	694	688	689	690

	Xuniva S		Xuniva Q		
					
Povrchová úprava	○	○	○	○	○
Šířka (mm)	450	350/400	300	550	600
Umývátko	–	–	–	–	–
Umyvadlo	–	–	–	–	–
Umyvadlová mísa	–	–	■	■	■
Zápustné umyvadlo na desku	■	–	–	–	–
Umyvadlo pod desku	–	■	–	–	–
Zápustné	–	–	–	–	–
Otvor pro baterii	■	–	–	–	■
Přepad	■	■	–	–	■
Kompaktní verze	–	–	–	–	–
SmartClean	■ / –	■ / –	■ / –	■ / –	■ / –
Fit Noise Reduction	–	–	–	–	–
Cena v €	**207,10 - 309,60**	**139,40 - 241,90**	**218,10 - 320,60**	**331,00 - 433,40**	**357,40 - 459,80**
od strany	701	702	703	704	705

Umyvadla

	Xuniva Q			Xuniva D	
					
Povrchová úprava	○	○	○	○	○
Šířka (mm)	550	550	450/500	550	600
Umývátko	–	–	–	–	–
Umyvadlo	–	–	–	–	–
Umyvadlová mísa	–	–	–	■	■
Zápustné umyvadlo na desku	■	■	–	–	–
Umyvadlo pod desku	–	–	■	–	–
Zápustné	–	–	–	–	–
Otvor pro baterii	–	■	–	–	■
Přepad	■	■	■	–	■
Kompaktní verze	–	–	–	–	–
SmartClean	■ / –	■ / –	■ / –	■ / –	■ / –
Fit Noise Reduction	–	–	–	–	–
Cena v €	**244,60 - 347,00**	**289,70 - 392,20**	**229,30 - 331,70**	**266,90 - 369,30**	**308,40 - 410,90**
od strany	706	707	708	709	710

	Xuniva U		
			
Povrchová úprava	○	○	○
Šířka (mm)	550	550	450/500
Umývátko	–	–	–
Umyvadlo	–	–	–
Umyvadlová mísa	–	–	–
Zápustné umyvadlo na desku	■	■	–
Umyvadlo pod desku	–	–	■
Zápustné	–	–	–
Otvor pro baterii	–	■	–
Přepad	■	■	■
Kompaktní verze	–	–	–
SmartClean	■ / –	■ / –	■ / –
Fit Noise Reduction	–	–	–
Cena v €	**229,30 - 331,70**	**263,20 - 365,70**	**210,60 - 313,10**
od strany	716	717	718

■ k dispozici v závislosti na modelu
– není k dispozici

	Xuniva D			Xuniva U	
					
Povrchová úprava	○	○	○	○	○
Šířka (mm)	550	550	450/500	550	600
Umývátko	–	–	–	–	–
Umyvadlo	–	–	–	–	–
Umyvadlová mísa	–	–	–	■	■
Zápustné umyvadlo na desku	■	■	–	–	–
Umyvadlo pod desku	–	–	■	–	–
Zápustné	–	–	–	–	–
Otvor pro baterii	–	■	–	–	■
Přepad	■ / –	■	■	–	■
Kompaktní verze	–	–	–	–	–
SmartClean	■ / –	■ / –	■ / –	■ / –	■ / –
Fit Noise Reduction	–	–	–	–	–
Cena v €	**207,10 - 309,60**	**233,30 - 335,70**	**173,10 - 275,50**	**308,40 - 410,90**	**331,00 - 433,40**
od strany	711	712	713	714	715

Techniky



SmartClean

Tato speciální glazura chrání výrobky před nevzhlednými skvrnami. Pro více hygieny a méně námahy při úklidu v koupelně. Protože čistota je pro dlouhotrvající potěšení z vody základním požadavkem.

Instalace



Made to fit NoiseReduction

Tento výrobek je dodáván s předem oříznutou odhlučňovací podložkou, která je přizpůsobena jeho geometrii. To usnadňuje montáž a šetří drahocenný čas při instalaci na místě.

Povrchová úprava

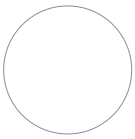

bílá

-450

Xevolos E Umývátka s poličkou

Vlastnosti všech variant

- obsah balení: umývátko, odtoková souprava, poklop
- materiál: keramika
- 360x250x110 mm (ŠxHxV)
- vnitřní výška umyvadla: 85 mm
- SmartClean: glazura odpuzující nečistoty
- keramická krytka součástí dodávky
- Vyrobeno pro NoiseReduction: součástí je přizpůsobená podložka tlumící zvuk
- s jedním otvorem pro baterii
- bez přepadu
- neuzavíratelná odtoková souprava
- způsob instalace: upevnění na stěnu
- vhodné pro Umyvadlové skříňky Xevolos
- třída přepadu: CL00

360/250 s poličkou vpravo



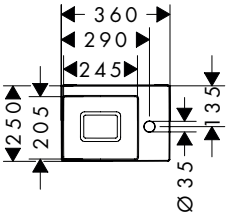

360/250 s poličkou vlevo



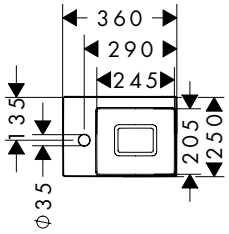

Techniky

Smart Clean

Instalace

Made to fit NoiseReduction

Certifikáty/prohlášení

Montáž zdarma

EPD

Přehled dalších variant

Poloha otvoru pro baterii	Povrchová úprava	PAL	Skladem	Obj.č.	EUR
vpravo	bílá	48	■	61086450	349,60
vlevo	bílá	48	■	61087450	349,60

Volitelné doplňky:		Povrchová úprava	Obj.č.	EUR
	Designový sifon Flowstar S	chrom	52105000	92,90
		kartáčovaný bronz	52105140	139,30
		kartáčovaný černý chrom	52105340	139,30
		matná černá	52105670	130,00
		matná bílá	52105700	130,00
		leštěný vzhled zlata	52105990	139,30

Vhodné pro:		Povrchová úprava přední části	Obj.č.	EUR
	Xevolos E Skříňka pod umyvadlo matná bílá 340/245 pro umývátko, závěsy dvířek vpravo	metalická bílá	54169320	1.217,40
		tmavý dub	54169730	1.217,40
		strukturovaný bronz	54169390	1.445,00
	Xevolos E Skříňka pod umyvadlo písková matná béžová 340/245 pro umývátko, závěsy dvířek vpravo	metalická písková béžová	54170790	1.217,40
		tmavý dub	54170730	1.217,40
		strukturovaný bronz	54170390	1.445,00
	Xevolos E Skříňka pod umyvadlo břidlicová matná šedá 340/245 pro umývátko, závěsy dvířek vpravo	metalická břidlicová šedá	54171770	1.217,40
		tmavý dub	54171730	1.217,40
		strukturovaný bronz	54171390	1.445,00
	Xevolos E Skříňka pod umyvadlo matná bílá 340/245 pro umývátko, závěsy dvířek vlevo	metalická bílá	54166320	1.217,40
		tmavý dub	54166730	1.217,40
		strukturovaný bronz	54166390	1.445,00
	Xevolos E Skříňka pod umyvadlo písková matná béžová 340/245 pro umývátko, závěsy dvířek vlevo	metalická písková béžová	54167790	1.217,40
		tmavý dub	54167730	1.217,40
		strukturovaný bronz	54167390	1.445,00
	Xevolos E Skříňka pod umyvadlo břidlicová matná šedá 340/245, pro umývátko, závěsy dvířek vlevo	metalická břidlicová šedá	54168770	1.217,40
		tmavý dub	54168730	1.217,40
		strukturovaný bronz	54168390	1.445,00

Míry na rozměrových náčrtech jsou v mm.
Technická specifikace výrobků a měrné jednotky mohou být změněny.

Xevolos E Umývátka

Vlastnosti všech variant

- obsah balení: umývátko, odtoková souprava, poklop
- materiál: keramika
- 500x480x140 mm (ŠxHxV)
- vnitřní výška umyvadla: 105 mm
- SmartClean: glazura odpuzující nečistoty
- keramická krytka součástí dodávky
- Vyrobeno pro NoiseReduction: součástí je přizpůsobená podložka tlumící zvuk
- bez přepadu
- neuzavíratelná odtoková souprava
- způsob instalace: upevnění na stěnu
- vhodné pro Umyvadlové skříňky Xevolos
- třída přepadu: CL00

500/480



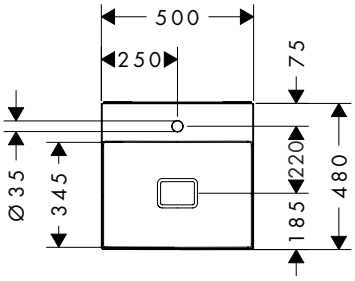

Techniky

Instalace

Certifikáty/prohlášení

Přehled dalších variant

	Otvor pro baterii	Povrchová úprava	PAL	Skladem	Obj.č.	EUR
	1	bílá	16	■	61088450	490,10
	0	bílá	16	–	61089450	490,10

Zboží, které není skladem, se vyrábí po obdržení objednávky.

Volitelné doplňky:		Pro	Povrchová úprava	Obj.č.	EUR
	Designový sifon Flowstar S		chrom	52105000	92,90
			kartáčovaný bronz	52105140	139,30
			kartáčovaný černý chrom	52105340	139,30
			matná černá	52105670	130,00
			matná bílá	52105700	130,00
			leštěný vzhled zlata	52105990	139,30
	Designový sifon Flowstar		chrom	52100000	165,40
	Odtoková a přepadová souprava s ovládáním excentrem, pro umyvadla	61088XXX		50005000	101,10

Vhodné pro:		Povrchová úprava přední části	Obj.č.	EUR
	Xevolos E Skříňka matná bílá 480/475 pro umývátko, se 2 zásuvkami	metalická bílá	54172320	2.184,70
		tmavý dub	54172730	2.184,70
		strukturovaný bronz	54172390	2.492,10
	Xevolos E Skříňka pod umyvadlo písková matná béžová 480/475 pro umývátko, se 2 zásuvkami	metalická písková béžová	54173790	2.184,70
		tmavý dub	54173730	2.184,70
		strukturovaný bronz	54173390	2.492,10
	Xevolos E Skříňka pod umyvadlo břidlicová matná šedá 480/475 pro umývátko, se 2 zásuvkami	metalická břidlicová šedá	54174770	2.184,70
		tmavý dub	54174730	2.184,70
		strukturovaný bronz	54174390	2.492,10

Míry na rozměrových náčrtech jsou v mm.
Technická specifikace výrobků a měrné jednotky mohou být změněny.

Xevolos E Zápustná umývátka na desku

Vlastnosti všech variant

- obsah balení: umývátko, odtoková souprava, poklop
- materiál: keramika
- 500x480x140 mm (ŠxHxV)
- vnitřní výška umyvadla: 105 mm
- SmartClean: glazura odpuzující nečistoty
- broušená spodní strana umyvadla
- keramická krytka součástí dodávky
- Vyrobeno pro NoiseReduction: součástí je přizpůsobená podložka tlumící zvuk
- bez přepadu
- neuzavíratelná odtoková souprava
- způsob instalace: vestavěné s uchycením na stěnu
- vhodné pro Umyvadlové skříňky Xevolos s konzolou
- třída přepadu: CL00

500/480



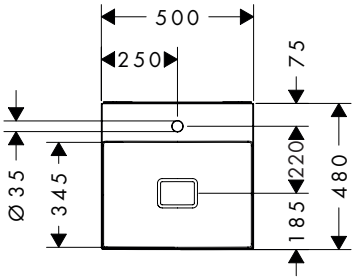

Techniky

Instalace

Certifikáty/prohlášení

Přehled dalších variant

	Otvor pro baterii	Povrchová úprava	PAL	Skladem	Obj.č.	EUR
	1	bílá	16	–	61090450	569,80
	0	bílá	16	–	61091450	569,80

Zboží, které není skladem, se vyrábí po obdržení objednávky.

Volitelné doplňky:		Pro	Povrchová úprava	Obj.č.	EUR
	Designový sifon Flowstar		chrom	52100000	165,40
	Designový sifon Flowstar S		chrom	52105000	92,90
			kartáčovaný bronz	52105140	139,30
			kartáčovaný černý chrom	52105340	139,30
			matná černá	52105670	130,00
			matná bílá	52105700	130,00
			leštěný vzhled zlata	52105990	139,30
	Odtoková a přepadová souprava s ovládáním excentrem, pro umyvadla	61090XXX		50005000	101,10

Vhodné pro:		Povrchová úprava	Obj.č.	EUR
	Xevolos E Deska 780/550 s výřezem uprostřed pro zápustné umyvadlo	písková matná béžová	54208780	416,20
		matná bílá	54208700	416,20
		břidlicová matná šedá	54208760	416,20
	Xevolos E Deska 980/550 s výřezem uprostřed pro zápustné umyvadlo	písková matná béžová	54209780	466,40
		matná bílá	54209700	466,40
		břidlicová matná šedá	54209760	466,40
	Xevolos E Deska 1180/550 s výřezem uprostřed pro zápustné umyvadlo	písková matná béžová	54210780	519,60
		matná bílá	54210700	519,60
		břidlicová matná šedá	54210760	519,60
	Xevolos E Deska 1370/550 s výřezem vlevo pro zápustné umyvadlo	písková matná béžová	54205780	572,90
		matná bílá	54205700	572,90
		břidlicová matná šedá	54205760	572,90
	Xevolos E Deska 1370/550 s výřezem vpravo pro zápustné umyvadlo	písková matná béžová	54206780	572,90
		matná bílá	54206700	572,90
		břidlicová matná šedá	54206760	572,90

Míry na rozměrových náčrtech jsou v mm.
Technická specifikace výrobků a měrné jednotky mohou být změněny.

Xevolos E Zápustná umývátka na desku

Vhodné pro:		Povrchová úprava	Obj.č.	EUR
	Xevolos E Deska 1370/550 se 2 výřezy pro zápustné umyvadlo	písková matná béžová	54207780	600,50
		matná bílá	54207700	600,50
		břidlicová matná šedá	54207760	600,50

Xevolos E Umyvadla

Vlastnosti všech variant

- obsah balení: umyvadlo, odtoková souprava, poklop
- materiál: keramika
- 600x480x140 mm (ŠxHxV)
- vnitřní výška umyvadla: 105 mm
- SmartClean: glazura odpuzující nečistoty
- keramická krytka součástí dodávky
- Vyrobeno pro NoiseReduction: součástí je přizpůsobená podložka tlumící zvuk
- bez přepadu
- neuzavíratelná odtoková souprava
- způsob instalace: upevnění na stěnu
- vhodné pro Umyvadlové skříňky Xevolos
- třída přepadu: CL00

600/480



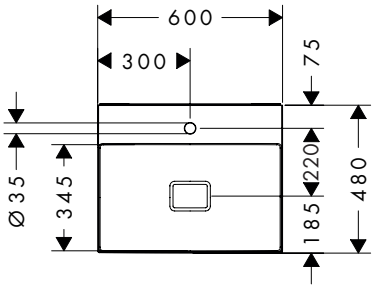

Techniky

Smart Clean

Instalace

Made to fit NoiseReduction

Certifikáty/prohlášení

Montáž zdarma

EPD

Přehled dalších variant

Otvor pro baterii	Povrchová úprava	PAL	Skladem	Obj.č.	EUR
1	bílá	16	■	61092450	547,60
0	bílá	16	–	61093450	547,60

Zboží, které není skladem, se vyrábí po obdržení objednávky.

Volitelné doplňky:		Pro	Povrchová úprava	Obj.č.	EUR
	Designový sifon Flowstar		chrom	52100000	165,40
	Designový sifon Flowstar S		chrom	52105000	92,90
			kartáčovaný bronz	52105140	139,30
			kartáčovaný černý chrom	52105340	139,30
			matná černá	52105670	130,00
			matná bílá	52105700	130,00
			leštěný vzhled zlata	52105990	139,30
	Odtoková a přepadová souprava s ovládáním excentrem, pro umyvadla	61092XXX		50005000	101,10

Vhodné pro:		Povrchová úprava přední části	Obj.č.	EUR
	Xevolos E Skříňka pod umyvadlo matná bílá 580/475 se 2 zásuvkami	metalická bílá	54175320	2.288,20
		tmavý dub	54175730	2.288,20
		strukturovaný bronz	54175390	2.634,60
	Xevolos E Skříňka pod umyvadlo písková matná béžová 580/475 se 2 zásuvkami	metalická písková béžová	54176790	2.288,20
		tmavý dub	54176730	2.288,20
		strukturovaný bronz	54176390	2.634,60
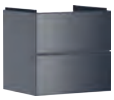	Xevolos E Skříňka pod umyvadlo břidlicová matná šedá 580/475 se 2 zásuvkami	metalická břidlicová šedá	54177770	2.288,20
		tmavý dub	54177730	2.288,20
		strukturovaný bronz	54177390	2.634,60

Míry na rozměrových náčrtech jsou v mm.
Technická specifikace výrobků a měrné jednotky mohou být změněny.

Xevolos E Zápustná umyvadla na desku

Vlastnosti všech variant

- obsah balení: umyvadlo, odtoková souprava, poklop
- materiál: keramika
- 600x480x140 mm (ŠxHxV)
- vnitřní výška umyvadla: 105 mm
- SmartClean: glazura odpuzující nečistoty
- keramická krytka součástí dodávky
- Vyrobeno pro NoiseReduction: součástí je přizpůsobená podložka tlumící zvuk
- bez přepadu
- neuzavíratelná odtoková souprava
- způsob instalace: vestavěné s uchycením na stěnu
- vhodné pro Umyvadlové skříňky Xevolos s konzolou
- třída přepadu: CL00

600/480



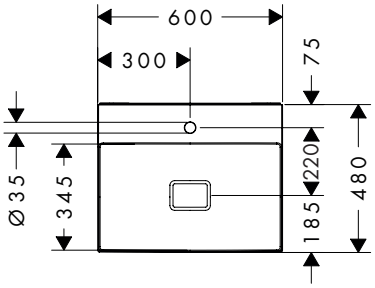

Techniky

Smart Clean

Instalace

Made to fit NoiseReduction

Certifikáty/prohlášení

Montáž zdarma

EPD

Přehled dalších variant

	Otvor pro baterii	Povrchová úprava	PAL	Skladem	Obj.č.	EUR
	1	bílá	16	_	61094450	627,30
	0	bílá	16	_	61095450	627,30

Zboží, které není skladem, se vyrábí po obdržení objednávky.

Volitelné doplňky:		Pro	Povrchová úprava	Obj.č.	EUR
	Designový sifon Flowstar		chrom	52100000	165,40
	Designový sifon Flowstar S		chrom	52105000	92,90
			kartáčovaný bronz	52105140	139,30
			kartáčovaný černý chrom	52105340	139,30
			matná černá	52105670	130,00
			matná bílá	52105700	130,00
			leštěný vzhled zlata	52105990	139,30
	Odtoková a přepadová souprava s ovládáním excentrem, pro umyvadla	61094XXX		50005000	101,10

Vhodné pro:		Povrchová úprava	Obj.č.	EUR
	Xevolos E Deska 780/550 s výřezem uprostřed pro zápustné umyvadlo	písková matná béžová	54208780	416,20
		matná bílá	54208700	416,20
		břidlicová matná šedá	54208760	416,20
	Xevolos E Deska 980/550 s výřezem uprostřed pro zápustné umyvadlo	písková matná béžová	54209780	466,40
		matná bílá	54209700	466,40
		břidlicová matná šedá	54209760	466,40
	Xevolos E Deska 1180/550 s výřezem uprostřed pro zápustné umyvadlo	písková matná béžová	54210780	519,60
		matná bílá	54210700	519,60
		břidlicová matná šedá	54210760	519,60
	Xevolos E Deska 1570/550 se 2 výřezy pro zápustné umyvadlo	písková matná béžová	54211780	710,20
		matná bílá	54211700	710,20
		břidlicová matná šedá	54211760	710,20

Míry na rozměrových náčrtech jsou v mm.
Technická specifikace výrobků a měrné jednotky mohou být změněny.

Xevolos E Umyvadla

Vlastnosti všech variant

- obsah balení: umyvadlo, odtoková souprava, poklop
- materiál: keramika
- 800x480x140 mm (ŠxHxV)
- vnitřní výška umyvadla: 125 mm
- SmartClean: glazura odpuzující nečistoty
- keramická krytka součástí dodávky
- Vyrobeno pro NoiseReduction: součástí je přizpůsobená podložka tlumící zvuk
- bez přepadu
- neuzavíratelná odtoková souprava
- způsob instalace: upevnění na stěnu
- vhodné pro Umyvadlové skříňky Xevolos
- třída přepadu: CL00

800/480



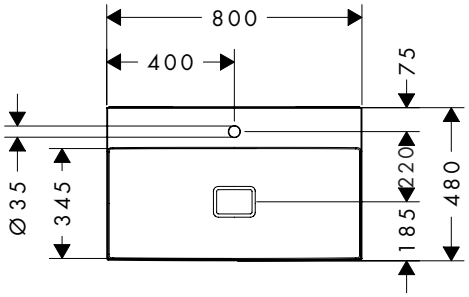

Techniky

Instalace

Certifikáty/prohlášení

Přehled dalších variant

	Otvor pro baterii	Povrchová úprava	PAL	Skladem	Obj.č.	EUR
	1	bílá	14	■	61096450	835,50
	0	bílá	14	–	61097450	835,50

Zboží, které není skladem, se vyrábí po obdržení objednávky.

Volitelné doplňky:		Pro	Povrchová úprava	Obj.č.	EUR
	Designový sifon Flowstar		chrom	52100000	165,40
	Designový sifon Flowstar S		chrom	52105000	92,90
			kartáčovaný bronz	52105140	139,30
			kartáčovaný černý chrom	52105340	139,30
			matná černá	52105670	130,00
			matná bílá	52105700	130,00
			leštěný vzhled zlata	52105990	139,30
	Odtoková a přepadová souprava s ovládáním excentrem, pro umyvadla	61096XXX		50005000	101,10

Vhodné pro:		Povrchová úprava přední části	Obj.č.	EUR
	Xevolos E Skříňka pod umyvadlo matná bílá 780/475 se 2 zásuvkami	metalická bílá	54178320	2.487,00
		tmavý dub	54178730	2.487,00
		strukturovaný bronz	54178390	2.906,10
	Xevolos E Skříňka pod umyvadlo písková matná béžová 780/475 se 2 zásuvkami	metalická písková béžová	54179790	2.487,00
		tmavý dub	54179730	2.487,00
		strukturovaný bronz	54179390	2.906,10
	Xevolos E Skříňka pod umyvadlo břidlicová matná šedá 780/475 se 2 zásuvkami	metalická břidlicová šedá	54180770	2.487,00
		tmavý dub	54180730	2.487,00
		strukturovaný bronz	54180390	2.906,10

Míry na rozměrových náčrtech jsou v mm.
Technická specifikace výrobků a měrné jednotky mohou být změněny.

Xevolos E Zápustná umyvadla na desku

Vlastnosti všech variant

- obsah balení: zápustné umyvadlo na desku, odtoková souprava, poklop
- materiál: keramika
- 800x480x140 mm (ŠxHxV)
- vnitřní výška umyvadla: 125 mm
- SmartClean: glazura odpuzující nečistoty
- broušená spodní strana umyvadla
- keramická krytka součástí dodávky
- Vyrobeno pro NoiseReduction: součástí je přizpůsobená podložka tlumící zvuk
- bez přepadu
- neuzavíratelná odtoková souprava
- způsob instalace: vestavěné s uchycením na stěnu
- třída přepadu: CL00

800/480



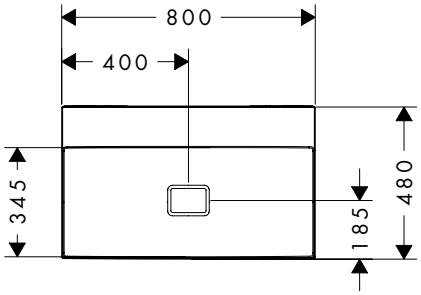

Techniky

Smart Clean

Instalace

Made to fit NoiseReduction

Certifikáty/prohlášení

Montáž zdarma

Přehled dalších variant

Otvor pro baterii	SmartClean	Povrchová úprava	PAL	Skladem	Obj.č.	EUR
1	■	bílá	14	–	61098450	911,60
0	■	bílá	14	–	61099450	911,60

Zboží, které není skladem, se vyrábí po obdržení objednávky.

Volitelné doplňky:	Povrchová úprava	Obj.č.	EUR
 Designový sifon Flowstar S	chrom	52105000	92,90
	kartáčovaný bronz	52105140	139,30
	kartáčovaný černý chrom	52105340	139,30
	matná černá	52105670	130,00
	matná bílá	52105700	130,00
	leštěný vzhled zlata	52105990	139,30
 Designový sifon Flowstar	chrom	52100000	165,40

Míry na rozměrových náčrtech jsou v mm.
Technická specifikace výrobků a měrné jednotky mohou být změněny.

Xevolos E Umyvadla

Vlastnosti všech variant

- obsah balení: umyvadlo, odtoková souprava, poklop
- materiál: keramika
- 1000×480×140 mm (Š×H×V)
- vnitřní výška umyvadla: 105 mm
- SmartClean: glazura odpuzující nečistoty
- keramická krytka součástí dodávky
- Vyrobeno pro NoiseReduction: součástí je přizpůsobená podložka tlumící zvuk
- bez přepadu
- neuzavíratelná odtoková souprava
- způsob instalace: upevnění na stěnu
- vhodné pro Umyvadlové skříňky Xevolos
- třída přepadu: CL00

1000/480



Techniky

Smart Clean

Instalace

Made to fit NoiseReduction

Certifikáty/prohlášení

Montáž zdarma

EPD

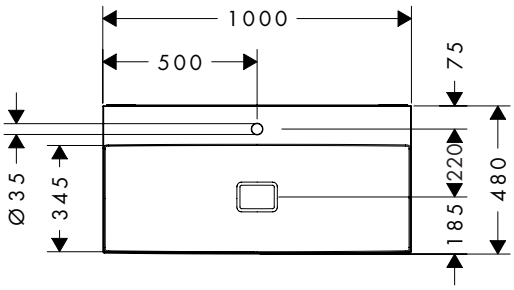

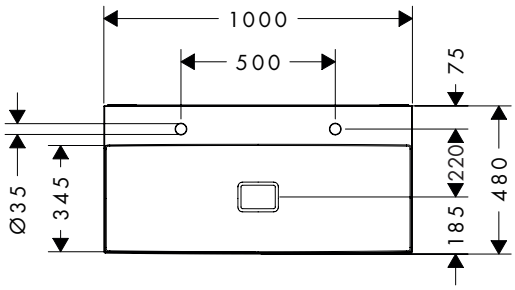

Přehled dalších variant

Otvor pro baterii	Povrchová úprava	PAL	Skladem	Obj.č.	EUR
1	bílá	8	■	61100450	1.027,90
0	bílá	8	–	61101450	1.027,90
2	bílá	8	■	61110450	1.027,90

Zboží, které není skladem, se vyrábí po obdržení objednávky.

Volitelné doplňky:	Pro	Povrchová úprava	Obj.č.	EUR
Designový sifon Flowstar		chrom	52100000	165,40
Designový sifon Flowstar S		chrom	52105000	92,90
		kartáčovaný bronz	52105140	139,30
		kartáčovaný černý chrom	52105340	139,30
		matná černá	52105670	130,00
		matná bílá	52105700	130,00
		leštěný vzhled zlata	52105990	139,30
Odtoková a přepadová souprava s ovládáním excentrem, pro umyvadla	61100XXX		50005000	101,10

Další informace o tomto produktu naleznete na další stránce.

Míry na rozměrových náčrtech jsou v mm.
Technická specifikace výrobků a měrné jednotky mohou být změněny.

Xevolos E Umyvadla

Vhodné pro:		Povrchová úprava přední části	Obj.č.	EUR
	Xevolos E Skříňka pod umyvadlo matná bílá 980/475 se 2 zásuvkami	metalická bílá	54181320	2.645,80
		tmavý dub	54181730	2.645,80
		strukturovaný bronz	54181390	3.144,90
	Xevolos E Skříňka pod umyvadlo písková matná béžová 980/475 se 2 zásuvkami	metalická písková béžová	54182790	2.645,80
		tmavý dub	54182730	2.645,80
		strukturovaný bronz	54182390	3.144,90
	Xevolos E Skříňka pod umyvadlo břidlicová matná šedá 980/475 se 2 zásuvkami	metalická břidlicová šedá	54183770	2.645,80
		tmavý dub	54183730	2.645,80
		strukturovaný bronz	54183390	3.144,90

Míry na rozměrových náčrtech jsou v mm.
Technická specifikace výrobků a měrné jednotky mohou být změněny.

Xevolos E Zápustná umyvadla na desku

Vlastnosti všech variant

- obsah balení: zápustné umyvadlo na desku, odtoková souprava, poklop
- materiál: keramika
- 1000×480×140 mm (Š×H×V)
- vnitřní výška umyvadla: 105 mm
- SmartClean: glazura odpuzující nečistoty
- broušená spodní strana umyvadla
- keramická krytka součástí dodávky
- Vyrobeno pro NoiseReduction: součástí je přizpůsobená podložka tlumící zvuk
- bez přepadu
- neuzavíratelná odtoková souprava
- způsob instalace: vestavěné s uchycením na stěnu
- třída přepadu: CL00

1000/480



Techniky

Smart Clean

Instalace

Made to fit NoiseReduction

Certifikáty/prohlášení

Montáž zdarma

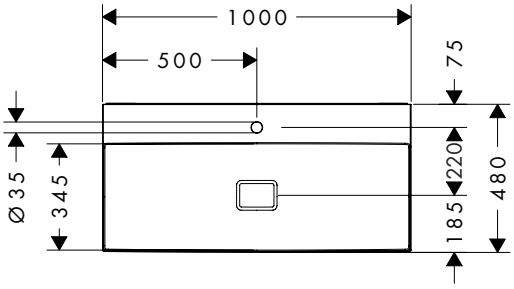

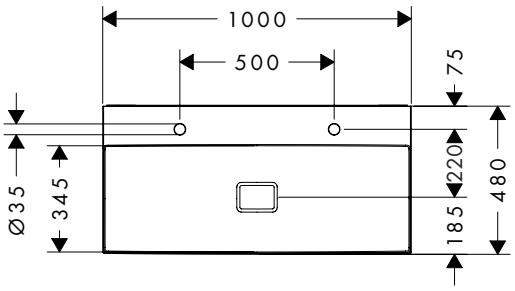

Přehled dalších variant

Otvor pro baterii	SmartClean	Povrchová úprava	PAL	Skladem	Obj.č.	EUR
1	■	bílá	8	_	61102450	1.103,10
0	■	bílá	8	_	61103450	1.103,10
2	■	bílá	8	_	61111450	1.103,10

Zboží, které není skladem, se vyrábí po obdržení objednávky.

Volitelné doplňky:		Pro	Povrchová úprava	Obj.č.	EUR
	Odtoková a přepadová souprava s ovládáním excentrem, pro umyvadla	61102XXX		50005000	101,10
	Designový sifon Flowstar S		chrom	52105000	92,90
			kartáčovaný bronz	52105140	139,30
			kartáčovaný černý chrom	52105340	139,30
			matná černá	52105670	130,00
			matná bílá	52105700	130,00
			leštěný vzhled zlata	52105990	139,30
	Designový sifon Flowstar		chrom	52100000	165,40

Míry na rozměrových náčrtech jsou v mm.
Technická specifikace výrobků a měrné jednotky mohou být změněny.

Xevolos E Umyvadla

Vlastnosti všech variant

- obsah balení: umyvadlo, odtoková souprava, poklop
- materiál: keramika
- 1200x480x140 mm (ŠxHxV)
- vnitřní výška umyvadla: 105 mm
- SmartClean: glazura odpuzující nečistoty
- keramická krytka součástí dodávky
- Vyrobeno pro NoiseReduction: součástí je přizpůsobená podložka tlumící zvuk
- bez přepadu
- neuzavíratelná odtoková souprava
- vhodné pro Umyvadlové skříňky Xevolos
- třída přepadu: CL00

1200/480

Techniky

Smart Clean

Instalace

Made to fit NoiseReduction

Certifikáty/prohlášení

Montáž zdarma

EPD



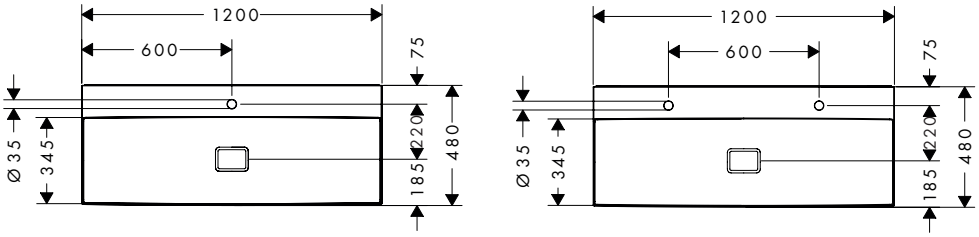

Přehled dalších variant

	Otvor pro baterii	Povrchová úprava	PAL	Skladem	Obj.č.	EUR
	1	bílá	10	■	61112450	1.258,10
	0	bílá	10	–	61105450	1.258,10
	2	bílá	10	■	61104450	1.258,10

Zboží, které není skladem, se vyrábí po obdržení objednávky.

Volitelné doplňky:		Pro	Povrchová úprava	Obj.č.	EUR
	Designový sifon Flowstar		chrom	52100000	165,40
	Designový sifon Flowstar S		chrom	52105000	92,90
			kartáčovaný bronz	52105140	139,30
			kartáčovaný černý chrom	52105340	139,30
			matná černá	52105670	130,00
			matná bílá	52105700	130,00
			leštěný vzhled zlata	52105990	139,30
	Odtoková a přepadová souprava s ovládáním excentrem, pro umyvadla	61112XXX		50005000	101,10

Vhodné pro:		Povrchová úprava přední části	Obj.č.	EUR
	Xevolos E Skříňka pod umyvadlo matná bílá 1180/475 se 2 zásuvkami	metalická bílá	54184320	2.815,90
		tmavý dub	54184730	2.815,90
		strukturovaný bronz	54184390	3.387,70
	Xevolos E Skříňka pod umyvadlo písková matná béžová 1180/475 se 2 zásuvkami	metalická písková béžová	54185790	2.815,90
		tmavý dub	54185730	2.815,90
		strukturovaný bronz	54185390	3.387,70
	Xevolos E Skříňka pod umyvadlo břidlicová matná šedá 1180/475 se 2 zásuvkami	metalická břidlicová šedá	54186770	2.815,90
		tmavý dub	54186730	2.815,90
		strukturovaný bronz	54186390	3.387,70

Míry na rozměrových náčrtech jsou v mm.
Technická specifikace výrobků a měrné jednotky mohou být změněny.

Xevolos E Zápustná umyvadla na desku

Vlastnosti všech variant

- obsah balení: zápustné umyvadlo na desku, odtoková souprava, poklop
- materiál: keramika
- 1200x480x140 mm (ŠxHxV)
- vnitřní výška umyvadla: 105 mm
- SmartClean: glazura odpuzující nečistoty
- broušená spodní strana umyvadla
- keramická krytka součástí dodávky
- Vyrobeno pro NoiseReduction: součástí je přizpůsobená podložka tlumící zvuk
- bez přepadu
- neuzavíratelná odtoková souprava
- způsob instalace: vestavěné s uchycením na stěnu
- třída přepadu: CL00

1200/480



Techniky

Smart Clean

Instalace

Made to fit NoiseReduction

Certifikáty/prohlášení

Montáž zdarma

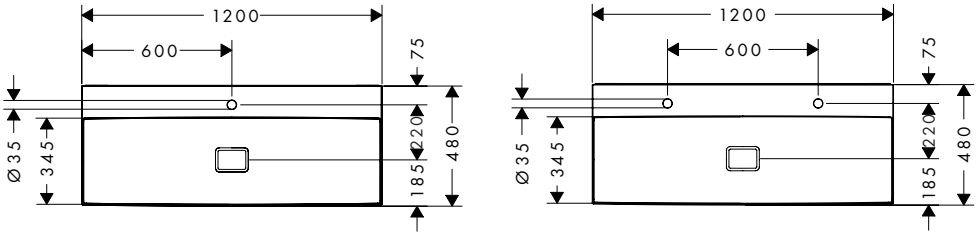

Přehled dalších variant

Otvor pro baterii	SmartClean	Povrchová úprava	PAL	Skladem	Obj.č.	EUR
1	■	bílá	10	_	61113450	1.332,40
0	■	bílá	10	_	61107450	1.332,40
2	■	bílá	10	_	61106450	1.332,40

Zboží, které není skladem, se vyrábí po obdržení objednávky.

Volitelné doplňky:		Pro	Povrchová úprava	Obj.č.	EUR
	Odtoková a přepadová souprava s ovládáním excentrem, pro umyvadla	61113XXX		50005000	101,10
	Designový sifon Flowstar S		chrom	52105000	92,90
			kartáčovaný bronz	52105140	139,30
			kartáčovaný černý chrom	52105340	139,30
			matná černá	52105670	130,00
			matná bílá	52105700	130,00
			leštěný vzhled zlata	52105990	139,30
	Designový sifon Flowstar		chrom	52100000	165,40

Xelu Q Umývátka s poličkou

Vlastnosti všech variant

- obsah balení: umývátko, odtoková souprava, poklop
- materiál: keramika
- 360x250x80 mm (ŠxHxV)
- vnitřní výška umyvadla: 90 mm
- SmartClean: glazura odpuzující nečistoty
- keramická krytka součástí dodávky
- Vyrobeno pro NoiseReduction: součástí je přizpůsobená podložka tlumící zvuk
- s jedním otvorem pro baterii
- bez přepadu
- neuzavíratelná odtoková souprava
- způsob instalace: upevnění na stěnu
- vhodné pro Xelu skříňky
- třída přepadu: CL00

360/250 s poličkou vpravo

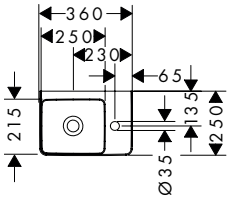

360/250 s poličkou vlevo



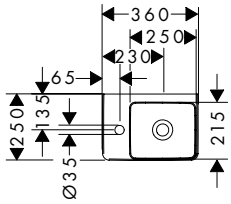

Techniky

Smart Clean

Instalace

Made to fit NoiseReduction

Certifikáty/prohlášení

Montáž zdarma

EPD

Přehled dalších variant

Polička	Poloha otvoru pro baterii	Povrchová úprava	Skladem	Obj.č.	EUR
vpravo	vpravo	bílá	■	61084450	268,70
vlevo	vlevo	bílá	■	61085450	268,70

Volitelné doplňky:		Povrchová úprava	Obj.č.	EUR
	Designový sifon Flowstar S	chrom	52105000	92,90
		kartáčovaný bronz	52105140	139,30
		kartáčovaný černý chrom	52105340	139,30
		matná černá	52105670	130,00
		matná bílá	52105700	130,00
		leštěný vzhled zlata	52105990	139,30

Vhodné pro:			Povrchová úprava rukojeti	Obj.č.	EUR
	Xelu Q Skříňka pod umyvadlo bílá s vysokým leskem 340/245 pro umývátko, závěsy dvířek vpravo	61084XXX	chrom	54015000	705,40
			matná černá	54015670	705,40
			matná bílá	54015700	705,40
	Xelu Q Skříňka pod umyvadlo diamantová matná šedá 340/245 pro umývátko, závěsy dvířek vpravo	61084XXX	chrom	54016000	705,40
			matná černá	54016670	705,40
			matná bílá	54016700	705,40
	Xelu Q Skříňka pod umyvadlo přírodní dub 340/245 pro umývátko, závěsy dvířek vpravo	61084XXX	chrom	54017000	705,40
			matná černá	54017670	705,40
			matná bílá	54017700	705,40
	Xelu Q Skříňka pod umyvadlo tmavý ořech 340/245 pro umývátko, závěsy dvířek vpravo	61084XXX	chrom	54018000	705,40
			matná černá	54018670	705,40
			matná bílá	54018700	705,40
	Xelu Q Skříňka pod umyvadlo bílá s vysokým leskem 340/245 pro umývátko, závěsy dvířek vlevo	61085XXX	chrom	54011000	705,40
			matná černá	54011670	705,40
			matná bílá	54011700	705,40
	Xelu Q Skříňka pod umyvadlo diamantová matná šedá 340/245 pro umývátko, závěsy dvířek vlevo	61085XXX	chrom	54012000	705,40
			matná černá	54012670	705,40
			matná bílá	54012700	705,40

Míry na rozměrových náčrtech jsou v mm.
Technická specifikace výrobků a měrné jednotky mohou být změněny.

Xelu Q Umývátka s poličkou

Vhodné pro:			Povrchová úprava rukojeti	Obj.č.	EUR
	Xelu Q Skříňka pod umyvadlo přírodní dub 340/245 pro umývátko, závěsy dvířek vlevo	61085XXX	chrom	54013000	705,40
			matná černá	54013670	705,40
			matná bílá	54013700	705,40
	Xelu Q Skříňka pod umyvadlo tmavý ořech 340/245 pro umývátko, závěsy dvířek vlevo	61085XXX	chrom	54014000	705,40
			matná černá	54014670	705,40
			matná bílá	54014700	705,40

Xelu Q Umývátka

Vlastnosti všech variant

- obsah balení: umývátko, odtoková souprava, poklop
- materiál: keramika
- 500x480x80 mm (ŠxHxV)
- vnitřní výška umyvadla: 100 mm
- SmartClean: glazura odpuzující nečistoty
- keramická krytka součástí dodávky
- Vyrobeno pro NoiseReduction: součástí je přizpůsobená podložka tlumící zvuk
- bez přepadu
- neuzavíratelná odtoková souprava
- způsob instalace: upevnění na stěnu
- vhodné pro Xelu skříňky
- třída přepadu: CL00

500/480



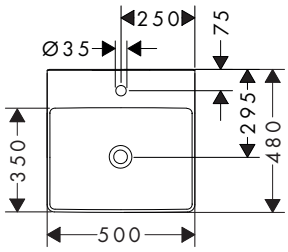

Techniky

Instalace

Certifikáty/prohlášení

Přehled dalších variant

Otvor pro baterii	Povrchová úprava	Skladem	Obj.č.	EUR
1	bílá	■	61012450	359,90
0	bílá	■	61013450	359,90

Volitelné doplňky:		Pro	Povrchová úprava	Obj.č.	EUR
	Designový sifon Flowstar		chrom	52100000	165,40
	Designový sifon Flowstar S		chrom	52105000	92,90
			kartáčovaný bronz	52105140	139,30
			kartáčovaný černý chrom	52105340	139,30
			matná černá	52105670	130,00
			matná bílá	52105700	130,00
			leštěný vzhled zlata	52105990	139,30
	Odtoková a přepadová souprava s ovládáním excentrem, pro umyvadla	61012XXX		50005000	101,10

Vhodné pro:			Povrchová úprava rukojeti	Obj.č.	EUR
	Xelu Q Skříňka pod umyvadlo bílá s vysokým leskem 480/475 pro umývátko, se 2 zásuvkami		chrom	54019000	1.179,40
			matná černá	54019670	1.179,40
			matná bílá	54019700	1.179,40
	Xelu Q Skříňka pod umyvadlo diamantová matná šedá 480/475 pro umývátko, se 2 zásuvkami		chrom	54020000	1.179,40
			matná černá	54020670	1.179,40
			matná bílá	54020700	1.179,40
	Xelu Q Skříňka pod umyvadlo přírodní dub 480/475 pro umývátko, se 2 zásuvkami		chrom	54021000	1.179,40
			matná černá	54021670	1.179,40
			matná bílá	54021700	1.179,40

Další informace o tomto produktu naleznete na další stránce.

Míry na rozměrových náčrtech jsou v mm.
Technická specifikace výrobků a měrné jednotky mohou být změněny.

Xelu Q Umývátka

Vhodné pro:		Povrchová úprava rukojeti	Obj.č.	EUR
	Xelu Q Skříňka pod umyvadlo tmavý ořech 480/475 pro umývátko, se 2 zásuvkami	chrom	54022000	1.179,40
		matná černá	54022670	1.179,40
		matná bílá	54022700	1.179,40

Xelu Q Zápustná umývátka na desku

Vlastnosti všech variant

- obsah balení: umývátko, odtoková souprava, poklop
- materiál: keramika
- 500x480x80 mm (ŠxHxV)
- vnitřní výška umyvadla: 100 mm
- SmartClean: glazura odpuzující nečistoty
- broušená spodní strana umyvadla
- keramická krytka součástí dodávky
- Vyrobeno pro NoiseReduction: součástí je přizpůsobená podložka tlumící zvuk
- bez přepadu
- neuzavíratelná odtoková souprava
- způsob instalace: vestavěné s uchycením na stěnu
- vhodné pro umyvadlové skříňky Xelu s deskou
- třída přepadu: CL00

500/480



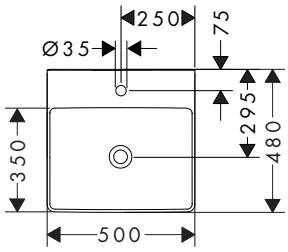

Techniky

Instalace

Certifikáty/prohlášení

Přehled dalších variant

	Otvor pro baterii	Povrchová úprava	Skladem	Obj.č.	EUR
	1	bílá	■	61014450	439,60
	0	bílá	–	61015450	439,60

Zboží, které není skladem, se vyrábí po obdržení objednávky.

Volitelné doplňky:		Pro	Povrchová úprava	Obj.č.	EUR
	Designový sifon Flowstar		chrom	52100000	165,40
	Designový sifon Flowstar S		chrom	52105000	92,90
			kartáčovaný bronz	52105140	139,30
			kartáčovaný černý chrom	52105340	139,30
			matná černá	52105670	130,00
			matná bílá	52105700	130,00
			leštěný vzhled zlata	52105990	139,30
	Odtoková a přepadová souprava s ovládáním excentrem, pro umyvadla	61014XXX		50005000	101,10

Vhodné pro:		Povrchová úprava	Obj.č.	EUR
	Xelu Q Deska 780/550 s výřezem uprostřed pro zápustné umyvadlo 500/480	diamantová matná šedá	54094910	371,90
		vysoce lesklá bílá	54094050	371,90
		tmavý ořech	54094630	371,90
		přírodní dub	54094230	371,90
	Xelu Q Deska 980/550 s výřezem uprostřed, pro zápustné umyvadlo 500/480	diamantová matná šedá	54095910	450,90
		vysoce lesklá bílá	54095050	450,90
		tmavý ořech	54095630	450,90
		přírodní dub	54095230	450,90

Míry na rozměrových náčrtech jsou v mm.
Technická specifikace výrobků a měrné jednotky mohou být změněny.

Xelu Q Zápustná umývátka na desku

Vhodné pro:	Povrchová úprava	Obj.č.	EUR
 Xelu Q Deska 1180/550 s výřezem uprostřed pro zápustné umyvadlo na desku 500/480	diamantová matná šedá	54096910	517,10
	vysoce lesklá bílá	54096050	517,10
	tmavý ořech	54096630	517,10
	přírodní dub	54096230	517,10
 Xelu Q Deska 1360/550 s výřezem vlevo pro zápustné umyvadlo 500/480	diamantová matná šedá	54097910	558,20
	vysoce lesklá bílá	54097050	558,20
	tmavý ořech	54097630	558,20
	přírodní dub	54097230	558,20
 Xelu Q Deska 1360/550 s výřezem vpravo pro zápustné umyvadlo 500/480	diamantová matná šedá	54098910	558,20
	vysoce lesklá bílá	54098050	558,20
	tmavý ořech	54098630	558,20
	přírodní dub	54098230	558,20
 Xelu Q Deska 1360/550 se 2 výřezy pro zápustné umyvadlo 500/480	diamantová matná šedá	54099910	630,30
	vysoce lesklá bílá	54099050	630,30
	tmavý ořech	54099630	630,30
	přírodní dub	54099230	630,30

Xelu Q Umyvadla

Vlastnosti všech variant

- obsah balení: umyvadlo, odtoková souprava, poklop
- materiál: keramika
- 600x480x80 mm (ŠxHxV)
- vnitřní výška umyvadla: 100 mm
- SmartClean: glazura odpuzující nečistoty
- keramická krytka součástí dodávky
- Vyrobeno pro NoiseReduction: součástí je přizpůsobená podložka tlumící zvuk
- bez přepadu
- neuzavíratelná odtoková souprava
- způsob instalace: upevnění na stěnu
- vhodné pro Xelu skříňky
- třída přepadu: CL00

600/480



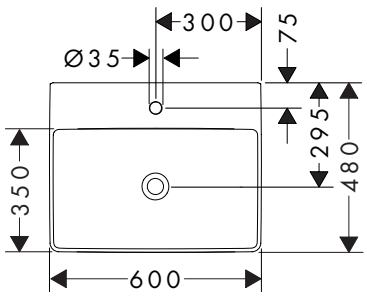

Techniky

Instalace

Certifikáty/prohlášení

Přehled dalších variant

Otvor pro baterii	Povrchová úprava	Skladem	Obj.č.	EUR
1	bílá	■	61016450	413,70
0	bílá	■	61017450	413,70

Další informace o tomto produktu naleznete na další stránce.

Míry na rozměrových náčrtech jsou v mm.
Technická specifikace výrobků a měrné jednotky mohou být změněny.

Xelu Q Umyvadla

Volitelné doplňky:		Pro	Povrchová úprava	Obj.č.	EUR
	Designový sifon Flowstar		chrom	52100000	165,40
	Designový sifon Flowstar S		chrom	52105000	92,90
			kartáčovaný bronz	52105140	139,30
			kartáčovaný černý chrom	52105340	139,30
			matná černá	52105670	130,00
			matná bílá	52105700	130,00
			leštěný vzhled zlata	52105990	139,30
	Odtoková a přepadová souprava s ovládáním excentrem, pro umyvadla	61016XXX		50005000	101,10

Vhodné pro:		Povrchová úprava rukojeti	Obj.č.	EUR
	Xelu Q Skříňka pod umyvadlo bílá s vysokým leskem 580/475 se 2 zásuvkami	chrom	54023000	1.218,50
		matná černá	54023670	1.218,50
		matná bílá	54023700	1.218,50
	Xelu Q Skříňka pod umyvadlo diamantová matná šedá 580/475 se 2 zásuvkami	chrom	54024000	1.218,50
		matná černá	54024670	1.218,50
		matná bílá	54024700	1.218,50
	Xelu Q Skříňka pod umyvadlo přírodní dub 580/475 se 2 zásuvkami	chrom	54025000	1.218,50
		matná černá	54025670	1.218,50
		matná bílá	54025700	1.218,50
	Xelu Q Skříňka pod umyvadlo tmavý ořech 580/475 se 2 zásuvkami	chrom	54026000	1.218,50
		matná černá	54026670	1.218,50
		matná bílá	54026700	1.218,50

Xelu Q Zápustná umyvadla na desku

Vlastnosti všech variant

- obsah balení: umyvadlo, odtoková souprava, poklop
- materiál: keramika
- 600x480x80 mm (ŠxHxV)
- vnitřní výška umyvadla: 100 mm
- SmartClean: glazura odpuzující nečistoty
- broušená spodní strana umyvadla
- keramická krytka součástí dodávky
- Vyrobeno pro NoiseReduction: součástí je přizpůsobená podložka tlumící zvuk
- bez přepadu
- neuzavíratelná odtoková souprava
- způsob instalace: vestavěné s uchycením na stěnu
- vhodné pro umyvadlové skříňky Xelu s deskou
- třída přepadu: CL00

600/480



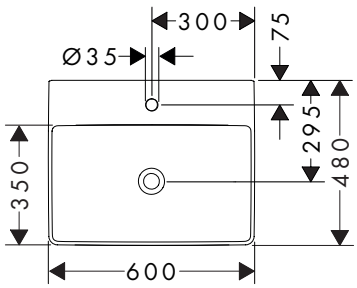

Techniky

Smart Clean

Instalace

Made to fit NoiseReduction

Certifikáty/prohlášení

Montáž zdarma

EPD

Přehled dalších variant

Otvor pro baterii	Povrchová úprava	Skladem	Obj.č.	EUR
1	bílá	■	61018450	493,40
0	bílá	–	61019450	493,40

Zboží, které není skladem, se vyrábí po obdržení objednávky.

Míry na rozměrových náčrtech jsou v mm.
Technická specifikace výrobků a měrné jednotky mohou být změněny.

Xelu Q Zápustná umyvadla na desku

Volitelné doplňky:		Pro	Povrchová úprava	Obj.č.	EUR
	Designový sifon Flowstar		chrom	52100000	165,40
	Odtoková a přepadová souprava s ovládáním excentrem, pro umyvadla	61018XXX		50005000	101,10
	Designový sifon Flowstar S		chrom	52105000	92,90
			kartáčovaný bronz	52105140	139,30
			kartáčovaný černý chrom	52105340	139,30
			matná černá	52105670	130,00
			matná bílá	52105700	130,00
			leštěný vzhled zlata	52105990	139,30

Vhodné pro:		Povrchová úprava	Obj.č.	EUR
	Xelu Q Deska 780/550 s výřezem uprostřed pro zápustné umyvadlo 600/480	diamantová matná šedá	54109910	371,90
		vysoce lesklá bílá	54109050	371,90
		tmavý ořech	54109630	371,90
		přírodní dub	54109230	371,90
	Xelu Q Deska 980/550 s výřezem uprostřed pro zápustné umyvadlo 600/480	diamantová matná šedá	54110910	450,90
		vysoce lesklá bílá	54110050	450,90
		tmavý ořech	54110630	450,90
		přírodní dub	54110230	450,90
	Xelu Q Deska 1180/550 s výřezem uprostřed pro zápustné umyvadlo 600/480	diamantová matná šedá	54111910	517,10
		vysoce lesklá bílá	54111050	517,10
		tmavý ořech	54111630	517,10
		přírodní dub	54111230	517,10
	Xelu Q Deska 1560/550 se 2 výřezy pro zápustné umyvadlo 600/480	diamantová matná šedá	54112910	653,40
		vysoce lesklá bílá	54112050	653,40
		tmavý ořech	54112630	653,40
		přírodní dub	54112230	653,40

Míry na rozměrových náčrtech jsou v mm.
Technická specifikace výrobků a měrné jednotky mohou být změněny.

Xelu Q Umyvadla

Vlastnosti všech variant

- obsah balení: umyvadlo, odtoková souprava, poklop
- materiál: keramika
- 800×480×80 mm (Š×H×V)
- vnitřní výška umyvadla: 100 mm
- SmartClean: glazura odpuzující nečistoty
- keramická krytka součástí dodávky
- Vyrobeno pro NoiseReduction: součástí je přizpůsobená podložka tlumící zvuk
- bez přepadu
- neuzavíratelná odtoková souprava
- způsob instalace: upevnění na stěnu
- vhodné pro Xelu skříňky
- třída přepadu: CL00

800/480



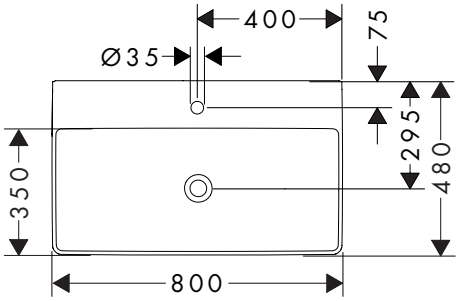

Techniky

Instalace

Certifikáty/prohlášení

Přehled dalších variant

	Otvor pro baterii	Povrchová úprava	Skladem	Obj.č.	EUR
	1	bílá	■	61020450	674,40
	0	bílá	–	61021450	674,40

Zboží, které není skladem, se vyrábí po obdržení objednávky.

Volitelné doplňky:		Pro	Povrchová úprava	Obj.č.	EUR
	Designový sifon Flowstar		chrom	52100000	165,40
	Designový sifon Flowstar S		chrom	52105000	92,90
			kartáčovaný bronz	52105140	139,30
			kartáčovaný černý chrom	52105340	139,30
			matná černá	52105670	130,00
			matná bílá	52105700	130,00
			leštěný vzhled zlata	52105990	139,30
	Odtoková a přepadová souprava s ovládáním excentrem, pro umyvadla	61020XXX		50005000	101,10

Vhodné pro:		Povrchová úprava rukojeti	Obj.č.	EUR
	Xelu Q Skříňka pod umyvadlo bílá s vysokým leskem 780/475 se 2 zásuvkami	chrom	54027000	1.329,70
		matná černá	54027670	1.329,70
		matná bílá	54027700	1.329,70
	Xelu Q Skříňka pod umyvadlo diamantová matná šedá 780/475 se 2 zásuvkami	chrom	54028000	1.329,70
		matná černá	54028670	1.329,70
		matná bílá	54028700	1.329,70
	Xelu Q Skříňka pod umyvadlo přírodní dub 780/475 se 2 zásuvkami	chrom	54029000	1.329,70
		matná černá	54029670	1.329,70
		matná bílá	54029700	1.329,70
	Xelu Q Skříňka pod umyvadlo tmavý ořech 780/475 se 2 zásuvkami	chrom	54030000	1.329,70
		matná černá	54030670	1.329,70
		matná bílá	54030700	1.329,70

Míry na rozměrových náčrtech jsou v mm.
Technická specifikace výrobků a měrné jednotky mohou být změněny.

Xelu Q Zápustná umyvadla na desku

Vlastnosti všech variant

- obsah balení: zápustné umyvadlo na desku, odtoková souprava, poklop
- materiál: keramika
- 800×480×80 mm (Š×H×V)
- vnitřní výška umyvadla: 100 mm
- SmartClean: glazura odpuzující nečistoty
- broušená spodní strana umyvadla
- keramická krytka součástí dodávky
- Vyrobeno pro NoiseReduction: součástí je přizpůsobená podložka tlumící zvuk
- bez přepadu
- neuzavíratelná odtoková souprava
- třída přepadu: CL00

800/480



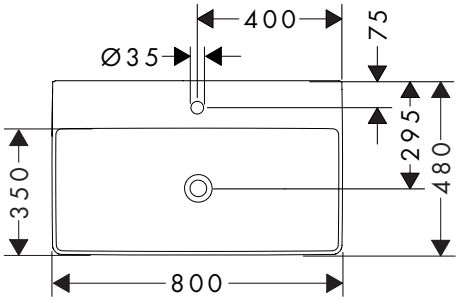

Techniky

Smart Clean

Instalace

Made to fit NoiseReduction

Certifikáty/prohlášení

Montáž zdarma

Přehled dalších variant

Otvor pro baterii	SmartClean	Povrchová úprava	Skladem	Obj.č.	EUR
1	■	bílá	–	61022450	751,00
0	■	bílá	–	61023450	751,00

Zboží, které není skladem, se vyrábí po obdržení objednávky.

Volitelné doplňky:	Pro	Povrchová úprava	Obj.č.	EUR
Odtoková a přepadová souprava s ovládáním excentrem, pro umyvadla	61022XXX		50005000	101,10
 Designový sifon Flowstar S		chrom	52105000	92,90
		kartáčovaný bronz	52105140	139,30
		kartáčovaný černý chrom	52105340	139,30
		matná černá	52105670	130,00
		matná bílá	52105700	130,00
		leštěný vzhled zlata	52105990	139,30
 Designový sifon Flowstar		chrom	52100000	165,40

Míry na rozměrových náčrtech jsou v mm.
Technická specifikace výrobků a měrné jednotky mohou být změněny.

Xelu Q Umyvadla s poličkou vpravo

Vlastnosti všech variant

- obsah balení: umyvadlo, odtoková souprava, poklop
- materiál: keramika
- 800×480×80 mm (Š×H×V)
- vnitřní výška umyvadla: 100 mm
- SmartClean: glazura odpuzující nečistoty
- keramická krytka součástí dodávky
- Vyrobeno pro NoiseReduction: součástí je přizpůsobená podložka tlumící zvuk
- bez přepadu
- s poličkou vpravo
- neuzavíratelná odtoková souprava
- způsob instalace: upevnění na stěnu
- vhodné pro Xelu skříňky
- třída přepadu: CL00

800/480

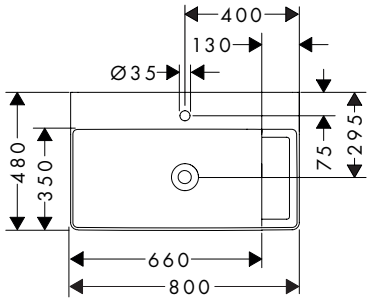

Techniky

Smart Clean

Instalace

Made to fit NoiseReduction

Certifikáty/prohlášení

Montáž zdarma

EPD

Přehled dalších variant

	Otvor pro baterii	Povrchová úprava	Skladem	Obj.č.	EUR
	1	bílá	■	61024450	791,00
	0	bílá	–	61026450	791,00

Zboží, které není skladem, se vyrábí po obdržení objednávky.

Volitelné doplňky:		Pro	Povrchová úprava	Obj.č.	EUR
	Designový sifon Flowstar		chrom	52100000	165,40
	Designový sifon Flowstar S		chrom	52105000	92,90
			kartáčovaný bronz	52105140	139,30
			kartáčovaný černý chrom	52105340	139,30
			matná černá	52105670	130,00
			matná bílá	52105700	130,00
			leštěný vzhled zlata	52105990	139,30
	Odtoková a přepadová souprava s ovládáním excentrem, pro umyvadla	61024XXX		50005000	101,10

Vhodné pro:		Povrchová úprava rukojeti	Obj.č.	EUR
	Xelu Q Skříňka pod umyvadlo bílá s vysokým leskem 780/475 se 2 zásuvkami	chrom	54027000	1.329,70
		matná černá	54027670	1.329,70
		matná bílá	54027700	1.329,70
	Xelu Q Skříňka pod umyvadlo diamantová matná šedá 780/475 se 2 zásuvkami	chrom	54028000	1.329,70
		matná černá	54028670	1.329,70
		matná bílá	54028700	1.329,70
	Xelu Q Skříňka pod umyvadlo přírodní dub 780/475 se 2 zásuvkami	chrom	54029000	1.329,70
		matná černá	54029670	1.329,70
		matná bílá	54029700	1.329,70
	Xelu Q Skříňka pod umyvadlo tmavý ořech 780/475 se 2 zásuvkami	chrom	54030000	1.329,70
		matná černá	54030670	1.329,70
		matná bílá	54030700	1.329,70

Míry na rozměrových náčrtech jsou v mm.
Technická specifikace výrobků a měrné jednotky mohou být změněny.

Xelu Q Zápustné umyvadlo na desku s poličkou vpravo

Vlastnosti všech variant

- obsah balení: zápustné umyvadlo na desku, odtoková souprava, poklop
- materiál: keramika
- 800×480×80 mm (Š×H×V)
- vnitřní výška umyvadla: 100 mm
- SmartClean: glazura odpuzující nečistoty
- broušená spodní strana umyvadla
- keramická krytka součástí dodávky
- Vyrobeno pro NoiseReduction: součástí je přizpůsobená podložka tlumící zvuk
- bez přepadu
- s poličkou vpravo
- neuzavíratelná odtoková souprava
- způsob instalace: vestavěné s uchycením na stěnu
- třída přepadu: CL00

800/480

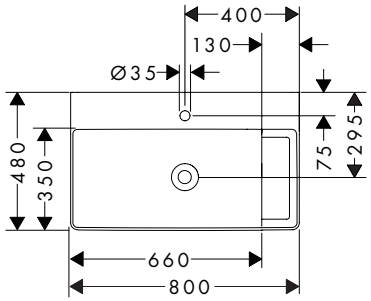

Techniky

Smart Clean

Instalace

Made to fit NoiseReduction

Certifikáty/prohlášení

Montáž zdarma

Přehled dalších variant

Otvor pro baterii	SmartClean	Povrchová úprava	Skladem	Obj.č.	EUR
1	■	bílá	–	61027450	867,20
0	■	bílá	–	61029450	867,20

Zboží, které není skladem, se vyrábí po obdržení objednávky.

Volitelné doplňky:	Pro	Povrchová úprava	Obj.č.	EUR
Odtoková a přepadová souprava s ovládáním excentrem, pro umyvadla	61027XXX		50005000	101,10
Designový sifon Flowstar S		chrom	52105000	92,90
		kartáčovaný bronz	52105140	139,30
		kartáčovaný černý chrom	52105340	139,30
		matná černá	52105670	130,00
		matná bílá	52105700	130,00
		leštěný vzhled zlata	52105990	139,30
Designový sifon Flowstar		chrom	52100000	165,40

Míry na rozměrových náčrtech jsou v mm.
Technická specifikace výrobků a měrné jednotky mohou být změněny.

Xelu Q Umyvadla s poličkou vlevo

Vlastnosti všech variant

- obsah balení: umyvadlo, odtoková souprava, poklop
- materiál: keramika
- 800×480×80 mm (Š×H×V)
- vnitřní výška umyvadla: 100 mm
- SmartClean: glazura odpuzující nečistoty
- keramická krytka součástí dodávky
- Vyrobeno pro NoiseReduction: součástí je přizpůsobená podložka tlumící zvuk
- bez přepadu
- s poličkou vlevo
- neuzavíratelná odtoková souprava
- způsob instalace: upevnění na stěnu
- vhodné pro Xelu skříňky
- třída přepadu: CL00

800/480



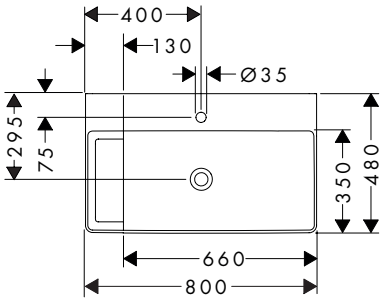

Techniky

Instalace

Certifikáty/prohlášení

Přehled dalších variant

	Otvor pro baterii	Povrchová úprava	Skladem	Obj.č.	EUR
	1	bílá	■	61030450	791,00
	0	bílá	–	61032450	791,00

Zboží, které není skladem, se vyrábí po obdržení objednávky.

Volitelné doplňky:		Pro	Povrchová úprava	Obj.č.	EUR
	Designový sifon Flowstar		chrom	52100000	165,40
	Designový sifon Flowstar S		chrom	52105000	92,90
			kartáčovaný bronz	52105140	139,30
			kartáčovaný černý chrom	52105340	139,30
			matná černá	52105670	130,00
			matná bílá	52105700	130,00
			leštěný vzhled zlata	52105990	139,30
	Odtoková a přepadová souprava s ovládáním excentrem, pro umyvadla	61030XXX		50005000	101,10

Vhodné pro:		Povrchová úprava rukojeti	Obj.č.	EUR
	Xelu Q Skříňka pod umyvadlo bílá s vysokým leskem 780/475 se 2 zásuvkami	chrom	54027000	1.329,70
		matná černá	54027670	1.329,70
		matná bílá	54027700	1.329,70
	Xelu Q Skříňka pod umyvadlo diamantová matná šedá 780/475 se 2 zásuvkami	chrom	54028000	1.329,70
		matná černá	54028670	1.329,70
		matná bílá	54028700	1.329,70
	Xelu Q Skříňka pod umyvadlo přírodní dub 780/475 se 2 zásuvkami	chrom	54029000	1.329,70
		matná černá	54029670	1.329,70
		matná bílá	54029700	1.329,70
	Xelu Q Skříňka pod umyvadlo tmavý ořech 780/475 se 2 zásuvkami	chrom	54030000	1.329,70
		matná černá	54030670	1.329,70
		matná bílá	54030700	1.329,70

Míry na rozměrových náčrtech jsou v mm.
Technická specifikace výrobků a měrné jednotky mohou být změněny.

Xelu Q Zápustné umyvadlo na desku s poličkou vlevo

Vlastnosti všech variant

- obsah balení: zápustné umyvadlo na desku, odtoková souprava, poklop
- materiál: keramika
- 800×480×80 mm (Š×H×V)
- vnitřní výška umyvadla: 100 mm
- SmartClean: glazura odpuzující nečistoty
- broušená spodní strana umyvadla
- keramická krytka součástí dodávky
- Vyrobeno pro NoiseReduction: součástí je přizpůsobená podložka tlumící zvuk
- bez přepadu
- s poličkou vlevo
- neuzavíratelná odtoková souprava
- způsob instalace: vestavěné s uchycením na stěnu
- třída přepadu: CL00

800/480



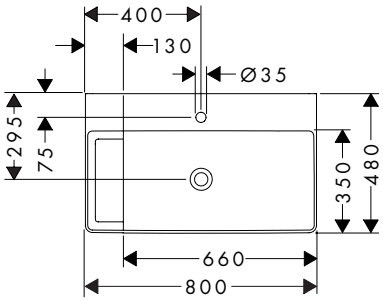

Techniky

Smart Clean

Instalace

Made to fit NoiseReduction

Certifikáty/prohlášení

Montáž zdarma

Přehled dalších variant

Otvor pro baterii	SmartClean	Povrchová úprava	Skladem	Obj.č.	EUR
1	■	bílá	–	61033450	867,20
0	■	bílá	–	61035450	867,20

Zboží, které není skladem, se vyrábí po obdržení objednávky.

Volitelné doplňky:	Pro	Povrchová úprava	Obj.č.	EUR
Odtoková a přepadová souprava s ovládáním excentrem, pro umyvadla	61033XXX		50005000	101,10
Designový sifon Flowstar S		chrom	52105000	92,90
		kartáčovaný bronz	52105140	139,30
		kartáčovaný černý chrom	52105340	139,30
		matná černá	52105670	130,00
		matná bílá	52105700	130,00
		leštěný vzhled zlata	52105990	139,30
Designový sifon Flowstar		chrom	52100000	165,40

Míry na rozměrových náčrtech jsou v mm.
Technická specifikace výrobků a měrné jednotky mohou být změněny.

Xelu Q Umyvadla se 2 otvory pro baterii a pro samostatný ovládací prvek

Vlastnosti všech variant

- obsah balení: umyvadlo, odtoková souprava, poklop
- materiál: keramika
- 800×480×80 mm (Š×H×V)
- vnitřní výška umyvadla: 100 mm
- SmartClean: glazura odpuzující nečistoty
- keramická krytka součástí dodávky
- Vyrobeno pro NoiseReduction: součástí je přizpůsobená podložka tlumící zvuk
- se 2 otvory pro baterii (druhý otvor pro ovládací prvek)
- bez přepadu
- neuzavíratelná odtoková souprava
- způsob instalace: upevnění na stěnu
- vhodné pro Xelu skříňky
- třída přepadu: CL00

800/480 s poličkou vpravo

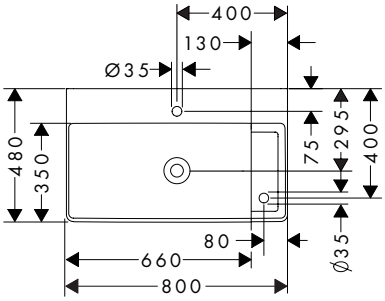

800/480 s poličkou vlevo



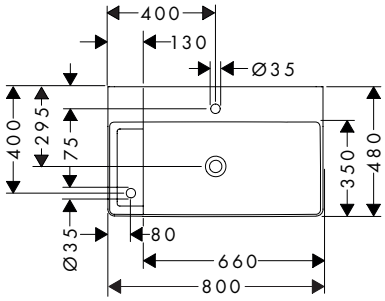

Techniky

Smart Clean

Instalace

Made to fit NoiseReduction

Certifikáty/prohlášení

Montáž zdarma

EPD

Přehled dalších variant

	Polička	Povrchová úprava	Skladem	Obj.č.	EUR
	vpravo	bílá	■	61025450	791,00
	vlevo	bílá	■	61031450	791,00

Volitelné doplňky:		Povrchová úprava	Obj.č.	EUR
	Designový sifon Flowstar	chrom	52100000	165,40
	Designový sifon Flowstar S	chrom	52105000	92,90
		kartáčovaný bronz	52105140	139,30
		kartáčovaný černý chrom	52105340	139,30
		matná černá	52105670	130,00
		matná bílá	52105700	130,00
		leštěný vzhled zlata	52105990	139,30

Vhodné pro:		Povrchová úprava rukojeti	Obj.č.	EUR
	Xelu Q Skříňka pod umyvadlo bílá s vysokým leskem 780/475 se 2 zásuvkami	chrom	54027000	1.329,70
		matná černá	54027670	1.329,70
		matná bílá	54027700	1.329,70
	Xelu Q Skříňka pod umyvadlo diamantová matná šedá 780/475 se 2 zásuvkami	chrom	54028000	1.329,70
		matná černá	54028670	1.329,70
		matná bílá	54028700	1.329,70
	Xelu Q Skříňka pod umyvadlo přírodní dub 780/475 se 2 zásuvkami	chrom	54029000	1.329,70
		matná černá	54029670	1.329,70
		matná bílá	54029700	1.329,70
	Xelu Q Skříňka pod umyvadlo tmavý ořech 780/475 se 2 zásuvkami	chrom	54030000	1.329,70
		matná černá	54030670	1.329,70
		matná bílá	54030700	1.329,70

Míry na rozměrových náčrtech jsou v mm.
Technická specifikace výrobků a měrné jednotky mohou být změněny.

Xelu Q Zápustná umyvadla na desku se 2 otvory pro baterii pro oddělený ovládací prvek

Vlastnosti všech variant

- obsah balení: zápustné umyvadlo na desku, odtoková souprava, poklop
- materiál: keramika
- 800×480×80 mm (Š×H×V)
- vnitřní výška umyvadla: 100 mm
- SmartClean: glazura odpuzující nečistoty
- broušená spodní strana umyvadla
- keramická krytka součástí dodávky
- Vyrobeno pro NoiseReduction: součástí je přizpůsobená podložka tlumící zvuk
- bez přepadu
- neuzavíratelná odtoková souprava
- způsob instalace: vestavěné s uchycením na stěnu
- třída přepadu: CL00

800/480 s poličkou vpravo

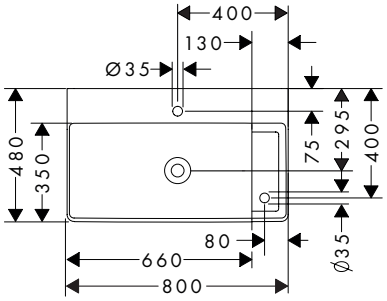

800/480 s poličkou vlevo



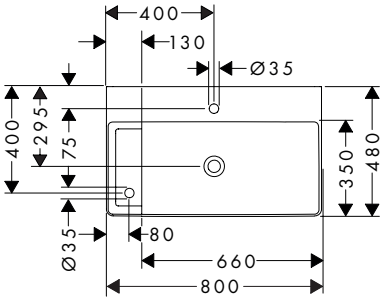

Techniky

Smart Clean

Instalace

Made to fit NoiseReduction

Certifikáty/prohlášení

Montáž zdarma

Přehled dalších variant

	Polička	Povrchová úprava	Skladem	Obj.č.	EUR
	vpravo	bílá	–	61028450	867,20
	vlevo	bílá	–	61034450	867,20

Zboží, které není skladem, se vyrábí po obdržení objednávky.

Volitelné doplňky:		Povrchová úprava	Obj.č.	EUR
	Designový sifon Flowstar S	chrom	52105000	92,90
		kartáčovaný bronz	52105140	139,30
		kartáčovaný černý chrom	52105340	139,30
		matná černá	52105670	130,00
		matná bílá	52105700	130,00
		leštěný vzhled zlata	52105990	139,30
	Designový sifon Flowstar	chrom	52100000	165,40

Míry na rozměrových náčrtech jsou v mm.
Technická specifikace výrobků a měrné jednotky mohou být změněny.

Xelu Q Umyvadla

Vlastnosti všech variant

- obsah balení: umyvadlo, odtoková souprava, poklop
- materiál: keramika
- 1000x480x80 mm (ŠxHxV)
- vnitřní výška umyvadla: 100 mm
- SmartClean: glazura odpuzující nečistoty
- keramická krytka součástí dodávky
- Vyrobeno pro NoiseReduction: součástí je přizpůsobená podložka tlumící zvuk
- bez přepadu
- neuzavíratelná odtoková souprava
- způsob instalace: upevnění na stěnu
- vhodné pro Xelu skříňky
- třída přepadu: CL00

1000/480



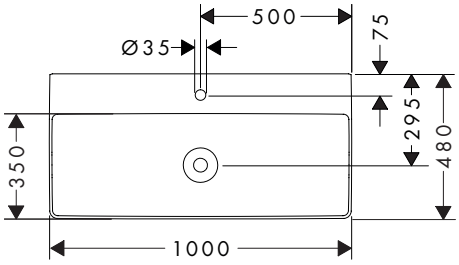

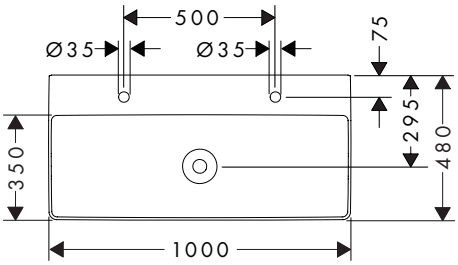

Techniky

Smart Clean

Instalace

Made to fit NoiseReduction

Certifikáty/prohlášení

Montáž zdarma

EPD

Přehled dalších variant

	Otvor pro baterii	Povrchová úprava	Skladem	Obj.č.	EUR
	1	bílá	■	61036450	826,40
	0	bílá	–	61038450	826,40
	2	bílá	■	61037450	826,40

Zboží, které není skladem, se vyrábí po obdržení objednávky.

Volitelné doplňky:		Pro	Povrchová úprava	Obj.č.	EUR
	Designový sifon Flowstar		chrom	52100000	165,40
	Designový sifon Flowstar S		chrom	52105000	92,90
			kartáčovaný bronz	52105140	139,30
			kartáčovaný černý chrom	52105340	139,30
			matná černá	52105670	130,00
			matná bílá	52105700	130,00
			leštěný vzhled zlata	52105990	139,30
	Odtoková a přepadová souprava s ovládáním excentrem, pro umyvadla	61036XXX		50005000	101,10

Vhodné pro:		Povrchová úprava rukojeti	Obj.č.	EUR
	Xelu Q Skříňka pod umyvadlo bílá s vysokým leskem 980/475 se 2 zásuvkami	chrom	54031000	1.393,80
		matná černá	54031670	1.393,80
		matná bílá	54031700	1.393,80
	Xelu Q Skříňka pod umyvadlo diamantová matná šedá 980/475 se 2 zásuvkami	chrom	54032000	1.393,80
		matná černá	54032670	1.393,80
		matná bílá	54032700	1.393,80
	Xelu Q Skříňka pod umyvadlo přírodní dub 980/475 se 2 zásuvkami, pro umyvadlo	chrom	54033000	1.393,80
		matná černá	54033670	1.393,80
		matná bílá	54033700	1.393,80
	Xelu Q Skříňka pod umyvadlo tmavý ořech 980/475 se 2 zásuvkami	chrom	54034000	1.393,80
		matná černá	54034670	1.393,80
		matná bílá	54034700	1.393,80

Míry na rozměrových náčrtech jsou v mm.
Technická specifikace výrobků a měrné jednotky mohou být změněny.

Xelu Q Zápustná umyvadla na desku

Vlastnosti všech variant

- materiál: keramika
- 1000x480x80 mm (ŠxHxV)
- vnitřní výška umyvadla: 100 mm
- SmartClean: glazura odpuzující nečistoty
- broušená spodní strana umyvadla
- keramická krytka součástí dodávky
- Vyrobeno pro NoiseReduction: součástí je přizpůsobená podložka tlumící zvuk
- bez přepadu
- neuzavíratelná odtoková souprava
- způsob instalace: vestavěné s uchycením na stěnu
- třída přepadu: CL00

1000/480



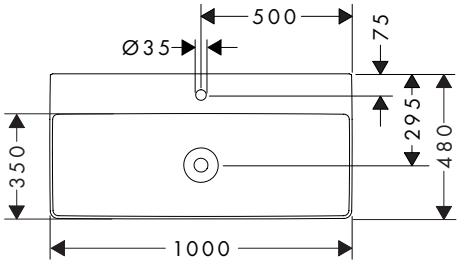

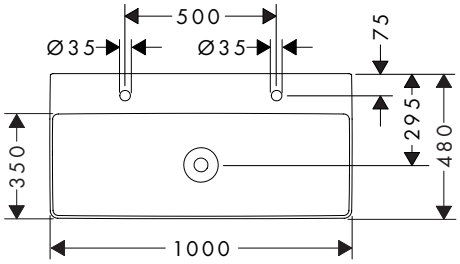

Techniky

Smart Clean

Instalace

Made to fit NoiseReduction

Certifikáty/prohlášení

Montáž zdarma

Přehled dalších variant

Otvor pro baterii	SmartClean	Povrchová úprava	Skladem	Obj.č.	EUR
1	■	bílá	–	61039450	902,50
0	■	bílá	–	61041450	902,50
2	■	bílá	–	61040450	902,50

Zboží, které není skladem, se vyrábí po obdržení objednávky.

Volitelné doplňky:	Pro	Povrchová úprava	Obj.č.	EUR
Odtoková a přepadová souprava s ovládáním excentrem, pro umyvadla	61039XXX		50005000	101,10
Designový sifon Flowstar S		chrom	52105000	92,90
		kartáčovaný bronz	52105140	139,30
		kartáčovaný černý chrom	52105340	139,30
		matná černá	52105670	130,00
		matná bílá	52105700	130,00
		leštěný vzhled zlata	52105990	139,30
Designový sifon Flowstar		chrom	52100000	165,40

Míry na rozměrových náčrtech jsou v mm.
Technická specifikace výrobků a měrné jednotky mohou být změněny.

Xelu Q Umyvadla

Vlastnosti všech variant

- obsah balení: umyvadlo, odtoková souprava, poklop
- materiál: keramika
- 1200x480x80 mm (ŠxHxV)
- vnitřní výška umyvadla: 100 mm
- SmartClean: glazura odpuzující nečistoty
- keramická krytka součástí dodávky
- Vyrobeno pro NoiseReduction: součástí je přizpůsobená podložka tlumící zvuk
- bez přepadu
- neuzavíratelná odtoková souprava
- způsob instalace: upevnění na stěnu
- vhodné pro Xelu skříňky
- třída přepadu: CL00

1200/480



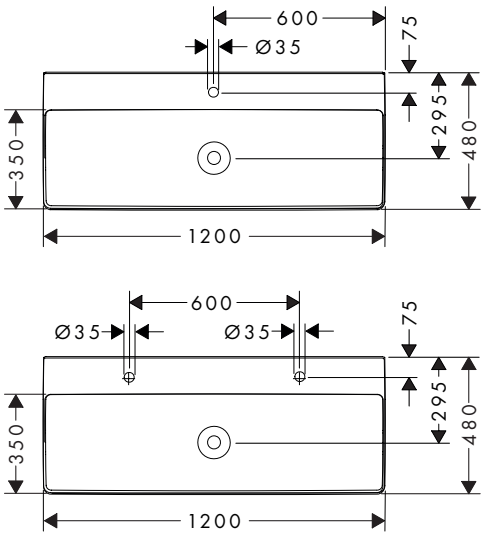

Techniky

Smart Clean

Instalace

Made to fit NoiseReduction

Certifikáty/prohlášení

Montáž zdarma

EPD

Přehled dalších variant

	Otvor pro baterii	Povrchová úprava	Skladem	Obj.č.	EUR
	1	bílá	■	61108450	1.060,20
	0	bílá	■	61043450	1.060,20
	2	bílá	■	61042450	1.060,20

Volitelné doplňky:		Pro	Povrchová úprava	Obj.č.	EUR
	Designový sifon Flowstar		chrom	52100000	165,40
	Designový sifon Flowstar S		chrom	52105000	92,90
			kartáčovaný bronz	52105140	139,30
			kartáčovaný černý chrom	52105340	139,30
			matná černá	52105670	130,00
			matná bílá	52105700	130,00
			leštěný vzhled zlata	52105990	139,30
	Odtoková a přepadová souprava s ovládáním excentrem, pro umyvadla	61108XXX		50005000	101,10

Vhodné pro:		Povrchová úprava rukojeti	Obj.č.	EUR
	Xelu Q Skříňka pod umyvadlo bílá s vysokým leskem 1180/475 se 2 zásuvkami	chrom	54035000	1.492,90
		matná černá	54035670	1.492,90
		matná bílá	54035700	1.492,90
	Xelu Q Skříňka pod umyvadlo diamantová matná šedá 1180/475 se 2 zásuvkami	chrom	54036000	1.492,90
		matná černá	54036670	1.492,90
		matná bílá	54036700	1.492,90
	Xelu Q Skříňka pod umyvadlo přírodní dub 1180/475 se 2 zásuvkami	chrom	54037000	1.492,90
		matná černá	54037670	1.492,90
		matná bílá	54037700	1.492,90
	Xelu Q Skříňka pod umyvadlo tmavý ořech 1180/475 se 2 zásuvkami	chrom	54038000	1.492,90
		matná černá	54038670	1.492,90
		matná bílá	54038700	1.492,90

Míry na rozměrových náčrtech jsou v mm.
Technická specifikace výrobků a měrné jednotky mohou být změněny.

Xelu Q Zápustná umyvadla na desku

Vlastnosti všech variant

- obsah balení: zápustné umyvadlo na desku, odtoková souprava, poklop
- materiál: keramika
- 1200x480x80 mm (ŠxHxV)
- vnitřní výška umyvadla: 100 mm
- SmartClean: glazura odpuzující nečistoty
- broušená spodní strana umyvadla
- keramická krytka součástí dodávky
- Vyrobeno pro NoiseReduction: součástí je přizpůsobená podložka tlumící zvuk
- bez přepadu
- neuzavíratelná odtoková souprava
- způsob instalace: vestavěné s uchycením na stěnu
- třída přepadu: CL00

1200/480



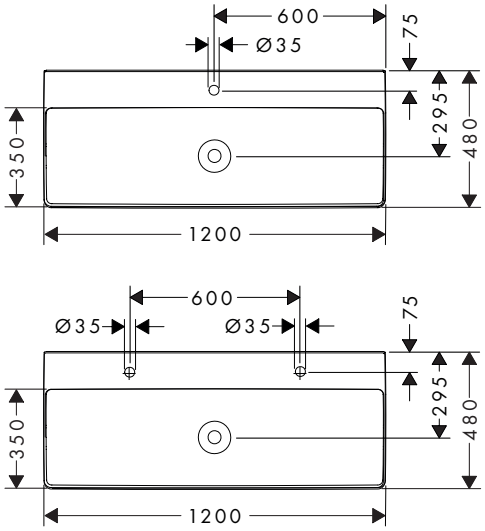

Techniky

Smart Clean

Instalace

Made to fit NoiseReduction

Certifikáty/prohlášení

Montáž zdarma

Přehled dalších variant

Otvor pro baterii	SmartClean	Povrchová úprava	Skladem	Obj.č.	EUR
1	■	bílá	–	61109450	1.135,30
0	■	bílá	–	61045450	1.135,30
2	■	bílá	–	61044450	1.135,30

Zboží, které není skladem, se vyrábí po obdržení objednávky.

Volitelné doplňky:	Pro	Povrchová úprava	Obj.č.	EUR
Odtoková a přepadová souprava s ovládáním excentrem, pro umyvadla	61109XXX		50005000	101,10
Designový sifon Flowstar S		chrom	52105000	92,90
		kartáčovaný bronz	52105140	139,30
		kartáčovaný černý chrom	52105340	139,30
		matná černá	52105670	130,00
		matná bílá	52105700	130,00
		leštěný vzhled zlata	52105990	139,30
Designový sifon Flowstar		chrom	52100000	165,40

Míry na rozměrových náčrtech jsou v mm.
Technická specifikace výrobků a měrné jednotky mohou být změněny.

Odtoková a přepadová souprava s ovládáním excentrem, pro umyvadla

Vlastnosti

- ovládání táhlem
- pro umyvadla bez přepadu
- rozměr přívodů: G 1¼
- s přepadem
- doplňující komentář: vhodné pouze pro verzi s 1 otvorem pro baterii



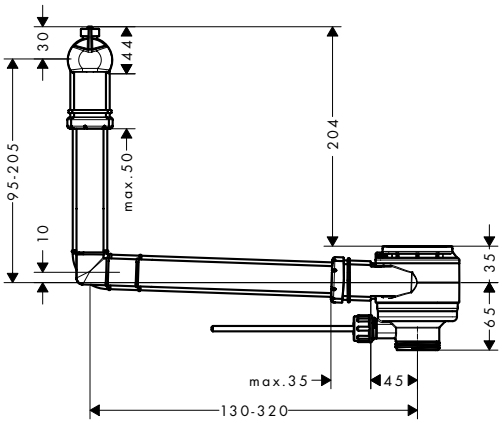

Certifikáty/prohlášení

Montáž zdarma

Obj.č.	EUR
50005000	101,10

Míry na rozměrových náčrtech jsou v mm.
Technická specifikace výrobků a měrné jednotky mohou být změněny.

Xanuia Q Umývátka

Vlastnosti všech variant

- materiál: keramika
- 360x250x105 mm (ŠxHxV)
- Vyrobeno pro NoiseReduction: součástí je přizpůsobená podložka tlumící zvuk
- s jedním otvorem pro baterii
- s přepadem
- bez odtokové soupravy
- způsob instalace: upevnění na stěnu

360/250



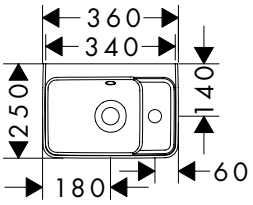

Techniky

Smart Clean

Instalace

Made to fit NoiseReduction

Certifikáty/prohlášení

Montáž zdarma

EPD

Přehled dalších variant

	SmartClean	Povrchová úprava	PAL	Skladem	Obj.č.	EUR
	–	bílá	48	■	60129450	79,30
	■	bílá	48	■	61006450	181,80

Volitelné doplňky:		Povrchová úprava	Obj.č.	EUR
	Trubkový sifon se snadnou instalací	chrom	53010000	30,20
	Designový sifon Flowstar S	chrom	52105000	92,90
		kartáčovaný bronz	52105140	139,30
		matná černá	52105670	130,00
		matná bílá	52105700	130,00

Xanuia Q Umývátka

Vlastnosti všech variant

- materiál: keramika
- 450x340x105 mm (ŠxHxV)
- vnitřní výška umyvadla: 115 mm
- Vyrobeno pro NoiseReduction: součástí je přizpůsobená podložka tlumící zvuk
- bez odtokové soupravy
- způsob instalace: upevnění na stěnu

450/340



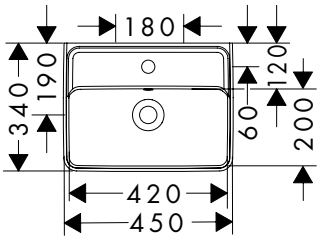

Techniky

Smart Clean

Instalace

Made to fit NoiseReduction

Certifikáty/prohlášení

Montáž zdarma

EPD

Přehled dalších variant

Otvor pro baterii	Přepad	SmartClean	Povrchová úprava	PAL	Skladem	Obj.č.	EUR
1	■	–	bílá	27	■	60130450	111,70
1	■	■	bílá	27	■	61007450	214,10
1	–	–	bílá	27	–	60230450	111,70
1	–	■	bílá	27	–	61141450	214,10
0	■	–	bílá	27	–	60229450	111,70
0	■	■	bílá	27	–	61140450	214,10
0	–	–	bílá	27	–	60231450	111,70
0	–	■	bílá	27	–	61142450	214,10

Další informace o tomto produktu naleznete na další stránce.

Míry na rozměrových náčrtech jsou v mm.
Technická specifikace výrobků a měrné jednotky mohou být změněny.

Xanuia Q Umývátka

Zboží, které není skladem, se vyrábí po obdržení objednávky.

Volitelné doplňky:		Povrchová úprava	Obj.č.	EUR
	Trubkový sifon se snadnou instalací	chrom	53010000	30,20
	Designový sifon Flowstar S	chrom	52105000	92,90
		kartáčovaný bronz	52105140	139,30
		matná černá	52105670	130,00
		matná bílá	52105700	130,00
	Xanuia Q Polosloup pro umývátko	bílá	60174450	48,30

Xanuia Q Umývátka

Vlastnosti všech variant

- materiál: keramika
- 500x390x105 mm (ŠxHxV)
- vnitřní výška umyvadla: 120 mm
- Vyrobeno pro NoiseReduction: součástí je přizpůsobená podložka tlumící zvuk
- bez odtokové soupravy
- způsob instalace: upevnění na stěnu

500/390



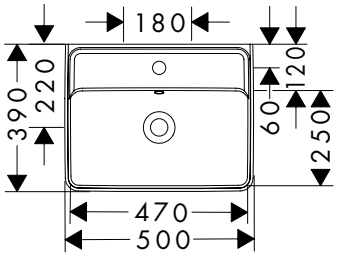

Techniky

Smart Clean

Instalace

Made to fit NoiseReduction

Certifikáty/prohlášení

Montáž zdarma

EPD

Přehled dalších variant

Otvor pro baterii	Přepad	SmartClean	Povrchová úprava	PAL	Skladem	Obj.č.	EUR
1	■	–	bílá	16	■	60131450	119,70
1	■	■	bílá	16	■	61008450	222,20
1	–	–	bílá	16	–	60233450	119,70
1	–	■	bílá	16	–	61144450	222,20
0	■	–	bílá	16	–	60232450	119,70
0	■	■	bílá	16	–	61143450	222,20
0	–	–	bílá	16	–	60234450	119,70
0	–	■	bílá	16	–	61145450	222,20

Zboží, které není skladem, se vyrábí po obdržení objednávky.

Volitelné doplňky:		Pro	Povrchová úprava	Obj.č.	EUR
	Trubkový sifon se snadnou instalací		chrom	53010000	30,20
	Designový sifon Flowstar S		chrom	52105000	92,90
			kartáčovaný bronz	52105140	139,30
			matná černá	52105670	130,00
			matná bílá	52105700	130,00
	Xanuia Q Polosloup pro umyvadlo	60131XXX 61008XXX 60233XXX 61144XXX 60232XXX 61143XXX 60234XXX	bílá	60175450	63,60

Míry na rozměrových náčrtech jsou v mm.
Technická specifikace výrobků a měrné jednotky mohou být změněny.

Xanuia Q Umyvadla

Vlastnosti všech variant

- materiál: keramika
- 550x480x105 mm (ŠxHxV)
- vnitřní výška umyvadla: 120 mm
- Vyrobeno pro NoiseReduction: součástí je přizpůsobená podložka tlumící zvuk
- bez odtokové soupravy
- způsob instalace: upevnění na stěnu

550/480



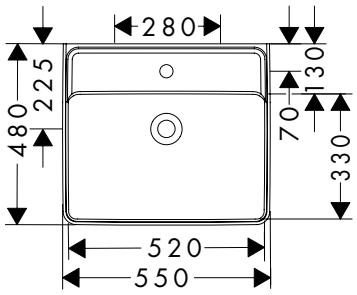

Techniky

Smart Clean

Instalace

Made to fit NoiseReduction

Certifikáty/prohlášení

Montáž zdarma

EPD

Přehled dalších variant

Otvor pro baterii	Přepad	SmartClean	Povrchová úprava	PAL	Skladem	Obj.č.	EUR
1	■	–	bílá	12	■	60132450	127,80
1	■	■	bílá	12	■	61009450	230,30
1	–	–	bílá	12	■	60236450	127,80
1	–	■	bílá	12	■	61147450	230,30
0	■	–	bílá	12	■	60235450	127,80
0	■	■	bílá	12	■	61146450	230,30
0	–	–	bílá	12	■	60237450	127,80
0	–	■	bílá	12	■	61148450	230,30

Volitelné doplňky:		Povrchová úprava	Obj.č.	EUR
	Trubkový sifon se snadnou instalací	chrom	53010000	30,20
	Designový sifon Flowstar S	chrom	52105000	92,90
		kartáčovaný bronz	52105140	139,30
		matná černá	52105670	130,00
		matná bílá	52105700	130,00
	Xanuia Q Polosloup pro umyvadlo	bílá	60175450	63,60
	Xanuia Q Sloup pro umyvadlo	bílá	60176450	58,00

Míry na rozměrových náčrtech jsou v mm.
Technická specifikace výrobků a měrné jednotky mohou být změněny.

Xanuia Q Zápustná umyvadla na desku

Vlastnosti všech variant

- materiál: keramika
- 550x480x105 mm (ŠxHxV)
- vnitřní výška umyvadla: 120 mm
- broušená spodní strana umyvadla
- Vyrobeno pro NoiseReduction: součástí je přizpůsobená podložka tlumící zvuk
- s přepadem
- bez odtokové soupravy
- způsob instalace: vestavěné s uchycením na stěnu
- s materiálem pro montáž
- třída přepadu: CL25

550/480



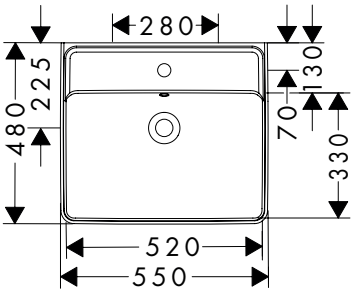

Instalace

Made to fit NoiseReduction

Certifikáty/prohlášení

Montáž zdarma

Přehled dalších variant

Otvor pro baterii	Přepad	Povrchová úprava	PAL	Skladem	Obj.č.	EUR
1	■	bílá	12	■	60238450	207,50
0	■	bílá	12	–	60239450	207,50

Zboží, které není skladem, se vyrábí po obdržení objednávky.

Volitelné doplňky:	Povrchová úprava	Obj.č.	EUR
 Designový sifon Flowstar S	chrom	52105000	92,90
	kartáčovaný bronz	52105140	139,30
	kartáčovaný černý chrom	52105340	139,30
	matná černá	52105670	130,00
	matná bílá	52105700	130,00
	leštěný vzhled zlata	52105990	139,30

Míry na rozměrových náčrtech jsou v mm.
Technická specifikace výrobků a měrné jednotky mohou být změněny.

Xanuia Q Umyvadla

Vlastnosti všech variant

- materiál: keramika
- 600x480x105 mm (ŠxHxV)
- vnitřní výška umyvadla: 120 mm
- Vyrobeno pro NoiseReduction: součástí je přizpůsobená podložka tlumící zvuk
- bez odtokové soupravy
- způsob instalace: upevnění na stěnu

600/480



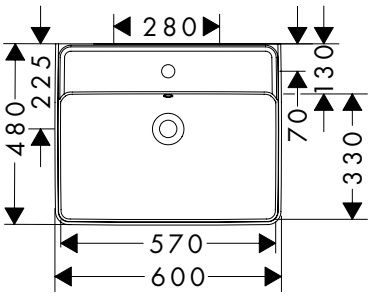

Techniky

Smart Clean

Instalace

Made to fit NoiseReduction

Certifikáty/prohlášení

Montáž zdarma

EPD

Přehled dalších variant

Otvor pro baterii	Přepad	SmartClean	Povrchová úprava	PAL	Skladem	Obj.č.	EUR
1	■	–	bílá	12	■	60133450	135,90
1	■	■	bílá	12	■	61010450	238,40
1	–	–	bílá	12	■	60241450	135,90
1	–	■	bílá	12	■	61150450	238,40
0	■	–	bílá	12	■	60240450	135,90
0	■	■	bílá	12	■	61149450	238,40
0	–	–	bílá	12	■	60242450	135,90
0	–	■	bílá	12	■	61151450	238,40

Volitelné doplňky:		Povrchová úprava	Obj.č.	EUR
	Trubkový sifon se snadnou instalací	chrom	53010000	30,20
	Designový sifon Flowstar S	chrom	52105000	92,90
		kartáčovaný bronz	52105140	139,30
		matná černá	52105670	130,00
		matná bílá	52105700	130,00
	Xanuia Q Polosloup pro umyvadlo	bílá	60175450	63,60
	Xanuia Q Sloup pro umyvadlo	bílá	60176450	58,00

Míry na rozměrových náčrtech jsou v mm.
Technická specifikace výrobků a měrné jednotky mohou být změněny.

Xanuia Q Zápustná umyvadla na desku

Vlastnosti všech variant

- materiál: keramika
- 600x480x105 mm (ŠxHxV)
- vnitřní výška umyvadla: 120 mm
- broušená spodní strana umyvadla
- Vyrobeno pro NoiseReduction: součástí je přizpůsobená podložka tlumící zvuk
- s přepadem
- bez odtokové soupravy
- způsob instalace: vestavěné s uchycením na stěnu
- třída přepadu: CL25

600/480



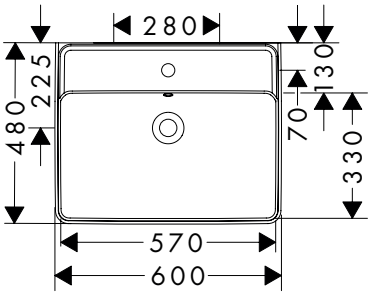

Instalace

Made to fit NoiseReduction

Certifikáty/prohlášení

Montáž zdarma

Přehled dalších variant

	Otvor pro baterii	Povrchová úprava	PAL	Skladem	Obj.č.	EUR
	0	bílá	12	–	60244450	215,60
	1	bílá	12	■	60243450	215,60

Zboží, které není skladem, se vyrábí po obdržení objednávky.

Volitelné doplňky:		Povrchová úprava	Obj.č.	EUR
	Designový sifon Flowstar S	chrom	52105000	92,90
		kartáčovaný bronz	52105140	139,30
		kartáčovaný černý chrom	52105340	139,30
		matná černá	52105670	130,00
		matná bílá	52105700	130,00
		leštěný vzhled zlata	52105990	139,30

Xanuia Q Umyvadla

Vlastnosti všech variant

- materiál: keramika
- vnitřní výška umyvadla: 120 mm
- Vyrobeno pro NoiseReduction: součástí je přizpůsobená podložka tlumící zvuk
- bez odtokové soupravy
- způsob instalace: upevnění na stěnu

650/480



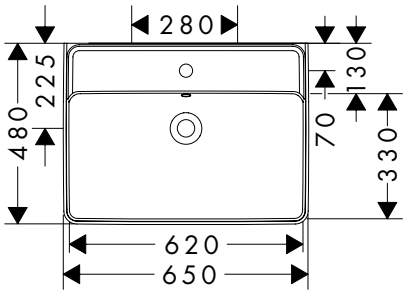

Techniky

Smart Clean

Instalace

Made to fit NoiseReduction

Certifikáty/prohlášení

Montáž zdarma

EPD

Míry na rozměrových náčrtech jsou v mm.
Technická specifikace výrobků a měrné jednotky mohou být změněny.

Xanuia Q Umyvadla

Přehled dalších variant

Otvor pro baterii	Přepad	SmartClean	Povrchová úprava	PAL	Skladem	Obj.č.	EUR
1	■	–	◯ bílá	12	■	60134450	144,00
1	■	■	◯ bílá	12	■	61011450	246,50
1	–	–	◯ bílá	12	–	60246450	144,00
1	–	■	◯ bílá	12	–	61153450	246,50
0	■	–	◯ bílá	12	–	60245450	144,00
0	■	■	◯ bílá	12	–	61152450	246,50
0	–	–	◯ bílá	12	–	60247450	144,00
0	–	■	◯ bílá	12	–	61154450	246,50

Zboží, které není skladem, se vyrábí po obdržení objednávky.

Volitelné doplňky:		Povrchová úprava	Obj.č.	EUR
	Trubkový sifon se snadnou instalací	chrom	53010000	30,20
	Designový sifon Flowstar S	chrom	52105000	92,90
		kartáčovaný bronz	52105140	139,30
		matná černá	52105670	130,00
		matná bílá	52105700	130,00
	Xanuia Q Polosloup pro umyvadlo	◯ bílá	60175450	63,60
	Xanuia Q Sloup pro umyvadlo	◯ bílá	60176450	58,00

Xanuia Q Zápustná umyvadla na desku

Vlastnosti všech variant

- materiál: keramika
- 650x390x105 mm (ŠxHxV)
- vnitřní výška umyvadla: 120 mm
- broušená spodní strana umyvadla
- Vyrobeno pro NoiseReduction: součástí je přizpůsobená podložka tlumící zvuk
- s přepadem
- bez odtokové soupravy
- způsob instalace: vestavěné s uchycením na stěnu
- třída přepadu: CL25

650/480



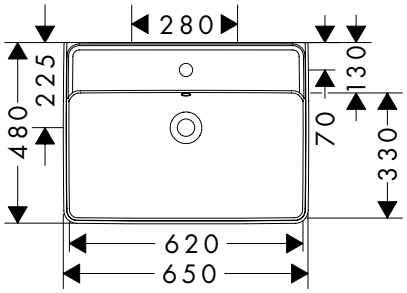

Instalace

Made to fit NoiseReduction

Certifikáty/prohlášení

Montáž zdarma

Přehled dalších variant

Otvor pro baterii	Povrchová úprava	PAL	Skladem	Obj.č.	EUR
0	◯ bílá	12	–	60254450	223,70
1	◯ bílá	12	■	60252450	223,70

Další informace o tomto produktu naleznete na další stránce.

Xanuia Q Zápustná umyvadla na desku

Zboží, které není skladem, se vyrábí po obdržení objednávky.

Volitelné doplňky:		Povrchová úprava	Obj.č.	EUR
	Designový sifon Flowstar S	chrom	52105000	92,90
		kartáčovaný bronz	52105140	139,30
		kartáčovaný černý chrom	52105340	139,30
		matná černá	52105670	130,00
		matná bílá	52105700	130,00
		leštěný vzhled zlata	52105990	139,30

Xanuia Q Umyvadla

Vlastnosti všech variant

- materiál: keramika
- 700x480x105 mm (ŠxHxV)
- vnitřní výška umyvadla: 120 mm
- Vyrobeno pro NoiseReduction: součástí je přizpůsobená podložka tlumící zvuk
- bez odtokové soupravy
- způsob instalace: upevnění na stěnu

700/480



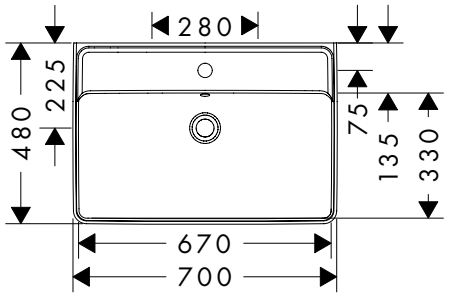

Techniky

Smart Clean

Instalace

Made to fit NoiseReduction

Certifikáty/prohlášení

Montáž zdarma

Přehled dalších variant

Otvor pro baterii	Přepad	SmartClean	Povrchová úprava	PAL	Skladem	Obj.č.	EUR
1	■	–	bílá	12	■	60221450	230,10
1	■	■	bílá	12	■	61132450	332,60
1	–	–	bílá	12	–	60223450	230,10
1	–	■	bílá	12	–	61134450	332,60
0	■	–	bílá	12	–	60222450	230,10
0	■	■	bílá	12	–	61133450	332,60
0	–	–	bílá	12	–	60224450	230,10
0	–	■	bílá	12	–	61135450	332,60

Zboží, které není skladem, se vyrábí po obdržení objednávky.

Volitelné doplňky:		Povrchová úprava	Obj.č.	EUR
	Trubkový sifon se snadnou instalací	chrom	53010000	30,20
	Designový sifon Flowstar S	chrom	52105000	92,90
		kartáčovaný bronz	52105140	139,30
		matná černá	52105670	130,00
		matná bílá	52105700	130,00
	Xanuia Q Polosloup pro umyvadlo	bílá	60175450	63,60
	Xanuia Q Sloup pro umyvadlo	bílá	60176450	58,00

Míry na rozměrových náčrtech jsou v mm.
Technická specifikace výrobků a měrné jednotky mohou být změněny.

Xanuia Q Zápustná umyvadla na desku

Vlastnosti všech variant

- materiál: keramika
- 700x480x105 mm (ŠxHxV)
- vnitřní výška umyvadla: 120 mm
- broušená spodní strana umyvadla
- Vyrobeno pro NoiseReduction: součástí je přizpůsobená podložka tlumící zvuk
- s přepadem
- bez odtokové soupravy
- způsob instalace: vestavěné s uchycením na stěnu
- třída přepadu: CL25

700/480



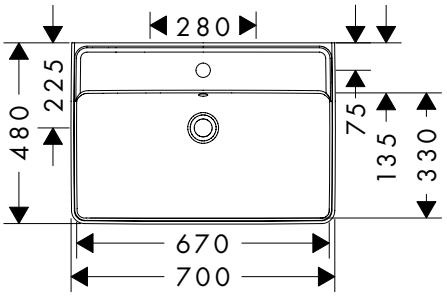

Instalace

Made to fit NoiseReduction

Certifikáty/prohlášení

Montáž zdarma

Přehled dalších variant

	Otvor pro baterii	Povrchová úprava	PAL	Skladem	Obj.č.	EUR
	1	bílá	12	■	60248450	309,80
	0	bílá	12	–	60249450	309,80

Zboží, které není skladem, se vyrábí po obdržení objednávky.

Volitelné doplňky:	Povrchová úprava	Obj.č.	EUR
 Designový sifon Flowstar S	chrom	52105000	92,90
	kartáčovaný bronz	52105140	139,30
	kartáčovaný černý chrom	52105340	139,30
	matná černá	52105670	130,00
	matná bílá	52105700	130,00
	leštěný vzhled zlata	52105990	139,30

Xanuia Q Umyvadla

Vlastnosti všech variant

- materiál: keramika
- 800x480x105 mm (ŠxHxV)
- vnitřní výška umyvadla: 120 mm
- Vyrobeno pro NoiseReduction: součástí je přizpůsobená podložka tlumící zvuk
- bez odtokové soupravy
- způsob instalace: upevnění na stěnu

800/480



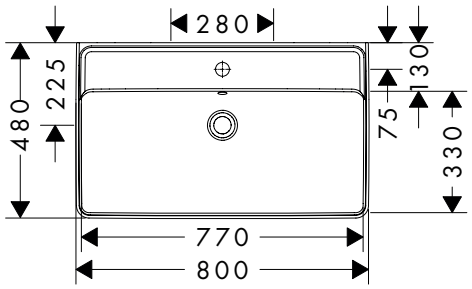

Techniky

Smart Clean

Instalace

Made to fit NoiseReduction

Certifikáty/prohlášení

Montáž zdarma

Přehled dalších variant

Otvor pro baterii	Přepad	SmartClean	Povrchová úprava	PAL	Skladem	Obj.č.	EUR
1	■	–	bílá	12	■	60225450	294,70
1	■	■	bílá	12	■	61136450	397,20
1	–	–	bílá	12	–	60227450	294,70
1	–	■	bílá	12	–	61138450	397,20
0	■	–	bílá	12	–	60226450	294,70
0	■	■	bílá	12	–	61137450	397,20
0	–	–	bílá	12	–	60228450	294,70
0	–	■	bílá	12	–	61139450	397,20

Zboží, které není skladem, se vyrábí po obdržení objednávky.

Volitelné doplňky:		Povrchová úprava	Obj.č.	EUR
	Trubkový sifon se snadnou instalací	chrom	53010000	30,20
	Designový sifon Flowstar S	chrom	52105000	92,90
		kartáčovaný bronz	52105140	139,30
		matná černá	52105670	130,00
		matná bílá	52105700	130,00
	Xanuia Q Polosloup pro umyvadlo	bílá	60175450	63,60
	Xanuia Q Sloup pro umyvadlo	bílá	60176450	58,00

Míry na rozměrových náčrtech jsou v mm.
Technická specifikace výrobků a měrné jednotky mohou být změněny.

Xanuia Q Zápustná umyvadla na desku

Vlastnosti všech variant

- materiál: keramika
- 800x480x105 mm (ŠxHxV)
- vnitřní výška umyvadla: 120 mm
- broušená spodní strana umyvadla
- Vyrobeno pro NoiseReduction: součástí je přizpůsobená podložka tlumící zvuk
- s přepadem
- bez odtokové soupravy
- způsob instalace: vestavěné s uchycením na stěnu
- třída přepadu: CL25

800/480



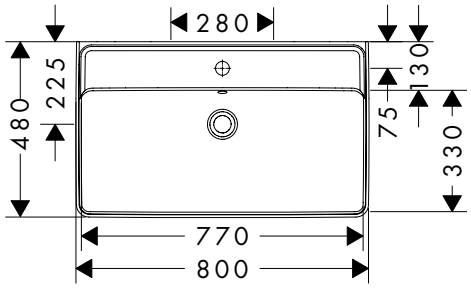

Instalace

Made to fit NoiseReduction

Certifikáty/prohlášení

Montáž zdarma

Přehled dalších variant

Otvor pro baterii	Přepad	Povrchová úprava	PAL	Skladem	Obj.č.	EUR
1	■	bílá	12	■	60250450	374,40
0	■	bílá	12	–	60251450	374,40

Zboží, které není skladem, se vyrábí po obdržení objednávky.

Volitelné doplňky:	Povrchová úprava	Obj.č.	EUR
 Designový sifon Flowstar S	chrom	52105000	92,90
	kartáčovaný bronz	52105140	139,30
	kartáčovaný černý chrom	52105340	139,30
	matná černá	52105670	130,00
	matná bílá	52105700	130,00
	leštěný vzhled zlata	52105990	139,30

Xanuia Q Umyvadla Compact

Vlastnosti všech variant

- materiál: keramika
- 550x370x105 mm (ŠxHxV)
- vnitřní výška umyvadla: 115 mm
- Vyrobeno pro NoiseReduction: součástí je přizpůsobená podložka tlumící zvuk
- bez odtokové soupravy
- způsob instalace: upevnění na stěnu

550/370



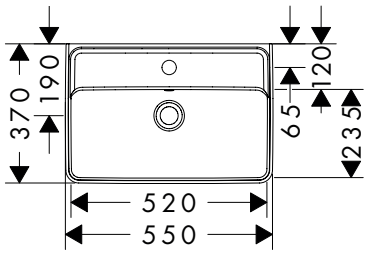

Techniky

Smart Clean

Instalace

Made to fit NoiseReduction

Certifikáty/prohlášení

Montáž zdarma

Přehled dalších variant

Otvor pro baterii	Přepad	SmartClean	Povrchová úprava	PAL	Skladem	Obj.č.	EUR
1	■	–	bílá	16	■	60209450	157,40
1	■	■	bílá	16	■	61120450	259,90
1	–	–	bílá	16	–	60211450	157,40
1	–	■	bílá	16	–	61122450	259,90
0	■	–	bílá	16	–	60210450	157,40
0	■	■	bílá	16	–	61121450	259,90
0	–	–	bílá	16	–	60212450	157,40
0	–	■	bílá	16	–	61123450	259,90

Zboží, které není skladem, se vyrábí po obdržení objednávky.

Volitelné doplňky:		Povrchová úprava	Obj.č.	EUR
	Trubkový sifon se snadnou instalací	chrom	53010000	30,20
	Designový sifon Flowstar S	chrom	52105000	92,90
		kartáčovaný bronz	52105140	139,30
		matná černá	52105670	130,00
		matná bílá	52105700	130,00
	Xanuia Q Polosloup pro umývátko	bílá	60174450	48,30
	Xanuia Q Sloup pro umyvadlo	bílá	60176450	58,00

Míry na rozměrových náčrtech jsou v mm.
Technická specifikace výrobků a měrné jednotky mohou být změněny.

Xanuia Q Umyvadla Compact

Vlastnosti všech variant

- materiál: keramika
- 600×370×105 mm (Š×H×V)
- vnitřní výška umyvadla: 115 mm
- Vyrobeno pro NoiseReduction: součástí je přizpůsobená podložka tlumící zvuk
- bez odtokové soupravy
- způsob instalace: upevnění na stěnu

600/370



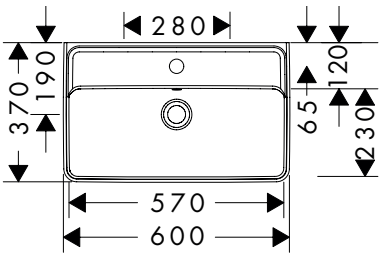

Techniky

Smart Clean

Instalace

Made to fit NoiseReduction

Certifikáty/prohlášení

Montáž zdarma

Přehled dalších variant

Otvor pro baterii	Přepad	SmartClean	Povrchová úprava	PAL	Skladem	Obj.č.	EUR
1	■	–	bílá	12	■	60213450	165,50
1	■	■	bílá	12	■	61124450	268,00
1	–	–	bílá	12	–	60215450	165,50
1	–	■	bílá	12	–	61126450	268,00
0	■	–	bílá	12	–	60214450	165,50
0	■	■	bílá	12	–	61125450	268,00
0	–	–	bílá	12	–	60216450	165,50
0	–	■	bílá	12	–	61127450	268,00

Zboží, které není skladem, se vyrábí po obdržení objednávky.

Volitelné doplňky:		Povrchová úprava	Obj.č.	EUR
	Trubkový sifon se snadnou instalací	chrom	53010000	30,20
	Designový sifon Flowstar S	chrom	52105000	92,90
		kartáčovaný bronz	52105140	139,30
		matná černá	52105670	130,00
		matná bílá	52105700	130,00
	Xanuia Q Sloup pro umyvadlo	bílá	60176450	58,00
	Xanuia Q Polosloup pro umývátko	bílá	60174450	48,30

Míry na rozměrových náčrtech jsou v mm.
Technická specifikace výrobků a měrné jednotky mohou být změněny.

Xanuia Q Umyvadla Compact

Vlastnosti všech variant

- materiál: keramika
- 650x390x105 mm (ŠxHxV)
- vnitřní výška umyvadla: 120 mm
- Vyrobeno pro NoiseReduction: součástí je přizpůsobená podložka tlumící zvuk
- bez odtokové soupravy
- způsob instalace: upevnění na stěnu

650/390



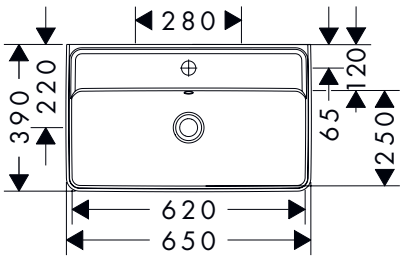

Techniky

Smart Clean

Instalace

Made to fit NoiseReduction

Certifikáty/prohlášení

Montáž zdarma

Přehled dalších variant

Otvor pro baterii	Přepad	SmartClean	Povrchová úprava	PAL	Skladem	Obj.č.	EUR
1	■	–	bílá	12	■	60617450	173,60
1	■	■	bílá	12	■	61128450	276,10
1	–	–	bílá	12	–	60219450	173,60
1	–	■	bílá	12	–	61130450	276,10
0	■	–	bílá	12	–	60218450	173,60
0	■	■	bílá	12	–	61129450	276,10
0	–	–	bílá	12	–	60220450	173,60
0	–	■	bílá	12	–	61131450	276,10

Zboží, které není skladem, se vyrábí po obdržení objednávky.

Volitelné doplňky:	Povrchová úprava	Obj.č.	EUR
 Trubkový sifon se snadnou instalací	chrom	53010000	30,20
 Designový sifon Flowstar S	chrom	52105000	92,90
	kartáčovaný bronz	52105140	139,30
	matná černá	52105670	130,00
	matná bílá	52105700	130,00
Xanuia Q Polosloup pro umyvadlo	bílá	60175450	63,60
Xanuia Q Sloup pro umyvadlo	bílá	60176450	58,00

Míry na rozměrových náčrtech jsou v mm.
Technická specifikace výrobků a měrné jednotky mohou být změněny.

Xanuia Q Polosloup pro umývátko

Vlastnosti

· materiál: keramika
· stupeň lesku keramiky: lesklá
· s materiálem pro montáž

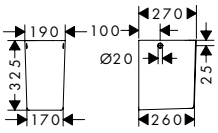

Certifikáty/prohlášení

Montáž zdarma

Povrchová úprava	PAL	Skladem	Obj.č.	EUR
◯ bílá	32	■	60174450	48,30

Xanuia Q Polosloup pro umyvadlo

Vlastnosti

· materiál: keramika
· s materiálem pro montáž

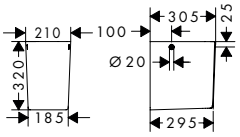

Certifikáty/prohlášení

Montáž zdarma

Povrchová úprava	PAL	Skladem	Obj.č.	EUR
◯ bílá	32	■	60175450	63,60

Xanuia Q Sloup pro umyvadlo

Vlastnosti

· materiál: keramika

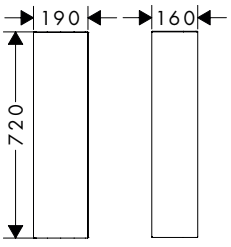

Certifikáty/prohlášení

Montáž zdarma

Povrchová úprava	PAL	Skladem	Obj.č.	EUR
◯ bílá	24	■	60176450	58,00

Míry na rozměrových náčrtech jsou v mm.
Technická specifikace výrobků a měrné jednotky mohou být změněny.

Xuniva S Umyvadlové mísy

Vlastnosti všech variant

- materiál: keramika
- vnitřní výška umyvadla: 95 mm
- bez otvoru pro baterii
- bez přepadu
- bez odtokové soupravy
- způsob instalace: vestavěné
- s materiálem pro montáž
- třída přepadu: CL00

300/300

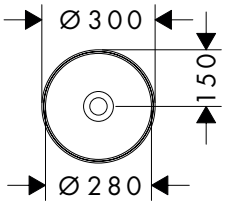

Techniky

Smart Clean

Certifikáty/prohlášení

Montáž zdarma

EPD

Přehled dalších variant

	SmartClean	Povrchová úprava	PAL	Skladem	Obj.č.	EUR
	–	bílá	54	■	60163450	180,50
	■	bílá	54	–	61070450	283,00

Zboží, které není skladem, se vyrábí po obdržení objednávky.

Volitelné doplňky:		Povrchová úprava	Obj.č.	EUR
	Designový sifon Flowstar	chrom	52100000	165,40
	Designový sifon Flowstar S	chrom	52105000	92,90
		kartáčovaný bronz	52105140	139,30
		kartáčovaný černý chrom	52105340	139,30
		matná černá	52105670	130,00
		matná bílá	52105700	130,00
		leštěný vzhled zlata	52105990	139,30
	Trubkový sifon se snadnou instalací	chrom	53010000	30,20

Míry na rozměrových náčrtech jsou v mm.
Technická specifikace výrobků a měrné jednotky mohou být změněny.

Xuniva S Umyvadlové mísy

Vlastnosti všech variant

- materiál: keramika
- 400x400x130 mm (ŠxHxV)
- vnitřní výška umyvadla: 95 mm
- bez otvoru pro baterii
- bez přepadu
- bez odtokové soupravy
- způsob instalace: vestavěné
- s materiálem pro montáž
- třída přepadu: CL00

400/400

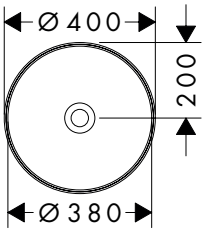

Techniky

Smart Clean

Certifikáty/prohlášení

Montáž zdarma EPD

Přehled dalších variant

	SmartClean	Povrchová úprava	PAL	Skladem	Obj.č.	EUR
	–	bílá	24	■	60164450	233,30
	■	bílá	24	–	61071450	335,70

Zboží, které není skladem, se vyrábí po obdržení objednávky.

Volitelné doplňky:		Povrchová úprava	Obj.č.	EUR
	Designový sifon Flowstar	chrom	52100000	165,40
	Designový sifon Flowstar S	chrom	52105000	92,90
		kartáčovaný bronz	52105140	139,30
		kartáčovaný černý chrom	52105340	139,30
		matná černá	52105670	130,00
		matná bílá	52105700	130,00
		leštěný vzhled zlata	52105990	139,30
	Trubkový sifon se snadnou instalací	chrom	53010000	30,20

Vhodné pro:		Povrchová úprava	Obj.č.	EUR
	Xelu Q Deska 780/550 s výřezem uprostřed pro umyvadlo, bez otvoru pro baterii	diamantová matná šedá	54113910	371,90
		vysoce lesklá bílá	54113050	371,90
		tmavý ořech	54113630	371,90
		přírodní dub	54113230	371,90
	Xelu Q Deska 980/550 s výřezem uprostřed pro umyvadlovou mísu bez otvoru pro baterii	diamantová matná šedá	54114910	450,90
		vysoce lesklá bílá	54114050	450,90
		tmavý ořech	54114630	450,90
		přírodní dub	54114230	450,90
	Xelu Q Deska 1180/550 s výřezem uprostřed pro umyvadlovou mísu bez otvoru pro baterii	diamantová matná šedá	54115910	517,10
		vysoce lesklá bílá	54115050	517,10
		tmavý ořech	54115630	517,10
		přírodní dub	54115230	517,10
	Xelu Q Deska 1360/550 s výřezem vlevo pro umyvadlo bez otvoru pro baterii	diamantová matná šedá	54116910	558,20
		vysoce lesklá bílá	54116050	558,20
		tmavý ořech	54116630	558,20
		přírodní dub	54116230	558,20

Další informace o tomto produktu naleznete na další stránce.

Míry na rozměrových náčrtech jsou v mm.
Technická specifikace výrobků a měrné jednotky mohou být změněny.

Xuniva S Umyvadlové mísy

Vhodné pro:	Povrchová úprava	Obj.č.	EUR
 Xelu Q Deska 1360/550 s výřezem vpravo pro umyvadlovou mísu bez otvoru pro baterii	diamantová matná šedá	54117910	558,20
	vysoce lesklá bílá	54117050	558,20
	tmavý ořech	54117630	558,20
	přírodní dub	54117230	558,20
 Xelu Q Deska 1360/550 se 2 výřezy pro umyvadlovou mísu bez otvoru pro baterii	diamantová matná šedá	54118910	630,30
	vysoce lesklá bílá	54118050	630,30
	tmavý ořech	54118630	630,30
	přírodní dub	54118230	630,30
 Xelu Q Deska 1560/550 se 2 výřezy pro umyvadlovou mísu bez otvoru pro baterii	diamantová matná šedá	54119910	653,40
	vysoce lesklá bílá	54119050	653,40
	tmavý ořech	54119630	653,40
	přírodní dub	54119230	653,40

Xuniva S Umyvadlové mísy

Vlastnosti všech variant

- materiál: keramika
- 450x450x130 mm (ŠxHxV)
- vnitřní výška umyvadla: 95 mm
- s jedním otvorem pro baterii
- s přepadem
- bez odtokové soupravy
- způsob instalace: vestavěné
- s materiálem pro montáž
- vhodné pro umyvadlové skříňky Xelu s deskou
- třída přepadu: CL25

450/450



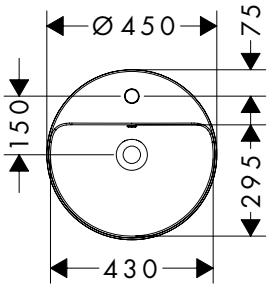

Techniky

Certifikáty/prohlášení

Přehled dalších variant

SmartClean	Přepad	Povrchová úprava	PAL	Skladem	Obj.č.	EUR
–	■	bílá	24	■	60169450	266,90
■	■	bílá	24	–	61076450	369,30

Zboží, které není skladem, se vyrábí po obdržení objednávky.

Volitelné doplňky:	Povrchová úprava	Obj.č.	EUR
 Designový sifon Flowstar	chrom	52100000	165,40
 Designový sifon Flowstar S	chrom	52105000	92,90
	kartáčovaný bronz	52105140	139,30
	kartáčovaný černý chrom	52105340	139,30
	matná černá	52105670	130,00
	matná bílá	52105700	130,00
	leštěný vzhled zlata	52105990	139,30
 Trubkový sifon se snadnou instalací	chrom	53010000	30,20

Míry na rozměrových náčrtech jsou v mm.
Technická specifikace výrobků a měrné jednotky mohou být změněny.

Xuniva S Umyvadlové mísy

Vhodné pro:		Povrchová úprava	Obj.č.	EUR
	Xelu Q Deska 780/550 s výřezem uprostřed pro umyvadlovou mísu, s otvorem pro baterii	diamantová matná šedá	54120910	371,90
		vysoce lesklá bílá	54120050	371,90
		tmavý ořech	54120630	371,90
		přírodní dub	54120230	371,90
	Xelu Q Deska 980/550 s výřezem uprostřed pro umyvadlovou mísu, s otvorem pro baterii	diamantová matná šedá	54121910	450,90
		vysoce lesklá bílá	54121050	450,90
		tmavý ořech	54121630	450,90
		přírodní dub	54121230	450,90
	Xelu Q Deska 1180/550 s výřezem uprostřed pro umyvadlovou mísu s otvorem pro baterii	diamantová matná šedá	54122910	517,10
		vysoce lesklá bílá	54122050	517,10
		tmavý ořech	54122630	517,10
		přírodní dub	54122230	517,10
	Xelu Q Deska 1360/550 s výřezem vlevo pro umyvadlovou mísu s otvorem pro baterii	diamantová matná šedá	54123910	558,20
		vysoce lesklá bílá	54123050	558,20
		tmavý ořech	54123630	558,20
		přírodní dub	54123230	558,20
	Xelu Q Deska 1360/550 s výřezem vpravo pro umyvadlo na desku, s otvorem pro baterii	diamantová matná šedá	54124910	558,20
		vysoce lesklá bílá	54124050	558,20
		tmavý ořech	54124630	558,20
		přírodní dub	54124230	558,20
	Xelu Q Deska 1360/550 se 2 výřezy pro umyvadlovou mísu s otvorem pro baterii	diamantová matná šedá	54125910	630,30
		vysoce lesklá bílá	54125050	630,30
		tmavý ořech	54125630	630,30
		přírodní dub	54125230	630,30
	Xelu Q Deska 1560/550 se 2 výřezy pro umyvadlovou mísu, s otvorem pro baterii	diamantová matná šedá	54126910	653,40
		vysoce lesklá bílá	54126050	653,40
		tmavý ořech	54126630	653,40
		přírodní dub	54126230	653,40

Míry na rozměrových náčrtech jsou v mm.
Technická specifikace výrobků a měrné jednotky mohou být změněny.

Xuniva S Zápustná umyvadla

Vlastnosti všech variant

- materiál: keramika
- 400x400x45 mm (ŠxHxV)
- vnitřní výška umyvadla: 130 mm
- bez otvoru pro baterii
- s přepadem
- bez odtokové soupravy
- způsob instalace: vestavěné
- třída přepadu: CL25

400/400



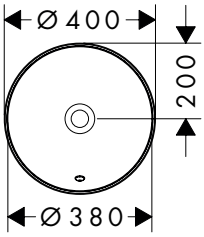

Techniky

Smart Clean

Certifikáty/prohlášení

Montáž zdarma

EPD

Přehled dalších variant

SmartClean	Přepad	Povrchová úprava	PAL	Skladem	Obj.č.	EUR
–	■	bílá	16	■	60155450	180,50
■	■	bílá	16	–	61054450	283,00

Zboží, které není skladem, se vyrábí po obdržení objednávky.

Volitelné doplňky:		Povrchová úprava	Obj.č.	EUR
	Designový sifon Flowstar	chrom	52100000	165,40
	Designový sifon Flowstar S	chrom	52105000	92,90
		kartáčovaný bronz	52105140	139,30
		kartáčovaný černý chrom	52105340	139,30
		matná černá	52105670	130,00
		matná bílá	52105700	130,00
		leštěný vzhled zlata	52105990	139,30
	Trubkový sifon se snadnou instalací	chrom	53010000	30,20

Míry na rozměrových náčrtech jsou v mm.
Technická specifikace výrobků a měrné jednotky mohou být změněny.

Xuniva S Zápustná umyvadla

Vlastnosti všech variant

- materiál: keramika
- 450x450x45 mm (ŠxHxV)
- vnitřní výška umyvadla: 130 mm
- s jedním otvorem pro baterii
- s přepadem
- bez odtokové soupravy
- způsob instalace: vestavěné
- třída přepadu: CL25

450/450



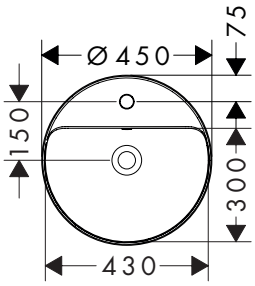

Techniky

Smart Clean

Certifikáty/prohlášení

Montáž zdarma EPD

Přehled dalších variant

SmartClean	Přepad	Povrchová úprava	PAL	Skladem	Obj.č.	EUR
–	■	bílá	16	■	60159450	207,10
■	■	bílá	16	–	61056450	309,60

Zboží, které není skladem, se vyrábí po obdržení objednávky.

Volitelné doplňky:		Povrchová úprava	Obj.č.	EUR
	Designový sifon Flowstar	chrom	52100000	165,40
	Designový sifon Flowstar S	chrom	52105000	92,90
		kartáčovaný bronz	52105140	139,30
		kartáčovaný černý chrom	52105340	139,30
		matná černá	52105670	130,00
		matná bílá	52105700	130,00
		leštěný vzhled zlata	52105990	139,30
	Trubkový sifon se snadnou instalací	chrom	53010000	30,20

Míry na rozměrových náčrtech jsou v mm.
Technická specifikace výrobků a měrné jednotky mohou být změněny.

Xuniva S Umyvadla pro spodní montáž

Vlastnosti všech variant

- materiál: keramika
- 350x350x130 mm (ŠxHxV)
- vnitřní výška umyvadla: 130 mm
- bez otvoru pro baterii
- s přepadem
- bez odtokové soupravy
- způsob instalace: pod desku
- s materiálem pro montáž
- třída přepadu: CL25

350/350



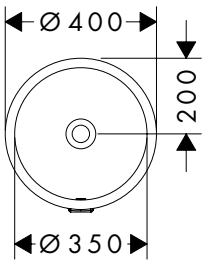

Techniky

Smart Clean

Certifikáty/prohlášení

Montáž zdarma

EPD

Přehled dalších variant

SmartClean	Přepad	Povrchová úprava	PAL	Skladem	Obj.č.	EUR
–	■	bílá	16	■	60151450	139,40
■	■	bílá	16	–	61046450	241,90

Zboží, které není skladem, se vyrábí po obdržení objednávky.

Volitelné doplňky:		Povrchová úprava	Obj.č.	EUR
	Designový sifon Flowstar S	chrom	52105000	92,90
		kartáčovaný bronz	52105140	139,30
		kartáčovaný černý chrom	52105340	139,30
		matná černá	52105670	130,00
		matná bílá	52105700	130,00
		leštěný vzhled zlata	52105990	139,30
	Trubkový sifon se snadnou instalací	chrom	53010000	30,20

Míry na rozměrových náčrtech jsou v mm.
Technická specifikace výrobků a měrné jednotky mohou být změněny.

Xuniva Q Umyvadlové mísy

Vlastnosti všech variant

- materiál: keramika
- vnitřní výška umyvadla: 95 mm
- bez otvoru pro baterii
- bez přepadu
- bez odtokové soupravy
- způsob instalace: vestavěné
- s materiálem pro montáž
- třída přepadu: CL00

300/300

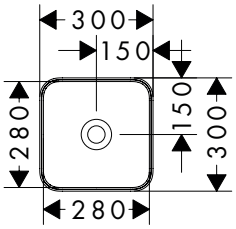

Techniky

Smart Clean

Certifikáty/prohlášení

Montáž zdarma EPD

Přehled dalších variant

SmartClean	Povrchová úprava	PAL	Skladem	Obj.č.	EUR
–	bílá	54	■	60167450	218,10
■	bílá	54	–	61074450	320,60

Zboží, které není skladem, se vyrábí po obdržení objednávky.

Volitelné doplňky:		Povrchová úprava	Obj.č.	EUR
	Designový sifon Flowstar	chrom	52100000	165,40
	Designový sifon Flowstar S	chrom	52105000	92,90
		kartáčovaný bronz	52105140	139,30
		kartáčovaný černý chrom	52105340	139,30
		matná černá	52105670	130,00
		matná bílá	52105700	130,00
		leštěný vzhled zlata	52105990	139,30
	Trubkový sifon se snadnou instalací	chrom	53010000	30,20

Míry na rozměrových náčrtech jsou v mm.
Technická specifikace výrobků a měrné jednotky mohou být změněny.

Xuniva Q Umyvadlové mísy

Vlastnosti všech variant

- materiál: keramika
- 550x400x130 mm (ŠxHxV)
- vnitřní výška umyvadla: 95 mm
- bez otvoru pro baterii
- bez přepadu
- bez odtokové soupravy
- způsob instalace: vestavěné
- s materiálem pro montáž
- vhodné pro umyvadlové skříňky Xelu s deskou
- třída přepadu: CL00

550/400

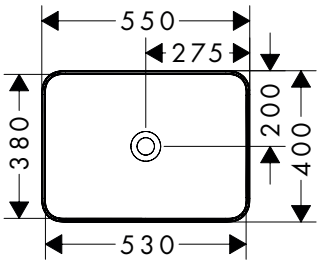

Techniky

Smart Clean

Certifikáty/prohlášení

Montáž zdarma

EPD

Přehled dalších variant

SmartClean	Povrchová úprava	PAL	Skladem	Obj.č.	EUR
–	bílá	24	■	60168450	331,00
■	bílá	24	–	61075450	433,40

Zboží, které není skladem, se vyrábí po obdržení objednávky.

Volitelné doplňky:		Povrchová úprava	Obj.č.	EUR
	Designový sifon Flowstar	chrom	52100000	165,40
	Designový sifon Flowstar S	chrom	52105000	92,90
		kartáčovaný bronz	52105140	139,30
		kartáčovaný černý chrom	52105340	139,30
		matná černá	52105670	130,00
		matná bílá	52105700	130,00
		leštěný vzhled zlata	52105990	139,30
	Trubkový sifon se snadnou instalací	chrom	53010000	30,20

Vhodné pro:		Povrchová úprava	Obj.č.	EUR
	Xelu Q Deska 780/550 s výřezem uprostřed pro umyvadlo, bez otvoru pro baterii	diamantová matná šedá	54113910	371,90
		vysoce lesklá bílá	54113050	371,90
		tmavý ořech	54113630	371,90
		přírodní dub	54113230	371,90
	Xelu Q Deska 980/550 s výřezem uprostřed pro umyvadlovou mísu bez otvoru pro baterii	diamantová matná šedá	54114910	450,90
		vysoce lesklá bílá	54114050	450,90
		tmavý ořech	54114630	450,90
		přírodní dub	54114230	450,90
	Xelu Q Deska 1180/550 s výřezem uprostřed pro umyvadlovou mísu bez otvoru pro baterii	diamantová matná šedá	54115910	517,10
		vysoce lesklá bílá	54115050	517,10
		tmavý ořech	54115630	517,10
		přírodní dub	54115230	517,10
	Xelu Q Deska 1360/550 s výřezem vlevo pro umyvadlo bez otvoru pro baterii	diamantová matná šedá	54116910	558,20
		vysoce lesklá bílá	54116050	558,20
		tmavý ořech	54116630	558,20
		přírodní dub	54116230	558,20
	Xelu Q Deska 1360/550 s výřezem vpravo pro umyvadlovou mísu bez otvoru pro baterii	diamantová matná šedá	54117910	558,20
		vysoce lesklá bílá	54117050	558,20
		tmavý ořech	54117630	558,20
		přírodní dub	54117230	558,20

Míry na rozměrových náčrtech jsou v mm.
Technická specifikace výrobků a měrné jednotky mohou být změněny.

Xuniva Q Umyvadlové mísy

Vhodné pro:	Povrchová úprava	Obj.č.	EUR
 Xelu Q Deska 1360/550 se 2 výřezy pro umyvadlovou mísu bez otvoru pro baterii	diamantová matná šedá	54118910	630,30
	vysoce lesklá bílá	54118050	630,30
	tmavý ořech	54118630	630,30
	přírodní dub	54118230	630,30
 Xelu Q Deska 1560/550 se 2 výřezy pro umyvadlovou mísu bez otvoru pro baterii	diamantová matná šedá	54119910	653,40
	vysoce lesklá bílá	54119050	653,40
	tmavý ořech	54119630	653,40
	přírodní dub	54119230	653,40

Xuniva Q Umyvadlové mísy

Vlastnosti všech variant

- materiál: keramika
- 600x450x130 mm (ŠxHxV)
- vnitřní výška umyvadla: 95 mm
- s jedním otvorem pro baterii
- s přepadem
- bez odtokové soupravy
- způsob instalace: vestavěné
- s materiálem pro montáž
- vhodné pro umyvadlové skříňky Xelu s deskou
- třída přepadu: CL25

600/450



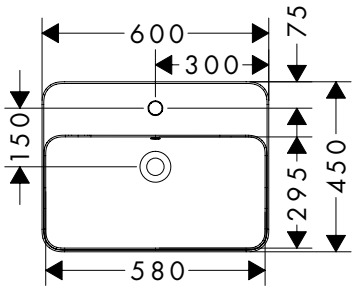

Techniky

Smart Clean

Certifikáty/prohlášení

Montáž zdarma EPD

Přehled dalších variant

SmartClean	Přepad	Povrchová úprava	PAL	Skladem	Obj.č.	EUR
–	■	bílá	18	■	60172450	357,40
■	■	bílá	18	–	61082450	459,80

Zboží, které není skladem, se vyrábí po obdržení objednávky.

Volitelné doplňky:	Povrchová úprava	Obj.č.	EUR
 Designový sifon Flowstar	chrom	52100000	165,40
 Designový sifon Flowstar S	chrom	52105000	92,90
	kartáčovaný bronz	52105140	139,30
	kartáčovaný černý chrom	52105340	139,30
	matná černá	52105670	130,00
	matná bílá	52105700	130,00
	leštěný vzhled zlata	52105990	139,30
 Trubkový sifon se snadnou instalací	chrom	53010000	30,20

Další informace o tomto produktu naleznete na další stránce.

Xuniva Q Umyvadlové mísy

Vhodné pro:		Povrchová úprava	Obj.č.	EUR
	Xelu Q Deska 780/550 s výřezem uprostřed pro umyvadlovou mísu, s otvorem pro baterii	diamantová matná šedá	54120910	371,90
		vysoce lesklá bílá	54120050	371,90
		tmavý ořech	54120630	371,90
		přírodní dub	54120230	371,90
	Xelu Q Deska 980/550 s výřezem uprostřed pro umyvadlovou mísu, s otvorem pro baterii	diamantová matná šedá	54121910	450,90
		vysoce lesklá bílá	54121050	450,90
		tmavý ořech	54121630	450,90
		přírodní dub	54121230	450,90
	Xelu Q Deska 1180/550 s výřezem uprostřed pro umyvadlovou mísu s otvorem pro baterii	diamantová matná šedá	54122910	517,10
		vysoce lesklá bílá	54122050	517,10
		tmavý ořech	54122630	517,10
		přírodní dub	54122230	517,10
	Xelu Q Deska 1560/550 se 2 výřezy pro umyvadlovou mísu, s otvorem pro baterii	diamantová matná šedá	54126910	653,40
		vysoce lesklá bílá	54126050	653,40
		tmavý ořech	54126630	653,40
		přírodní dub	54126230	653,40

Xuniva Q Zápustná umyvadla

Vlastnosti všech variant

- materiál: keramika
- 550x400x45 mm (ŠxHxV)
- vnitřní výška umyvadla: 130 mm
- bez otvoru pro baterii
- s přepadem
- bez odtokové soupravy
- způsob instalace: vestavěné
- třída přepadu: CL25

550/400



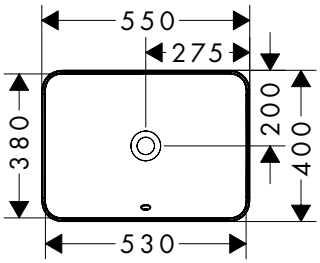

Techniky

Smart Clean

Certifikáty/prohlášení

Montáž zdarma

EPD

Přehled dalších variant

SmartClean	Přepad	Povrchová úprava	PAL	Skladem	Obj.č.	EUR
–	■	bílá	16	■	60158450	244,60
■	■	bílá	16	–	61066450	347,00

Zboží, které není skladem, se vyrábí po obdržení objednávky.

Volitelné doplňky:		Povrchová úprava	Obj.č.	EUR
	Designový sifon Flowstar	chrom	52100000	165,40
	Designový sifon Flowstar S	chrom	52105000	92,90
		kartáčovaný bronz	52105140	139,30
		kartáčovaný černý chrom	52105340	139,30
		matná černá	52105670	130,00
		matná bílá	52105700	130,00
		leštěný vzhled zlata	52105990	139,30
	Trubkový sifon se snadnou instalací	chrom	53010000	30,20

Míry na rozměrových náčrtech jsou v mm.
Technická specifikace výrobků a měrné jednotky mohou být změněny.

Xuniva Q Zápustná umyvadla

Vlastnosti všech variant

- materiál: keramika
- vnitřní výška umyvadla: 130 mm
- s jedním otvorem pro baterii
- s přepadem
- bez odtokové soupravy
- způsob instalace: vestavěné
- třída přepadu: CL25

550/450



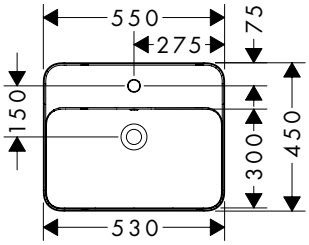

Techniky

Smart Clean

Certifikáty/prohlášení

Montáž zdarma EPD

Přehled dalších variant

SmartClean	Přepad	Povrchová úprava	PAL	Skladem	Obj.č.	EUR
–	■	bílá	16	■	60162450	289,70
■	■	bílá	16	–	61068450	392,20

Zboží, které není skladem, se vyrábí po obdržení objednávky.

Volitelné doplňky:		Povrchová úprava	Obj.č.	EUR
	Designový sifon Flowstar	chrom	52100000	165,40
	Designový sifon Flowstar S	chrom	52105000	92,90
		kartáčovaný bronz	52105140	139,30
		kartáčovaný černý chrom	52105340	139,30
		matná černá	52105670	130,00
		matná bílá	52105700	130,00
		leštěný vzhled zlata	52105990	139,30
	Trubkový sifon se snadnou instalací	chrom	53010000	30,20

Xuniva Q Umyvadla pro spodní montáž

Vlastnosti všech variant

- materiál: keramika
- 450x350x130 mm (ŠxHxV)
- vnitřní výška umyvadla: 130 mm
- bez otvoru pro baterii
- s přepadem
- bez odtokové soupravy
- způsob instalace: pod desku
- s materiálem pro montáž
- třída přepadu: CL25

450/350



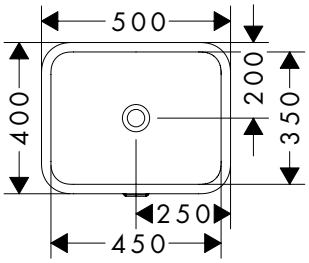

Techniky

Smart Clean

Certifikáty/prohlášení

Montáž zdarma EPD

Přehled dalších variant

SmartClean	Přepad	Povrchová úprava	PAL	Skladem	Obj.č.	EUR
–	■	bílá	16	■	60154450	229,30
■	■	bílá	16	–	61052450	331,70

Zboží, které není skladem, se vyrábí po obdržení objednávky.

Volitelné doplňky:		Povrchová úprava	Obj.č.	EUR
	Designový sifon Flowstar	chrom	52100000	165,40
	Designový sifon Flowstar S	chrom	52105000	92,90
		kartáčovaný bronz	52105140	139,30
		kartáčovaný černý chrom	52105340	139,30
		matná černá	52105670	130,00
		matná bílá	52105700	130,00
		leštěný vzhled zlata	52105990	139,30
	Trubkový sifon se snadnou instalací	chrom	53010000	30,20

Míry na rozměrových náčrtech jsou v mm.
Technická specifikace výrobků a měrné jednotky mohou být změněny.

Xuniva D Umyvadlové mísy

Vlastnosti všech variant

- materiál: keramika
- 550x400x130 mm (ŠxHxV)
- vnitřní výška umyvadla: 95 mm
- bez otvoru pro baterii
- bez přepadu
- bez odtokové soupravy
- způsob instalace: vestavěné
- s materiálem pro montáž
- vhodné pro umyvadlové skříňky Xelu s deskou
- třída přepadu: CL00

550/400

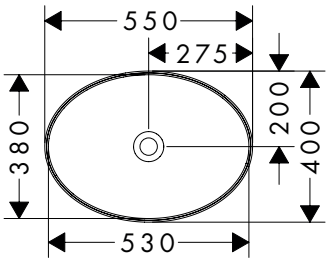

Techniky

Smart Clean

Certifikáty/prohlášení

Montáž zdarma

EPD

Přehled dalších variant

	SmartClean	Povrchová úprava	PAL	Skladem	Obj.č.	EUR
	–	bílá	24	■	60165450	266,90
	■	bílá	24	–	61072450	369,30

Zboží, které není skladem, se vyrábí po obdržení objednávky.

Volitelné doplňky:		Povrchová úprava	Obj.č.	EUR
	Designový sifon Flowstar	chrom	52100000	165,40
	Designový sifon Flowstar S	chrom	52105000	92,90
		kartáčovaný bronz	52105140	139,30
		kartáčovaný černý chrom	52105340	139,30
		matná černá	52105670	130,00
		matná bílá	52105700	130,00
		leštěný vzhled zlata	52105990	139,30
	Trubkový sifon se snadnou instalací	chrom	53010000	30,20

Vhodné pro:		Povrchová úprava	Obj.č.	EUR
	Xelu Q Deska 780/550 s výřezem uprostřed pro umyvadlo, bez otvoru pro baterii	diamantová matná šedá	54113910	371,90
		vysoce lesklá bílá	54113050	371,90
		tmavý ořech	54113630	371,90
		přírodní dub	54113230	371,90
	Xelu Q Deska 980/550 s výřezem uprostřed pro umyvadlovou mísu bez otvoru pro baterii	diamantová matná šedá	54114910	450,90
		vysoce lesklá bílá	54114050	450,90
		tmavý ořech	54114630	450,90
		přírodní dub	54114230	450,90
	Xelu Q Deska 1180/550 s výřezem uprostřed pro umyvadlovou mísu bez otvoru pro baterii	diamantová matná šedá	54115910	517,10
		vysoce lesklá bílá	54115050	517,10
		tmavý ořech	54115630	517,10
		přírodní dub	54115230	517,10
	Xelu Q Deska 1360/550 s výřezem vlevo pro umyvadlo bez otvoru pro baterii	diamantová matná šedá	54116910	558,20
		vysoce lesklá bílá	54116050	558,20
		tmavý ořech	54116630	558,20
		přírodní dub	54116230	558,20

Další informace o tomto produktu naleznete na další stránce.

Míry na rozměrových náčrtech jsou v mm.
Technická specifikace výrobků a měrné jednotky mohou být změněny.

Xuniva D Umyvadlové mísy

Vhodné pro:	Povrchová úprava	Obj.č.	EUR
 Xelu Q Deska 1360/550 s výřezem vpravo pro umyvadlovou mísu bez otvoru pro baterii	diamantová matná šedá	54117910	558,20
	vysoce lesklá bílá	54117050	558,20
	tmavý ořech	54117630	558,20
	přírodní dub	54117230	558,20
 Xelu Q Deska 1360/550 se 2 výřezy pro umyvadlovou mísu bez otvoru pro baterii	diamantová matná šedá	54118910	630,30
	vysoce lesklá bílá	54118050	630,30
	tmavý ořech	54118630	630,30
	přírodní dub	54118230	630,30
 Xelu Q Deska 1560/550 se 2 výřezy pro umyvadlovou mísu bez otvoru pro baterii	diamantová matná šedá	54119910	653,40
	vysoce lesklá bílá	54119050	653,40
	tmavý ořech	54119630	653,40
	přírodní dub	54119230	653,40

Xuniva D Umyvadlové mísy

Vlastnosti všech variant

- materiál: keramika
- 600x450x130 mm (ŠxHxV)
- vnitřní výška umyvadla: 95 mm
- s jedním otvorem pro baterii
- s přepadem
- bez odtokové soupravy
- způsob instalace: vestavěné
- s materiálem pro montáž
- vhodné pro umyvadlové skříňky Xelu s deskou
- třída přepadu: CL25

600/450



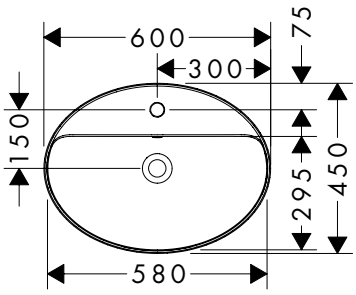

Techniky

Smart Clean

Certifikáty/prohlášení

Montáž zdarma

EPD

Přehled dalších variant

SmartClean	Přepad	Povrchová úprava	PAL	Skladem	Obj.č.	EUR
–	■	bílá	18	■	60170450	308,40
■	■	bílá	18	–	61078450	410,90

Zboží, které není skladem, se vyrábí po obdržení objednávky.

Volitelné doplňky:	Povrchová úprava	Obj.č.	EUR
 Designový sifon Flowstar	chrom	52100000	165,40
 Designový sifon Flowstar S	chrom	52105000	92,90
	kartáčovaný bronz	52105140	139,30
	kartáčovaný černý chrom	52105340	139,30
	matná černá	52105670	130,00
	matná bílá	52105700	130,00
	leštěný vzhled zlata	52105990	139,30
 Trubkový sifon se snadnou instalací	chrom	53010000	30,20

Míry na rozměrových náčrtech jsou v mm.
Technická specifikace výrobků a měrné jednotky mohou být změněny.

Xuniva D Umyvadlové mísy

Vhodné pro:		Povrchová úprava	Obj.č.	EUR
	Xelu Q Deska 780/550 s výřezem uprostřed pro umyvadlovou mísu, s otvorem pro baterii	diamantová matná šedá	54120910	371,90
		vysoce lesklá bílá	54120050	371,90
		tmavý ořech	54120630	371,90
		přírodní dub	54120230	371,90
	Xelu Q Deska 980/550 s výřezem uprostřed pro umyvadlovou mísu, s otvorem pro baterii	diamantová matná šedá	54121910	450,90
		vysoce lesklá bílá	54121050	450,90
		tmavý ořech	54121630	450,90
		přírodní dub	54121230	450,90
	Xelu Q Deska 1180/550 s výřezem uprostřed pro umyvadlovou mísu s otvorem pro baterii	diamantová matná šedá	54122910	517,10
		vysoce lesklá bílá	54122050	517,10
		tmavý ořech	54122630	517,10
		přírodní dub	54122230	517,10
	Xelu Q Deska 1560/550 se 2 výřezy pro umyvadlovou mísu, s otvorem pro baterii	diamantová matná šedá	54126910	653,40
		vysoce lesklá bílá	54126050	653,40
		tmavý ořech	54126630	653,40
		přírodní dub	54126230	653,40

Xuniva D Zápustná umyvadla

Vlastnosti všech variant

- materiál: keramika
- 550x400x45 mm (ŠxHxV)
- vnitřní výška umyvadla: 130 mm
- bez otvoru pro baterii
- způsob instalace: vestavěné
- třída přepadu: CL25

550/400



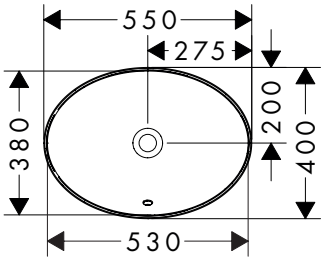

Techniky

Smart Clean

Certifikáty/prohlášení

Montáž zdarma

EPD

Přehled dalších variant

SmartClean	Přepad	Povrchová úprava	PAL	Skladem	Obj.č.	EUR
–	■	bílá	16	■	60156450	207,10
■	–	bílá	16	–	61058450	309,60

Zboží, které není skladem, se vyrábí po obdržení objednávky.

Volitelné doplňky:		Povrchová úprava	Obj.č.	EUR
	Designový sifon Flowstar	chrom	52100000	165,40
	Designový sifon Flowstar S	chrom	52105000	92,90
		kartáčovaný bronz	52105140	139,30
		kartáčovaný černý chrom	52105340	139,30
		matná černá	52105670	130,00
		matná bílá	52105700	130,00
		leštěný vzhled zlata	52105990	139,30
	Trubkový sifon se snadnou instalací	chrom	53010000	30,20

Míry na rozměrových náčrtech jsou v mm.
Technická specifikace výrobků a měrné jednotky mohou být změněny.

Xuniva D Zápustná umyvadla

Vlastnosti všech variant

- materiál: keramika
- 550x450x45 mm (ŠxHxV)
- vnitřní výška umyvadla: 130 mm
- s jedním otvorem pro baterii
- s přepadem
- způsob instalace: vestavěné
- třída přepadu: CL25

550/450



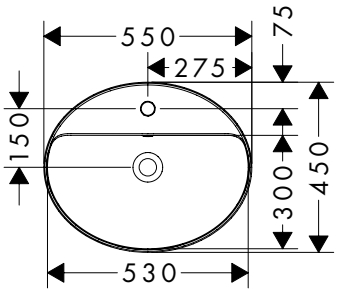

Techniky

Smart Clean

Certifikáty/prohlášení

Montáž zdarma

EPD

Přehled dalších variant

SmartClean	Přepad	Povrchová úprava	PAL	Skladem	Obj.č.	EUR
–	■	bílá	16	■	60160450	233,30
■	■	bílá	16	–	61060450	335,70

Zboží, které není skladem, se vyrábí po obdržení objednávky.

Volitelné doplňky:		Povrchová úprava	Obj.č.	EUR
	Designový sifon Flowstar	chrom	52100000	165,40
	Designový sifon Flowstar S	chrom	52105000	92,90
		kartáčovaný bronz	52105140	139,30
		kartáčovaný černý chrom	52105340	139,30
		matná černá	52105670	130,00
		matná bílá	52105700	130,00
		leštěný vzhled zlata	52105990	139,30
	Trubkový sifon se snadnou instalací	chrom	53010000	30,20

Míry na rozměrových náčrtech jsou v mm.
Technická specifikace výrobků a měrné jednotky mohou být změněny.

Xuniva D Umyvadla pro spodní montáž

Vlastnosti všech variant

- materiál: keramika
- 450x350x130 mm (ŠxHxV)
- vnitřní výška umyvadla: 130 mm
- bez otvoru pro baterii
- s přepadem
- způsob instalace: pod desku
- s materiálem pro montáž
- třída přepadu: CL25

450/350



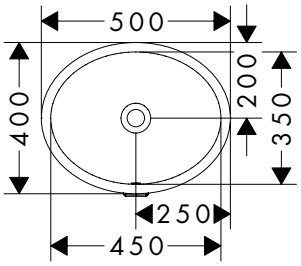

Techniky

Smart Clean

Certifikáty/prohlášení

Montáž zdarma EPD

Přehled dalších variant

SmartClean	Přepad	Povrchová úprava	PAL	Skladem	Obj.č.	EUR
–	■	bílá	16	■	60152450	173,10
■	■	bílá	16	–	61048450	275,50

Zboží, které není skladem, se vyrábí po obdržení objednávky.

Volitelné doplňky:		Povrchová úprava	Obj.č.	EUR
	Designový sifon Flowstar	chrom	52100000	165,40
	Designový sifon Flowstar S	chrom	52105000	92,90
		kartáčovaný bronz	52105140	139,30
		kartáčovaný černý chrom	52105340	139,30
		matná černá	52105670	130,00
		matná bílá	52105700	130,00
		leštěný vzhled zlata	52105990	139,30
	Trubkový sifon se snadnou instalací	chrom	53010000	30,20

Míry na rozměrových náčrtech jsou v mm.
Technická specifikace výrobků a měrné jednotky mohou být změněny.

Xuniva U Umyvadlové mísy

Vlastnosti všech variant

- materiál: keramika
- 550x400x130 mm (ŠxHxV)
- vnitřní výška umyvadla: 95 mm
- bez otvoru pro baterii
- bez přepadu
- bez odtokové soupravy
- způsob instalace: vestavěné
- s materiálem pro montáž
- vhodné pro umyvadlové skříňky Xelu s deskou
- třída přepadu: CL00

550/400

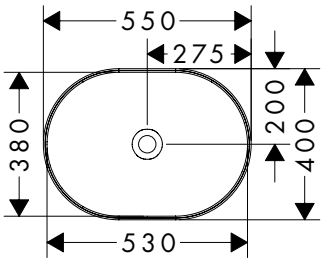

Techniky

Smart Clean

Certifikáty/prohlášení

Montáž zdarma

EPD

Přehled dalších variant

SmartClean	Povrchová úprava	PAL	Skladem	Obj.č.	EUR
–	bílá	24	■	60166450	308,40
■	bílá	24	–	61073450	410,90

Zboží, které není skladem, se vyrábí po obdržení objednávky.

Volitelné doplňky:	Pro	Povrchová úprava	Obj.č.	EUR
 Designový sifon Flowstar	60166XXX	chrom	52100000	165,40
 Designový sifon Flowstar S		chrom	52105000	92,90
		kartáčovaný bronz	52105140	139,30
		kartáčovaný černý chrom	52105340	139,30
		matná černá	52105670	130,00
		matná bílá	52105700	130,00
		leštěný vzhled zlata	52105990	139,30
 Trubkový sifon se snadnou instalací		chrom	53010000	30,20

Vhodné pro:	Povrchová úprava	Obj.č.	EUR
 Xelu Q Deska 780/550 s výřezem uprostřed pro umyvadlo, bez otvoru pro baterii	diamantová matná šedá	54113910	371,90
	vysoce lesklá bílá	54113050	371,90
	tmavý ořech	54113630	371,90
	přírodní dub	54113230	371,90
 Xelu Q Deska 980/550 s výřezem uprostřed pro umyvadlovou mísu bez otvoru pro baterii	diamantová matná šedá	54114910	450,90
	vysoce lesklá bílá	54114050	450,90
	tmavý ořech	54114630	450,90
	přírodní dub	54114230	450,90
 Xelu Q Deska 1180/550 s výřezem uprostřed pro umyvadlovou mísu bez otvoru pro baterii	diamantová matná šedá	54115910	517,10
	vysoce lesklá bílá	54115050	517,10
	tmavý ořech	54115630	517,10
	přírodní dub	54115230	517,10
 Xelu Q Deska 1360/550 s výřezem vlevo pro umyvadlo bez otvoru pro baterii	diamantová matná šedá	54116910	558,20
	vysoce lesklá bílá	54116050	558,20
	tmavý ořech	54116630	558,20
	přírodní dub	54116230	558,20
 Xelu Q Deska 1360/550 s výřezem vpravo pro umyvadlovou mísu bez otvoru pro baterii	diamantová matná šedá	54117910	558,20
	vysoce lesklá bílá	54117050	558,20
	tmavý ořech	54117630	558,20
	přírodní dub	54117230	558,20

Míry na rozměrových náčrtech jsou v mm.
Technická specifikace výrobků a měrné jednotky mohou být změněny.

Xuniva U Umyvadlové mísy

Vhodné pro:	Povrchová úprava	Obj.č.	EUR
 Xelu Q Deska 1360/550 se 2 výřezy pro umyvadlovou mísu bez otvoru pro baterii	diamantová matná šedá	54118910	630,30
	vysoce lesklá bílá	54118050	630,30
	tmavý ořech	54118630	630,30
	přírodní dub	54118230	630,30
 Xelu Q Deska 1560/550 se 2 výřezy pro umyvadlovou mísu bez otvoru pro baterii	diamantová matná šedá	54119910	653,40
	vysoce lesklá bílá	54119050	653,40
	tmavý ořech	54119630	653,40
	přírodní dub	54119230	653,40

Xuniva U Umyvadlové mísy

Vlastnosti všech variant

- materiál: keramika
- 600x450x130 mm (ŠxHxV)
- vnitřní výška umyvadla: 95 mm
- s jedním otvorem pro baterii
- s přepadem
- bez odtokové soupravy
- způsob instalace: vestavěné
- s materiálem pro montáž
- vhodné pro umyvadlové skříňky Xelu s deskou
- třída přepadu: CL25

600/450



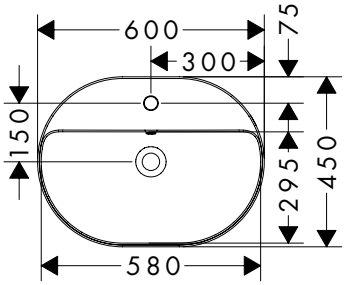

Techniky

Smart Clean

Certifikáty/prohlášení

Montáž zdarma

EPD

Přehled dalších variant

SmartClean	Přepad	Povrchová úprava	PAL	Skladem	Obj.č.	EUR
–	■	bílá	18	■	60171450	331,00
■	■	bílá	18	–	61080450	433,40

Zboží, které není skladem, se vyrábí po obdržení objednávky.

Volitelné doplňky:	Povrchová úprava	Obj.č.	EUR
 Designový sifon Flowstar	chrom	52100000	165,40
 Designový sifon Flowstar S	chrom	52105000	92,90
	kartáčovaný bronz	52105140	139,30
	kartáčovaný černý chrom	52105340	139,30
	matná černá	52105670	130,00
	matná bílá	52105700	130,00
	leštěný vzhled zlata	52105990	139,30
 Trubkový sifon se snadnou instalací	chrom	53010000	30,20

Další informace o tomto produktu naleznete na další stránce.

Xuniva U Umyvadlové mísy

Vhodné pro:	Povrchová úprava	Obj.č.	EUR
 Xelu Q Deska 780/550 s výřezem uprostřed pro umyvadlovou mísu, s otvorem pro baterii	diamantová matná šedá	54120910	371,90
	vysoce lesklá bílá	54120050	371,90
	tmavý ořech	54120630	371,90
	přírodní dub	54120230	371,90
 Xelu Q Deska 980/550 s výřezem uprostřed pro umyvadlovou mísu, s otvorem pro baterii	diamantová matná šedá	54121910	450,90
	vysoce lesklá bílá	54121050	450,90
	tmavý ořech	54121630	450,90
	přírodní dub	54121230	450,90
 Xelu Q Deska 1180/550 s výřezem uprostřed pro umyvadlovou mísu s otvorem pro baterii	diamantová matná šedá	54122910	517,10
	vysoce lesklá bílá	54122050	517,10
	tmavý ořech	54122630	517,10
	přírodní dub	54122230	517,10
 Xelu Q Deska 1560/550 se 2 výřezy pro umyvadlovou mísu, s otvorem pro baterii	diamantová matná šedá	54126910	653,40
	vysoce lesklá bílá	54126050	653,40
	tmavý ořech	54126630	653,40
	přírodní dub	54126230	653,40

Xuniva U Zápustná umyvadla

Vlastnosti všech variant

- materiál: keramika
- 550x400x45 mm (ŠxHxV)
- vnitřní výška umyvadla: 130 mm
- bez otvoru pro baterii
- s přepadem
- bez odtokové soupravy
- způsob instalace: vestavěné
- třída přepadu: CL25

550/400



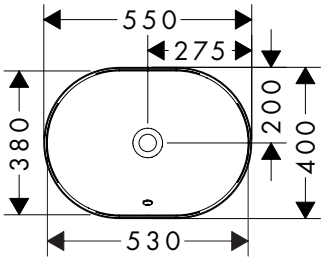

Techniky

Smart Clean

Certifikáty/prohlášení

Montáž zdarma

EPD

Přehled dalších variant

SmartClean	Přepad	Povrchová úprava	PAL	Skladem	Obj.č.	EUR
–	■	bílá	16	■	60157450	229,30
■	■	bílá	16	–	61062450	331,70

Zboží, které není skladem, se vyrábí po obdržení objednávky.

Volitelné doplňky:	Povrchová úprava	Obj.č.	EUR
 Designový sifon Flowstar	chrom	52100000	165,40
 Designový sifon Flowstar S	chrom	52105000	92,90
	kartáčovaný bronz	52105140	139,30
	kartáčovaný černý chrom	52105340	139,30
	matná černá	52105670	130,00
	matná bílá	52105700	130,00
	leštěný vzhled zlata	52105990	139,30
 Trubkový sifon se snadnou instalací	chrom	53010000	30,20

Míry na rozměrových náčrtech jsou v mm.
Technická specifikace výrobků a měrné jednotky mohou být změněny.

Xuniva U Zápustná umyvadla

Vlastnosti všech variant

- materiál: keramika
- 550x450x45 mm (ŠxHxV)
- vnitřní výška umyvadla: 130 mm
- s jedním otvorem pro baterii
- s přepadem
- bez odtokové soupravy
- způsob instalace: vestavěné
- třída přepadu: CL25

550/450



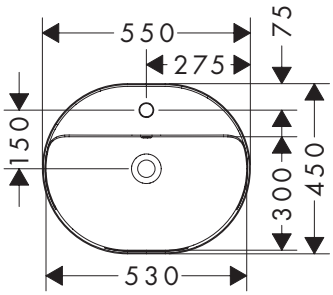

Techniky

Smart Clean

Certifikáty/prohlášení

Montáž zdarma EPD

Přehled dalších variant

SmartClean	Přepad	Povrchová úprava	PAL	Skladem	Obj.č.	EUR
–	■	bílá	16	■	60161450	263,20
■	■	bílá	16	–	61064450	365,70

Zboží, které není skladem, se vyrábí po obdržení objednávky.

Volitelné doplňky:		Povrchová úprava	Obj.č.	EUR
	Designový sifon Flowstar	chrom	52100000	165,40
	Designový sifon Flowstar S	chrom	52105000	92,90
		kartáčovaný bronz	52105140	139,30
		kartáčovaný černý chrom	52105340	139,30
		matná černá	52105670	130,00
		matná bílá	52105700	130,00
		leštěný vzhled zlata	52105990	139,30
	Trubkový sifon se snadnou instalací	chrom	53010000	30,20

Míry na rozměrových náčrtech jsou v mm.
Technická specifikace výrobků a měrné jednotky mohou být změněny.

Xuniva U Umyvadla pro spodní montáž

Vlastnosti všech variant

- materiál: keramika
- 450x350x130 mm (ŠxHxV)
- vnitřní výška umyvadla: 130 mm
- bez otvoru pro baterii
- s přepadem
- bez odtokové soupravy
- způsob instalace: pod desku
- s materiálem pro montáž
- třída přepadu: CL25

450/350



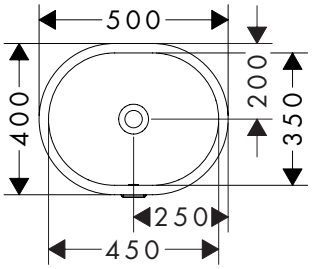

Techniky

Smart Clean

Certifikáty/prohlášení

Montáž zdarma

EPD

Přehled dalších variant

SmartClean	Přepad	Povrchová úprava	PAL	Skladem	Obj.č.	EUR
–	■	bílá	16	■	60153450	210,60
■	■	bílá	16	–	61050450	313,10

Zboží, které není skladem, se vyrábí po obdržení objednávky.

Volitelné doplňky:		Povrchová úprava	Obj.č.	EUR
	Designový sifon Flowstar	chrom	52100000	165,40
	Designový sifon Flowstar S	chrom	52105000	92,90
		kartáčovaný bronz	52105140	139,30
		kartáčovaný černý chrom	52105340	139,30
		matná černá	52105670	130,00
		matná bílá	52105700	130,00
		leštěný vzhled zlata	52105990	139,30
	Trubkový sifon se snadnou instalací	chrom	53010000	30,20

Míry na rozměrových náčrtech jsou v mm.
Technická specifikace výrobků a měrné jednotky mohou být změněny.



Nábytek

	Xevolos E		
			
Povrchová úprava korpusu			
Povrchová úprava přední části			
Šířka (mm)	340	480	580 - 1180
Hloubka (mm)	245	475	475
Skříňka pod umývátko	■	■	–
Skříňka pod umyvadlo	–	–	■
Umyvadlová skříňka pro desku	–	–	–
SmartStorage	–	■	■
MoistureProof	■	■	■
AntiFingerprint	■	■	■
Push-Open	■	■	■
SoftClose	–	■	■
SmoothSurface	■	■	■
Cena v €	**1.217,40 - 1.445,00**	**2.184,70 - 2.492,10**	**2.288,20 - 3.387,70**
od strany	727	729	730

■ k dispozici v závislosti na modelu
– není k dispozici

Xevolos E






Povrchová úprava korpusu				
Povrchová úprava přední části				
Šířka (mm)	780 - 1180	1370/1570	1370	1370
Hloubka (mm)	550	550	550	550
Skříňka pod umývátko	–	–	–	–
Skříňka pod umyvadlo	–	–	–	–
Umyvadlová skříňka pro desku	■	■	■	■
SmartStorage	■	■	■	■
MoistureProof	■	■	■	■
AntiFingerprint	■	■	■	■
Push-Open	■	■	■	■
SoftClose	■	■	■	■
SmoothSurface	■	■	■	■
Cena v €	**2.529,00 - 3.480,90**	**4.637,80 - 5.788,50**	**4.551,70 - 5.313,00**	**4.551,70 - 5.313,00**
od strany	732	734	735	737

	Xelu Q		
			
Povrch nábytku			
Povrchová úprava rukojeti			
Šířka (mm)	340	480	580 - 1180
Skříňka pod umývátko	■	■	–
Skříňka pod umyvadlo	–	–	■
Umyvadlová skříňka pro desku	–	–	–
SmartStorage	–	■	■
MoistureProof	■	■	■
AntiFingerprint	■ / –	■ / –	■ / –
Push-Open	–	–	–
SoftClose	■	■	■
SmoothSurface	■ / –	■ / –	■ / –
Cena v €	**705,40**	**1.179,40**	**1.218,50 - 1.492,90**
od strany	750	752	753

■ k dispozici v závislosti na modelu
– není k dispozici

Xelu Q

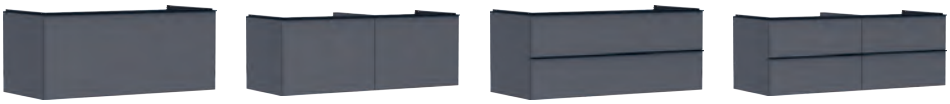

Povrch nábytku				
Povrchová úprava rukojeti				
Šířka (mm)	780 - 1180	1360/1560	780 - 1180	1360/1560
Skříňka pod umývátko	–	–	–	–
Skříňka pod umyvadlo	–	–	–	–
Umyvadlová skříňka pro desku	■	■	■	■
SmartStorage	■	■	■	■
MoistureProof	■	■	■	■
AntiFingerprint	■ / –	■ / –	■ / –	■ / –
Push-Open	–	–	–	–
SoftClose	■	■	■	■
SmoothSurface	■ / –	■ / –	■ / –	■ / –
Cena v €	**936,90 - 1.135,20**	**1.596,00 - 1.711,30**	**1.213,40 - 1.447,90**	**1.932,80 - 2.038,00**
od strany	756	759	761	764

Techniky



AntiFingerprint

Vysoce kvalitní a chytrá povrchová technologie zajišťuje výrazně méně otisků prstů. Ranní i večerní běžné koupelnové rituály tak zvládnete bez problémů.



MoistureProof

Tento vysoce kvalitní produkt byl vyroben z materiálů vhodných pro koupelny. Dodržování pokynů k péči o výrobky hansgrohe je zárukou dlouhotrvajícího potěšení.



PushOpen

Stačí se dotknout a dvířka nebo zásuvky se otevřou, aby je bylo možné snadno uchopit a pohodlně otevřít. Toto mechanické otevírání je speciálně určeno pro nábytek bez madel.



SmartStorage

Chytrý vnitřní dělicí systém zásuvek poskytuje individuální úložné prostory. Prostor v horní zásuvce lze zcela a flexibilně využít bez výřezu pro sifon. Pro více volného místa při každodenních běžných činnostech u umyvadla.



SmoothSurface

Vysoce kvalitní povrch tohoto nábytku působí sametově hebce a zároveň poskytuje v každém ohledu extra matný vzhled.



SoftClose

Zásuvky a dveře se zavírají jemně a tiše. To je zajištěno tlumiči, které jsou součástí vodicích lišt a závěsů. Pro pohodlnou manipulaci s nábytkem.

Povrch nábytku



diamantová matná šedá

-XXX



přírodní dub

-XXX



tmavý ořech

-XXX



vysoce lesklá bílá

-XXX

Povrchové úpravy označené XXX jsou popsány v textu k artiklu a nejsou v jeho objednacím čísle rozpoznatelné. Příslušnou povrchovou úpravu lze pak v objednacím čísle artiklu nalézt na pozicích 6 a 7.

Povrchová úprava



břidlicová matná šedá

-760



chrom

-000



diamantová matná šedá

-910

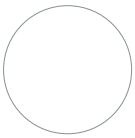

matná bílá

-700



matná černá

-670

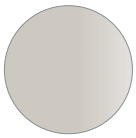

písková matná béžová

-780



přírodní dub

-230



tmavý ořech

-630



vysoce lesklá bílá

-050

Povrchová úprava korpusu



břidlicová matná šedá

-XXX

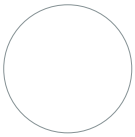

matná bílá

-XXX

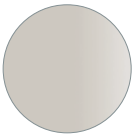

písková matná béžová

-XXX

Povrchové úpravy označené XXX jsou popsány v textu k artiklu a nejsou v jeho objednacím čísle rozpoznatelné. Příslušnou povrchovou úpravu lze pak v objednacím čísle artiklu nalézt na pozicích 6 a 7.

Povrchová úprava přední části



metalická bílá

-320



metalická břidlicová šedá

-770

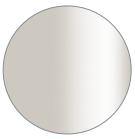

metalická písková béžová

-790

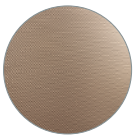

strukturovaný bronz

-390



tmavý dub

-730

Povrchová úprava rukojeti



chrom

-000

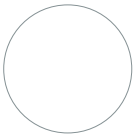

matná bílá

-700



matná černá

-670

Xevolos E Skříňky pro umývátka s otevíráním dveří vlevo

Vlastnosti všech variant

- obsah balení: umyvadlová skříňka, prostorově úsporný sifon
- materiál korpusu: dřevovláknitá deska střední hustoty (MDF)
- povrchový materiál korpusu: lak
- materiál předního rámu: hliník
- povrchový materiál předního rámu: práškový lak (barva korpusu)
- SmoothSurface: hladký a rovný povrch pro příjemný pocit
- AntiFingerprint: řešení proti otiskům prstů
- MoistureProof: odolný a stálý materiál
- bez madla
- otevírání funkcí PushOpen
- způsob otevírání: dvířka
- 1 dvířka
- závěs dveří: vlevo
- 1 prostorově úsporný sifon, s výškou vodního uzávěru 50 mm
- upevnění na stěnu
- podmínka montáže: předmontované
- s materiálem pro montáž
- umývátko je třeba objednat zvlášť
- hliníkový rám v barvě korpusu



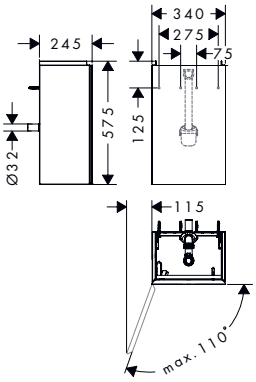

Techniky

Anti Fingerprint | Moisture Proof | Push Open | Smooth Surface

Certifikáty/prohlášení

Montáž zdarma

Přehled dalších variant

Rozměry výrobku (mm) (Š/V/H)	Povrchová úprava korpusu	Povrchová úprava přední části	Materiál předního dílu	Skladem	Obj.č.	EUR
340/575/245	písková matná béžová	metalická písková béžová	sklo	–	54167790	1.217,40
		tmavý dub	kompaktní laminátová deska	–	54167730	1.217,40
		strukturovaný bronz	keramika	–	54167390	1.445,00
	matná bílá	metalická bílá	sklo	–	54166320	1.217,40
		tmavý dub	kompaktní laminátová deska	–	54166730	1.217,40
		strukturovaný bronz	keramika	–	54166390	1.445,00
	břidlicová matná šedá	metalická břidlicová šedá	sklo	–	54168770	1.217,40
		tmavý dub	kompaktní laminátová deska	–	54168730	1.217,40
		strukturovaný bronz	keramika	–	54168390	1.445,00

Zboží, které není skladem, se vyrábí po obdržení objednávky.

Tyto výrobky lze kombinovat s umyvadly následujících řad: Xevolos.

Obsah balení:	Obsaženo v	Obj.č.
Prostorově úsporný sifon pro umyvadla 50 mm	54167XXX 54166XXX 54168XXX	54235000

Míry na rozměrových náčrtech jsou v mm.
Technická specifikace výrobků a měrné jednotky mohou být změněny.

Xevolos E Skříňky pro umývátka s otevíráním vpravo

Vlastnosti všech variant

- obsah balení: umyvadlová skříňka, prostorově úsporný sifon
- materiál korpusu: dřevovláknitá deska střední hustoty (MDF)
- povrchový materiál korpusu: lak
- materiál předního rámu: hliník
- povrchový materiál předního rámu: práškový lak (barva korpusu)
- SmoothSurface: hladký a rovný povrch pro příjemný pocit
- AntiFingerprint: řešení proti otiskům prstů
- MoistureProof: odolný a stálý materiál
- bez madla
- otevírání funkcí PushOpen
- způsob otevírání: dvířka
- 1 dvířka
- závěs dveří: vpravo
- 1 prostorově úsporný sifon, s výškou vodního uzávěru 50 mm
- upevnění na stěnu
- podmínka montáže: předmontované
- s materiálem pro montáž
- umývátko je třeba objednat zvlášť
- hliníkový rám v barvě korpusu



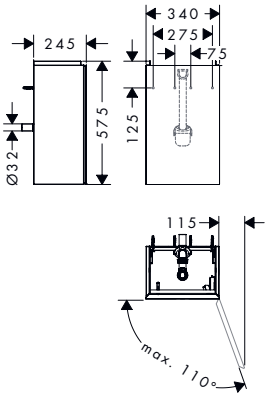

Techniky

Anti Fingerprint | Moisture Proof | Push Open | Smooth Surface

Certifikáty/prohlášení

Montáž zdarma

Přehled dalších variant

Rozměry výrobku (mm) (Š/V/H)	Povrchová úprava korpusu	Povrchová úprava přední části	Materiál předního dílu	Skladem	Obj.č.	EUR
340/575/245	písková matná béžová	metalická písková béžová	sklo	–	54170790	1.217,40
		tmavý dub	kompaktní laminátová deska	–	54170730	1.217,40
		strukturovaný bronz	keramika	–	54170390	1.445,00
	matná bílá	metalická bílá	sklo	–	54169320	1.217,40
		tmavý dub	kompaktní laminátová deska	–	54169730	1.217,40
		strukturovaný bronz	keramika	–	54169390	1.445,00
	břidlicová matná šedá	metalická břidlicová šedá	sklo	–	54171770	1.217,40
		tmavý dub	kompaktní laminátová deska	–	54171730	1.217,40
		strukturovaný bronz	keramika	–	54171390	1.445,00

Zboží, které není skladem, se vyrábí po obdržení objednávky.

Tyto výrobky lze kombinovat s umyvadly následujících řad: Xevolos.

Obsah balení:	Obsaženo v	Obj.č.
Prostorově úsporný sifon pro umyvadla 50 mm	54170XXX 54169XXX 54171XXX	54235000

Míry na rozměrových náčrtech jsou v mm.
Technická specifikace výrobků a měrné jednotky mohou být změněny.

Xevolos E Skříňky pro umývátka

Vlastnosti všech variant

- obsah balení: umyvadlová skříňka, základní sada boxů, prostorově úsporný sifon
- materiál korpusu: dřevovláknitá deska střední hustoty (MDF)
- povrchový materiál korpusu: lak
- materiál předního rámu: hliník
- povrchový materiál předního rámu: práškový lak (barva korpusu)
- SmoothSurface: hladký a rovný povrch pro příjemný pocit
- AntiFingerprint: řešení proti otiskům prstů
- MoistureProof: odolný a stálý materiál
- bez madla
- otevírání funkcí PushOpen
- způsob otevírání: úplný výsuv
- 2 zásuvky
- bez výřezu na sifon
- SoftClose pro plynulé a tiché zavírání
- individuální a flexibilní úložný prostor díky vnitřním organizérům
- včetně 1 sady úložných boxů
- 1 prostorově úsporný sifon, s výškou vodního uzávěru 50 mm
- upevnění na stěnu
- podmínka montáže: předmontované
- s materiálem pro montáž
- umývátko je třeba objednat zvlášť
- hliníkový rám v barvě korpusu



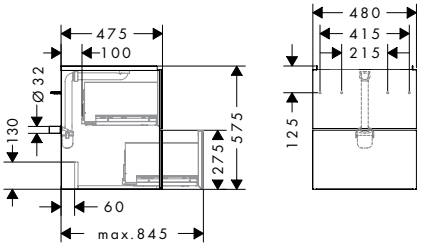

Techniky

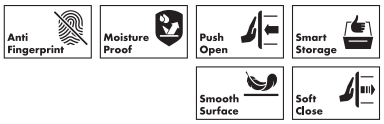

Certifikáty/prohlášení



Přehled dalších variant

Rozměry výrobku (mm) (Š/V/H)	Povrchová úprava korpusu	Povrchová úprava přední části	Materiál předního dílu	Skladem	Obj.č.	EUR
480/575/475	písková matná béžová	metalická písková béžová	sklo	–	54173790	2.184,70
		tmavý dub	kompaktní laminátová deska	–	54173730	2.184,70
		strukturovaný bronz	keramika	–	54173390	2.492,10
	matná bílá	metalická bílá	sklo	–	54172320	2.184,70
		tmavý dub	kompaktní laminátová deska	–	54172730	2.184,70
		strukturovaný bronz	keramika	–	54172390	2.492,10
	břidlicová matná šedá	metalická břidlicová šedá	sklo	–	54174770	2.184,70
		tmavý dub	kompaktní laminátová deska	–	54174730	2.184,70
		strukturovaný bronz	keramika	–	54174390	2.492,10

Zboží, které není skladem, se vyrábí po obdržení objednávky.

Tyto výrobky lze kombinovat s umyvadly následujících řad: Xevolos.

Obsah balení:		Obsaženo v	Obj.č.
	IntraStoris Sada úložných boxů 100/345	54173XXX 54172XXX 54174XXX	54224670
	Prostorově úsporný sifon pro umyvadla 50 mm	54173XXX 54172XXX 54174XXX	54235000

Volitelné doplňky:		Povrchová úprava	Obj.č.	EUR
	IntraStoris Sada úložných boxů 100/345	matná černá	54224670	40,10
	IntraStoris Sada organizérů do zásuvky 320, pro skříňku pro umyvadlo 480/475	tmavý ořech	54230630	150,70

Míry na rozměrových náčrtech jsou v mm.
Technická specifikace výrobků a měrné jednotky mohou být změněny.

Xevolos E Skříňky pod umyvadla

Vlastnosti všech variant

- obsah balení: umyvadlová skříňka, základní sada boxů, prostorově úsporný sifon
- materiál korpusu: dřevovláknitá deska střední hustoty (MDF)
- povrchový materiál korpusu: lak
- materiál předního rámu: hliník
- povrchový materiál předního rámu: práškový lak (barva korpusu)
- SmoothSurface: hladký a rovný povrch pro příjemný pocit
- AntiFingerprint: řešení proti otiskům prstů
- MoistureProof: odolný a stálý materiál
- bez madla
- otevírání funkcí PushOpen
- způsob otevírání: úplný výsuv
- 2 zásuvky
- bez výřezu na sifon
- SoftClose pro plynulé a tiché zavírání
- individuální a flexibilní úložný prostor díky vnitřním organizérům
- 1 prostorově úsporný sifon, s výškou vodního uzávěru 50 mm
- upevnění na stěnu
- podmínka montáže: předmontované
- s materiálem pro montáž
- umyvadlo je třeba objednat zvlášť
- hliníkový rám v barvě korpusu



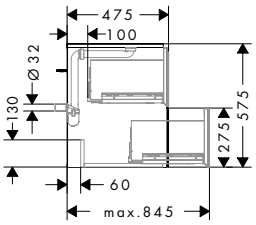

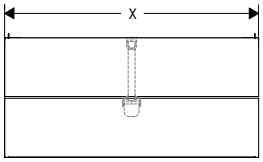

Techniky

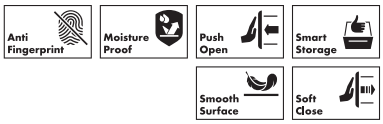

Certifikáty/prohlášení



Přehled dalších variant

Rozměry výrobku (mm) (Š/V/H)	Povrchová úprava korpusu	Povrchová úprava přední části	Materiál předního dílu	Skladem	Obj.č.	EUR
580/575/475	písková matná béžová	metalická písková béžová	sklo	_	54176790	2.288,20
		tmavý dub	kompaktní laminátová deska	_	54176730	2.288,20
		strukturovaný bronz	keramika	_	54176390	2.634,60
	matná bílá	metalická bílá	sklo	_	54175320	2.288,20
		tmavý dub	kompaktní laminátová deska	_	54175730	2.288,20
		strukturovaný bronz	keramika	_	54175390	2.634,60
	břidlicová matná šedá	metalická břidlicová šedá	sklo	_	54177770	2.288,20
		tmavý dub	kompaktní laminátová deska	_	54177730	2.288,20
		strukturovaný bronz	keramika	_	54177390	2.634,60
780/575/475	písková matná béžová	metalická písková béžová	sklo	_	54179790	2.487,00
		tmavý dub	kompaktní laminátová deska	_	54179730	2.487,00
		strukturovaný bronz	keramika	_	54179390	2.906,10
	matná bílá	metalická bílá	sklo	_	54178320	2.487,00
		tmavý dub	kompaktní laminátová deska	_	54178730	2.487,00
		strukturovaný bronz	keramika	_	54178390	2.906,10
	břidlicová matná šedá	metalická břidlicová šedá	sklo	_	54180770	2.487,00
		tmavý dub	kompaktní laminátová deska	_	54180730	2.487,00
		strukturovaný bronz	keramika	_	54180390	2.906,10
980/575/475	písková matná béžová	metalická písková béžová	sklo	_	54182790	2.645,80
		tmavý dub	kompaktní laminátová deska	_	54182730	2.645,80
		strukturovaný bronz	keramika	_	54182390	3.144,90
	matná bílá	metalická bílá	sklo	_	54181320	2.645,80
		tmavý dub	kompaktní laminátová deska	_	54181730	2.645,80
		strukturovaný bronz	keramika	_	54181390	3.144,90
	břidlicová matná šedá	metalická břidlicová šedá	sklo	_	54183770	2.645,80
		tmavý dub	kompaktní laminátová deska	_	54183730	2.645,80
		strukturovaný bronz	keramika	_	54183390	3.144,90

Míry na rozměrových náčrtech jsou v mm.
Technická specifikace výrobků a měrné jednotky mohou být změněny.

Xevolos E Skříňky pod umyvadla

Přehled dalších variant

Rozměry výrobku (mm) (Š/V/H)	Povrchová úprava korpusu	Povrchová úprava přední části	Materiál předního dílu	Skladem	Obj.č.	EUR
1180/575/475	písková matná béžová	metalická písková béžová	sklo	–	54185790	2.815,90
		tmavý dub	kompaktní laminátová deska	–	54185730	2.815,90
		strukturovaný bronz	keramika	–	54185390	3.387,70
	matná bílá	metalická bílá	sklo	–	54184320	2.815,90
		tmavý dub	kompaktní laminátová deska	–	54184730	2.815,90
		strukturovaný bronz	keramika	–	54184390	3.387,70
	břidlicová matná šedá	metalická břidlicová šedá	sklo	–	54186770	2.815,90
		tmavý dub	kompaktní laminátová deska	–	54186730	2.815,90
		strukturovaný bronz	keramika	–	54186390	3.387,70

Zboží, které není skladem, se vyrábí po obdržení objednávky.

Tyto výrobky lze kombinovat s umyvadly následujících řad: Xevolos, Avalegra.

Obsah balení:		Obsaženo v	Obj.č.
	IntraStoris Sada úložných boxů 100/345	54176XXX 54175XXX 54177XXX 54178XXX 54182XXX 54181XXX 54183XXX 54185XXX 54184XXX 54186XXX	54224670
	Prostorově úsporný sifon pro umyvadla 50 mm	54176XXX 54175XXX 54177XXX 54178XXX 54182XXX 54181XXX 54183XXX 54185XXX 54184XXX 54186XXX	54235000

Volitelné doplňky:		Pro	Povrchová úprava	Obj.č.	EUR
	IntraStoris Sada úložných boxů 100/345		matná černá	54224670	40,10
	IntraStoris Sada organizérů do zásuvky 320, pro skříňky pro umyvadlo 580/475 a 1370/550	54176XXX 54175XXX 54177XXX	tmavý ořech	54231630	249,10
	IntraStoris Sada organizérů do zásuvky 320, pro skříňky pro umyvadlo 780/475, 780/550 a 1570/550	54179XXX 54178XXX 54180XXX	tmavý ořech	54232630	347,50
	IntraStoris Sada organizérů do zásuvky 320, pro skříňky pro umyvadlo 980/475 a 980/550	54182XXX 54181XXX 54183XXX	tmavý ořech	54233630	442,70
	IntraStoris Sada organizérů do zásuvky 320, pro skříňky pro umyvadlo 1180/475 a 1180/550	54185XXX 54184XXX 54186XXX	tmavý ořech	54234630	475,60

Xevolos E Skříňky pod umyvadlo se 2 zásuvkami pro desky pod umyvadlovou mísu / zápustné umyvadlo na desku

Vlastnosti všech variant

- obsah balení: umyvadlová skříňka, základní sada boxů, prostorově úsporný sifon
- materiál korpusu: dřevovláknitá deska střední hustoty (MDF)
- povrchový materiál korpusu: lak
- materiál předního rámu: hliník
- povrchový materiál předního rámu: práškový lak (barva korpusu)
- SmoothSurface: hladký a rovný povrch pro příjemný pocit
- AntiFingerprint: řešení proti otiskům prstů
- MoistureProof: odolný a stálý materiál
- bez madla
- otevírání funkcí PushOpen
- způsob otevírání: úplný výsuv
- 2 zásuvky
- bez výřezu na sifon
- SoftClose pro plynulé a tiché zavírání
- individuální a flexibilní úložný prostor díky vnitřním organizérům
- 1 prostorově úsporný sifon, s výškou vodního uzávěru 50 mm
- upevnění na stěnu
- podmínka montáže: předmontované
- s materiálem pro montáž
- umyvadlová mísa / zápustné umyvadlo a deska musejí být objednány samostatně
- hliníkový rám v barvě korpusu



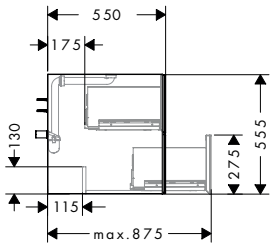

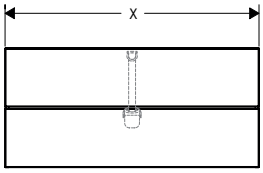

Techniky

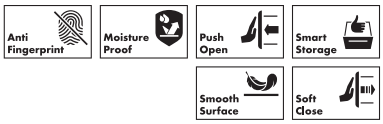

Certifikáty/prohlášení



Přehled dalších variant

Rozměry výrobku (mm) (Š/V/H)	Povrchová úprava korpusu	Povrchová úprava přední části	Materiál předního dílu	Skladem	Obj.č.	EUR
780/555/550	písková matná béžová	metalická písková béžová	sklo	–	54188790	2.529,00
		tmavý dub	kompaktní laminátová deska	–	54188730	2.529,00
		strukturovaný bronz	keramika	–	54188390	2.944,00
	matná bílá	metalická bílá	sklo	–	54187320	2.529,00
		tmavý dub	kompaktní laminátová deska	–	54187730	2.529,00
		strukturovaný bronz	keramika	–	54187390	2.944,00
	břidlicová matná šedá	metalická břidlicová šedá	sklo	–	54189770	2.529,00
		tmavý dub	kompaktní laminátová deska	–	54189730	2.529,00
		strukturovaný bronz	keramika	–	54189390	2.944,00
980/555/550	písková matná béžová	metalická písková béžová	sklo	–	54191790	2.693,00
		tmavý dub	kompaktní laminátová deska	–	54191730	2.693,00
		strukturovaný bronz	keramika	–	54191390	3.188,90
	matná bílá	metalická bílá	sklo	–	54190320	2.693,00
		tmavý dub	kompaktní laminátová deska	–	54190730	2.693,00
		strukturovaný bronz	keramika	–	54190390	3.188,90
	břidlicová matná šedá	metalická břidlicová šedá	sklo	–	54192770	2.693,00
		tmavý dub	kompaktní laminátová deska	–	54192730	2.693,00
		strukturovaný bronz	keramika	–	54192390	3.188,90
1180/555/550	písková matná béžová	metalická písková béžová	sklo	–	54194790	2.907,10
		tmavý dub	kompaktní laminátová deska	–	54194730	2.907,10
		strukturovaný bronz	keramika	–	54194390	3.480,90
	matná bílá	metalická bílá	sklo	–	54193320	2.907,10
		tmavý dub	kompaktní laminátová deska	–	54193730	2.907,10
		strukturovaný bronz	keramika	–	54193390	3.480,90
	břidlicová matná šedá	metalická břidlicová šedá	sklo	–	54195770	2.907,10
		tmavý dub	kompaktní laminátová deska	–	54195730	2.907,10
		strukturovaný bronz	keramika	–	54195390	3.480,90

Zboží, které není skladem, se vyrábí po obdržení objednávky.

Míry na rozměrových náčrtech jsou v mm.
Technická specifikace výrobků a měrné jednotky mohou být změněny.

Xevolos E Skříňky pod umyvadlo se 2 zásuvkami pro desky pod umyvadlovou mísu / zápustné umyvadlo na desku

Obsah balení:		Obsaženo v	Obj.č.
	IntraStoris Sada úložných boxů 100/345	54188XXX 54187XXX 54189XXX 54191XXX 54190XXX 54192XXX 54194XXX 54193XXX 54195XXX	54224670
	Prostorově úsporný sifon pro umyvadla 50 mm	54188XXX 54187XXX 54189XXX 54191XXX 54190XXX 54192XXX 54194XXX 54193XXX 54195XXX	54235000

K instalaci nutné (vyberte položku):		Pro	Povrchová úprava	Obj.č.	EUR
	Xevolos E Deska 780/550 s výřezem uprostřed pro zápustné umyvadlo	54188XXX 54187XXX 54189XXX	písková matná béžová	54208780	416,20
			matná bílá	54208700	416,20
			břidlicová matná šedá	54208760	416,20
	Xevolos E Deska 980/550 s výřezem uprostřed pro zápustné umyvadlo	54191XXX 54190XXX 54192XXX	písková matná béžová	54209780	466,40
			matná bílá	54209700	466,40
			břidlicová matná šedá	54209760	466,40
	Xevolos E Deska 1180/550 s výřezem uprostřed pro zápustné umyvadlo	54194XXX 54193XXX 54195XXX	písková matná béžová	54210780	519,60
			matná bílá	54210700	519,60
			břidlicová matná šedá	54210760	519,60

Volitelné doplňky:		Pro	Povrchová úprava	Obj.č.	EUR
	IntraStoris Sada úložných boxů 100/345		matná černá	54224670	40,10
	IntraStoris Sada organizérů do zásuvky 320, pro skříňky pro umyvadlo 780/475, 780/550 a 1570/550	54188XXX 54187XXX 54189XXX	tmavý ořech	54232630	347,50
	IntraStoris Sada organizérů do zásuvky 320, pro skříňky pro umyvadlo 980/475 a 980/550	54191XXX 54190XXX 54192XXX	tmavý ořech	54233630	442,70
	IntraStoris Sada organizérů do zásuvky 320, pro skříňky pro umyvadlo 1180/475 a 1180/550	54194XXX 54193XXX 54195XXX	tmavý ořech	54234630	475,60

Míry na rozměrových náčrtech jsou v mm.
Technická specifikace výrobků a měrné jednotky mohou být změněny.

Xevolos E Skříňky pod umyvadlo se 4 zásuvkami pro desky se 2 umyvadly / desky na zápustné umyvadlo

Vlastnosti všech variant

- obsah balení: umyvadlová skříňka, základní sada boxů, prostorově úsporný sifon
- materiál korpusu: dřevovláknitá deska střední hustoty (MDF)
- povrchový materiál korpusu: lak
- materiál předního rámu: hliník
- povrchový materiál předního rámu: práškový lak (barva korpusu)
- SmoothSurface: hladký a rovný povrch pro příjemný pocit
- AntiFingerprint: řešení proti otiskům prstů
- MoistureProof: odolný a stálý materiál
- bez madla
- otevírání funkcí PushOpen
- způsob otevírání: úplný výsuv
- 4 zásuvky
- bez výřezu na sifon
- SoftClose pro plynulé a tiché zavírání
- individuální a flexibilní úložný prostor díky vnitřním organizérům
- včetně 2 sad úložných boxů
- 2 prostorově úsporné sifony, s výškou vodního uzávěru 50 mm
- upevnění na stěnu
- podmínka montáže: předmontované
- s materiálem pro montáž
- umyvadlová mísa / zápustné umyvadlo a deska musejí být objednány samostatně
- hliníkový rám v barvě korpusu



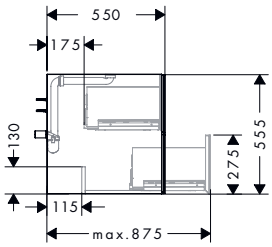

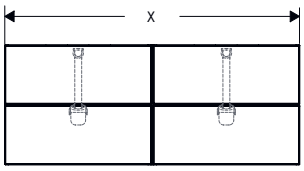

Techniky

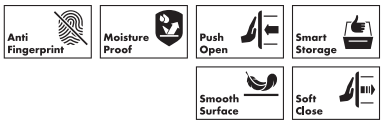

Certifikáty/prohlášení



Přehled dalších variant

Rozměry výrobku (mm) (Š/V/H)	Povrchová úprava korpusu	Povrchová úprava přední části	Materiál předního dílu	Skladem	Obj.č.	EUR
1370/555/550	písková matná béžová	metalická písková béžová	sklo	_	54197790	4.637,80
		tmavý dub	kompaktní laminátová deska	_	54197730	4.637,80
		strukturovaný bronz	keramika	_	54197390	5.401,20
	matná bílá	metalická bílá	sklo	_	54196320	4.637,80
		tmavý dub	kompaktní laminátová deska	_	54196730	4.637,80
		strukturovaný bronz	keramika	_	54196390	5.401,20
	břidlicová matná šedá	metalická břidlicová šedá	sklo	_	54198770	4.637,80
		tmavý dub	kompaktní laminátová deska	_	54198730	4.637,80
		strukturovaný bronz	keramika	_	54198390	5.401,20
1570/555/550	písková matná béžová	metalická písková béžová	sklo	_	54200790	4.950,40
		tmavý dub	kompaktní laminátová deska	_	54200730	4.950,40
		strukturovaný bronz	keramika	_	54200390	5.788,50
	matná bílá	metalická bílá	sklo	_	54199320	4.950,40
		tmavý dub	kompaktní laminátová deska	_	54199730	4.950,40
		strukturovaný bronz	keramika	_	54199390	5.788,50
	břidlicová matná šedá	metalická břidlicová šedá	sklo	_	54201770	4.950,40
		tmavý dub	kompaktní laminátová deska	_	54201730	4.950,40
		strukturovaný bronz	keramika	_	54201390	5.788,50

Zboží, které není skladem, se vyrábí po obdržení objednávky.

Obsah balení:		Obsaženo v	Obj.č.
	IntraStoris Sada úložných boxů 100/345	54197XXX 54196XXX 54198XXX 54200XXX 54199XXX 54201XXX	54224670
	Prostorově úsporný sifon pro umyvadla 50 mm	54197XXX 54196XXX 54198XXX 54200XXX 54199XXX 54201XXX	54235000

Míry na rozměrových náčrtech jsou v mm.
Technická specifikace výrobků a měrné jednotky mohou být změněny.

Xevolos E Skříňky pod umyvadlo se 4 zásuvkami pro desky se 2 umyvadly / desky na zápustné umyvadlo

K instalaci nutné (vyberte položku):	Pro	Povrchová úprava	Obj.č.	EUR
Xevolos E Deska 1370/550 se 2 výřezy pro zápustné umyvadlo	54197XXX 54196XXX 54198XXX	písková matná béžová	54207780	600,50
		matná bílá	54207700	600,50
		břidlicová matná šedá	54207760	600,50
Xevolos E Deska 1570/550 se 2 výřezy pro zápustné umyvadlo	54200XXX 54199XXX 54201XXX	písková matná béžová	54211780	710,20
		matná bílá	54211700	710,20
		břidlicová matná šedá	54211760	710,20

Volitelné doplňky:	Pro	Povrchová úprava	Obj.č.	EUR
IntraStoris Sada úložných boxů 100/345		matná černá	54224670	40,10
IntraStoris Sada organizérů do zásuvky 320, pro skříňky pro umyvadlo 580/475 a 1370/550	54197XXX 54196XXX 54198XXX	tmavý ořech	54231630	249,10
IntraStoris Sada organizérů do zásuvky 320, pro skříňky pro umyvadlo 780/475, 780/550 a 1570/550	54200XXX 54199XXX 54201XXX	tmavý ořech	54232630	347,50

Xevolos E Skříňky pod umyvadla se 4 zásuvkami pro desky s umyvadlovými mísami / zápustnými umyvadly, vlevo

Vlastnosti všech variant

- obsah balení: umyvadlová skříňka, základní sada boxů, prostorově úsporný sifon
- materiál korpusu: dřevovláknitá deska střední hustoty (MDF)
- povrchový materiál korpusu: lak
- materiál předního rámu: hliník
- povrchový materiál předního rámu: práškový lak (barva korpusu)
- SmoothSurface: hladký a rovný povrch pro příjemný pocit
- AntiFingerprint: řešení proti otiskům prstů
- MoistureProof: odolný a stálý materiál
- bez madla
- otevírání funkcí PushOpen
- způsob otevírání: úplný výsuv
- 4 zásuvky
- bez výřezu na sifon
- SoftClose pro plynulé a tiché zavírání
- individuální a flexibilní úložný prostor díky vnitřním organizérům
- včetně 2 sad úložných boxů
- 1 prostorově úsporný sifon, s výškou vodního uzávěru 50 mm
- upevnění na stěnu
- podmínka montáže: předmontované
- s materiálem pro montáž
- umyvadlová mísa / zápustné umyvadlo a deska musejí být objednány samostatně
- hliníkový rám v barvě korpusu



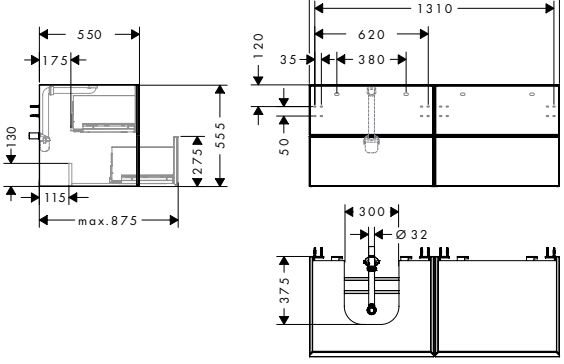

Techniky

Anti Fingerprint · Moisture Proof · Push Open · Smart Storage · Smooth Surface · Soft Close

Certifikáty/prohlášení

Montáž zdarma

Přehled dalších variant

Rozměry výrobku (mm) (Š/V/H)	Povrchová úprava korpusu	Povrchová úprava přední části	Materiál předního dílu	Skladem	Obj.č.	EUR
1370/555/550	písková matná béžová	metalická písková béžová	sklo	_	54237790	4.551,70
		tmavý dub	kompaktní laminátová deska	_	54237730	4.551,70
		strukturovaný bronz	keramika	_	54237390	5.313,00
	matná bílá	metalická bílá	sklo	_	54236320	4.551,70
		tmavý dub	kompaktní laminátová deska	_	54236730	4.551,70
		strukturovaný bronz	keramika	_	54236390	5.313,00
	břidlicová matná šedá	metalická břidlicová šedá	sklo	_	54238770	4.551,70
		tmavý dub	kompaktní laminátová deska	_	54238730	4.551,70
		strukturovaný bronz	keramika	_	54238390	5.313,00

Zboží, které není skladem, se vyrábí po obdržení objednávky.

Další informace o tomto produktu naleznete na další stránce.

Míry na rozměrových náčrtech jsou v mm.
Technická specifikace výrobků a měrné jednotky mohou být změněny.

Xevolos E Skříňky pod umyvadla se 4 zásuvkami pro desky s umyvadlovými mísami / zápustnými umyvadly, vlevo

Obsah balení:		Obsaženo v	Obj.č.
	IntraStoris Sada úložných boxů 100/345	54237XXX 54236XXX 54238XXX	54224670
	Prostorově úsporný sifon pro umyvadla 50 mm	54237XXX 54236XXX 54238XXX	54235000

K instalaci nutné (vyberte položku):		Povrchová úprava	Obj.č.	EUR
	Xevolos E Deska 1370/550 s výřezem vlevo pro zápustné umyvadlo	písková matná béžová	54205780	572,90
		matná bílá	54205700	572,90
		břidlicová matná šedá	54205760	572,90

Volitelné doplňky:		Povrchová úprava	Obj.č.	EUR
	IntraStoris Sada úložných boxů 100/345	matná černá	54224670	40,10
	IntraStoris Sada organizérů do zásuvky 320, pro skříňky pro umyvadlo 580/475 a 1370/550	tmavý ořech	54231630	249,10

Míry na rozměrových náčrtech jsou v mm.
Technická specifikace výrobků a měrné jednotky mohou být změněny.

Xevolos E Skříňky pod umyvadlo se 4 zásuvkami pro desku s umyvadlovými mísami / pod zápustná umyvadla, vpravo

Vlastnosti všech variant

- obsah balení: umyvadlová skříňka, základní sada boxů, prostorově úsporný sifon
- materiál korpusu: dřevovláknitá deska střední hustoty (MDF)
- povrchový materiál korpusu: lak
- materiál předního rámu: hliník
- povrchový materiál předního rámu: práškový lak (barva korpusu)
- SmoothSurface: hladký a rovný povrch pro příjemný pocit
- AntiFingerprint: řešení proti otiskům prstů
- MoistureProof: odolný a stálý materiál
- bez madla
- otevírání funkcí PushOpen
- způsob otevírání: úplný výsuv
- 4 zásuvky
- bez výřezu na sifon
- SoftClose pro plynulé a tiché zavírání
- individuální a flexibilní úložný prostor díky vnitřním organizérům
- včetně 2 sad úložných boxů
- 1 prostorově úsporný sifon, s výškou vodního uzávěru 50 mm
- upevnění na stěnu
- podmínka montáže: předmontované
- s materiálem pro montáž
- umyvadlová mísa / zápustné umyvadlo a deska musejí být objednány samostatně
- hliníkový rám v barvě korpusu



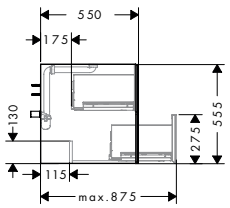

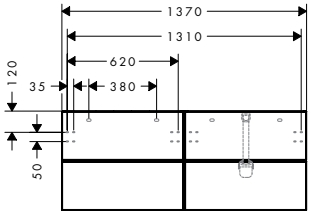

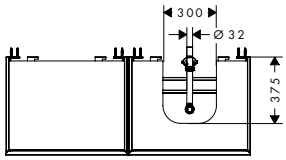

Techniky

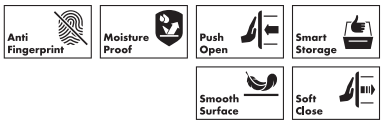

Certifikáty/prohlášení



Přehled dalších variant

Rozměry výrobku (mm) (Š/V/H)	Povrchová úprava korpusu	Povrchová úprava přední části	Materiál předního dílu	Skladem	Obj.č.	EUR
1370/555/550	písková matná béžová	metalická písková béžová	sklo	–	54240790	4.551,70
		tmavý dub	kompaktní laminátová deska	–	54240730	4.551,70
		strukturovaný bronz	keramika	–	54240390	5.313,00
	matná bílá	metalická bílá	sklo	–	54239320	4.551,70
		tmavý dub	kompaktní laminátová deska	–	54239730	4.551,70
		strukturovaný bronz	keramika	–	54239390	5.313,00
	břidlicová matná šedá	metalická břidlicová šedá	sklo	–	54241770	4.551,70
		tmavý dub	kompaktní laminátová deska	–	54241730	4.551,70
		strukturovaný bronz	keramika	–	54241390	5.313,00

Zboží, které není skladem, se vyrábí po obdržení objednávky.

Obsah balení:		Obsaženo v	Obj.č.
	IntraStoris Sada úložných boxů 100/345	54240XXX 54239XXX 54241XXX	54224670
	Prostorově úsporný sifon pro umyvadla 50 mm	54240XXX 54239XXX 54241XXX	54235000

K instalaci nutné (vyberte položku):		Povrchová úprava	Obj.č.	EUR
	Xevolos E Deska 1370/550 s výřezem vpravo pro zápustné umyvadlo	písková matná béžová	54206780	572,90
		matná bílá	54206700	572,90
		břidlicová matná šedá	54206760	572,90

Volitelné doplňky:		Povrchová úprava	Obj.č.	EUR
	IntraStoris Sada úložných boxů 100/345	matná černá	54224670	40,10
	IntraStoris Sada organizérů do zásuvky 320, pro skříňky pro umyvadlo 580/475 a 1370/550	tmavý ořech	54231630	249,10

Míry na rozměrových náčrtech jsou v mm.
Technická specifikace výrobků a měrné jednotky mohou být změněny.

Xevolos E Deska 780/550 s výřezem uprostřed pro zápustné umyvadlo

Vlastnosti

- materiál: dřevovláknitá deska střední hustoty (MDF)
- materiál povrchu: lak
- SmoothSurface: hladký a rovný povrch pro skvělý pocit
- AntiFingerprint: řešení proti otiskům prstů
- MoistureProof: odolný a stálý materiál
- počet otvorů pro umyvadla: 1
- výřez pro umyvadlo: uprostřed
- tloušťka materiálu: 10 mm
- s výřezem pro umyvadlo na desku
- umyvadlo na desku a umyvadlovou skříňku je třeba objednat zvlášť
- prostorově úsporný sifon se dodává s umyvadlovou skříňkou
- desku lze instalovat jen v kombinaci s umyvadlovou skříňkou pro desku



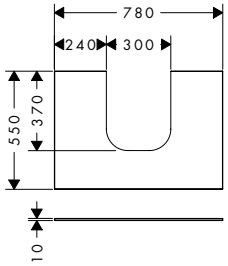

Techniky

Anti Fingerprint | Moisture Proof | Smooth Surface

Certifikáty/prohlášení

Montáž zdarma

Povrchová úprava	Skladem	Obj.č.	EUR
písková matná béžová	–	54208780	416,20
matná bílá	–	54208700	416,20
břidlicová matná šedá	–	54208760	416,20

Zboží, které není skladem, se vyrábí po obdržení objednávky.

Tyto výrobky lze kombinovat s umyvadly následujících řad: Xevolos, Avalegra.

K instalaci nutné (vyberte položku):	Povrchová úprava přední části	Obj.č.	EUR
 Xevolos E Skříňka pod umyvadlo matná bílá 780/550 se 2 zásuvkami, pro desky pod umyvadlovou mísu/zápustné umyvadlo	metalická bílá	54187320	2.529,00
	tmavý dub	54187730	2.529,00
	strukturovaný bronz	54187390	2.944,00
 Xevolos E Skříňka pod umyvadlo břidlicová matná šedá 780/550 se 2 zásuvkami, pro desky pod umyvadlovou mísu/zápustné umyvadlo	metalická břidlicová šedá	54189770	2.529,00
	tmavý dub	54189730	2.529,00
	strukturovaný bronz	54189390	2.944,00
 Xevolos E Skříňka pod umyvadlo písková matná béžová 780/550 se 2 zásuvkami, pro desky pod umyvadlovou mísu/zápustné umyvadlo	metalická písková béžová	54188790	2.529,00
	tmavý dub	54188730	2.529,00
	strukturovaný bronz	54188390	2.944,00

Míry na rozměrových náčrtech jsou v mm.
Technická specifikace výrobků a měrné jednotky mohou být změněny.

Xevolos E Deska 980/550 s výřezem uprostřed pro zápustné umyvadlo

Vlastnosti

- materiál: dřevovláknitá deska střední hustoty (MDF)
- materiál povrchu: lak
- SmoothSurface: hladký a rovný povrch pro skvělý pocit
- AntiFingerprint: řešení proti otiskům prstů
- MoistureProof: odolný a stálý materiál
- počet otvorů pro umyvadla: 1
- výřez pro umyvadlo: uprostřed
- tloušťka materiálu: 10 mm
- s výřezem pro umyvadlo na desku
- umyvadlo na desku a umyvadlovou skříňku je třeba objednat zvlášť
- prostorově úsporný sifon se dodává s umyvadlovou skříňkou
- desku lze instalovat jen v kombinaci s umyvadlovou skříňkou pro desku



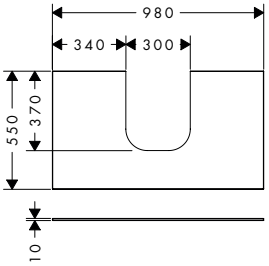

Techniky

Anti Fingerprint · Moisture Proof · Smooth Surface

Certifikáty/prohlášení

Montáž zdarma

Povrchová úprava	Skladem	Obj.č.	EUR
písková matná béžová	–	54209780	466,40
matná bílá	–	54209700	466,40
břidlicová matná šedá	–	54209760	466,40

Zboží, které není skladem, se vyrábí po obdržení objednávky.

Tyto výrobky lze kombinovat s umyvadly následujících řad: Xevolos, Avalegra.

K instalaci nutné (vyberte položku):

		Povrchová úprava přední části	Obj.č.	EUR
	Xevolos E Skříňka pod umyvadlo matná bílá 980/550 se 2 zásuvkami pro desky pod umyvadlovou mísu/zápustné umyvadlo	metalická bílá	54190320	2.693,00
		tmavý dub	54190730	2.693,00
		strukturovaný bronz	54190390	3.188,90
	Xevolos E Skříňka pod umyvadlo břidlicová matná šedá 980/550 se 2 zásuvkami, pro desky pod umyvadlovou mísu/zápustné umyvadlo	metalická břidlicová šedá	54192770	2.693,00
		tmavý dub	54192730	2.693,00
		strukturovaný bronz	54192390	3.188,90
	Xevolos E Skříňka pod umyvadlo písková matná béžová 980/550 se 2 zásuvkami, pro desky pod umyvadlovou mísu/zápustné umyvadlo	metalická písková béžová	54191790	2.693,00
		tmavý dub	54191730	2.693,00
		strukturovaný bronz	54191390	3.188,90

Míry na rozměrových náčrtech jsou v mm.
Technická specifikace výrobků a měrné jednotky mohou být změněny.

Xevolos E Deska 1180/550 s výřezem uprostřed pro zápustné umyvadlo

Vlastnosti

- materiál: dřevovláknitá deska střední hustoty (MDF)
- materiál povrchu: lak
- SmoothSurface: hladký a rovný povrch pro skvělý pocit
- AntiFingerprint: řešení proti otiskům prstů
- MoistureProof: odolný a stálý materiál
- počet otvorů pro umyvadla: 1
- výřez pro umyvadlo: uprostřed
- tloušťka materiálu: 10 mm
- s výřezem pro umyvadlo na desku
- umyvadlo na desku a umyvadlovou skříňku je třeba objednat zvlášť
- prostorově úsporný sifon se dodává s umyvadlovou skříňkou
- desku lze instalovat jen v kombinaci s umyvadlovou skříňkou pro desku



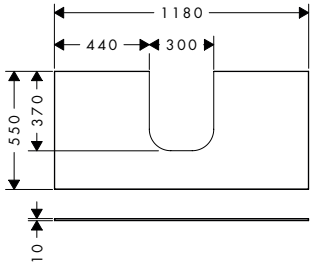

Techniky

Anti Fingerprint | Moisture Proof | Smooth Surface

Certifikáty/prohlášení

Montáž zdarma

Povrchová úprava	Skladem	Obj.č.	EUR
písková matná béžová	–	54210780	519,60
matná bílá	–	54210700	519,60
břidlicová matná šedá	–	54210760	519,60

Zboží, které není skladem, se vyrábí po obdržení objednávky.

Tyto výrobky lze kombinovat s umyvadly následujících řad: Xevolos, Avalegra.

K instalaci nutné (vyberte položku):	Povrchová úprava přední části	Obj.č.	EUR
 Xevolos E Skříňka pod umyvadlo matná bílá 1180/550 se 2 zásuvkami, pro desky na zápustné umyvadlo/umyvadlvou mísu	metalická bílá	54193320	2.907,10
	tmavý dub	54193730	2.907,10
	strukturovaný bronz	54193390	3.480,90
 Xevolos E Skříňka pod umyvadlo břidlicová matná šedá 1180/550 se 2 zásuvkami, pro desky pod umyvadlovou mísu/zápustné umyvadlo	metalická břidlicová šedá	54195770	2.907,10
	tmavý dub	54195730	2.907,10
	strukturovaný bronz	54195390	3.480,90
 Xevolos E Skříňka pod umyvadlo písková matná béžová 1180/550 se 2 zásuvkami, pro desky pod umyvadlovou mísu/zápustné umyvadlo	metalická písková béžová	54194790	2.907,10
	tmavý dub	54194730	2.907,10
	strukturovaný bronz	54194390	3.480,90

Míry na rozměrových náčrtech jsou v mm.
Technická specifikace výrobků a měrné jednotky mohou být změněny.

Xevolos E Laminátové desky 1370/550 pro umyvadla na desku

Vlastnosti všech variant

- materiál: dřevovláknitá deska střední hustoty (MDF)
- materiál povrchu: lak
- SmoothSurface: hladký a rovný povrch pro skvělý pocit
- AntiFingerprint: řešení proti otiskům prstů
- MoistureProof: odolný a stálý materiál
- tloušťka materiálu: 10 mm
- s výřezem pro umyvadlo na desku
- umyvadlo na desku a umyvadlovou skříňku je třeba objednat zvlášť
- prostorově úsporný sifon se dodává s umyvadlovou skříňkou
- desku lze instalovat jen v kombinaci s umyvadlovou skříňkou pro desku

výřez vlevo

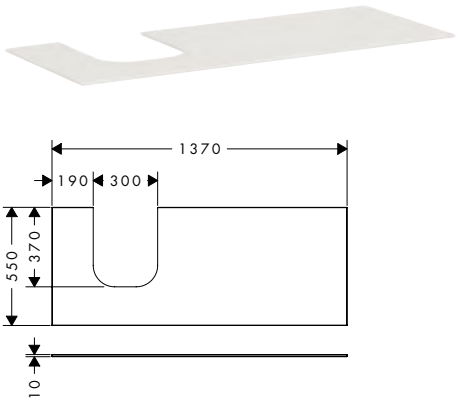

výřez vpravo

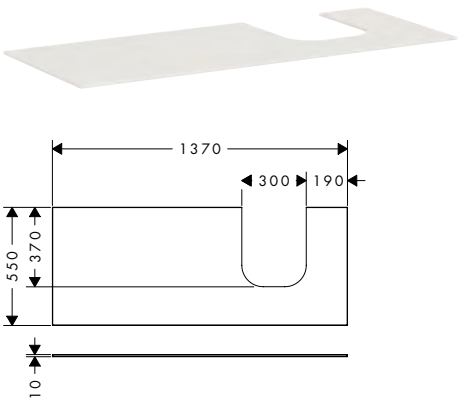

2 výřezy

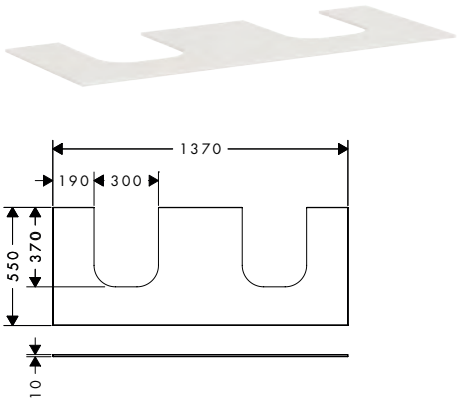

Techniky



Certifikáty/prohlášení



Přehled dalších variant

Výřez	Povrchová úprava	Skladem	Obj.č.	EUR
vlevo	písková matná béžová	–	54205780	572,90
	matná bílá	–	54205700	572,90
	břidlicová matná šedá	–	54205760	572,90
vpravo	písková matná béžová	–	54206780	572,90
	matná bílá	–	54206700	572,90
	břidlicová matná šedá	–	54206760	572,90
dva	písková matná béžová	–	54207780	600,50
	matná bílá	–	54207700	600,50
	břidlicová matná šedá	–	54207760	600,50

Zboží, které není skladem, se vyrábí po obdržení objednávky.

Tyto výrobky lze kombinovat s umyvadly následujících řad: Xevolos, Avalegra.

Další informace o tomto produktu naleznete na další stránce.

Míry na rozměrových náčrtech jsou v mm.
Technická specifikace výrobků a měrné jednotky mohou být změněny.

Xevolos E Laminátové desky 1370/550 pro umyvadla na desku

K instalaci nutné (vyberte položku):		Pro	Povrchová úprava přední části	Obj.č.	EUR
	Xevolos E Skříňka pod umyvadlo matná bílá 1370/550 se 4 zásuvkami, pro desky pod umyvadlovou mísu/zápustné umyvadlo vlevo	54205XXX	metalická bílá	54236320	4.551,70
			tmavý dub	54236730	4.551,70
			strukturovaný bronz	54236390	5.313,00
	Xevolos E Skříňka pod umyvadlo břidlicová matná šedá 1370/550 se 4 zásuvkami pro desky se zápustným umyvadlem vlevo	54205XXX	metalická břidlicová šedá	54238770	4.551,70
			tmavý dub	54238730	4.551,70
			strukturovaný bronz	54238390	5.313,00
	Xevolos E Skříňka pod umyvadlo písková matná béžová 1370/550 se 4 zásuvkami pro desky pod umyvadlovou mísu/ zápustné umyvadlo vlevo	54205XXX	metalická písková béžová	54237790	4.551,70
			tmavý dub	54237730	4.551,70
			strukturovaný bronz	54237390	5.313,00
	Xevolos E Skříňka pod umyvadlo matná bílá 1370/550 se 4 zásuvkami pro desky pod umyvadlovou mísu/zápustné umyvadlo vpravo	54206XXX	metalická bílá	54239320	4.551,70
			tmavý dub	54239730	4.551,70
			strukturovaný bronz	54239390	5.313,00
	Xevolos E Skříňka pod umyvadlo břidlicová matná šedá 1370/550 se 4 zásuvkami pro desky se zápustným umyvadlem vpravo	54206XXX	metalická břidlicová šedá	54241770	4.551,70
			tmavý dub	54241730	4.551,70
			strukturovaný bronz	54241390	5.313,00
	Xevolos E Skříňka pod umyvadlo písková matná béžová 1370/550 se 4 zásuvkami pro desky pod umyvadlovou mísu/ zápustné umyvadlo vpravo	54206XXX	metalická písková béžová	54240790	4.551,70
			tmavý dub	54240730	4.551,70
			strukturovaný bronz	54240390	5.313,00
	Xevolos E Skříňka pod umyvadlo matná bílá 1370/550 se 4 zásuvkami pro desky pod 2 umyvadlové mísy/zápustná umyvadla	54207XXX	metalická bílá	54196320	4.637,80
			tmavý dub	54196730	4.637,80
			strukturovaný bronz	54196390	5.401,20
	Xevolos E Skříňka pod umyvadlo břidlicová matná šedá 1370/550 se 4 zásuvkami, pro desky pod 2 umyvadlové mísy/ zápustná umyvadla	54207XXX	metalická břidlicová šedá	54198770	4.637,80
			tmavý dub	54198730	4.637,80
			strukturovaný bronz	54198390	5.401,20
	Xevolos E Skříňka pod umyvadlo písková matná béžová 1370/550, se 4 zásuvkami, pro desky pod 2 umyvadlové mísy/zápustná umyvadla	54207XXX	metalická písková béžová	54197790	4.637,80
			tmavý dub	54197730	4.637,80
			strukturovaný bronz	54197390	5.401,20

Míry na rozměrových náčrtech jsou v mm.
Technická specifikace výrobků a měrné jednotky mohou být změněny.

Xevolos E Deska 1570/550 se 2 výřezy pro zápustné umyvadlo

Vlastnosti

- materiál: dřevovláknitá deska střední hustoty (MDF)
- materiál povrchu: lak
- SmoothSurface: hladký a rovný povrch pro skvělý pocit
- AntiFingerprint: řešení proti otiskům prstů
- MoistureProof: odolný a stálý materiál
- počet otvorů pro umyvadla: 2
- tloušťka materiálu: 10 mm
- s výřezem pro umyvadlo na desku
- umyvadlo na desku a umyvadlovou skříňku je třeba objednat zvlášť
- prostorově úsporný sifon se dodává s umyvadlovou skříňkou
- desku lze instalovat jen v kombinaci s umyvadlovou skříňkou pro desku

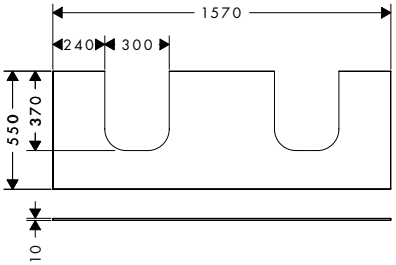

Techniky

Anti Fingerprint | Moisture Proof | Smooth Surface

Certifikáty/prohlášení

Montáž zdarma

Povrchová úprava	Skladem	Obj.č.	EUR
písková matná béžová	–	54211780	710,20
matná bílá	–	54211700	710,20
břidlicová matná šedá	–	54211760	710,20

Zboží, které není skladem, se vyrábí po obdržení objednávky.

Tyto výrobky lze kombinovat s umyvadly následujících řad: Xevolos, Avalegra.

K instalaci nutné (vyberte položku):	Povrchová úprava přední části	Obj.č.	EUR
 Xevolos E Skříňka pod umyvadlo matná bílá 1570/550 se 4 zásuvkami, pro desky pod 2 umyvadlové mísy/zápustná umyvadla	metalická bílá	54199320	4.950,40
	tmavý dub	54199730	4.950,40
	strukturovaný bronz	54199390	5.788,50
 Xevolos E Skříňka pod umyvadlo břidlicová matná šedá 1570/550 se 4 zásuvkami pro desky pod 2 umyvadlové mísy/zápustná umyvadla	metalická břidlicová šedá	54201770	4.950,40
	tmavý dub	54201730	4.950,40
	strukturovaný bronz	54201390	5.788,50
 Xevolos E Skříňka pod umyvadlo písková matná béžová 1570/550 se 4 zásuvkami pro desky pod 2 umyvadlové mísy/zápustná umyvadla	metalická písková béžová	54200790	4.950,40
	tmavý dub	54200730	4.950,40
	strukturovaný bronz	54200390	5.788,50

Míry na rozměrových náčrtech jsou v mm.
Technická specifikace výrobků a měrné jednotky mohou být změněny.

Xevolos E Skříňky střední výšky

Vlastnosti všech variant

- obsah balení: skříňka střední výšky, skleněné police
- materiál korpusu: dřevovláknitá deska střední hustoty (MDF)
- povrchový materiál korpusu: lak
- MoistureProof: odolný a stálý materiál
- SmoothSurface: hladký a rovné pro skvělý pocit
- AntiFingerprint: řešení proti otiskům prstů
- materiál předního rámu: hliník
- povrchový materiál předního rámu: práškový lak (barva korpusu)
- povrchový materiál vrchní desky: lak
- tloušťka vrchní desky: 10 mm
- bez madla
- způsob otevírání: dvířka
- 1 dvířka
- otevírání s funkcí PushOpen
- se 2 nastavitelnými skleněnými policemi
- podmínka montáže: předmontované
- s materiálem pro montáž
- hliníkový rám v barvě korpusu



závěs dveří levý

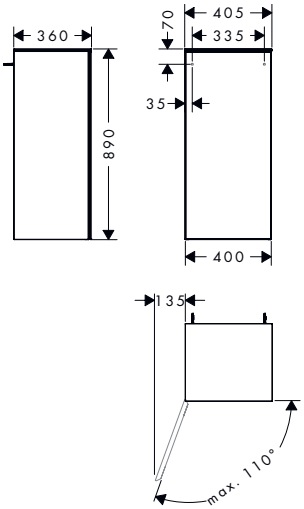

závěs dveří pravý

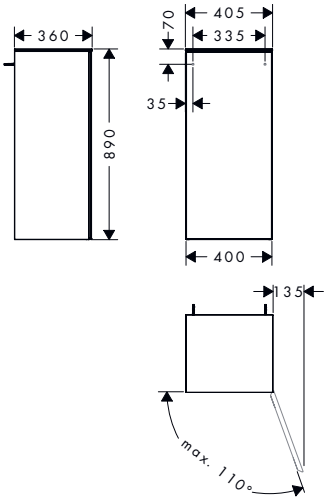

Techniky



Certifikáty/prohlášení



Přehled dalších variant

Závěs dveří	Povrchová úprava korpusu	Povrchová úprava přední části	Materiál předního dílu	Skladem	Obj.č.	EUR
vlevo	písková matná béžová	metalická písková béžová	sklo	–	54213790	1.606,80
		tmavý dub	kompaktní laminátová deska	–	54213730	1.606,80
		strukturovaný bronz	keramika	–	54213390	1.868,10
vlevo	matná bílá	metalická bílá	sklo	–	54212320	1.606,80
		tmavý dub	kompaktní laminátová deska	–	54212730	1.606,80
		strukturovaný bronz	keramika	–	54212390	1.868,10
vlevo	břidlicová matná šedá	metalická břidlicová šedá	sklo	–	54214770	1.606,80
		tmavý dub	kompaktní laminátová deska	–	54214730	1.606,80
		strukturovaný bronz	keramika	–	54214390	1.868,10
vpravo	písková matná béžová	metalická písková béžová	sklo	–	54216790	1.606,80
		tmavý dub	kompaktní laminátová deska	–	54216730	1.606,80
		strukturovaný bronz	keramika	–	54216390	1.868,10
vpravo	matná bílá	metalická bílá	sklo	–	54215320	1.606,80
		tmavý dub	kompaktní laminátová deska	–	54215730	1.606,80
		strukturovaný bronz	keramika	–	54215390	1.868,10
vpravo	břidlicová matná šedá	metalická břidlicová šedá	sklo	–	54217770	1.606,80
		tmavý dub	kompaktní laminátová deska	–	54217730	1.606,80
		strukturovaný bronz	keramika	–	54217390	1.868,10

Zboží, které není skladem, se vyrábí po obdržení objednávky.

Míry na rozměrových náčrtech jsou v mm.
Technická specifikace výrobků a měrné jednotky mohou být změněny.

Xevolos E Vysoké skříňky

Vlastnosti všech variant

- obsah balení: vysoká skříňka, skleněné police
- materiál korpusu: dřevovláknitá deska střední hustoty (MDF)
- povrchový materiál korpusu: lak
- MoistureProof: odolný a stálý materiál
- SmoothSurface: hladký a rovné pro skvělý pocit
- AntiFingerprint: řešení proti otiskům prstů
- materiál předního rámu: hliník
- povrchový materiál předního rámu: práškový lak (barva korpusu)
- bez madla
- způsob otevírání: dvířka
- 2 dvířka
- otevírání s funkcí PushOpen
- se 4 nastavitelnými skleněnými policemi
- podmínka montáže: předmontované
- s materiálem pro montáž



závěs dveří levý

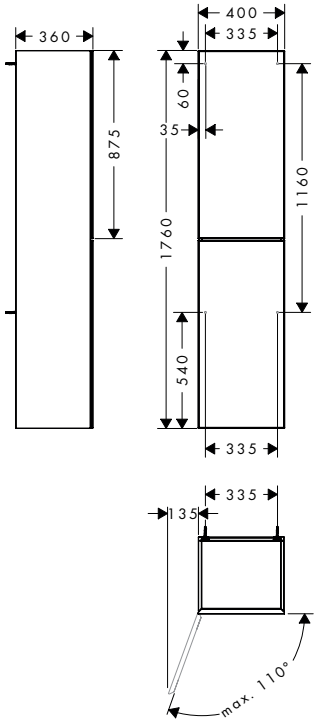

závěs dveří pravý

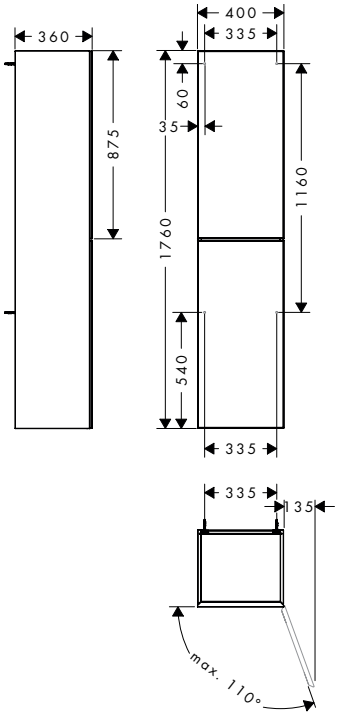

Techniky



Certifikáty/prohlášení



Přehled dalších variant

Závěs dveří	Povrchová úprava korpusu	Povrchová úprava přední části	Materiál předního dílu	Skladem	Obj.č.	EUR
vlevo	písková matná béžová	metalická písková béžová	sklo	–	54219790	2.063,80
		tmavý dub	kompaktní laminátová deska	–	54219730	2.063,80
		strukturovaný bronz	keramika	–	54219390	2.655,10
vlevo	matná bílá	metalická bílá	sklo	–	54218320	2.063,80
		tmavý dub	kompaktní laminátová deska	–	54218730	2.063,80
		strukturovaný bronz	keramika	–	54218390	2.655,10
vlevo	břidlicová matná šedá	metalická břidlicová šedá	sklo	–	54220770	2.063,80
		tmavý dub	kompaktní laminátová deska	–	54220730	2.063,80
		strukturovaný bronz	keramika	–	54220390	2.655,10
vpravo	písková matná béžová	metalická písková béžová	sklo	–	54222790	2.063,80
		tmavý dub	kompaktní laminátová deska	–	54222730	2.063,80
		strukturovaný bronz	keramika	–	54222390	2.655,10
vpravo	matná bílá	metalická bílá	sklo	–	54221320	2.063,80
		tmavý dub	kompaktní laminátová deska	–	54221730	2.063,80
		strukturovaný bronz	keramika	–	54221390	2.655,10
vpravo	břidlicová matná šedá	metalická břidlicová šedá	sklo	–	54223770	2.063,80
		tmavý dub	kompaktní laminátová deska	–	54223730	2.063,80
		strukturovaný bronz	keramika	–	54223390	2.655,10

Zboží, které není skladem, se vyrábí po obdržení objednávky.

Míry na rozměrových náčrtech jsou v mm.
Technická specifikace výrobků a měrné jednotky mohou být změněny.

IntraStoris Sada úložných boxů 100/345

Vlastnosti

- obsah balení: úložný box, malý zásobník, zásobník velký
- materiál: plast
- úložný box s háčkem pro uchycení k zadní straně zásuvky
- úložné boxy lze vyjmout ze zásuvky
- vhodné pro: umyvadlové skříňky Xelu a umyvadlové skříňky pod desky, umyvadlové skříňky Xevolos a umyvadlové skříňky pod desky



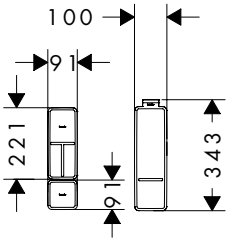

Certifikáty/prohlášení

Montáž zdarma

Povrchová úprava	Obj.č.	EUR
matná černá	54224670	40,10

IntraStoris Úložný box malý 90/90

Vlastnosti

- obsah balení: malý zásobník
- materiál: plast
- zásobník lze vyjmout ze zásuvky
- vhodné pro: umyvadlové skříňky Xelu a umyvadlové skříňky pod desky, vysoká skříňka Xelu, skříňka střední výšky, umyvadlové skříňky Xevolos a umyvadlové skříňky pod desky, vysoká skříňka Xevolos, skříňka střední výšky Xevolos



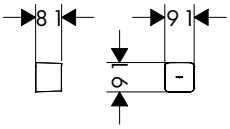

Certifikáty/prohlášení

Montáž zdarma

Povrchová úprava	Obj.č.	EUR
matná černá	54225670	17,50

IntraStoris Úložný box velký 90/220

Vlastnosti

- materiál: plast
- zásobník lze vyjmout ze zásuvky
- vhodné pro: umyvadlové skříňky Xelu a umyvadlové skříňky pod desky, vysoká skříňka Xelu, skříňka střední výšky, umyvadlové skříňky Xevolos a umyvadlové skříňky pod desky, vysoká skříňka Xevolos, skříňka střední výšky Xevolos



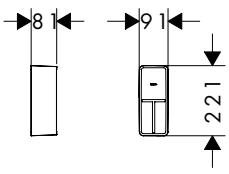

Certifikáty/prohlášení

Montáž zdarma

Povrchová úprava	Obj.č.	EUR
matná černá	54226670	21,60

Míry na rozměrových náčrtech jsou v mm.
Technická specifikace výrobků a měrné jednotky mohou být změněny.

IntraStoris Organizér do zásuvky 115/320

Vlastnosti

- obsah balení: přihrádka na drobné předměty
- materiál: masivní dřevo
- materiál povrchu: matný lak
- lze snadno umístit do zásuvek nebo do vysokých skříní
- protiskluzové pryžové nárazníky na spodní straně pro bezpečné uchycení
- vhodné pro: umyvadlové skříňky Xevolos a umyvadlové skříňky pod desky, vysoká skříňka Xevolos, skříňka střední výšky Xevolos



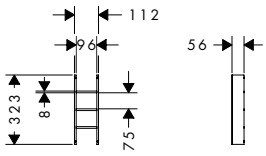

Certifikáty/prohlášení

Montáž zdarma

Povrchová úprava	Obj.č.	EUR
tmavý ořech	54227630	111,80

IntraStoris Organizér do zásuvky 130/320

Vlastnosti

- obsah balení: modul vlnitého profilu
- materiál: masivní dřevo
- materiál povrchu: matný lak
- protiskluzové pryžové nárazníky na spodní straně pro bezpečné uchycení
- vhodné pro: umyvadlové skříňky Xevolos a umyvadlové skříňky pod desky, vysoká skříňka Xevolos, skříňka střední výšky Xevolos



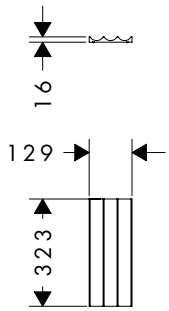

Certifikáty/prohlášení

Montáž zdarma

Povrchová úprava	Obj.č.	EUR
tmavý ořech	54228630	118,00

IntraStoris Organizér do zásuvky 140/320

Vlastnosti

- obsah balení: modul vlnitého profilu s bočním zahnutím vzhůru
- materiál: masivní dřevo
- materiál povrchu: matný lak
- lze snadno umístit do zásuvek nebo do vysokých skříní
- protiskluzové pryžové nárazníky na spodní straně pro bezpečné uchycení
- vhodné pro: umyvadlové skříňky Xevolos a umyvadlové skříňky pod desky, vysoká skříňka Xevolos, skříňka střední výšky Xevolos



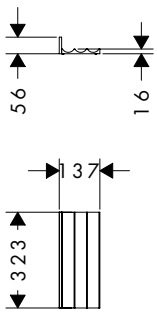

Certifikáty/prohlášení

Montáž zdarma

Povrchová úprava	Obj.č.	EUR
tmavý ořech	54229630	150,70

Míry na rozměrových náčrtech jsou v mm.
Technická specifikace výrobků a měrné jednotky mohou být změněny.

IntraStoris Sada organizérů do zásuvky 320, pro skříňku pro umyvadlo 480/475

Vlastnosti

- obsah balení: modul vlnitého profilu s bočním zahnutím vzhůru
- materiál: masivní dřevo
- materiál povrchu: matný lak
- zasuvky se snadným zasouváním
- pro 1 zásuvku
- protiskluzové pryžové nárazníky na spodní straně pro bezpečné uchycení
- vhodné pro: umyvadlové skříňky Xevolos a umyvadlové skříňky pod desky



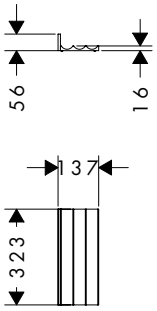

Certifikáty/prohlášení

Montáž zdarma

Povrchová úprava	Obj.č.	EUR
tmavý ořech	54230630	150,70

IntraStoris Sada organizérů do zásuvky 320, pro skříňky pro umyvadlo 580/475 a 1370/550

Vlastnosti

- obsah balení: modul vlnitého profilu s bočním zahnutím vzhůru, přihrádka na drobné předměty
- materiál: masivní dřevo
- materiál povrchu: matný lak
- zasuvky se snadným zasouváním
- pro 1 zásuvku
- protiskluzové pryžové nárazníky na spodní straně pro bezpečné uchycení
- vhodné pro: umyvadlové skříňky Xevolos a umyvadlové skříňky pod desky



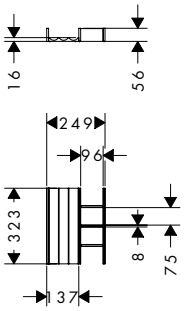

Certifikáty/prohlášení

Montáž zdarma

Povrchová úprava	Obj.č.	EUR
tmavý ořech	54231630	249,10

IntraStoris Sada organizérů do zásuvky 320, pro skříňky pro umyvadlo 780/475, 780/550 a 1570/550

Vlastnosti

- obsah balení: modul vlnitého profilu s bočním zahnutím vzhůru, modul vlnitého profilu, přihrádka na drobné předměty
- materiál: masivní dřevo
- materiál povrchu: matný lak
- zasuvky se snadným zasouváním
- pro 1 zásuvku
- protiskluzové pryžové nárazníky na spodní straně pro bezpečné uchycení
- vhodné pro: umyvadlové skříňky Xevolos a umyvadlové skříňky pod desky



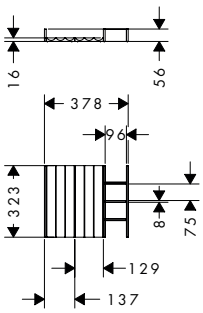

Certifikáty/prohlášení

Montáž zdarma

Povrchová úprava	Obj.č.	EUR
tmavý ořech	54232630	347,50

Míry na rozměrových náčrtech jsou v mm.
Technická specifikace výrobků a měrné jednotky mohou být změněny.

IntraStoris Sada organizérů do zásuvky 320, pro skříňky pro umyvadlo 980/475 a 980/550

Vlastnosti

- obsah balení: modul vlnitého profilu s bočním zahnutím vzhůru, modul vlnitého profilu, 2 přihrádky na drobné předměty
- materiál: masivní dřevo
- materiál povrchu: matný lak
- zasuvky se snadným zasouváním
- pro 1 zásuvku
- protiskluzové pryžové nárazníky na spodní straně pro bezpečné uchycení
- vhodné pro: umyvadlové skříňky Xevolos a umyvadlové skříňky pod desky

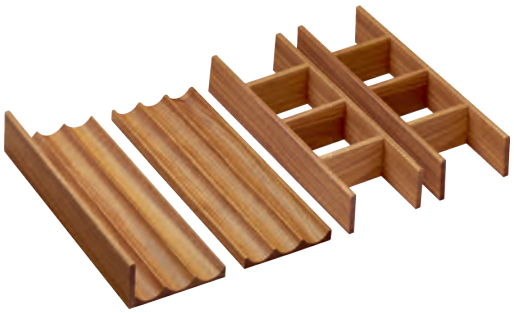

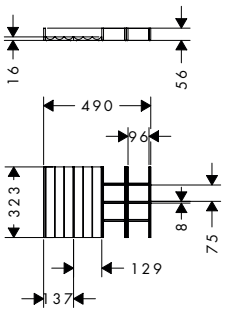

Certifikáty/prohlášení

Montáž zdarma

Povrchová úprava	Obj.č.	EUR
tmavý ořech	54233630	442,70

IntraStoris Sada organizérů do zásuvky 320, pro skříňky pro umyvadlo 1180/475 a 1180/550

Vlastnosti

- obsah balení: 2 moduly vlnitého profilu s bočním zahnutím vzhůru, 2 přihrádky na drobné předměty
- materiál: masivní dřevo
- materiál povrchu: matný lak
- zasuvky se snadným zasouváním
- pro 1 zásuvku
- protiskluzové pryžové nárazníky na spodní straně pro bezpečné uchycení
- vhodné pro: umyvadlové skříňky Xevolos a umyvadlové skříňky pod desky

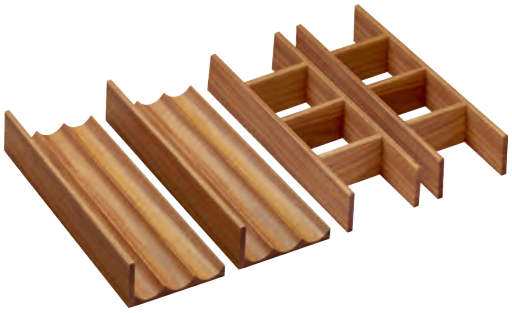

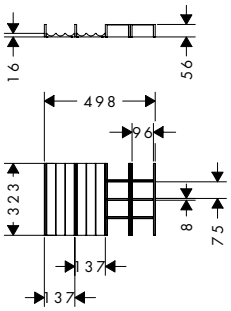

Certifikáty/prohlášení

Montáž zdarma

Povrchová úprava	Obj.č.	EUR
tmavý ořech	54234630	475,60

Míry na rozměrových náčrtech jsou v mm.
Technická specifikace výrobků a měrné jednotky mohou být změněny.

Xelu Q Skříňky pro umývátka s otevíráním dveří vlevo

Vlastnosti všech variant

- obsah balení: umyvadlová skříňka, prostorově úsporný sifon
- materiál korpusu: dřevovláknitá deska střední hustoty (MDF)
- povrchový materiál korpusu: termofólie
- materiál předního dílu: dřevovláknitá deska střední hustoty (MDF)
- povrchový materiál předního dílu: termofólie
- MoistureProof: odolný a stálý materiál
- s rukojetí
- způsob otevírání: dvířka
- materiál klapek: hliník
- 1 dvířka
- závěs dveří: vlevo
- SoftClose pro plynulé a tiché zavírání
- 1 prostorově úsporný sifon, s výškou vodního uzávěru 50 mm
- upevnění na stěnu
- podmínka montáže: předmontované
- s materiálem pro montáž
- umývátko je třeba objednat zvlášť



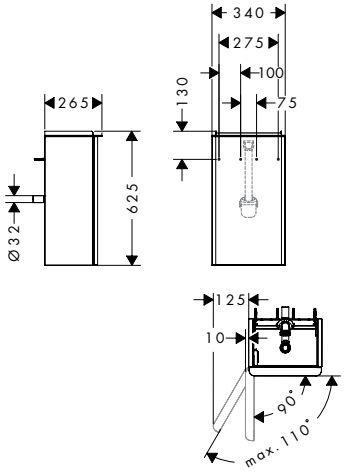

Techniky

Anti Fingerprint | Moisture Proof | Smooth Surface | Soft Close

Certifikáty/prohlášení

Montáž zdarma

Přehled dalších variant

Rozměry výrobku (mm) (Š/V/H)	Povrch nábytku	Anti Finger print	Smooth Surface	Povrchová úprava rukojeti	Skladem	Obj.č.	EUR
340/625/245	diamantová matná šedá	■	■	chrom	–	54012000	705,40
				matná černá	■	54012670	705,40
				matná bílá	–	54012700	705,40
	vysoce lesklá bílá	–	–	chrom	■	54011000	705,40
				matná černá	–	54011670	705,40
				matná bílá	–	54011700	705,40
	tmavý ořech	–	–	chrom	–	54014000	705,40
				matná černá	–	54014670	705,40
				matná bílá	–	54014700	705,40
	přírodní dub	–	–	chrom	■	54013000	705,40
				matná černá	–	54013670	705,40
				matná bílá	–	54013700	705,40

Zboží, které není skladem, se vyrábí po obdržení objednávky.

Obsah balení:		Obsaženo v	Obj.č.
	Prostorově úsporný sifon pro umyvadla 50 mm	54012XXX 54011XXX 54014XXX 54013XXX	54235000

Volitelné doplňky:		Povrchová úprava	Obj.č.	EUR
	Xelu Q Nábytkové nožky 175/60, 2 kusy	chrom	54145000	168,40
		matná černá	54145670	136,30
		matná bílá	54145700	136,30

Míry na rozměrových náčrtech jsou v mm.
Technická specifikace výrobků a měrné jednotky mohou být změněny.

Xelu Q Skříňky pro umývátka s otevíráním vpravo

Vlastnosti všech variant

- obsah balení: umyvadlová skříňka, prostorově úsporný sifon
- materiál korpusu: dřevovláknitá deska střední hustoty (MDF)
- povrchový materiál korpusu: termofólie
- materiál předního dílu: dřevovláknitá deska střední hustoty (MDF)
- povrchový materiál předního dílu: termofólie
- MoistureProof: odolný a stálý materiál
- s rukojetí
- způsob otevírání: dvířka
- materiál klapek: hliník
- 1 dvířka
- závěs dveří: vpravo
- SoftClose pro plynulé a tiché zavírání
- 1 prostorově úsporný sifon, s výškou vodního uzávěru 50 mm
- upevnění na stěnu
- podmínka montáže: předmontované
- s materiálem pro montáž
- umývátko je třeba objednat zvlášť



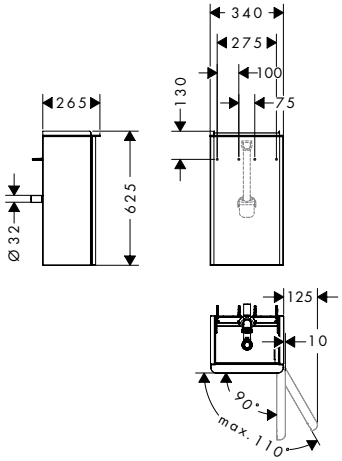

Techniky

Anti Fingerprint | Moisture Proof | Smooth Surface | Soft Close

Certifikáty/prohlášení

Montáž zdarma

Přehled dalších variant

Rozměry výrobku (mm) (Š/V/H)	Povrch nábytku	Anti Finger print	Smooth Surface	Povrchová úprava rukojeti	Skladem	Obj.č.	EUR
340/625/245	diamantová matná šedá	■	■	chrom	–	54016000	705,40
				matná černá	■	54016670	705,40
				matná bílá	–	54016700	705,40
	vysoce lesklá bílá	–	–	chrom	■	54015000	705,40
				matná černá	–	54015670	705,40
				matná bílá	–	54015700	705,40
	tmavý ořech	–	–	chrom	–	54018000	705,40
				matná černá	–	54018670	705,40
				matná bílá	–	54018700	705,40
	přírodní dub	–	–	chrom	■	54017000	705,40
				matná černá	–	54017670	705,40
				matná bílá	–	54017700	705,40

Zboží, které není skladem, se vyrábí po obdržení objednávky.

Obsah balení:		Obsaženo v	Obj.č.
	Prostorově úsporný sifon pro umyvadla 50 mm	54016XXX 54015XXX 54018XXX 54017XXX	54235000

Volitelné doplňky:		Povrchová úprava	Obj.č.	EUR
	Xelu Q Nábytkové nožky 175/60, 2 kusy	chrom	54145000	168,40
		matná černá	54145670	136,30
		matná bílá	54145700	136,30

Míry na rozměrových náčrtech jsou v mm.
Technická specifikace výrobků a měrné jednotky mohou být změněny.

Xelu Q Skříňky pro umývátka

Vlastnosti všech variant

- obsah balení: umyvadlová skříňka, základní sada boxů, prostorově úsporný sifon
- materiál korpusu: dřevovláknitá deska střední hustoty (MDF)
- povrchový materiál korpusu: termofólie
- materiál předního dílu: dřevovláknitá deska střední hustoty (MDF)
- povrchový materiál předního dílu: termofólie
- MoistureProof: odolný a stálý materiál
- s rukojetí
- způsob otevírání: úplný výsuv
- materiál klapek: hliník
- 2 zásuvky
- bez výřezu na sifon
- SoftClose pro plynulé a tiché zavírání
- individuální a flexibilní úložný prostor díky vnitřním organizérům
- včetně 1 sady úložných boxů
- profil stínové spáry slouží k montáži věšáku na ručníky a police
- 1 prostorově úsporný sifon, s výškou vodního uzávěru 50 mm
- upevnění na stěnu
- podmínka montáže: předmontované
- s materiálem pro montáž
- umývátko je třeba objednat zvlášť



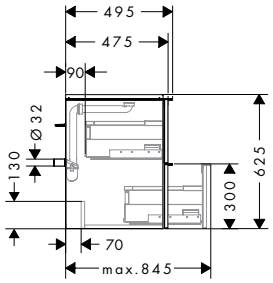

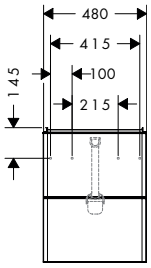

Techniky



Certifikáty/prohlášení



Přehled dalších variant

Rozměry výrobku (mm) (Š/V/H)	Povrch nábytku	Anti Finger print	Smooth Surface	Sada úložných boxů	Povrchová úprava rukojeti	Skladem	Obj.č.	EUR
480/625/475	diamantová matná šedá	■	■	1	chrom	–	54020000	1.179,40
					matná černá	■	54020670	1.179,40
					matná bílá	–	54020700	1.179,40
	vysoce lesklá bílá	–	–	1	chrom	■	54019000	1.179,40
					matná černá	–	54019670	1.179,40
					matná bílá	–	54019700	1.179,40
	tmavý ořech	–	–	1	chrom	–	54022000	1.179,40
					matná černá	–	54022670	1.179,40
					matná bílá	–	54022700	1.179,40
	přírodní dub	–	–	1	chrom	■	54021000	1.179,40
					matná černá	–	54021670	1.179,40
					matná bílá	–	54021700	1.179,40

Zboží, které není skladem, se vyrábí po obdržení objednávky.

Obsah balení:		Obsaženo v	Obj.č.
	IntraStoris Sada úložných boxů 100/345	54020XXX 54019XXX 54022XXX 54021XXX	54224670
	Prostorově úsporný sifon pro umyvadla 50 mm	54020XXX 54019XXX 54022XXX 54021XXX	54235000

Volitelné doplňky:		Povrchová úprava	Obj.č.	EUR
	Xelu Q Věšák na ručník 90/430	chrom	54143000	93,20
		matná černá	54143670	93,20
		matná bílá	54143700	93,20
	Xelu Q Polička 140/430	chrom	54144000	164,40
		matná černá	54144670	164,40
		matná bílá	54144700	164,40

Míry na rozměrových náčrtech jsou v mm.
Technická specifikace výrobků a měrné jednotky mohou být změněny.

Xelu Q Skříňky pro umývátka

Volitelné doplňky:		Povrchová úprava	Obj.č.	EUR
	Xelu Q Nábytkové nožky 175/60, 2 kusy	chrom	54145000	168,40
		matná černá	54145670	136,30
		matná bílá	54145700	136,30
	IntraStoris Sada vnitřních oranizérů 340 skříňky pod umyvadlo 480/475, 480-530/470 pro 1 zásuvku	přírodní dub	54149230	126,20
	IntraStoris Sada úložných boxů 100/345	matná černá	54224670	40,10

Xelu Q Skříňky pod umyvadla

Vlastnosti všech variant

- obsah balení: umyvadlová skříňka, základní sada boxů, prostorově úsporný sifon
- materiál korpusu: dřevovláknitá deska střední hustoty (MDF)
- povrchový materiál korpusu: termofólie
- materiál předního dílu: dřevovláknitá deska střední hustoty (MDF)
- povrchový materiál předního dílu: termofólie
- MoistureProof: odolný a stálý materiál
- s rukojetí
- způsob otevírání: úplný výsuv
- materiál klapek: hliník
- 2 zásuvky
- bez výřezu na sifon
- SoftClose pro plynulé a tiché zavírání
- individuální a flexibilní úložný prostor díky vnitřním organizérům
- profil stínové spáry slouží k montáži věšáku na ručníky a police
- 1 prostorově úsporný sifon, s výškou vodního uzávěru 50 mm
- upevnění na stěnu
- podmínka montáže: předmontované s materiálem pro montáž
- umyvadlo je třeba objednat zvlášť



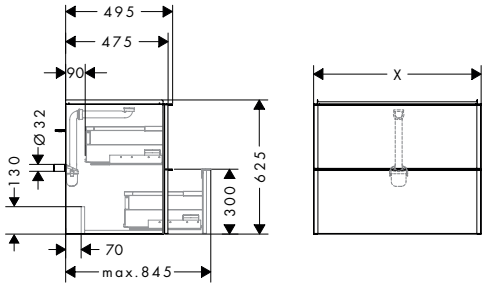

Techniky

Anti Fingerprint | Moisture Proof | Smart Storage | Smooth Surface | Soft Close

Certifikáty/prohlášení

Montáž zdarma

Přehled dalších variant

Rozměry výrobku (mm) (Š/V/H)	Povrch nábytku	Anti Finger print	Smooth Surface	Sada úložných boxů	Povrchová úprava rukojeti	Skladem	Obj.č.	EUR
580/625/475	diamantová matná šedá	■	■	1	chrom	–	54024000	1.218,50
					matná černá	■	54024670	1.218,50
					matná bílá	–	54024700	1.218,50
	vysoce lesklá bílá	–	–	1	chrom	■	54023000	1.218,50
					matná černá	–	54023670	1.218,50
					matná bílá	–	54023700	1.218,50
	tmavý ořech	–	–	1	chrom	–	54026000	1.218,50
					matná černá	–	54026670	1.218,50
					matná bílá	–	54026700	1.218,50
	přírodní dub	–	–	1	chrom	■	54025000	1.218,50
					matná černá	–	54025670	1.218,50
					matná bílá	–	54025700	1.218,50

Další informace o tomto produktu naleznete na další stránce.

Míry na rozměrových náčrtech jsou v mm.
Technická specifikace výrobků a měrné jednotky mohou být změněny.

Xelu Q Skříňky pod umyvadla

Přehled dalších variant

Rozměry výrobku (mm) (Š/V/H)	Povrch nábytku	Anti Finger print	Smooth Surface	Sada úložných boxů	Povrchová úprava rukojeti	Skladem	Obj.č.	EUR
780/625/475	 diamantová matná šedá	■	■	1	chrom	–	54028000	1.329,70
					matná černá	■	54028670	1.329,70
					matná bílá	–	54028700	1.329,70
	 vysoce lesklá bílá	–	–	1	chrom	■	54027000	1.329,70
					matná černá	–	54027670	1.329,70
					matná bílá	–	54027700	1.329,70
	 tmavý ořech	–	–	1	chrom	–	54030000	1.329,70
					matná černá	–	54030670	1.329,70
					matná bílá	–	54030700	1.329,70
	 přírodní dub	–	–	1	chrom	■	54029000	1.329,70
					matná černá	–	54029670	1.329,70
					matná bílá	–	54029700	1.329,70
980/625/475	 diamantová matná šedá	■	■	2	chrom	–	54032000	1.393,80
					matná černá	■	54032670	1.393,80
					matná bílá	–	54032700	1.393,80
	 vysoce lesklá bílá	–	–	2	chrom	■	54031000	1.393,80
					matná černá	–	54031670	1.393,80
					matná bílá	–	54031700	1.393,80
	 tmavý ořech	–	–	2	chrom	–	54034000	1.393,80
					matná černá	–	54034670	1.393,80
					matná bílá	–	54034700	1.393,80
	 přírodní dub	–	–	2	chrom	■	54033000	1.393,80
					matná černá	–	54033670	1.393,80
					matná bílá	–	54033700	1.393,80
1180/625/475	 diamantová matná šedá	■	■	2	chrom	–	54036000	1.492,90
					matná černá	■	54036670	1.492,90
					matná bílá	–	54036700	1.492,90
	 vysoce lesklá bílá	–	–	2	chrom	■	54035000	1.492,90
					matná černá	–	54035670	1.492,90
					matná bílá	–	54035700	1.492,90
	 tmavý ořech	–	–	2	chrom	–	54038000	1.492,90
					matná černá	–	54038670	1.492,90
					matná bílá	–	54038700	1.492,90
	 přírodní dub	–	–	2	chrom	■	54037000	1.492,90
					matná černá	–	54037670	1.492,90
					matná bílá	–	54037700	1.492,90

Zboží, které není skladem, se vyrábí po obdržení objednávky.

Míry na rozměrových náčrtech jsou v mm.
Technická specifikace výrobků a měrné jednotky mohou být změněny.

Xelu Q Skříňky pod umyvadla

Obsah balení:		Obsaženo v	Obj.č.
	IntraStoris Sada úložných boxů 100/345	54024XXX 54023XXX 54026XXX 54025XXX 54028XXX 54027XXX 54030XXX 54029XXX 54032XXX 54031XXX 54034XXX 54033XXX 54036XXX 54035XXX 54038XXX 54037XXX	54224670
	Prostorově úsporný sifon pro umyvadla 50 mm	54024XXX 54023XXX 54026XXX 54025XXX 54028XXX 54027XXX 54030XXX 54029XXX 54032XXX 54031XXX 54034XXX 54033XXX 54036XXX 54035XXX 54038XXX 54037XXX	54235000

Volitelné doplňky:		Pro	Povrchová úprava	Obj.č.	EUR
	Xelu Q Věšák na ručník 90/430		chrom	54143000	93,20
			matná černá	54143670	93,20
			matná bílá	54143700	93,20
	Xelu Q Polička 140/430		chrom	54144000	164,40
			matná černá	54144670	164,40
			matná bílá	54144700	164,40
	Xelu Q Nábytkové nožky 175/60, 2 kusy		chrom	54145000	168,40
			matná černá	54145670	136,30
			matná bílá	54145700	136,30
	IntraStoris Sada úložných boxů 100/345		matná černá	54224670	40,10
	IntraStoris Sada vnitřních oranizérů 340 Skříňka pod umyvadlo 580/475, 580-680/470, 1360-1375/550	54024XXX 54023XXX 54026XXX 54025XXX	přírodní dub	54150230	209,10
	IntraStoris Sada vnitřních oranizérů 340 skříňky pod umyvadlo 780/470-550, 1560/550	54028XXX 54027XXX 54030XXX 54029XXX	přírodní dub	54151230	289,10
	IntraStoris Sada vnitřních organizérů 340, skříňka pod umyvadlo 980/470-550	54032XXX 54031XXX 54034XXX 54033XXX	přírodní dub	54152230	368,00
	IntraStoris Sada organizérů do zásuvky 340, skříňka pod umyvadlo 1180/475-550	54036XXX 54035XXX 54038XXX 54037XXX	přírodní dub	54153230	395,60

Xelu Q Skříňky pro desky pod zápustné umyvadlo

Vlastnosti všech variant

- obsah balení: umyvadlová skříňka, základní sada boxů
- materiál korpusu: dřevovláknitá deska střední hustoty (MDF)
- povrchový materiál korpusu: termofólie
- materiál předního dílu: dřevovláknitá deska střední hustoty (MDF)
- povrchový materiál předního dílu: termofólie
- MoistureProof: odolný a stálý materiál
- s rukojetí
- způsob otevírání: úplný výsuv
- materiál klapek: hliník
- 1 zásuvka
- bez výřezu na sifon
- SoftClose pro plynulé a tiché zavírání
- individuální a flexibilní úložný prostor díky vnitřním organizérům
- profil stínové spáry slouží k montáži věšáku na ručníky a police
- upevnění na stěnu
- podmínka montáže: předmontované
- s materiálem pro montáž
- zápustné umyvadlo na desku a desku je třeba objednat zvlášť



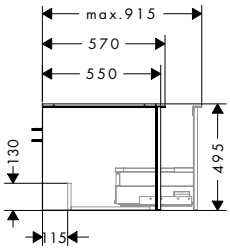

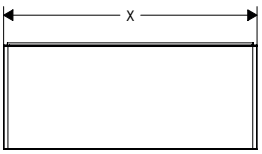

Techniky

Anti Fingerprint · Moisture Proof · Smart Storage · Smooth Surface · Soft Close

Certifikáty/prohlášení

Montáž zdarma

Přehled dalších variant

Rozměry výrobku (mm) (Š/V/H)	Povrch nábytku	Anti Finger print	Smooth Surface	Sada úložných boxů	Povrchová úprava rukojeti	Skladem	Obj.č.	EUR
780/495/550	diamantová matná šedá	■	■	1	chrom	–	54055000	936,90
					matná černá	–	54055670	936,90
					matná bílá	–	54055700	936,90
	vysoce lesklá bílá	–	–	1	chrom	–	54054000	936,90
					matná černá	–	54054670	936,90
					matná bílá	–	54054700	936,90
	tmavý ořech	–	–	1	chrom	–	54057000	936,90
					matná černá	–	54057670	936,90
					matná bílá	–	54057700	936,90
	přírodní dub	–	–	1	chrom	–	54056000	936,90
					matná černá	–	54056670	936,90
					matná bílá	–	54056700	936,90
980/495/550	diamantová matná šedá	■	■	2	chrom	–	54059000	1.056,10
					matná černá	–	54059670	1.056,10
					matná bílá	–	54059700	1.056,10
	vysoce lesklá bílá	–	–	2	chrom	–	54058000	1.056,10
					matná černá	–	54058670	1.056,10
					matná bílá	–	54058700	1.056,10
	tmavý ořech	–	–	2	chrom	–	54061000	1.056,10
					matná černá	–	54061670	1.056,10
					matná bílá	–	54061700	1.056,10
	přírodní dub	–	–	2	chrom	–	54060000	1.056,10
					matná černá	–	54060670	1.056,10
					matná bílá	–	54060700	1.056,10

Míry na rozměrových náčrtech jsou v mm.
Technická specifikace výrobků a měrné jednotky mohou být změněny.

Xelu Q Skříňky pro desky pod zápustné umyvadlo

Přehled dalších variant

Rozměry výrobku (mm) (Š/V/H)	Povrch nábytku	Anti Finger print	Smooth Surface	Sada úložných boxů	Povrchová úprava rukojeti	Skladem	Obj.č.	EUR
1180/495/550	 diamantová matná šedá	■	■	2	chrom	–	54063000	1.135,20
					matná černá	–	54063670	1.135,20
					matná bílá	–	54063700	1.135,20
	 vysoce lesklá bílá	–	–	2	chrom	–	54062000	1.135,20
					matná černá	–	54062670	1.135,20
					matná bílá	–	54062700	1.135,20
	 tmavý ořech	–	–	2	chrom	–	54065000	1.135,20
					matná černá	–	54065670	1.135,20
					matná bílá	–	54065700	1.135,20
	 přírodní dub	–	–	2	chrom	–	54064000	1.135,20
					matná černá	–	54064670	1.135,20
					matná bílá	–	54064700	1.135,20

Zboží, které není skladem, se vyrábí po obdržení objednávky.

Obsah balení:		Obsaženo v	Obj.č.
	IntraStoris Sada úložných boxů 100/345	54055XXX 54054XXX 54057XXX 54056XXX 54059XXX 54058XXX 54061XXX 54060XXX 54063XXX 54062XXX 54065XXX 54064XXX	54224670

K instalaci nutné (vyberte položku):		Pro	Povrchová úprava	Obj.č.	EUR
	Xelu Q Deska 780/550 s výřezem uprostřed pro zápustné umyvadlo 600/480	54055XXX 54054XXX 54057XXX 54056XXX	diamantová matná šedá	54109910	371,90
			vysoce lesklá bílá	54109050	371,90
			tmavý ořech	54109630	371,90
			přírodní dub	54109230	371,90
	Xelu Q Deska 780/550 s výřezem uprostřed pro zápustné umyvadlo 500/480	54055XXX 54054XXX 54057XXX 54056XXX	diamantová matná šedá	54094910	371,90
			vysoce lesklá bílá	54094050	371,90
			tmavý ořech	54094630	371,90
			přírodní dub	54094230	371,90
	Xelu Q Deska 980/550 s výřezem uprostřed pro zápustné umyvadlo 600/480	54059XXX 54058XXX 54061XXX 54060XXX	diamantová matná šedá	54110910	450,90
			vysoce lesklá bílá	54110050	450,90
			tmavý ořech	54110630	450,90
			přírodní dub	54110230	450,90
	Xelu Q Deska 980/550 s výřezem uprostřed, pro zápustné umyvadlo 500/480	54059XXX 54058XXX 54061XXX 54060XXX	diamantová matná šedá	54095910	450,90
			vysoce lesklá bílá	54095050	450,90
			tmavý ořech	54095630	450,90
			přírodní dub	54095230	450,90
	Xelu Q Deska 1180/550 s výřezem uprostřed pro zápustné umyvadlo na desku 500/480	54063XXX 54062XXX 54065XXX 54064XXX	diamantová matná šedá	54096910	517,10
			vysoce lesklá bílá	54096050	517,10
			tmavý ořech	54096630	517,10
			přírodní dub	54096230	517,10

Další informace o tomto produktu naleznete na další stránce.

Xelu Q Skříňky pro desky pod zápustné umyvadlo

K instalaci nutné (vyberte položku):		Pro	Povrchová úprava	Obj.č.	EUR
	Xelu Q Deska 1180/550 s výřezem uprostřed pro zápustné umyvadlo 600/480	54063XXX 54062XXX 54065XXX 54064XXX	diamantová matná šedá	54111910	517,10
			vysoce lesklá bílá	54111050	517,10
			tmavý ořech	54111630	517,10
			přírodní dub	54111230	517,10

Volitelné doplňky:		Pro	Povrchová úprava	Obj.č.	EUR
	Xelu Q Věšák na ručník 90/430		chrom	54143000	93,20
			matná černá	54143670	93,20
			matná bílá	54143700	93,20
	Xelu Q Polička 140/430		chrom	54144000	164,40
			matná černá	54144670	164,40
			matná bílá	54144700	164,40
	IntraStoris Sada vnitřních oranizérů 340 skříňky pod umyvadlo 780/470-550, 1560/550	54055XXX 54054XXX 54057XXX 54056XXX	přírodní dub	54151230	289,10
	IntraStoris Sada úložných boxů 100/345		matná černá	54224670	40,10
	IntraStoris Sada vnitřních organizérů 340, skříňka pod umyvadlo 980/470-550	54059XXX 54058XXX 54061XXX 54060XXX	přírodní dub	54152230	368,00
	IntraStoris Sada organizérů do zásuvky 340, skříňka pod umyvadlo 1180/475-550	54063XXX 54062XXX 54065XXX 54064XXX	přírodní dub	54153230	395,60

Míry na rozměrových náčrtech jsou v mm.
Technická specifikace výrobků a měrné jednotky mohou být změněny.

Xelu Q Skříňky pro desky pod zápustné umyvadlo

Vlastnosti všech variant

- obsah balení: umyvadlová skříňka, základní sada boxů
- materiál korpusu: dřevovláknitá deska střední hustoty (MDF)
- povrchový materiál korpusu: termofólie
- materiál předního dílu: dřevovláknitá deska střední hustoty (MDF)
- povrchový materiál předního dílu: termofólie
- MoistureProof: odolný a stálý materiál
- s rukojetí
- způsob otevírání: úplný výsuv
- materiál klapek: hliník
- 2 zásuvky
- bez výřezu na sifon
- SoftClose pro plynulé a tiché zavírání
- individuální a flexibilní úložný prostor díky vnitřním organizérům
- včetně 2 sad úložných boxů
- profil stínové spáry slouží k montáži věšáku na ručníky a police
- upevnění na stěnu
- podmínka montáže: předmontované
- s materiálem pro montáž
- zápustné umyvadlo na desku a desku je třeba objednat zvlášť



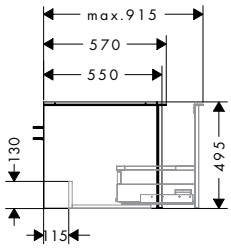

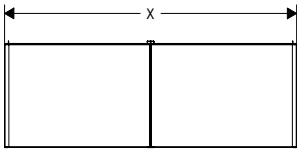

Techniky

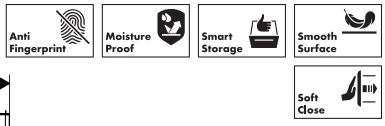

Certifikáty/prohlášení



Přehled dalších variant

Rozměry výrobku (mm) (Š/V/H)	Povrch nábytku	Anti Finger print	Smooth Surface	Sada úložných boxů	Povrchová úprava rukojeti	Skladem	Obj.č.	EUR
1360/495/550	diamantová matná šedá	■	■	2	chrom	–	54067000	1.596,00
					matná černá	–	54067670	1.596,00
					matná bílá	–	54067700	1.596,00
	vysoce lesklá bílá	–	–	2	chrom	–	54066000	1.596,00
					matná černá	–	54066670	1.596,00
					matná bílá	–	54066700	1.596,00
	tmavý ořech	–	–	2	chrom	–	54069000	1.596,00
					matná černá	–	54069670	1.596,00
					matná bílá	–	54069700	1.596,00
	přírodní dub	–	–	2	chrom	–	54068000	1.596,00
					matná černá	–	54068670	1.596,00
					matná bílá	–	54068700	1.596,00
1560/495/550	diamantová matná šedá	■	■	2	chrom	–	54071000	1.711,30
					matná černá	–	54071670	1.711,30
					matná bílá	–	54071700	1.711,30
	vysoce lesklá bílá	–	–	2	chrom	–	54070000	1.711,30
					matná černá	–	54070670	1.711,30
					matná bílá	–	54070700	1.711,30
	tmavý ořech	–	–	2	chrom	–	54073000	1.711,30
					matná černá	–	54073670	1.711,30
					matná bílá	–	54073700	1.711,30
	přírodní dub	–	–	2	chrom	–	54072000	1.711,30
					matná černá	–	54072670	1.711,30
					matná bílá	–	54072700	1.711,30

Zboží, které není skladem, se vyrábí po obdržení objednávky.

Další informace o tomto produktu naleznete na další stránce.

Míry na rozměrových náčrtech jsou v mm.
Technická specifikace výrobků a měrné jednotky mohou být změněny.

Xelu Q Skříňky pro desky pod zápustné umyvadlo

Obsah balení:		Obsaženo v	Obj.č.
	IntraStoris Sada úložných boxů 100/345	54067XXX 54066XXX 54069XXX 54068XXX 54071XXX 54070XXX 54073XXX 54072XXX	54224670

K instalaci nutné (vyberte položku):		Pro	Povrchová úprava	Obj.č.	EUR
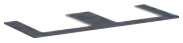	Xelu Q Deska 1360/550 se 2 výřezy pro zápustné umyvadlo 500/480	54067XXX 54066XXX 54069XXX 54068XXX	diamantová matná šedá	54099910	630,30
			vysoce lesklá bílá	54099050	630,30
			tmavý ořech	54099630	630,30
			přírodní dub	54099230	630,30
	Xelu Q Deska 1360/550 s výřezem vpravo pro zápustné umyvadlo 500/480	54067XXX 54066XXX 54069XXX 54068XXX	diamantová matná šedá	54098910	558,20
			vysoce lesklá bílá	54098050	558,20
			tmavý ořech	54098630	558,20
			přírodní dub	54098230	558,20
	Xelu Q Deska 1360/550 s výřezem vlevo pro zápustné umyvadlo 500/480	54067XXX 54066XXX 54069XXX 54068XXX	diamantová matná šedá	54097910	558,20
			vysoce lesklá bílá	54097050	558,20
			tmavý ořech	54097630	558,20
			přírodní dub	54097230	558,20
	Xelu Q Deska 1560/550 se 2 výřezy pro zápustné umyvadlo 600/480	54071XXX 54070XXX 54073XXX 54072XXX	diamantová matná šedá	54112910	653,40
			vysoce lesklá bílá	54112050	653,40
			tmavý ořech	54112630	653,40
			přírodní dub	54112230	653,40

Volitelné doplňky:		Pro	Povrchová úprava	Obj.č.	EUR
	Xelu Q Věšák na ručník 90/430		chrom	54143000	93,20
			matná černá	54143670	93,20
			matná bílá	54143700	93,20
	Xelu Q Polička 140/430		chrom	54144000	164,40
			matná černá	54144670	164,40
			matná bílá	54144700	164,40
	IntraStoris Sada vnitřních oranizérů 340 Skříňka pod umyvadlo 580/475, 580-680/470, 1360-1375/550	54067XXX 54066XXX 54069XXX 54068XXX	přírodní dub	54150230	209,10
	IntraStoris Sada úložných boxů 100/345		matná černá	54224670	40,10
	IntraStoris Sada vnitřních oranizérů 340 skříňky pod umyvadlo 780/470-550, 1560/550	54071XXX 54070XXX 54073XXX 54072XXX	přírodní dub	54151230	289,10

Míry na rozměrových náčrtech jsou v mm.
Technická specifikace výrobků a měrné jednotky mohou být změněny.

Xelu Q Skříňky pro desky s umyvadlovou mísou

Vlastnosti všech variant

- obsah balení: umyvadlová skříňka, základní sada boxů
- materiál korpusu: dřevovláknitá deska střední hustoty (MDF)
- povrchový materiál korpusu: termofólie
- materiál předního dílu: dřevovláknitá deska střední hustoty (MDF)
- povrchový materiál předního dílu: termofólie
- MoistureProof: odolný a stálý materiál
- s rukojetí
- způsob otevírání: úplný výsuv
- materiál klapek: hliník
- 2 zásuvky
- bez výřezu na sifon
- SoftClose pro plynulé a tiché zavírání
- individuální a flexibilní úložný prostor díky vnitřním organizérům
- profil stínové spáry slouží k montáži věšáku na ručníky a police
- upevnění na stěnu
- podmínka montáže: předmontované
- s materiálem pro montáž
- umyvadlovou mísu a desku je třeba objednat zvlášť

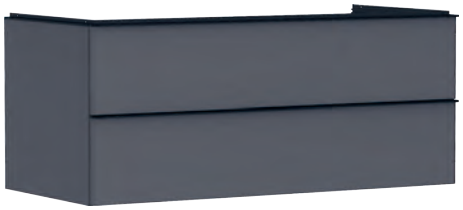

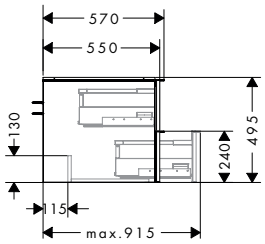

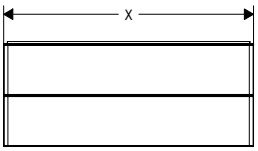

Techniky

Anti Fingerprint · Moisture Proof · Smart Storage · Smooth Surface · Soft Close

Certifikáty/prohlášení

Montáž zdarma

Přehled dalších variant

Rozměry výrobku (mm) (Š/V/H)	Povrch nábytku	Anti Finger print	Smooth Surface	Sada úložných boxů	Povrchová úprava rukojeti	Skladem	Obj.č.	EUR
780/495/550	diamantová matná šedá	■	■	1	chrom	–	54075000	1.213,40
					matná černá	–	54075670	1.213,40
					matná bílá	–	54075700	1.213,40
	vysoce lesklá bílá	–	–	1	chrom	–	54074000	1.213,40
					matná černá	–	54074670	1.213,40
					matná bílá	–	54074700	1.213,40
	tmavý ořech	–	–	1	chrom	–	54077000	1.213,40
					matná černá	–	54077670	1.213,40
					matná bílá	–	54077700	1.213,40
	přírodní dub	–	–	1	chrom	–	54076000	1.213,40
					matná černá	–	54076670	1.213,40
					matná bílá	–	54076700	1.213,40
980/495/550	diamantová matná šedá	■	■	2	chrom	–	54079000	1.363,70
					matná černá	–	54079670	1.363,70
					matná bílá	–	54079700	1.363,70
	vysoce lesklá bílá	–	–	2	chrom	–	54078000	1.363,70
					matná černá	–	54078670	1.363,70
					matná bílá	–	54078700	1.363,70
	tmavý ořech	–	–	2	chrom	–	54081000	1.363,70
					matná černá	–	54081670	1.363,70
					matná bílá	–	54081700	1.363,70
	přírodní dub	–	–	2	chrom	–	54080000	1.363,70
					matná černá	–	54080670	1.363,70
					matná bílá	–	54080700	1.363,70

Další informace o tomto produktu naleznete na další stránce.

Míry na rozměrových náčrtech jsou v mm.
Technická specifikace výrobků a měrné jednotky mohou být změněny.

Xelu Q Skříňky pro desky s umyvadlovou mísou

Přehled dalších variant

Rozměry výrobku (mm) (Š/V/H)	Povrch nábytku	Anti Finger print	Smooth Surface	Sada úložných boxů	Povrchová úprava rukojeti	Skladem	Obj.č.	EUR
1180/495/550	 diamantová matná šedá	■	■	2	chrom	–	54083000	1.447,90
					matná černá	–	54083670	1.447,90
					matná bílá	–	54083700	1.447,90
	 vysoce lesklá bílá	–	–	2	chrom	–	54082000	1.447,90
					matná černá	–	54082670	1.447,90
					matná bílá	–	54082700	1.447,90
	 tmavý ořech	–	–	2	chrom	–	54085000	1.447,90
					matná černá	–	54085670	1.447,90
					matná bílá	–	54085700	1.447,90
	 přírodní dub	–	–	2	chrom	–	54084000	1.447,90
					matná černá	–	54084670	1.447,90
					matná bílá	–	54084700	1.447,90

Zboží, které není skladem, se vyrábí po obdržení objednávky.

Obsah balení:		Obsaženo v	Obj.č.
	IntraStoris Sada úložných boxů 100/345	54075XXX 54074XXX 54077XXX 54076XXX 54079XXX 54078XXX 54081XXX 54080XXX 54083XXX 54082XXX 54085XXX 54084XXX	54224670

K instalaci nutné (vyberte položku):		Pro	Povrchová úprava	Obj.č.	EUR
	Xelu Q Deska 780/550 s výřezem uprostřed pro umyvadlovou mísu, s otvorem pro baterii	54075XXX 54074XXX 54077XXX 54076XXX	diamantová matná šedá	54120910	371,90
			vysoce lesklá bílá	54120050	371,90
			tmavý ořech	54120630	371,90
			přírodní dub	54120230	371,90
	Xelu Q Deska 780/550 s výřezem uprostřed pro umyvadlo, bez otvoru pro baterii	54075XXX 54074XXX 54077XXX 54076XXX	diamantová matná šedá	54113910	371,90
			vysoce lesklá bílá	54113050	371,90
			tmavý ořech	54113630	371,90
			přírodní dub	54113230	371,90
	Xelu Q Deska 980/550 s výřezem uprostřed pro umyvadlovou mísu, s otvorem pro baterii	54079XXX 54078XXX 54081XXX 54080XXX	diamantová matná šedá	54121910	450,90
			vysoce lesklá bílá	54121050	450,90
			tmavý ořech	54121630	450,90
			přírodní dub	54121230	450,90
	Xelu Q Deska 980/550 s výřezem uprostřed pro umyvadlovou mísu bez otvoru pro baterii	54079XXX 54078XXX 54081XXX 54080XXX	diamantová matná šedá	54114910	450,90
			vysoce lesklá bílá	54114050	450,90
			tmavý ořech	54114630	450,90
			přírodní dub	54114230	450,90
	Xelu Q Deska 1180/550 s výřezem uprostřed pro umyvadlovou mísu s otvorem pro baterii	54083XXX 54082XXX 54085XXX 54084XXX	diamantová matná šedá	54122910	517,10
			vysoce lesklá bílá	54122050	517,10
			tmavý ořech	54122630	517,10
			přírodní dub	54122230	517,10

Míry na rozměrových náčrtech jsou v mm.
Technická specifikace výrobků a měrné jednotky mohou být změněny.

Xelu Q Skříňky pro desky s umyvadlovou mísou

K instalaci nutné (vyberte položku):	Pro	Povrchová úprava	Obj.č.	EUR
 Xelu Q Deska 1180/550 s výřezem uprostřed pro umyvadlovou mísu bez otvoru pro baterii	54083XXX 54082XXX 54085XXX 54084XXX	diamantová matná šedá	54115910	517,10
		vysoce lesklá bílá	54115050	517,10
		tmavý ořech	54115630	517,10
		přírodní dub	54115230	517,10

Volitelné doplňky:	Pro	Povrchová úprava	Obj.č.	EUR
 Xelu Q Věšák na ručník 90/430		chrom	54143000	93,20
		matná černá	54143670	93,20
		matná bílá	54143700	93,20
 Xelu Q Polička 140/430		chrom	54144000	164,40
		matná černá	54144670	164,40
		matná bílá	54144700	164,40
 IntraStoris Sada vnitřních oranizérů 340 skříňky pod umyvadlo 780/470-550, 1560/550	54075XXX 54074XXX 54077XXX 54076XXX	přírodní dub	54151230	289,10
 IntraStoris Sada úložných boxů 100/345		matná černá	54224670	40,10
 IntraStoris Sada vnitřních organizérů 340, skříňka pod umyvadlo 980/470-550	54079XXX 54078XXX 54081XXX 54080XXX	přírodní dub	54152230	368,00
 IntraStoris Sada organizérů do zásuvky 340, skříňka pod umyvadlo 1180/475-550	54083XXX 54082XXX 54085XXX 54084XXX	přírodní dub	54153230	395,60

Xelu Q Skříňky pro desky s umyvadlovou mísou

Vlastnosti všech variant

- obsah balení: umyvadlová skříňka, základní sada boxů
- materiál korpusu: dřevovláknitá deska střední hustoty (MDF)
- povrchový materiál korpusu: termofólie
- materiál předního dílu: dřevovláknitá deska střední hustoty (MDF)
- povrchový materiál předního dílu: termofólie
- MoistureProof: odolný a stálý materiál
- s rukojetí
- způsob otevírání: úplný výsuv
- materiál klapek: hliník
- 4 zásuvky
- bez výřezu na sifon
- SoftClose pro plynulé a tiché zavírání
- individuální a flexibilní úložný prostor díky vnitřním organizérům
- včetně 2 sad úložných boxů
- profil stínové spáry slouží k montáži věšáku na ručníky a police
- upevnění na stěnu
- podmínka montáže: předmontované
- s materiálem pro montáž
- umyvadlovou mísu a desku je třeba objednat zvlášť



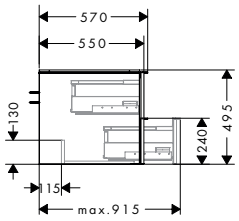

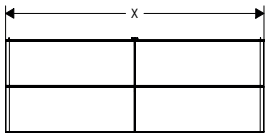

Techniky



Certifikáty/prohlášení



Přehled dalších variant

Rozměry výrobku (mm) (Š/V/H)	Povrch nábytku	Anti Finger print	Smooth Surface	Sada úložných boxů	Povrchová úprava rukojeti	Skladem	Obj.č.	EUR
1360/495/550	diamantová matná šedá	■	■	2	chrom	–	54087000	1.932,80
					matná černá	–	54087670	1.932,80
					matná bílá	–	54087700	1.932,80
	vysoce lesklá bílá	–	–	2	chrom	–	54086000	1.932,80
					matná černá	–	54086670	1.932,80
					matná bílá	–	54086700	1.932,80
	tmavý ořech	–	–	2	chrom	–	54089000	1.932,80
					matná černá	–	54089670	1.932,80
					matná bílá	–	54089700	1.932,80
	přírodní dub	–	–	2	chrom	–	54088000	1.932,80
					matná černá	–	54088670	1.932,80
					matná bílá	–	54088700	1.932,80
1560/495/550	diamantová matná šedá	■	■	2	chrom	–	54091000	2.038,00
					matná černá	–	54091670	2.038,00
					matná bílá	–	54091700	2.038,00
	vysoce lesklá bílá	–	–	2	chrom	–	54090000	2.038,00
					matná černá	–	54090670	2.038,00
					matná bílá	–	54090700	2.038,00
	tmavý ořech	–	–	2	chrom	–	54093000	2.038,00
					matná černá	–	54093670	2.038,00
					matná bílá	–	54093700	2.038,00
	přírodní dub	–	–	2	chrom	–	54092000	2.038,00
					matná černá	–	54092670	2.038,00
					matná bílá	–	54092700	2.038,00

Zboží, které není skladem, se vyrábí po obdržení objednávky.

Obsah balení:		Obsaženo v	Obj.č.
	IntraStoris Sada úložných boxů 100/345	54087XXX 54086XXX 54089XXX 54088XXX 54091XXX 54090XXX 54093XXX 54092XXX	54224670

Míry na rozměrových náčrtech jsou v mm.
Technická specifikace výrobků a měrné jednotky mohou být změněny.

Xelu Q Skříňky pro desky s umyvadlovou mísou

K instalaci nutné (vyberte položku):	Pro	Povrchová úprava	Obj.č.	EUR
 Xelu Q Deska 1360/550 s výřezem vlevo pro umyvadlo bez otvoru pro baterii	54087XXX 54086XXX 54089XXX 54088XXX	diamantová matná šedá	54116910	558,20
		vysoce lesklá bílá	54116050	558,20
		tmavý ořech	54116630	558,20
		přírodní dub	54116230	558,20
 Xelu Q Deska 1360/550 s výřezem vpravo pro umyvadlovou mísu bez otvoru pro baterii	54087XXX 54086XXX 54089XXX 54088XXX	diamantová matná šedá	54117910	558,20
		vysoce lesklá bílá	54117050	558,20
		tmavý ořech	54117630	558,20
		přírodní dub	54117230	558,20
 Xelu Q Deska 1360/550 se 2 výřezy pro umyvadlovou mísu bez otvoru pro baterii	54087XXX 54086XXX 54089XXX 54088XXX	diamantová matná šedá	54118910	630,30
		vysoce lesklá bílá	54118050	630,30
		tmavý ořech	54118630	630,30
		přírodní dub	54118230	630,30
 Xelu Q Deska 1360/550 s výřezem vlevo pro umyvadlovou mísu s otvorem pro baterii	54087XXX 54086XXX 54089XXX 54088XXX	diamantová matná šedá	54123910	558,20
		vysoce lesklá bílá	54123050	558,20
		tmavý ořech	54123630	558,20
		přírodní dub	54123230	558,20
 Xelu Q Deska 1360/550 s výřezem vpravo pro umyvadlo na desku, s otvorem pro baterii	54087XXX 54086XXX 54089XXX 54088XXX	diamantová matná šedá	54124910	558,20
		vysoce lesklá bílá	54124050	558,20
		tmavý ořech	54124630	558,20
		přírodní dub	54124230	558,20
 Xelu Q Deska 1360/550 se 2 výřezy pro umyvadlovou mísu s otvorem pro baterii	54087XXX 54086XXX 54089XXX 54088XXX	diamantová matná šedá	54125910	630,30
		vysoce lesklá bílá	54125050	630,30
		tmavý ořech	54125630	630,30
		přírodní dub	54125230	630,30
 Xelu Q Deska 1560/550 se 2 výřezy pro umyvadlovou mísu bez otvoru pro baterii	54091XXX 54090XXX 54093XXX 54092XXX	diamantová matná šedá	54119910	653,40
		vysoce lesklá bílá	54119050	653,40
		tmavý ořech	54119630	653,40
		přírodní dub	54119230	653,40
 Xelu Q Deska 1560/550 se 2 výřezy pro umyvadlovou mísu, s otvorem pro baterii	54091XXX 54090XXX 54093XXX 54092XXX	diamantová matná šedá	54126910	653,40
		vysoce lesklá bílá	54126050	653,40
		tmavý ořech	54126630	653,40
		přírodní dub	54126230	653,40

Volitelné doplňky:	Pro	Povrchová úprava	Obj.č.	EUR
 Xelu Q Věšák na ručník 90/430		chrom	54143000	93,20
		matná černá	54143670	93,20
		matná bílá	54143700	93,20
 Xelu Q Polička 140/430		chrom	54144000	164,40
		matná černá	54144670	164,40
		matná bílá	54144700	164,40
 IntraStoris Sada vnitřních oranizérů 340 Skříňka pod umyvadlo 580/475, 580-680/470, 1360-1375/550	54087XXX 54086XXX 54089XXX 54088XXX	přírodní dub	54150230	209,10
 IntraStoris Sada úložných boxů 100/345		matná černá	54224670	40,10
 IntraStoris Sada vnitřních oranizérů 340 skříňky pod umyvadlo 780/470-550, 1560/550	54091XXX 54090XXX 54093XXX 54092XXX	přírodní dub	54151230	289,10

Míry na rozměrových náčrtech jsou v mm.
Technická specifikace výrobků a měrné jednotky mohou být změněny.

Xelu Q Konzoly 780/550 s výřezem uprostřed pro zápustné umyvadlo na desku

Vlastnosti všech variant

- obsah balení: deska, prostorově úsporný sifon
- materiál: třívrstvá dřevotřísková deska s vysokou hustotou
- materiál povrchu: laminát (HPL)
- MoistureProof: odolný a stálý materiál
- počet otvorů pro umyvadla: 1
- výřez pro umyvadlo: uprostřed
- tloušťka materiálu: 16 mm
- 1 prostorově úsporný sifon, s výškou vodního uzávěru 50 mm
- upevnění na stěnu
- s materiálem pro montáž
- s výřezem pro umyvadlo na desku
- umyvadlo na desku a umyvadlovou skříňku je třeba objednat zvlášť
- desku lze instalovat jen v kombinaci s umyvadlovou skříňkou pro desku

pro zápustné umyvadlo na desku 500/480



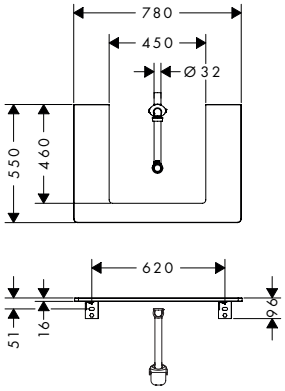

pro zápustné umyvadlo na desku 600/480



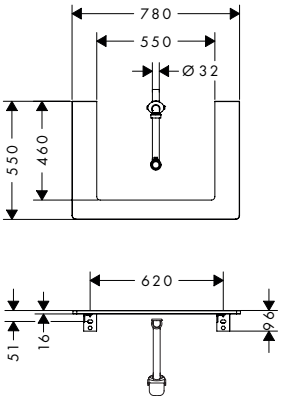

Techniky

Moisture Proof

Certifikáty/prohlášení

Montáž zdarma

Přehled dalších variant

Velikost mísy	AntiFingerprint	SmoothSurface	Povrchová úprava	Skladem	Obj.č.	EUR
500/480	■	■	diamantová matná šedá	–	54094910	371,90
	–	–	vysoce lesklá bílá	–	54094050	371,90
	–	–	tmavý ořech	–	54094630	371,90
	–	–	přírodní dub	–	54094230	371,90
600/480	■	■	diamantová matná šedá	–	54109910	371,90
	–	–	vysoce lesklá bílá		54109050	371,90
	–	–	tmavý ořech	–	54109630	371,90
	–	–	přírodní dub	–	54109230	371,90

Zboží, které není skladem, se vyrábí po obdržení objednávky.

Obsah balení:	Obsaženo v	Obj.č.
Prostorově úsporný sifon pro umyvadla 50 mm	54094XXX 54109XXX	54235000

K instalaci nutné (vyberte položku):	Povrchová úprava rukojeti	Obj.č.	EUR
Xelu Q Skříňka pod umyvadlo bílá s vysokým leskem 780/550 s 1 zásuvkou, pro desky pod zápustné umyvadlo	chrom	54054000	936,90
	matná černá	54054670	936,90
	matná bílá	54054700	936,90
Xelu Q Skříňka pod umyvadlo přírodní dub 780/550 s 1 zásuvkou, pro desky pod zápustné umyvadlo	chrom	54056000	936,90
	matná černá	54056670	936,90
	matná bílá	54056700	936,90
Xelu Q Skříňka pod umyvadlo tmavý ořech 780/550 s 1 zásuvkou, pro desky pod zápustné umyvadlo	chrom	54057000	936,90
	matná černá	54057670	936,90
	matná bílá	54057700	936,90
Xelu Q Skříňka pod umyvadlo diamantová matná šedá 780/550 s 1 zásuvkou, pro desky pod zápustné umyvadlo	chrom	54055000	936,90
	matná černá	54055670	936,90
	matná bílá	54055700	936,90

Míry na rozměrových náčrtech jsou v mm.
Technická specifikace výrobků a měrné jednotky mohou být změněny.

Xelu Q Laminátové desky 980/550 s výřezem uprostřed pro umyvadla na desku

Vlastnosti všech variant

- obsah balení: deska, prostorově úsporný sifon
- materiál: třívrstvá dřevotřísková deska s vysokou hustotou
- materiál povrchu: laminát (HPL)
- MoistureProof: odolný a stálý materiál
- počet otvorů pro umyvadla: 1
- výřez pro umyvadlo: uprostřed
- tloušťka materiálu: 16 mm
- 1 prostorově úsporný sifon, s výškou vodního uzávěru 50 mm
- upevnění na stěnu
- s materiálem pro montáž
- s výřezem pro umyvadlo na desku
- umyvadlo na desku a umyvadlovou skříňku je třeba objednat zvlášť
- desku lze instalovat jen v kombinaci s umyvadlovou skříňkou pro desku

pro zápustné umyvadlo na desku 500/480



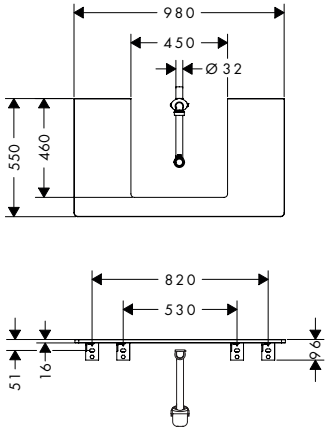

pro zápustné umyvadlo na desku 600/480



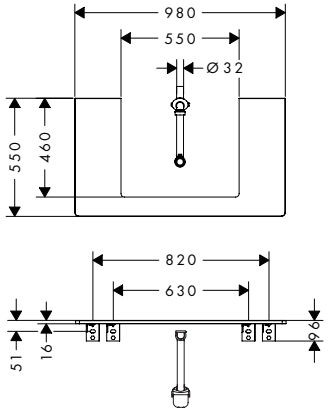

Techniky

Moisture Proof

Certifikáty/prohlášení

Montáž zdarma

Přehled dalších variant

Velikost mísy	AntiFingerprint	SmoothSurface	Povrchová úprava	Skladem	Obj.č.	EUR
500/480	■	■	diamantová matná šedá	–	54095910	450,90
	–	–	vysoce lesklá bílá	–	54095050	450,90
	–	–	tmavý ořech	–	54095630	450,90
	–	–	přírodní dub	–	54095230	450,90
600/480	■	■	diamantová matná šedá	–	54110910	450,90
	–	–	vysoce lesklá bílá	–	54110050	450,90
	–	–	tmavý ořech	–	54110630	450,90
	–	–	přírodní dub	–	54110230	450,90

Zboží, které není skladem, se vyrábí po obdržení objednávky.

Obsah balení:	Obsaženo v	Obj.č.
Prostorově úsporný sifon pro umyvadla 50 mm	54095XXX 54110XXX	54235000

K instalaci nutné (vyberte položku):	Povrchová úprava rukojeti	Obj.č.	EUR
Xelu Q Skříňka pod umyvadlo bílá s vysokým leskem 980/550 s 1 zásuvkou, pro desky pod zápustné umyvadlo	chrom	54058000	1.056,10
	matná černá	54058670	1.056,10
	matná bílá	54058700	1.056,10
 Xelu Q Skříňka pod umyvadlo přírodní dub 980/550 s 1 zásuvkou, pro desky pod zápustné umyvadlo	chrom	54060000	1.056,10
	matná černá	54060670	1.056,10
	matná bílá	54060700	1.056,10
 Xelu Q Skříňka pod umyvadlo tmavý ořech 980/550 s 1 zásuvkou, pro desky pod zápustné umyvadlo	chrom	54061000	1.056,10
	matná černá	54061670	1.056,10
	matná bílá	54061700	1.056,10
 Xelu Q Skříňka pod umyvadlo diamantová matná šedá 980/550 s 1 zásuvkou, pro desky pod zápustné umyvadlo	chrom	54059000	1.056,10
	matná černá	54059670	1.056,10
	matná bílá	54059700	1.056,10

Míry na rozměrových náčrtech jsou v mm.
Technická specifikace výrobků a měrné jednotky mohou být změněny.

Xelu Q Laminátové desky 1180/550 s výřezy uprostřed pro zápustné umyvadlo

Vlastnosti všech variant

- obsah balení: deska, prostorově úsporný sifon
- materiál: třívrstvá dřevotřísková deska s vysokou hustotou
- materiál povrchu: laminát (HPL)
- MoistureProof: odolný a stálý materiál
- počet otvorů pro umyvadla: 1
- výřez pro umyvadlo: uprostřed
- tloušťka materiálu: 16 mm
- 1 prostorově úsporný sifon, s výškou vodního uzávěru 50 mm
- upevnění na stěnu
- s materiálem pro montáž
- s výřezem pro umyvadlo na desku
- umyvadlo na desku a umyvadlovou skříňku je třeba objednat zvlášť
- desku lze instalovat jen v kombinaci s umyvadlovou skříňkou pro desku

pro zápustné umyvadlo na desku 500/480

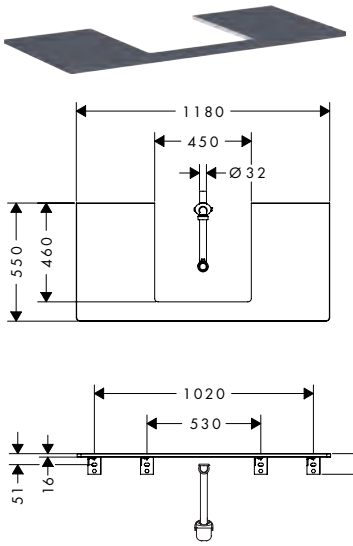

pro zápustné umyvadlo na desku 600/480

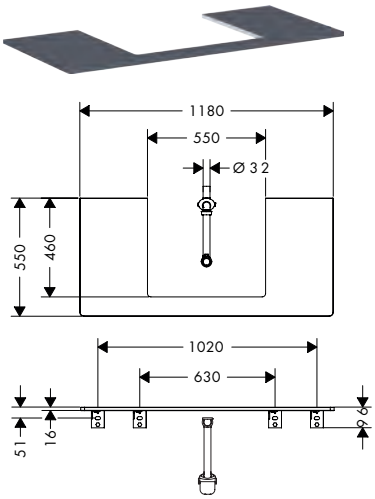

Techniky

Moisture Proof

Certifikáty/prohlášení

Montáž zdarma

Přehled dalších variant

Velikost mísy	AntiFingerprint	SmoothSurface	Povrchová úprava	Skladem	Obj.č.	EUR
500/480	■	■	diamantová matná šedá	–	54096910	517,10
	–	–	vysoce lesklá bílá	–	54096050	517,10
	–	–	tmavý ořech	–	54096630	517,10
	–	–	přírodní dub	–	54096230	517,10
600/480	■	■	diamantová matná šedá	–	54111910	517,10
	–	–	vysoce lesklá bílá	–	54111050	517,10
	–	–	tmavý ořech	–	54111630	517,10
	–	–	přírodní dub	–	54111230	517,10

Zboží, které není skladem, se vyrábí po obdržení objednávky.

Obsah balení:	Obsaženo v	Obj.č.
Prostorově úsporný sifon pro umyvadla 50 mm	54096XXX 54111XXX	54235000

K instalaci nutné (vyberte položku):	Povrchová úprava rukojeti	Obj.č.	EUR
Xelu Q Skříňka pod umyvadlo bílá s vysokým leskem 1180/550 s 1 zásuvkou, pro desky pod zápustné umyvadlo	chrom	54062000	1.135,20
	matná černá	54062670	1.135,20
	matná bílá	54062700	1.135,20
Xelu Q Skříňka pod umyvadlo přírodní dub 1180/550 s 1 zásuvkou, pro desky pod zápustné umyvadlo	chrom	54064000	1.135,20
	matná černá	54064670	1.135,20
	matná bílá	54064700	1.135,20
Xelu Q Skříňka pod umyvadlo tmavý ořech 1180/550 s 1 zásuvkou, pro desky pod zápustné umyvadlo	chrom	54065000	1.135,20
	matná černá	54065670	1.135,20
	matná bílá	54065700	1.135,20
Xelu Q Skříňka pod umyvadlo diamantová matná šedá 1180/550 s 1 zásuvkou, pro desky pod zápustné umyvadlo	chrom	54063000	1.135,20
	matná černá	54063670	1.135,20
	matná bílá	54063700	1.135,20

Míry na rozměrových náčrtech jsou v mm.
Technická specifikace výrobků a měrné jednotky mohou být změněny.

Xelu Q Laminátové desky 1360/550 pro zápustné umyvadlo

Vlastnosti všech variant

- obsah balení: deska, prostorově úsporný sifon
- materiál: třívrstvá dřevotřísková deska s vysokou hustotou
- materiál povrchu: laminát (HPL)
- MoistureProof: odolný a stálý materiál
- tloušťka materiálu: 16 mm
- upevnění na stěnu
- s materiálem pro montáž
- s výřezem pro umyvadlo na desku
- umyvadlo na desku a umyvadlovou skříňku je třeba objednat zvlášť
- desku lze instalovat jen v kombinaci s umyvadlovou skříňkou pro desku

výřez vlevo



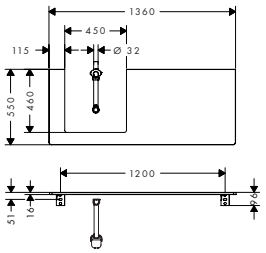

výřez vpravo



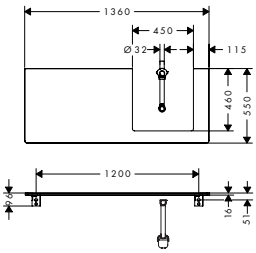

2 výřezy

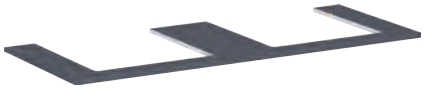

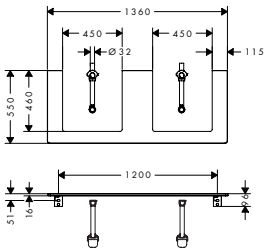

Techniky



Certifikáty/prohlášení



Přehled dalších variant

Výřez	AntiFingerprint	SmoothSurface	Povrchová úprava	Skladem	Obj.č.	EUR
vlevo	■	■	diamantová matná šedá	–	54097910	558,20
	–	–	vysoce lesklá bílá	–	54097050	558,20
	–	–	tmavý ořech	–	54097630	558,20
	–	–	přírodní dub	–	54097230	558,20
vpravo	■	■	diamantová matná šedá	–	54098910	558,20
	–	–	vysoce lesklá bílá	–	54098050	558,20
	–	–	tmavý ořech	–	54098630	558,20
	–	–	přírodní dub	–	54098230	558,20
dva	■	■	diamantová matná šedá	–	54099910	630,30
	–	–	vysoce lesklá bílá	–	54099050	630,30
	–	–	tmavý ořech	–	54099630	630,30
	–	–	přírodní dub	–	54099230	630,30

Zboží, které není skladem, se vyrábí po obdržení objednávky.

54097XXX
54098XXX — 1 prostorově úsporný sifon, s výškou vodního uzávěru 50 mm.

54099XXX — 2 prostorově úsporné sifony, s výškou vodního uzávěru 50 mm.

Obsah balení:

	Obsaženo v	Obj.č.
Prostorově úsporný sifon pro umyvadla 50 mm	54097XXX 54098XXX 54099XXX	54235000

K instalaci nutné (vyberte položku):

	Povrchová úprava rukojeti	Obj.č.	EUR
Xelu Q Skříňka pod umyvadlo bílá s vysokým leskem 1360/550 se 2 zásuvkami, pro desky pod zápustné umyvadlo	chrom	54066000	1.596,00
	matná černá	54066670	1.596,00
	matná bílá	54066700	1.596,00
Xelu Q Skříňka pod umyvadlo přírodní dub 1360/550 se 2 zásuvkami, pro desky pod zápustné umyvadlo	chrom	54068000	1.596,00
	matná černá	54068670	1.596,00
	matná bílá	54068700	1.596,00

Další informace o tomto produktu naleznete na další stránce.

Míry na rozměrových náčrtech jsou v mm.
Technická specifikace výrobků a měrné jednotky mohou být změněny.

Xelu Q Laminátové desky 1360/550 pro zápustné umyvadlo

K instalaci nutné (vyberte položku):	Povrchová úprava rukojeti	Obj.č.	EUR
 Xelu Q Skříňka pod umyvadlo tmavý ořech 1360/550 se 2 zásuvkami, pro desky pod zápustné umyvadlo	chrom	54069000	1.596,00
	matná černá	54069670	1.596,00
	matná bílá	54069700	1.596,00
 Xelu Q Skříňka pod umyvadlo diamantová matná šedá 1360/550 se 2 zásuvkami, pro desky pod zápustné umyvadlo	chrom	54067000	1.596,00
	matná černá	54067670	1.596,00
	matná bílá	54067700	1.596,00

Xelu Q Deska 1560/550 se 2 výřezy pro zápustné umyvadlo 600/480

Vlastnosti

- obsah balení: deska, prostorově úsporný sifon
- materiál: třívrstvá dřevotřísková deska s vysokou hustotou
- materiál povrchu: laminát (HPL)
- MoistureProof: odolný a stálý materiál
- počet otvorů pro umyvadla: 2
- výřez pro umyvadlo: 2 uprostřed
- tloušťka materiálu: 16 mm
- 2 prostorově úsporné sifony, s výškou vodního uzávěru 50 mm
- upevnění na stěnu
- s materiálem pro montáž
- s výřezem pro umyvadlo na desku
- umyvadlo na desku a umyvadlovou skříňku je třeba objednat zvlášť
- desku lze instalovat jen v kombinaci s umyvadlovou skříňkou pro desku

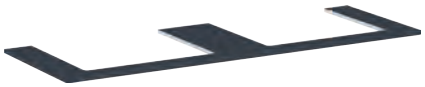

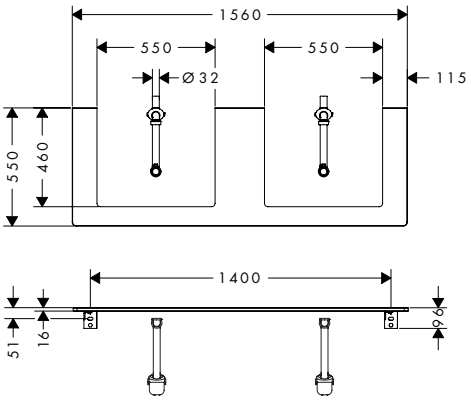

Techniky

Moisture Proof

Certifikáty/prohlášení

Montáž zdarma

AntiFingerprint	SmoothSurface	Povrchová úprava	Skladem	Obj.č.	EUR
■	■	diamantová matná šedá	–	54112910	653,40
–	–	vysoce lesklá bílá	–	54112050	653,40
–	–	tmavý ořech	–	54112630	653,40
–	–	přírodní dub	–	54112230	653,40

Zboží, které není skladem, se vyrábí po obdržení objednávky.

Obsah balení:	Obsaženo v	Obj.č.
Prostorově úsporný sifon pro umyvadla 50 mm	54112XXX	54235000

K instalaci nutné (vyberte položku):	Povrchová úprava rukojeti	Obj.č.	EUR
Xelu Q Skříňka pod umyvadlo bílá s vysokým leskem 1560/550 se 2 zásuvkami, pro desky pod zápustné umyvadlo	chrom	54070000	1.711,30
	matná černá	54070670	1.711,30
	matná bílá	54070700	1.711,30
 Xelu Q Skříňka pod umyvadlo přírodní dub 1560/550 se 2 zásuvkami, pro desky pod zápustné umyvadlo	chrom	54072000	1.711,30
	matná černá	54072670	1.711,30
	matná bílá	54072700	1.711,30
 Xelu Q Skříňka pod umyvadlo tmavý ořech 1560/550 se 2 zásuvkami, pro desky pod zápustné umyvadlo	chrom	54073000	1.711,30
	matná černá	54073670	1.711,30
	matná bílá	54073700	1.711,30
 Xelu Q Skříňka pod umyvadlo diamantová matná šedá 1560/550 se 2 zásuvkami, pro desky pod zápustné umyvadlo	chrom	54071000	1.711,30
	matná černá	54071670	1.711,30
	matná bílá	54071700	1.711,30

Míry na rozměrových náčrtech jsou v mm.
Technická specifikace výrobků a měrné jednotky mohou být změněny.

Xelu Q Deska 780/550 s výřezem uprostřed pro umyvadlo, bez otvoru pro baterii

Vlastnosti

- obsah balení: deska, prostorově úsporný sifon
- materiál: třívrstvá dřevotřísková deska s vysokou hustotou
- materiál povrchu: laminát (HPL)
- MoistureProof: odolný a stálý materiál
- počet otvorů pro umyvadla: 1
- výřez pro umyvadlo: uprostřed
- tloušťka materiálu: 16 mm
- 1 prostorově úsporný sifon, s výškou vodního uzávěru 50 mm
- upevnění na stěnu
- s materiálem pro montáž
- s výřezem pro umyvadlovou mísu, bez otvoru pro baterii
- umyvadlovou mísu a umyvadlovou skříňku je třeba objednat zvlášť
- ve spojení s baterií hansgrohe a Xuniva je nutný prodloužený odtokový ventil (# 56840000)
- desku lze instalovat jen v kombinaci s umyvadlovou skříňkou pro desku



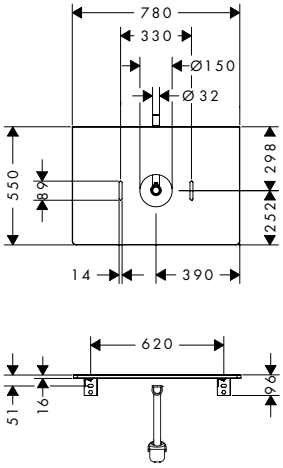

Techniky

Moisture Proof

Certifikáty/prohlášení

Montáž zdarma

AntiFingerprint	SmoothSurface	Povrchová úprava	Skladem	Obj.č.	EUR
■	■	diamantová matná šedá	–	54113910	371,90
–	–	vysoce lesklá bílá	–	54113050	371,90
–	–	tmavý ořech	–	54113630	371,90
–	–	přírodní dub	–	54113230	371,90

Zboží, které není skladem, se vyrábí po obdržení objednávky.

Obsah balení:	Obsaženo v	Obj.č.
Prostorově úsporný sifon pro umyvadla 50 mm	54113XXX	54235000

K instalaci nutné (vyberte položku):	Povrchová úprava rukojeti	Obj.č.	EUR
Xelu Q Skříňka pod umyvadlo na desku bílá s vysokým leskem 780/550 se 2 zásuvkami, pro desky pod umyvadlovou mísu	chrom	54074000	1.213,40
	matná černá	54074670	1.213,40
	matná bílá	54074700	1.213,40
Xelu Q Skříňka pod umyvadlo přírodní dub 780/550 se 2 zásuvkami, pro desky pod umyvadlovou mísu	chrom	54076000	1.213,40
	matná černá	54076670	1.213,40
	matná bílá	54076700	1.213,40
Xelu Q Skříňka pod umyvadlo na desku tmavý ořech 780/550 se 2 zásuvkami, pro desky pod umyvadlovou mísu	chrom	54077000	1.213,40
	matná černá	54077670	1.213,40
	matná bílá	54077700	1.213,40
Xelu Q Skříňka pod umyvadlo na desku diamantová matná šedá 780/550 se 2 zásuvkami, pro desky pod umyvadlovou mísu	chrom	54075000	1.213,40
	matná černá	54075670	1.213,40
	matná bílá	54075700	1.213,40

Volitelné doplňky:	Obj.č.	EUR
Prodloužení odtokového ventilu, 30 mm, 1 1/4"	56840000	18,50

Míry na rozměrových náčrtech jsou v mm.
Technická specifikace výrobků a měrné jednotky mohou být změněny.

Xelu Q Deska 980/550 s výřezem uprostřed pro umyvadlovou mísu bez otvoru pro baterii

Vlastnosti

- obsah balení: deska, prostorově úsporný sifon
- materiál: třívrstvá dřevotřísková deska s vysokou hustotou
- materiál povrchu: laminát (HPL)
- MoistureProof: odolný a stálý materiál
- počet otvorů pro umyvadla: 1
- výřez pro umyvadlo: uprostřed
- tloušťka materiálu: 16 mm
- 1 prostorově úsporný sifon, s výškou vodního uzávěru 50 mm
- upevnění na stěnu
- s materiálem pro montáž
- s výřezem pro umyvadlovou mísu, bez otvoru pro baterii
- umyvadlovou mísu a umyvadlovou skříňku je třeba objednat zvlášť
- ve spojení s baterií hansgrohe a Xuniva je nutný prodloužený odtokový ventil (# 56840000)
- desku lze instalovat jen v kombinaci s umyvadlovou skříňkou pro desku



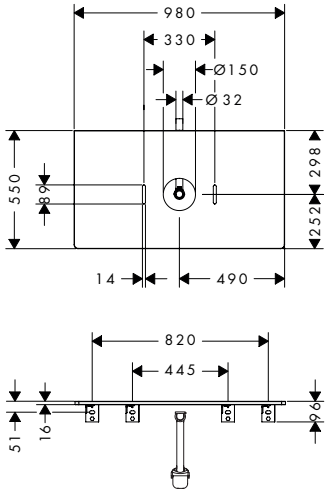

Techniky

Moisture Proof

Certifikáty/prohlášení

Montáž zdarma

AntiFingerprint	SmoothSurface	Povrchová úprava	Skladem	Obj.č.	EUR
■	■	diamantová matná šedá	–	54114910	450,90
–	–	vysoce lesklá bílá	–	54114050	450,90
–	–	tmavý ořech	–	54114630	450,90
–	–	přírodní dub	–	54114230	450,90

Zboží, které není skladem, se vyrábí po obdržení objednávky.

Obsah balení:	Obsaženo v	Obj.č.
Prostorově úsporný sifon pro umyvadla 50 mm	54114XXX	54235000

K instalaci nutné (vyberte položku):	Povrchová úprava rukojeti	Obj.č.	EUR
 Xelu Q Skříňka pod umyvadlo na desku bílá s vysokým leskem 980/550 se 2 zásuvkami, pro desky pod umyvadlovou mísu	chrom	54078000	1.363,70
	matná černá	54078670	1.363,70
	matná bílá	54078700	1.363,70
 Xelu Q Skříňka pod umyvadlo přírodní dub 980/550 se 2 zásuvkami, pro desky pod umyvadlovou mísu	chrom	54080000	1.363,70
	matná černá	54080670	1.363,70
	matná bílá	54080700	1.363,70
 Xelu Q Skříňka pod umyvadlo na desku tmavý ořech 980/550 se 2 zásuvkami, pro desky pod zápustné umyvadlo	chrom	54081000	1.363,70
	matná černá	54081670	1.363,70
	matná bílá	54081700	1.363,70
 Xelu Q Skříňka pod umyvadlo na desku diamantová matná šedá 980/550 se 2 zásuvkami, pro desky pod umyvadlovou mísu	chrom	54079000	1.363,70
	matná černá	54079670	1.363,70
	matná bílá	54079700	1.363,70

Volitelné doplňky:	Obj.č.	EUR
 Prodloužení odtokového ventilu, 30 mm, 1 1/4"	56840000	18,50

Míry na rozměrových náčrtech jsou v mm.
Technická specifikace výrobků a měrné jednotky mohou být změněny.

Xelu Q Deska 1180/550 s výřezem uprostřed pro umyvadlovou mísu bez otvoru pro baterii

Vlastnosti

- obsah balení: deska, prostorově úsporný sifon
- materiál: třívrstvá dřevotřísková deska s vysokou hustotou
- materiál povrchu: laminát (HPL)
- MoistureProof: odolný a stálý materiál
- počet otvorů pro umyvadla: 1
- výřez pro umyvadlo: uprostřed
- tloušťka materiálu: 16 mm
- 1 prostorově úsporný sifon, s výškou vodního uzávěru 50 mm
- upevnění na stěnu
- s materiálem pro montáž
- s výřezem pro umyvadlovou mísu, bez otvoru pro baterii
- umyvadlovou mísu a umyvadlovou skříňku je třeba objednat zvlášť
- ve spojení s baterií hansgrohe a Xuniva je nutný prodloužený odtokový ventil (# 56840000)
- desku lze instalovat jen v kombinaci s umyvadlovou skříňkou pro desku



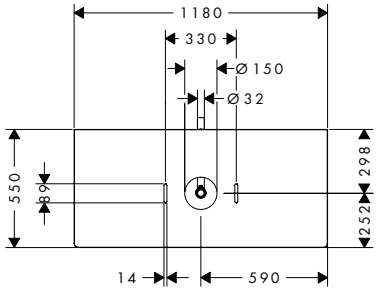

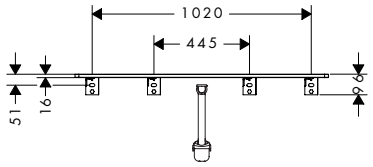

Techniky

Moisture Proof

Certifikáty/prohlášení

Montáž zdarma

AntiFingerprint	SmoothSurface	Povrchová úprava	Skladem	Obj.č.	EUR
■	■	diamantová matná šedá	–	54115910	517,10
–	–	vysoce lesklá bílá	–	54115050	517,10
–	–	tmavý ořech	–	54115630	517,10
–	–	přírodní dub	–	54115230	517,10

Zboží, které není skladem, se vyrábí po obdržení objednávky.

Obsah balení:	Obsaženo v	Obj.č.
Prostorově úsporný sifon pro umyvadla 50 mm	54115XXX	54235000

K instalaci nutné (vyberte položku):	Povrchová úprava rukojeti	Obj.č.	EUR
Xelu Q Skříňka pod umyvadlo na desku bílá s vysokým leskem 1180/550 se 2 zásuvkami, pro desky pod umyvadlovou mísu	chrom	54082000	1.447,90
	matná černá	54082670	1.447,90
	matná bílá	54082700	1.447,90
Xelu Q Skříňka pod umyvadlo na desku přírodní dub 1180/550 se 2 zásuvkami, pro desky pod umyvadlovou mísu	chrom	54084000	1.447,90
	matná černá	54084670	1.447,90
	matná bílá	54084700	1.447,90
Xelu Q Skříňka pod umyvadlo na desku tmavý ořech 1180/550 se 2 zásuvkami, pro desky pod umyvadlovou mísu	chrom	54085000	1.447,90
	matná černá	54085670	1.447,90
	matná bílá	54085700	1.447,90
Xelu Q Skříňka pod umyvadlo na desku diamantová matná šedá 1180/550 se 2 zásuvkami, pro desky pod umyvadlovou mísu	chrom	54083000	1.447,90
	matná černá	54083670	1.447,90
	matná bílá	54083700	1.447,90

Volitelné doplňky:	Obj.č.	EUR
Prodloužení odtokového ventilu, 30 mm, 1 1/4"	56840000	18,50

Míry na rozměrových náčrtech jsou v mm.
Technická specifikace výrobků a měrné jednotky mohou být změněny.

Xelu Q Laminátové desky 1360/550 s výřezem pro umyvadlovou mísu bez otvoru pro baterii

Vlastnosti všech variant

- obsah balení: deska, prostorově úsporný sifon
- materiál: třívrstvá dřevotřísková deska s vysokou hustotou
- materiál povrchu: laminát (HPL)
- MoistureProof: odolný a stálý materiál
- tloušťka materiálu: 16 mm
- upevnění na stěnu
- s materiálem pro montáž
- s výřezem pro umyvadlovou mísu, bez otvoru pro baterii
- umyvadlovou mísu a umyvadlovou skříňku je třeba objednat zvlášť
- ve spojení s baterií hansgrohe a Xuniva je nutný prodloužený odtokový ventil (# 56840000)
- desku lze instalovat jen v kombinaci s umyvadlovou skříňkou pro desku

výřez vlevo



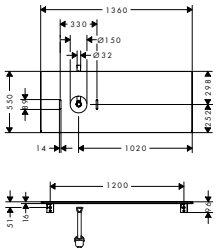

výřez vpravo



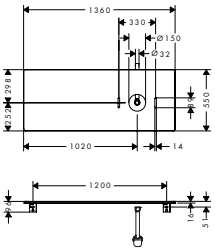

2 výřezy



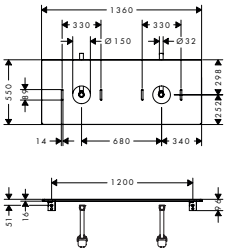

Techniky

Moisture Proof

Certifikáty/prohlášení

Montáž zdarma

Přehled dalších variant

	Výřez	AntiFingerprint	SmoothSurface	Povrchová úprava	Skladem	Obj.č.	EUR
	vlevo	■	■	diamantová matná šedá	–	54116910	558,20
		–	–	vysoce lesklá bílá	–	54116050	558,20
		–	–	tmavý ořech	–	54116630	558,20
		–	–	přírodní dub	–	54116230	558,20
	vpravo	■	■	diamantová matná šedá	–	54117910	558,20
		–	–	vysoce lesklá bílá	–	54117050	558,20
		–	–	tmavý ořech	–	54117630	558,20
		–	–	přírodní dub	–	54117230	558,20
	dva	■	■	diamantová matná šedá	–	54118910	630,30
		–	–	vysoce lesklá bílá	–	54118050	630,30
		–	–	tmavý ořech	–	54118630	630,30
		–	–	přírodní dub	–	54118230	630,30

Zboží, které není skladem, se vyrábí po obdržení objednávky.

54116XXX
54117XXX — 1 prostorově úsporný sifon, s výškou vodního uzávěru 50 mm.

54118XXX — 2 prostorově úsporné sifony, s výškou vodního uzávěru 50 mm.

Obsah balení:		Obsaženo v	Obj.č.
	Prostorově úsporný sifon pro umyvadla 50 mm	54116XXX 54117XXX 54118XXX	54235000

K instalaci nutné (vyberte položku):		Povrchová úprava rukojeti	Obj.č.	EUR
	Xelu Q Skříňka pod umyvadlo na desku bílá s vysokým leskem 1360/550 se 4 zásuvkami, pro desky pod umyvadlovou mísu	chrom	54086000	1.932,80
		matná černá	54086670	1.932,80
		matná bílá	54086700	1.932,80
	Xelu Q Skříňka pod umyvadlo na desku přírodní dub 1360/550 se 4 zásuvkami, pro desky pod umyvadlovou mísu	chrom	54088000	1.932,80
		matná černá	54088670	1.932,80
		matná bílá	54088700	1.932,80

Míry na rozměrových náčrtech jsou v mm.
Technická specifikace výrobků a měrné jednotky mohou být změněny.

Xelu Q Laminátové desky 1360/550 s výřezem pro umyvadlovou mísu bez otvoru pro baterii

K instalaci nutné (vyberte položku):	Povrchová úprava rukojeti	Obj.č.	EUR
 Xelu Q Skříňka pod umyvadlo na desku tmavý ořech 1360/550 se 4 zásuvkami, pro desky pod umyvadlovou mísu	chrom	54089000	1.932,80
	matná černá	54089670	1.932,80
	matná bílá	54089700	1.932,80
 Xelu Q Skříňka pod umyvadlo na desku diamantová matná šedá1360/550 se 4 zásuvkami, pro desky pod umyvadlovou mísu	chrom	54087000	1.932,80
	matná černá	54087670	1.932,80
	matná bílá	54087700	1.932,80

Volitelné doplňky:	Pro	Obj.č.	EUR
 Prodloužení odtokového ventilu, 30 mm, 1 1/4"	54118XXX	56840000	18,50

Xelu Q Deska 1560/550 se 2 výřezy pro umyvadlovou mísu bez otvoru pro baterii

Vlastnosti

- obsah balení: deska, prostorově úsporný sifon
- materiál: třívrstvá dřevotřísková deska s vysokou hustotou
- materiál povrchu: laminát (HPL)
- MoistureProof: odolný a stálý materiál
- počet otvorů pro umyvadla: 2
- výřez pro umyvadlo: 2 uprostřed
- tloušťka materiálu: 16 mm
- 2 prostorově úsporné sifony, s výškou vodního uzávěru 50 mm
- upevnění na stěnu
- s materiálem pro montáž
- s výřezem pro umyvadlovou mísu, bez otvoru pro baterii
- umyvadlovou mísu a umyvadlovou skříňku je třeba objednat zvlášť
- ve spojení s baterií hansgrohe a Xuniva je nutný prodloužený odtokový ventil (# 56840000)
- desku lze instalovat jen v kombinaci s umyvadlovou skříňkou pro desku



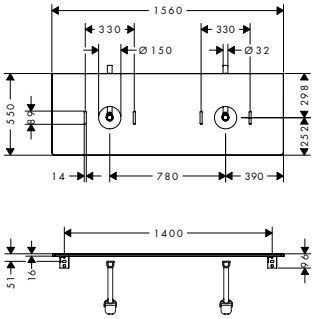

Techniky

Moisture Proof

Certifikáty/prohlášení

Montáž zdarma

AntiFingerprint	SmoothSurface	Povrchová úprava	Skladem	Obj.č.	EUR
■	■	diamantová matná šedá	–	54119910	653,40
–	–	vysoce lesklá bílá	–	54119050	653,40
–	–	tmavý ořech	–	54119630	653,40
–	–	přírodní dub	–	54119230	653,40

Zboží, které není skladem, se vyrábí po obdržení objednávky.

Obsah balení:	Obsaženo v	Obj.č.
Prostorově úsporný sifon pro umyvadla 50 mm	54119XXX	54235000

K instalaci nutné (vyberte položku):	Povrchová úprava rukojeti	Obj.č.	EUR
 Xelu Q Skříňka pod umyvadlo na desku bílá s vysokým leskem 1560/550 se 4 zásuvkami, pro desky pod umyvadlovou mísu	chrom	54090000	2.038,00
	matná černá	54090670	2.038,00
	matná bílá	54090700	2.038,00
 Xelu Q Skříňka pod umyvadlo na desku přírodní dub 1560/550 se 4 zásuvkami, pro desky pod umyvadlovou mísu	chrom	54092000	2.038,00
	matná černá	54092670	2.038,00
	matná bílá	54092700	2.038,00
 Xelu Q Skříňka pod umyvadlo na desku tmavý ořech 1560/550 se 4 zásuvkami, pro desky pod umyvadlovou mísu	chrom	54093000	2.038,00
	matná černá	54093670	2.038,00
	matná bílá	54093700	2.038,00

Další informace o tomto produktu naleznete na další stránce.

Míry na rozměrových náčrtech jsou v mm.
Technická specifikace výrobků a měrné jednotky mohou být změněny.

Xelu Q Deska 1560/550 se 2 výřezy pro umyvadlovou mísu bez otvoru pro baterii

K instalaci nutné (vyberte položku):	Povrchová úprava rukojeti	Obj.č.	EUR
 Xelu Q Skříňka pod umyvadlo na desku diamantová matná šedá 1560/550 se 4 zásuvkami, pro desky pod umyvadlovou mísu	chrom	54091000	2.038,00
	matná černá	54091670	2.038,00
	matná bílá	54091700	2.038,00

Volitelné doplňky:	Obj.č.	EUR
 Prodloužení odtokového ventilu, 30 mm, 1 1/4"	56840000	18,50

Xelu Q Deska 780/550 s výřezem uprostřed pro umyvadlovou mísu, s otvorem pro baterii

Vlastnosti

- obsah balení: deska, prostorově úsporný sifon
- materiál: třívrstvá dřevotřísková deska s vysokou hustotou
- materiál povrchu: laminát (HPL)
- MoistureProof: odolný a stálý materiál
- počet otvorů pro umyvadla: 1
- výřez pro umyvadlo: uprostřed
- tloušťka materiálu: 16 mm
- 1 prostorově úsporný sifon, s výškou vodního uzávěru 50 mm
- upevnění na stěnu
- s materiálem pro montáž
- s výřezem pro umyvadlovou mísu s otvorem pro kohout
- umyvadlovou mísu a umyvadlovou skříňku je třeba objednat zvlášť
- desku lze instalovat jen v kombinaci s umyvadlovou skříňkou pro desku



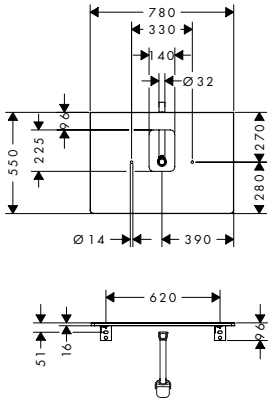

Techniky

Moisture Proof

Certifikáty/prohlášení

Montáž zdarma

AntiFingerprint	SmoothSurface	Povrchová úprava	Skladem	Obj.č.	EUR
■	■	diamantová matná šedá	–	54120910	371,90
–	–	vysoce lesklá bílá	–	54120050	371,90
–	–	tmavý ořech	–	54120630	371,90
–	–	přírodní dub	–	54120230	371,90

Zboží, které není skladem, se vyrábí po obdržení objednávky.

Obsah balení:	Obsaženo v	Obj.č.
Prostorově úsporný sifon pro umyvadla 50 mm	54120XXX	54235000

K instalaci nutné (vyberte položku):	Povrchová úprava rukojeti	Obj.č.	EUR
 Xelu Q Skříňka pod umyvadlo na desku bílá s vysokým leskem 780/550 se 2 zásuvkami, pro desky pod umyvadlovou mísu	chrom	54074000	1.213,40
	matná černá	54074670	1.213,40
	matná bílá	54074700	1.213,40
 Xelu Q Skříňka pod umyvadlo přírodní dub 780/550 se 2 zásuvkami, pro desky pod umyvadlovou mísu	chrom	54076000	1.213,40
	matná černá	54076670	1.213,40
	matná bílá	54076700	1.213,40
 Xelu Q Skříňka pod umyvadlo na desku tmavý ořech 780/550 se 2 zásuvkami, pro desky pod umyvadlovou mísu	chrom	54077000	1.213,40
	matná černá	54077670	1.213,40
	matná bílá	54077700	1.213,40
 Xelu Q Skříňka pod umyvadlo na desku diamantová matná šedá 780/550 se 2 zásuvkami, pro desky pod umyvadlovou mísu	chrom	54075000	1.213,40
	matná černá	54075670	1.213,40
	matná bílá	54075700	1.213,40

Míry na rozměrových náčrtech jsou v mm.
Technická specifikace výrobků a měrné jednotky mohou být změněny.

Xelu Q Deska 980/550 s výřezem uprostřed pro umyvadlovou mísu, s otvorem pro baterii

Vlastnosti

- obsah balení: deska, prostorově úsporný sifon
- materiál: třívrstvá dřevotřísková deska s vysokou hustotou
- materiál povrchu: laminát (HPL)
- MoistureProof: odolný a stálý materiál
- počet otvorů pro umyvadla: 1
- výřez pro umyvadlo: uprostřed
- tloušťka materiálu: 16 mm
- 1 prostorově úsporný sifon, s výškou vodního uzávěru 50 mm
- upevnění na stěnu
- s materiálem pro montáž
- s výřezem pro umyvadlovou mísu s otvorem pro kohout
- umyvadlovou mísu a umyvadlovou skříňku je třeba objednat zvlášť
- desku lze instalovat jen v kombinaci s umyvadlovou skříňkou pro desku

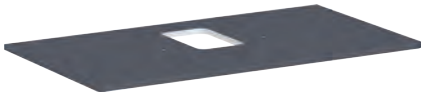

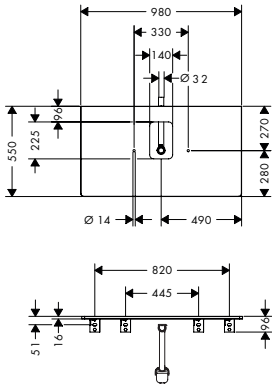

Techniky

Moisture Proof

Certifikáty/prohlášení

Montáž zdarma

AntiFingerprint	SmoothSurface	Povrchová úprava	Skladem	Obj.č.	EUR
■	■	diamantová matná šedá	–	54121910	450,90
–	–	vysoce lesklá bílá	–	54121050	450,90
–	–	tmavý ořech	–	54121630	450,90
–	–	přírodní dub	–	54121230	450,90

Zboží, které není skladem, se vyrábí po obdržení objednávky.

Obsah balení:	Obsaženo v	Obj.č.
Prostorově úsporný sifon pro umyvadla 50 mm	54121XXX	54235000

K instalaci nutné (vyberte položku):	Povrchová úprava rukojeti	Obj.č.	EUR
 Xelu Q Skříňka pod umyvadlo na desku bílá s vysokým leskem 980/550 se 2 zásuvkami, pro desky pod umyvadlovou mísu	chrom	54078000	1.363,70
	matná černá	54078670	1.363,70
	matná bílá	54078700	1.363,70
 Xelu Q Skříňka pod umyvadlo přírodní dub 980/550 se 2 zásuvkami, pro desky pod umyvadlovou mísu	chrom	54080000	1.363,70
	matná černá	54080670	1.363,70
	matná bílá	54080700	1.363,70
 Xelu Q Skříňka pod umyvadlo na desku tmavý ořech 980/550 se 2 zásuvkami, pro desky pod zápustné umyvadlo	chrom	54081000	1.363,70
	matná černá	54081670	1.363,70
	matná bílá	54081700	1.363,70
 Xelu Q Skříňka pod umyvadlo na desku diamantová matná šedá 980/550 se 2 zásuvkami, pro desky pod umyvadlovou mísu	chrom	54079000	1.363,70
	matná černá	54079670	1.363,70
	matná bílá	54079700	1.363,70

Míry na rozměrových náčrtech jsou v mm.
Technická specifikace výrobků a měrné jednotky mohou být změněny.

Xelu Q Deska 1180/550 s výřezem uprostřed pro umyvadlovou mísu s otvorem pro baterii

Vlastnosti

- obsah balení: deska, prostorově úsporný sifon
- materiál: třívrstvá dřevotřísková deska s vysokou hustotou
- materiál povrchu: laminát (HPL)
- MoistureProof: odolný a stálý materiál
- počet otvorů pro umyvadla: 1
- výřez pro umyvadlo: uprostřed
- tloušťka materiálu: 16 mm
- 1 prostorově úsporný sifon, s výškou vodního uzávěru 50 mm
- upevnění na stěnu
- s materiálem pro montáž
- s výřezem pro umyvadlovou mísu s otvorem pro kohout
- umyvadlovou mísu a umyvadlovou skříňku je třeba objednat zvlášť
- desku lze instalovat jen v kombinaci s umyvadlovou skříňkou pro desku

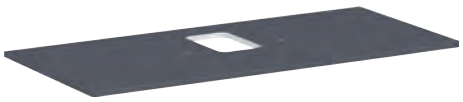

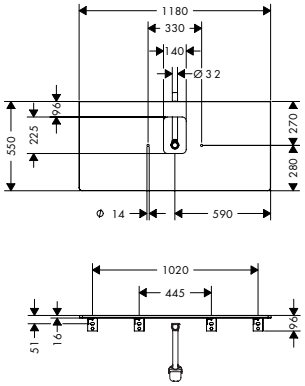

Techniky

Moisture Proof

Certifikáty/prohlášení

Montáž zdarma

AntiFingerprint	SmoothSurface	Povrchová úprava	Skladem	Obj.č.	EUR
■	■	diamantová matná šedá	–	54122910	517,10
–	–	vysoce lesklá bílá	–	54122050	517,10
–	–	tmavý ořech	–	54122630	517,10
–	–	přírodní dub	–	54122230	517,10

Zboží, které není skladem, se vyrábí po obdržení objednávky.

Obsah balení:	Obsaženo v	Obj.č.
Prostorově úsporný sifon pro umyvadla 50 mm	54122XXX	54235000

K instalaci nutné (vyberte položku):	Povrchová úprava rukojeti	Obj.č.	EUR
 Xelu Q Skříňka pod umyvadlo na desku bílá s vysokým leskem 1180/550 se 2 zásuvkami, pro desky pod umyvadlovou mísu	chrom	54082000	1.447,90
	matná černá	54082670	1.447,90
	matná bílá	54082700	1.447,90
 Xelu Q Skříňka pod umyvadlo na desku přírodní dub 1180/550 se 2 zásuvkami, pro desky pod umyvadlovou mísu	chrom	54084000	1.447,90
	matná černá	54084670	1.447,90
	matná bílá	54084700	1.447,90
 Xelu Q Skříňka pod umyvadlo na desku tmavý ořech 1180/550 se 2 zásuvkami, pro desky pod umyvadlovou mísu	chrom	54085000	1.447,90
	matná černá	54085670	1.447,90
	matná bílá	54085700	1.447,90
 Xelu Q Skříňka pod umyvadlo na desku diamantová matná šedá 1180/550 se 2 zásuvkami, pro desky pod umyvadlovou mísu	chrom	54083000	1.447,90
	matná černá	54083670	1.447,90
	matná bílá	54083700	1.447,90

Míry na rozměrových náčrtech jsou v mm.
Technická specifikace výrobků a měrné jednotky mohou být změněny.

Xelu Q Laminátové desky 1360/550 s výřezem pro umyvadlovou mísu s otvorem pro baterii

Vlastnosti všech variant

- obsah balení: deska, prostorově úsporný sifon
- materiál: třívrstvá dřevotřísková deska s vysokou hustotou
- materiál povrchu: laminát (HPL)
- MoistureProof: odolný a stálý materiál
- tloušťka materiálu: 16 mm
- upevnění na stěnu
- s materiálem pro montáž
- s výřezem pro umyvadlovou mísu s otvorem pro kohout
- umyvadlovou mísu a umyvadlovou skříňku je třeba objednat zvlášť
- desku lze instalovat jen v kombinaci s umyvadlovou skříňkou pro desku

výřez vlevo



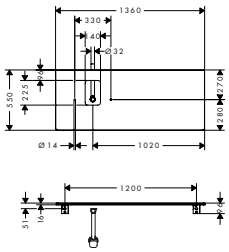

výřez vpravo



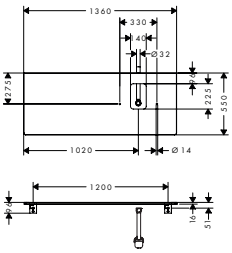

2 výřezy



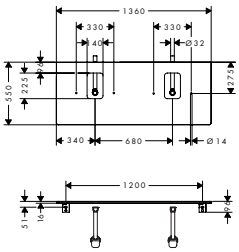

Techniky

Moisture Proof

Certifikáty/prohlášení

Montáž zdarma

Přehled dalších variant

Výřez	AntiFingerprint	SmoothSurface	Povrchová úprava	Skladem	Obj.č.	EUR
vlevo	■	■	diamantová matná šedá	–	54123910	558,20
	–	–	vysoce lesklá bílá	–	54123050	558,20
	–	–	tmavý ořech	–	54123630	558,20
	–	–	přírodní dub	–	54123230	558,20
vpravo	■	■	diamantová matná šedá	–	54124910	558,20
	–	–	vysoce lesklá bílá	–	54124050	558,20
	–	–	tmavý ořech	–	54124630	558,20
	–	–	přírodní dub	–	54124230	558,20
dva	■	■	diamantová matná šedá	–	54125910	630,30
	–	–	vysoce lesklá bílá	–	54125050	630,30
	–	–	tmavý ořech	–	54125630	630,30
	–	–	přírodní dub	–	54125230	630,30

Zboží, které není skladem, se vyrábí po obdržení objednávky.

54123XXX
54124XXX — 1 prostorově úsporný sifon, s výškou vodního uzávěru 50 mm.

54125XXX — 2 prostorově úsporné sifony, s výškou vodního uzávěru 50 mm.

Obsah balení:

	Obsaženo v	Obj.č.
Prostorově úsporný sifon pro umyvadla 50 mm	54123XXX 54124XXX 54125XXX	54235000

K instalaci nutné (vyberte položku):

	Povrchová úprava rukojeti	Obj.č.	EUR
Xelu Q Skříňka pod umyvadlo na desku bílá s vysokým leskem 1360/550 se 4 zásuvkami, pro desky pod umyvadlovou mísu	chrom	54086000	1.932,80
	matná černá	54086670	1.932,80
	matná bílá	54086700	1.932,80
Xelu Q Skříňka pod umyvadlo na desku přírodní dub 1360/550 se 4 zásuvkami, pro desky pod umyvadlovou mísu	chrom	54088000	1.932,80
	matná černá	54088670	1.932,80
	matná bílá	54088700	1.932,80

Další informace o tomto produktu naleznete na další stránce.

Míry na rozměrových náčrtech jsou v mm.
Technická specifikace výrobků a měrné jednotky mohou být změněny.

Xelu Q Laminátové desky 1360/550 s výřezem pro umyvadlovou mísu s otvorem pro baterii

K instalaci nutné (vyberte položku):	Povrchová úprava rukojeti	Obj.č.	EUR
 Xelu Q Skříňka pod umyvadlo na desku tmavý ořech 1360/550 se 4 zásuvkami, pro desky pod umyvadlovou mísu	chrom	54089000	1.932,80
	matná černá	54089670	1.932,80
	matná bílá	54089700	1.932,80
 Xelu Q Skříňka pod umyvadlo na desku diamantová matná šedá1360/550 se 4 zásuvkami, pro desky pod umyvadlovou mísu	chrom	54087000	1.932,80
	matná černá	54087670	1.932,80
	matná bílá	54087700	1.932,80

Xelu Q Deska 1560/550 se 2 výřezy pro umyvadlovou mísu, s otvorem pro baterii

Vlastnosti

- obsah balení: deska, prostorově úsporný sifon
- materiál: třívrstvá dřevotřísková deska s vysokou hustotou
- materiál povrchu: laminát (HPL)
- MoistureProof: odolný a stálý materiál
- počet otvorů pro umyvadla: 2
- výřez pro umyvadlo: 2 uprostřed
- tloušťka materiálu: 16 mm
- 2 prostorově úsporné sifony, s výškou vodního uzávěru 50 mm
- upevnění na stěnu
- s materiálem pro montáž
- s výřezem pro umyvadlovou mísu s otvorem pro kohout
- umyvadlovou mísu a umyvadlovou skříňku je třeba objednat zvlášť
- desku lze instalovat jen v kombinaci s umyvadlovou skříňkou pro desku



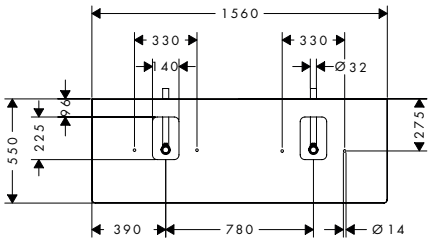

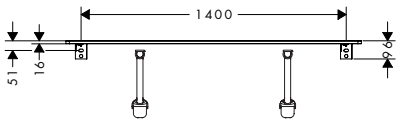

Techniky

Moisture Proof

Certifikáty/prohlášení

Montáž zdarma

AntiFingerprint	SmoothSurface	Povrchová úprava	Skladem	Obj.č.	EUR
■	■	diamantová matná šedá	–	54126910	653,40
–	–	vysoce lesklá bílá	–	54126050	653,40
–	–	tmavý ořech	–	54126630	653,40
–	–	přírodní dub	–	54126230	653,40

Zboží, které není skladem, se vyrábí po obdržení objednávky.

Obsah balení:	Obsaženo v	Obj.č.
Prostorově úsporný sifon pro umyvadla 50 mm	54126XXX	54235000

K instalaci nutné (vyberte položku):	Povrchová úprava rukojeti	Obj.č.	EUR
 Xelu Q Skříňka pod umyvadlo na desku bílá s vysokým leskem 1560/550 se 4 zásuvkami, pro desky pod umyvadlovou mísu	chrom	54090000	2.038,00
	matná černá	54090670	2.038,00
	matná bílá	54090700	2.038,00
 Xelu Q Skříňka pod umyvadlo na desku přírodní dub 1560/550 se 4 zásuvkami, pro desky pod umyvadlovou mísu	chrom	54092000	2.038,00
	matná černá	54092670	2.038,00
	matná bílá	54092700	2.038,00
 Xelu Q Skříňka pod umyvadlo na desku tmavý ořech 1560/550 se 4 zásuvkami, pro desky pod umyvadlovou mísu	chrom	54093000	2.038,00
	matná černá	54093670	2.038,00
	matná bílá	54093700	2.038,00
 Xelu Q Skříňka pod umyvadlo na desku diamantová matná šedá 1560/550 se 4 zásuvkami, pro desky pod umyvadlovou mísu	chrom	54091000	2.038,00
	matná černá	54091670	2.038,00
	matná bílá	54091700	2.038,00

Míry na rozměrových náčrtech jsou v mm.
Technická specifikace výrobků a měrné jednotky mohou být změněny.

Xelu Q Skříňky střední výšky

Vlastnosti všech variant

- obsah balení: skříňka střední výšky, skleněné police, vrchní deska
- materiál korpusu: dřevovláknitá deska střední hustoty (MDF)
- povrchový materiál korpusu: termofólie
- materiál předního dílu: dřevovláknitá deska střední hustoty (MDF)
- povrchový materiál předního dílu: termofólie
- MoistureProof: odolný a stálý materiál
- materiál vrchní desky: třívrstvá dřevotřísková deska s vysokou hustotou
- povrchový materiál vrchní desky: laminát (HPL)
- tloušťka vrchní desky: 16 mm
- s rukojetí
- materiál klapek: hliník
- způsob otevírání: dvířka
- 1 dvířka
- SoftClose pro šetrné zavírání
- se 2 nastavitelnými skleněnými policemi
- podmínka montáže: předmontované
- s materiálem pro montáž



závěs dveří levý

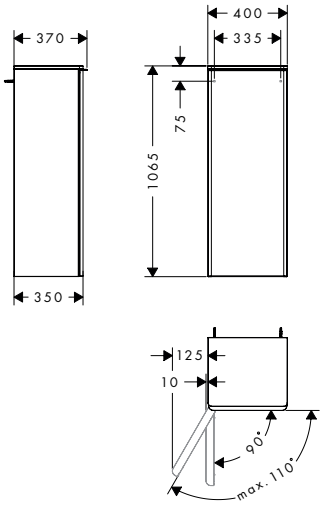

závěs dveří pravý

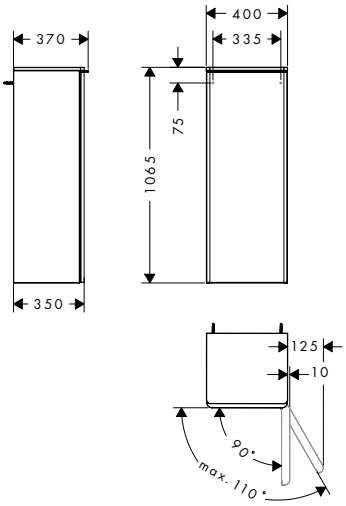

Techniky



Certifikáty/prohlášení



Přehled dalších variant

Závěs dveří	Povrch nábytku	Anti Finger print	Smooth Surface	Povrchová úprava rukojeti	Skladem	Obj.č.	EUR
vlevo	vysoce lesklá bílá	–	–	chrom	■	54127000	766,50
				matná černá	–	54127670	766,50
				matná bílá	–	54127700	766,50
vlevo	diamantová matná šedá	■	■	chrom	–	54128000	766,50
				matná černá	■	54128670	766,50
				matná bílá	–	54128700	766,50
vlevo	přírodní dub	–	–	chrom	■	54129000	766,50
				matná černá	–	54129670	766,50
				matná bílá	–	54129700	766,50
vlevo	tmavý ořech	–	–	chrom	–	54130000	766,50
				matná černá	–	54130670	766,50
				matná bílá	–	54130700	766,50
vpravo	vysoce lesklá bílá	–	–	chrom	■	54131000	766,50
				matná černá	–	54131670	766,50
				matná bílá	–	54131700	766,50
vpravo	diamantová matná šedá	■	■	chrom	–	54132000	766,50
				matná černá	■	54132670	766,50
				matná bílá	–	54132700	766,50
vpravo	přírodní dub	–	–	chrom	■	54133000	766,50
				matná černá	–	54133670	766,50
				matná bílá	–	54133700	766,50

Další informace o tomto produktu naleznete na další stránce.

Míry na rozměrových náčrtech jsou v mm.
Technická specifikace výrobků a měrné jednotky mohou být změněny.

Xelu Q Skříňky střední výšky

Přehled dalších variant

Závěs dveří	Povrch nábytku	Anti Finger print	Smooth Surface	Povrchová úprava rukojeti	Skladem	Obj.č.	EUR
vpravo	 tmavý ořech	–	–	chrom	–	54134000	766,50
				matná černá	–	54134670	766,50
				matná bílá	–	54134700	766,50

Zboží, které není skladem, se vyrábí po obdržení objednávky.

Volitelné doplňky:		Povrchová úprava	Obj.č.	EUR
	Xelu Q Nábytkové nožky 175/60, 2 kusy	chrom	54145000	168,40
		matná černá	54145670	136,30
		matná bílá	54145700	136,30

Xelu Q Vysoké skříňky

Vlastnosti všech variant

- obsah balení: vysoká skříňka, skleněné police
- materiál korpusu: dřevovláknitá deska střední hustoty (MDF)
- povrchový materiál korpusu: termofólie
- materiál předního dílu: dřevovláknitá deska střední hustoty (MDF)
- povrchový materiál předního dílu: termofólie
- MoistureProof: odolný a stálý materiál
- s rukojetí
- materiál klapek: hliník
- způsob otevírání: dvířka
- 2 dvířka
- SoftClose pro šetrné zavírání
- otevírání s funkcí PushOpen
- se 3 nastavitelnými skleněnými policemi
- podmínka montáže: předmontované
- s materiálem pro montáž



závěs dveří levý

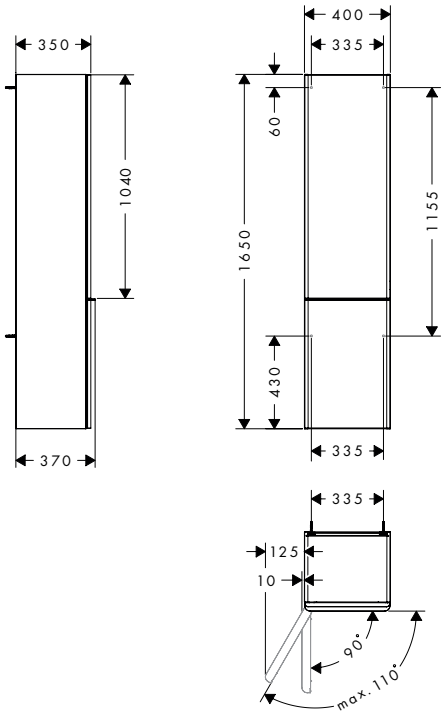

závěs dveří pravý

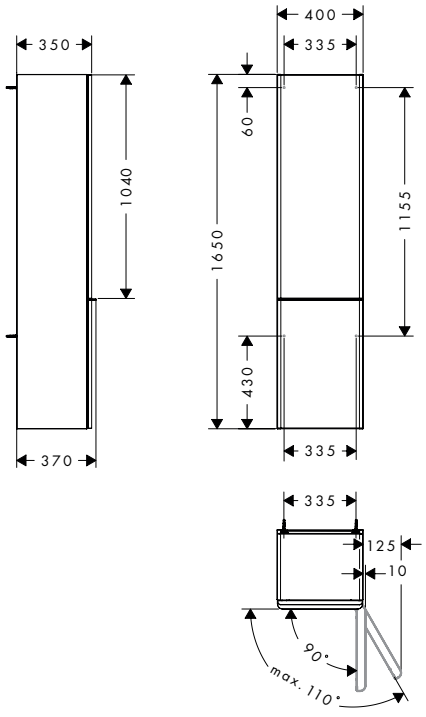

Techniky



Certifikáty/prohlášení



Přehled dalších variant

Závěs dveří	Povrch nábytku	Anti Finger print	Smooth Surface	Povrchová úprava rukojeti	Skladem	Obj.č.	EUR
vlevo	 diamantová matná šedá	■	■	chrom	–	54136000	970,90
				matná černá	■	54136670	970,90
				matná bílá	–	54136700	970,90

Míry na rozměrových náčrtech jsou v mm.
Technická specifikace výrobků a měrné jednotky mohou být změněny.

Xelu Q Vysoké skříňky

Přehled dalších variant

Závěs dveří	Povrch nábytku	Anti Finger print	Smooth Surface	Povrchová úprava rukojeti	Skladem	Obj.č.	EUR
vlevo	 vysoce lesklá bílá	–	–	chrom	■	54135000	970,90
				matná černá	–	54135670	970,90
				matná bílá	–	54135700	970,90
vlevo	 tmavý ořech	–	–	chrom	–	54138000	970,90
				matná černá	–	54138670	970,90
				matná bílá	–	54138700	970,90
vlevo	 přírodní dub	–	–	chrom	■	54137000	970,90
				matná černá	–	54137670	970,90
				matná bílá	–	54137700	970,90
vpravo	 diamantová matná šedá	■	■	chrom	–	54140000	970,90
				matná černá	■	54140670	970,90
				matná bílá	–	54140700	970,90
vpravo	 vysoce lesklá bílá	–	–	chrom	■	54139000	970,90
				matná černá	–	54139670	970,90
				matná bílá	–	54139700	970,90
vpravo	 tmavý ořech	–	–	chrom	–	54142000	970,90
				matná černá	–	54142670	970,90
				matná bílá	–	54142700	970,90
vpravo	 přírodní dub	–	–	chrom	■	54141000	970,90
				matná černá	–	54141670	970,90
				matná bílá	–	54141700	970,90

Zboží, které není skladem, se vyrábí po obdržení objednávky.

Volitelné doplňky:	Povrchová úprava	Obj.č.	EUR
 Xelu Q Nábytkové nožky 175/60, 2 kusy	chrom	54145000	168,40
	matná černá	54145670	136,30
	matná bílá	54145700	136,30

IntraStoris Sada úložných boxů 100/345

Vlastnosti

- obsah balení: úložný box, malý zásobník, zásobník velký
- materiál: plast
- úložný box s háčkem pro uchycení k zadní straně zásuvky
- úložné boxy lze vyjmout ze zásuvky
- vhodné pro: umyvadlové skříňky Xelu a umyvadlové skříňky pod desky, umyvadlové skříňky Xevolos a umyvadlové skříňky pod desky



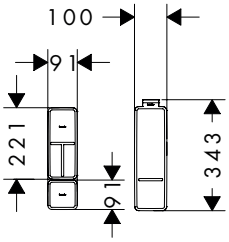

Certifikáty/prohlášení

Montáž zdarma

Povrchová úprava	Obj.č.	EUR
matná černá	54224670	40,10

IntraStoris Úložný box malý 90/90

Vlastnosti

- obsah balení: malý zásobník
- materiál: plast
- zásobník lze vyjmout ze zásuvky
- vhodné pro: umyvadlové skříňky Xelu a umyvadlové skříňky pod desky, vysoká skříňka Xelu, skříňka střední výšky, umyvadlové skříňky Xevolos a umyvadlové skříňky pod desky, vysoká skříňka Xevolos, skříňka střední výšky Xevolos



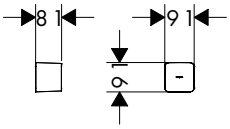

Certifikáty/prohlášení

Montáž zdarma

Povrchová úprava	Obj.č.	EUR
matná černá	54225670	17,50

IntraStoris Úložný box velký 90/220

Vlastnosti

- materiál: plast
- zásobník lze vyjmout ze zásuvky
- vhodné pro: umyvadlové skříňky Xelu a umyvadlové skříňky pod desky, vysoká skříňka Xelu, skříňka střední výšky, umyvadlové skříňky Xevolos a umyvadlové skříňky pod desky, vysoká skříňka Xevolos, skříňka střední výšky Xevolos



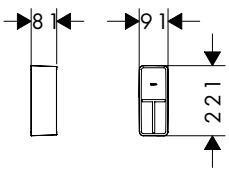

Certifikáty/prohlášení

Montáž zdarma

Povrchová úprava	Obj.č.	EUR
matná černá	54226670	21,60

Míry na rozměrových náčrtech jsou v mm.
Technická specifikace výrobků a měrné jednotky mohou být změněny.

IntraStoris Modul organizéru do zásuvky 115/340

Vlastnosti

- obsah balení: přihrádka na drobné předměty
- materiál: masivní dřevo
- materiál povrchu: matný lak
- lze snadno umístit do zásuvek nebo do vysokých skříní
- protiskluzové pryžové nárazníky na spodní straně pro bezpečné uchycení
- vhodné pro: vysoká skříňka Xelu, skříňka střední výšky, umyvadlové skříňky Xelu a umyvadlové skříňky pod desky



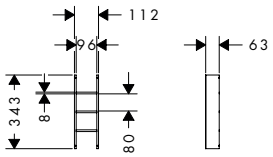

Certifikáty/prohlášení

Montáž zdarma

Povrchová úprava	Obj.č.	EUR
přírodní dub	54146230	95,40

IntraStoris Modul organizéru do zásuvky 130/340

Vlastnosti

- obsah balení: modul vlnitého profilu
- materiál: masivní dřevo
- materiál povrchu: matný lak
- lze snadno umístit do zásuvek nebo do vysokých skříní
- protiskluzové pryžové nárazníky na spodní straně pro bezpečné uchycení
- vhodné pro: vysoká skříňka Xelu, skříňka střední výšky, umyvadlové skříňky Xelu a umyvadlové skříňky pod desky



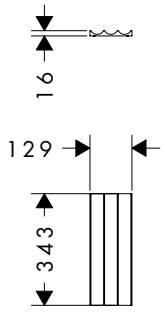

Certifikáty/prohlášení

Montáž zdarma

Povrchová úprava	Obj.č.	EUR
přírodní dub	54147230	98,40

IntraStoris Modul organizéru do zásuvky 140/340

Vlastnosti

- obsah balení: modul vlnitého profilu s bočním zahnutím vzhůru
- materiál: masivní dřevo
- materiál povrchu: matný lak
- lze snadno umístit do zásuvek nebo do vysokých skříní
- vhodné pro: vysoká skříňka Xelu, skříňka střední výšky, umyvadlové skříňky Xelu a umyvadlové skříňky pod desky



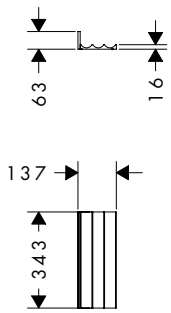

Certifikáty/prohlášení

Montáž zdarma

Povrchová úprava	Obj.č.	EUR
přírodní dub	54148230	126,20

Míry na rozměrových náčrtech jsou v mm.
Technická specifikace výrobků a měrné jednotky mohou být změněny.

IntraStoris Sada vnitřních oranizérů 340 skříňky pod umyvadlo 480/475, 480-530/470 pro 1 zásuvku

Vlastnosti

- obsah balení: modul vlnitého profilu s bočním zahnutím vzhůru
- materiál: masivní dřevo
- materiál povrchu: matný lak
- zasuvky se snadným zasouváním
- pro 1 zásuvku
- protiskluzové pryžové nárazníky na spodní straně pro bezpečné uchycení
- vhodné pro: umyvadlové skříňky Xelu a umyvadlové skříňky pod desky



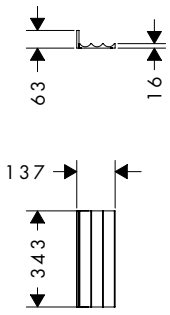

Certifikáty/prohlášení

Montáž zdarma

Povrchová úprava	Obj.č.	EUR
přírodní dub	54149230	126,20

IntraStoris Sada vnitřních oranizérů 340 Skříňka pod umyvadlo 580/475, 580-680/470, 1360-1375/550

Vlastnosti

- obsah balení: přihrádka na drobné předměty, modul vlnitého profilu s bočním zahnutím vzhůru
- materiál: masivní dřevo
- materiál povrchu: matný lak
- zasuvky se snadným zasouváním
- pro 1 zásuvku
- protiskluzové pryžové nárazníky na spodní straně pro bezpečné uchycení
- vhodné pro: umyvadlové skříňky Xelu a umyvadlové skříňky pod desky



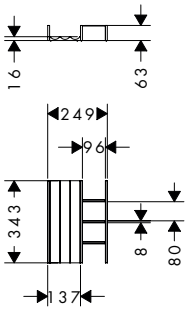

Certifikáty/prohlášení

Montáž zdarma

Povrchová úprava	Obj.č.	EUR
přírodní dub	54150230	209,10

IntraStoris Sada vnitřních oranizérů 340 skříňky pod umyvadlo 780/470-550, 1560/550

Vlastnosti

- obsah balení: modul vlnitého profilu s bočním zahnutím vzhůru, modul vlnitého profilu, přihrádka na drobné předměty
- materiál: masivní dřevo
- materiál povrchu: matný lak
- zasuvky se snadným zasouváním
- pro 1 zásuvku
- protiskluzové pryžové nárazníky na spodní straně pro bezpečné uchycení
- vhodné pro: umyvadlové skříňky Xelu a umyvadlové skříňky pod desky



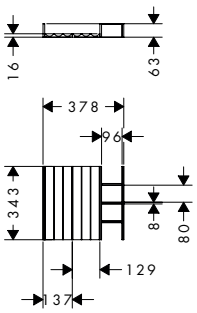

Certifikáty/prohlášení

Montáž zdarma

Povrchová úprava	Obj.č.	EUR
přírodní dub	54151230	289,10

Míry na rozměrových náčrtech jsou v mm.
Technická specifikace výrobků a měrné jednotky mohou být změněny.

IntraStoris Sada vnitřních organizérů 340, skříňka pod umyvadlo 980/470-550

Vlastnosti

- obsah balení: modul vlnitého profilu s bočním zahnutím vzhůru, modul vlnitého profilu, 2 přihrádky na drobné předměty
- materiál: masivní dřevo
- materiál povrchu: matný lak
- zasuvky se snadným zasouváním
- pro 1 zásuvku
- protiskluzové pryžové nárazníky na spodní straně pro bezpečné uchycení
- vhodné pro: umyvadlové skříňky Xelu a umyvadlové skříňky pod desky

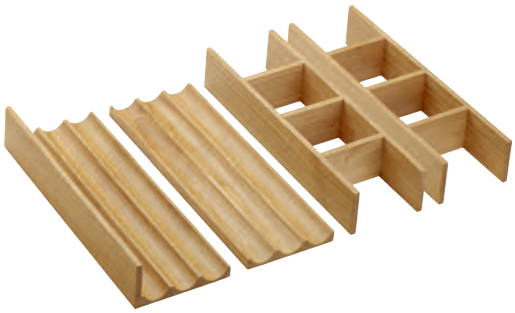

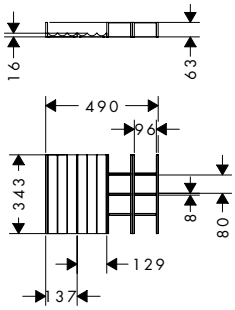

Certifikáty/prohlášení

Montáž zdarma

Povrchová úprava	Obj.č.	EUR
přírodní dub	54152230	368,00

IntraStoris Sada organizérů do zásuvky 340, skříňka pod umyvadlo 1180/475-550

Vlastnosti

- obsah balení: 2 moduly vlnitého profilu s bočním zahnutím vzhůru, 2 přihrádky na drobné předměty
- materiál: masivní dřevo
- materiál povrchu: matný lak
- zasuvky se snadným zasouváním
- pro 1 zásuvku
- protiskluzové pryžové nárazníky na spodní straně pro bezpečné uchycení
- vhodné pro: umyvadlové skříňky Xelu a umyvadlové skříňky pod desky

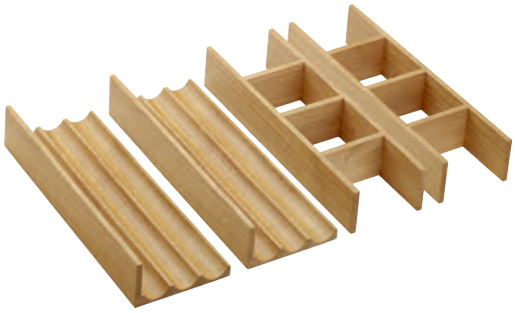

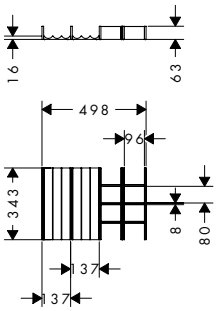

Certifikáty/prohlášení

Montáž zdarma

Povrchová úprava	Obj.č.	EUR
přírodní dub	54153230	395,60

Xelu Q Nábytkové nožky 175/60, 2 kusy

Vlastnosti

- materiál: hliník
- upevnění vruty
- výška: 174 mm
- s materiálem pro montáž
- skryté upevnění
- s výškovou kompenzací
- umyvadlové skříňky Xelu a umyvadlové skříňky pod desky



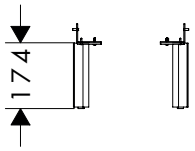

Certifikáty/prohlášení

Montáž zdarma

Povrchová úprava	Obj.č.	EUR
chrom	54145000	168,40
matná černá	54145670	136,30
matná bílá	54145700	136,30

Xelu Q Polička 140/430

Vlastnosti

- upevnění vruty
- materiál rámu: zinkový tlakový odlitek
- materiál poličky: bezpečnostní sklo
- délka: 430 mm
- s materiálem pro montáž
- skryté upevnění
- vhodné pro umyvadlové skříňky Xelu a umyvadlové skříňky pod desky



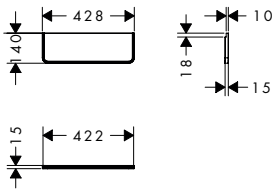

Certifikáty/prohlášení

Montáž zdarma

Povrchová úprava	Obj.č.	EUR
chrom	54144000	164,40
matná černá	54144670	164,40
matná bílá	54144700	164,40

Xelu Q Věšák na ručník 90/430

Vlastnosti

- upevnění vruty
- materiál: zinkový tlakový odlitek
- upevněno
- délka: 430 mm
- s materiálem pro montáž
- skryté upevnění
- umyvadlové skříňky Xelu a umyvadlové skříňky pod desky



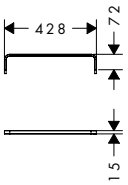

Certifikáty/prohlášení

Montáž zdarma

Povrchová úprava	Obj.č.	EUR
chrom	54143000	93,20
matná černá	54143670	93,20
matná bílá	54143700	93,20

Prostorově úsporný sifon pro umyvadla 50 mm

Vlastnosti

- základní materiál: plast
- výškově stavitelné
- čištění bez použití nářadí
- pachový uzávěr – výška vodní hladiny je 50 mm
- připojovací rozměr vtoku: G 1¼
- připojovací rozměr výtoku: DN32
- rohový ventil není součástí
- spojovací díl na DN40



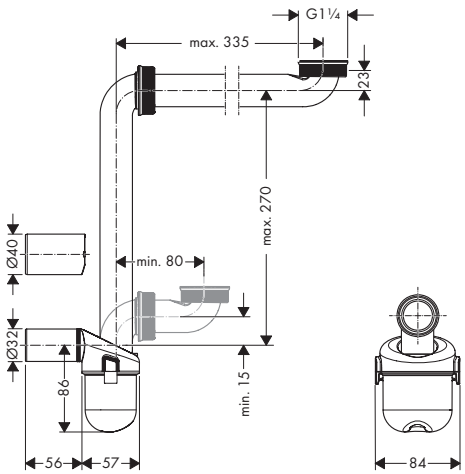

Certifikáty/prohlášení

Montáž zdarma

	Obj.č.	EUR
	54235000	56,40

Míry na rozměrových náčrtech jsou v mm.
Technická specifikace výrobků a měrné jednotky mohou být změněny.

Prodloužení odtokového ventilu, 30 mm, 1 1/4"

Vlastnosti

- délka 30 mm
- materiál: mosaz
- rozměr přívodů: G 1¼



Certifikáty/prohlášení

Montáž zdarma

Obj.č.	EUR
56840000	18,50



Zrcadla

Zrcadla

	Xarita E				
					
Povrchová úprava	○	○	○	○	○
Šířka (mm)	360	500	500	600	600
světelný tok	3850 lm	4360 lm	5550 lm	4720 lm	6020 lm
Výkonové osvětlení	23 W	26 W	55 W	28 W	60 W
světelný výkon	okolo	okolo	okolo	okolo	okolo
AntiFog	–	■	■	■	■
MoistureProof	■	■	■	■	■
SmartTouch	–	–	■	–	■
TouchlessSensor	■	■	–	■	–
Cena v €	**893,60**	**1.039,20**	**1.613,00**	**1.092,40**	**1.738,00**
od strany	802	799	803	799	803

	Xarita E				
Povrchová úprava	○	○	○	○	○
Šířka (mm)	1200	1400	1400	1600	1600
světelný tok	8840 lm	7620 lm	9770 lm	8350 lm	10720 lm
Výkonové osvětlení	88 W	45 W	97 W	49 W	107 W
světelný výkon	okolo	okolo	okolo	okolo	okolo
AntiFog	■	■	■	■	■
MoistureProof	■	■	■	■	■
SmartTouch	■	–	■	–	■
TouchlessSensor	–	■	–	■	–
Cena v €	**2.386,60**	**1.702,10**	**2.558,70**	**1.808,70**	**2.768,80**
od strany	805	801	805	801	805

■ k dispozici v závislosti na modelu
– není k dispozici

	Xarita E				
					
Povrchová úprava	○	○	○	○	○
Šířka (mm)	800	800	1000	1000	1200
světelný tok	5450 lm	6960 lm	6170 lm	7900 lm	6900 lm
Výkonové osvětlení	32 W	69 W	36 W	78 W	40 W
světelný výkon	okolo	okolo	okolo	okolo	okolo
AntiFog	■	■	■	■	■
MoistureProof	■	■	■	■	■
SmartTouch	–	■	–	■	–
TouchlessSensor	■	–	■	–	■
Cena v €	**1.216,40**	**1.948,00**	**1.335,20**	**2.077,20**	**1.582,20**
od strany	800	804	800	804	801

	Xarita S				Xarita Lite Q
Povrchová úprava	○	○	○	○	●○
Šířka (mm)	700	700	900	900	360
světelný tok	3990 lm	5130 lm	5170 lm	6660 lm	590 lm
Výkonové osvětlení	24 W	53 W	31 W	70 W	5 W
světelný výkon	okolo	okolo	okolo	okolo	nad
AntiFog	■	■	■	■	–
MoistureProof	■	■	■	■	■
SmartTouch	–	■	–	■	–
TouchlessSensor	■	–	■	–	–
Cena v €	**1.691,90**	**2.157,00**	**1.829,20**	**2.478,80**	**339,70**
od strany	806	807	806	807	808

Zrcadla

	Xarita Lite Q				
Povrchová úprava	● ○	● ○	● ○	● ○	● ○
Šířka (mm)	360	500	500	500	500
světelný tok	590 lm	820 lm	820 lm	2310 lm	2310 lm
Výkonové osvětlení	5 W	7 W	7 W	16 W	16 W
světelný výkon	nad	nad	nad	strana	strana
AntiFog	–	–	■	–	■
MoistureProof	■	■	■	■	■
SmartTouch	–	–	–	–	–
TouchlessSensor	■	–	■	–	■
Cena v €	**534,80**	**365,90**	**597,40**	**462,20**	**751,50**
od strany	813	808	814	810	816

	Xarita Lite Q				
Povrchová úprava	● ○	● ○	● ○	● ○	● ○
Šířka (mm)	800	800	800	1000	1000
světelný tok	1320 lm	2310 lm	2310 lm	1650 lm	1650 lm
Výkonové osvětlení	10 W	16 W	16 W	12 W	12 W
světelný výkon	nad	strana	strana	nad	nad
AntiFog	■	–	■	–	■
MoistureProof	■	■	■	■	■
SmartTouch	–	–	–	–	–
TouchlessSensor	■	–	■	–	■
Cena v €	**677,60**	**525,40**	**834,10**	**478,50**	**729,00**
od strany	814	810	816	809	815

■ k dispozici v závislosti na modelu
– není k dispozici

Xarita Lite Q

Povrchová úprava	●○	●○	●○	●○	●○
Šířka (mm)	600	600	600	600	800
světelný tok	990 lm	990 lm	2310 lm	2310 lm	1320 lm
Výkonové osvětlení	9 W	9 W	16 W	16 W	10 W
světelný výkon	nad	nad	strana	strana	nad
AntiFog	–	■	–	■	–
MoistureProof	■	■	■	■	■
SmartTouch	–	–	–	–	–
TouchlessSensor	–	■	–	■	–
Cena v €	**389,50**	**624,10**	**487,20**	**780,80**	**430,40**
od strany	808	814	810	816	809

Xarita Lite Q

Povrchová úprava	●○	●○	●○	●○	●○
Šířka (mm)	1000	1000	1200	1200	1200
světelný tok	2310 lm	2310 lm	1980 lm	1980 lm	2310 lm
Výkonové osvětlení	16 W	16 W	15 W	15 W	16 W
světelný výkon	strana	strana	nad	nad	strana
AntiFog	–	■	–	■	–
MoistureProof	■	■	■	■	■
SmartTouch	–	–	–	–	–
TouchlessSensor	–	■	–	■	–
Cena v €	**571,70**	**885,30**	**510,70**	**793,30**	**601,50**
od strany	811	817	809	815	811

Zrcadla

	Xarita Lite Q	Xarita Lite S			
Povrchová úprava	●○	●○	●○	●○	●○
Šířka (mm)	1200	700	700	900	900
světelný tok	2310 lm	3210 lm	2500 lm	4230 lm	3300 lm
Výkonové osvětlení	16 W	23 W	14 W	30 W	19 W
světelný výkon	strana	okolo	okolo	okolo	okolo
AntiFog	■	–	■	–	■
MoistureProof	■	■	■	■	■
SmartTouch	–	–	–	–	–
TouchlessSensor	■	–	■	–	■
Cena v €	**951,90**	**565,40**	**858,70**	**661,40**	**974,30**
od strany	817	812	818	812	818

■ k dispozici v závislosti na modelu
– není k dispozici

Techniky



MoistureProof

Tento vysoce kvalitní produkt je vyroben z materiálů vhodných pro koupelny. Dodržováním pokynů k údržbě od společnosti hansgrohe si zajistíte pohodlné a dlouhotrvající používání.



AntiFog

Při zapnutém zabudovaném odmlžovacím systému před sprchováním nebo koupáním je zrcadlo účinně chráněno před zamlžováním. Je-li zrcadlo již zamlžené, dosáhne se rychle po aktivaci vyhřívání jasného zobrazení.



SmartTouch

Podobně jako u dotykové obrazovky, k zapnutí a vypnutí různých funkcí zrcadla se stačí lehce dotknout ikony na povrchu zrcadla. Snadné, chytré a intuitivní: tak dnes funguje koupelna.



TouchlessSensor

Toto osvětlení se ovládá prostřednictvím infračervených čidel. K aktivaci čidel stačí pohyb ruky pod rámem zrcadla. Na zrcadlo se dokonce vůbec nemusí sáhnout.

Povrchová úprava

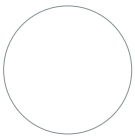

matná bílá

-700



matná černá

-670

Xarita E Zrcadla s kapacitním dotykovým čidlem

Vlastnosti všech variant

- materiál: zrcadlové sklo
- materiál rámu: hliník
- materiál povrchu: práškové lakování
- MoistureProof: trvanlivý materiál
- SmartTouch: ovládání světla prostřednictvím kapacitního čidla, vypínač čidla na povrchu zrcadla
- světelný zdroj: LED, vyměnitelné
- přímé LED osvětlení s 5 různými stupni barevné teploty
- nepřímé RGB LED osvětlení: výběr ze 7 barevných tónů a 1 bílého tónu
- barevná teplota: 2700 – 6500 K
- životnost LED: > 50 000 hodin
- přímé LED osvětlení: třída energetické účinnosti C, nepřímé RGB LED osvětlení: třída energetické účinnosti G
- plynule stmívatelné
- AntiFog: s vyhříváním zrcadla
- funkce automatického vypnutí: automatické vypnutí všech funkcí
- s paměťovou funkcí: stmívání, barevná teplota a RGB nastavení LED
- vstupní napětí:220 – 240 V AC / 50 / 60 Hz
- výstupní napětí: 24 V DC
- IP stupeň ochrany: IP44
- s materiálem pro montáž
- skryté upevnění
- upevnění na stěnu

500/700/50



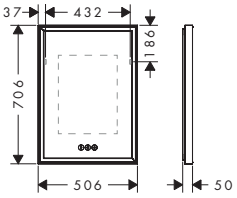

600/700/50



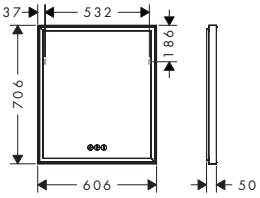

Techniky

Moisture Proof | AntiFog | Smart Touch

Certifikáty/prohlášení

Montáž zdarma

Přehled dalších variant

Rozměry výrobku (mm) (Š/V/H)	Výkonové osvětlení	Povrchová úprava	Skladem	Obj.č.	EUR
500/700/50	55 W	○ matná bílá	■	54989700	1.613,00
600/700/50	60 W	○ matná bílá	■	54988700	1.738,00

Míry na rozměrových náčrtech jsou v mm.
Technická specifikace výrobků a měrné jednotky mohou být změněny.

Xarita E Zrcadla s kapacitním dotykovým čidlem

Vlastnosti všech variant

- materiál: zrcadlové sklo
- materiál rámu: hliník
- materiál povrchu: práškové lakování
- MoistureProof: trvanlivý materiál
- SmartTouch: ovládání světla prostřednictvím kapacitního čidla, vypínač čidla na povrchu zrcadla
- světelný zdroj: LED, vyměnitelné
- přímé LED osvětlení s 5 různými stupni barevné teploty
- nepřímé RGB LED osvětlení: výběr ze 7 barevných tónů a 1 bílého tónu
- barevná teplota: 2700 – 6500 K
- životnost LED: > 50 000 hodin
- přímé LED osvětlení: třída energetické účinnosti C, nepřímé RGB LED osvětlení: třída energetické účinnosti G
- plynule stmívatelné
- AntiFog: s vyhříváním zrcadla
- funkce automatického vypnutí: automatické vypnutí všech funkcí
- s paměťovou funkcí: stmívání, barevná teplota a RGB nastavení LED
- vstupní napětí:220 – 240 V AC / 50 / 60 Hz
- výstupní napětí: 24 V DC
- IP stupeň ochrany: IP44
- s materiálem pro montáž
- skryté upevnění
- upevnění na stěnu

800/700/50



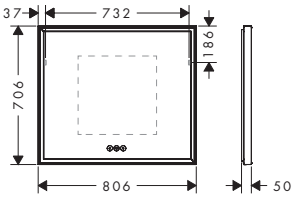

1000/700/50



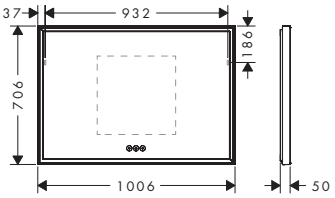

Techniky

Moisture Proof | AntiFog | Smart Touch

Certifikáty/prohlášení

Montáž zdarma

Přehled dalších variant

Rozměry výrobku (mm) (Š/V/H)	Výkonové osvětlení	Povrchová úprava	Skladem	Obj.č.	EUR
800/700/50	69 W	○ matná bílá	■	54987700	1.948,00
1000/700/50	78 W	○ matná bílá	■	54986700	2.077,20

Míry na rozměrových náčrtech jsou v mm.
Technická specifikace výrobků a měrné jednotky mohou být změněny.

Xarita E Zrcadla s kapacitním dotykovým čidlem

Vlastnosti všech variant

- materiál: zrcadlové sklo
- materiál rámu: hliník
- materiál povrchu: práškové lakování
- MoistureProof: trvanlivý materiál
- SmartTouch: ovládání světla prostřednictvím kapacitního čidla, vypínač čidla na povrchu zrcadla
- světelný zdroj: LED, vyměnitelné
- přímé LED osvětlení s 5 různými stupni barevné teploty
- nepřímé RGB LED osvětlení: výběr ze 7 barevných tónů a 1 bílého tónu
- barevná teplota: 2700 – 6500 K
- životnost LED: > 50 000 hodin
- přímé LED osvětlení: třída energetické účinnosti C, nepřímé RGB LED osvětlení: třída energetické účinnosti G
- plynule stmívatelné
- AntiFog: s vyhříváním zrcadla
- funkce automatického vypnutí: automatické vypnutí všech funkcí
- s paměťovou funkcí: stmívání, barevná teplota a RGB nastavení LED
- vstupní napětí:220 – 240 V AC / 50 / 60 Hz
- výstupní napětí: 24 V DC
- IP stupeň ochrany: IP44
- s materiálem pro montáž
- skryté upevnění
- upevnění na stěnu

1200/700/50



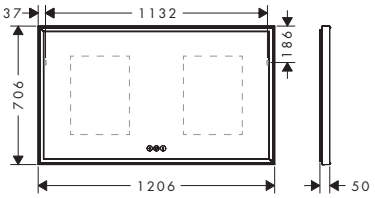

1400/700/50



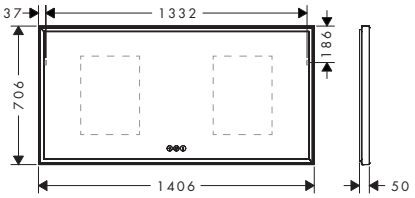

1600/700/50



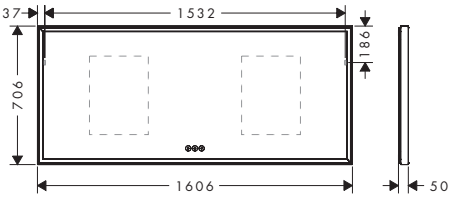

Techniky



Certifikáty/prohlášení



Přehled dalších variant

Rozměry výrobku (mm) (Š/V/H)	Výkonové osvětlení	Povrchová úprava	Skladem	Obj.č.	EUR
1200/700/50	88 W	○ matná bílá	■	54985700	2.386,60
1400/700/50	97 W	○ matná bílá	■	54984700	2.558,70
1600/700/50	107 W	○ matná bílá	■	54983700	2.768,80

Míry na rozměrových náčrtech jsou v mm.
Technická specifikace výrobků a měrné jednotky mohou být změněny.

Xarita E Zrcadlo s LED osvětlením 360/50 a infračerveným čidlem

Vlastnosti

- materiál: zrcadlové sklo
- materiál rámu: hliník
- materiál povrchu: práškové lakování
- MoistureProof: trvanlivý materiál
- TouchlessSensor: ovládání světla prostřednictvím infračerveného čidla pohybem ruky pod zrcadlem
- světelný tok: 3850 lm
- Výkonové osvětlení: 23 W
- světelný zdroj: LED, vyměnitelné
- přímé LED osvětlení
- barevná teplota: 4000 K
- životnost LED: > 50 000 hodin
- přímé LED osvětlení: třída energetické účinnosti C
- minimální vzdálenost mezi infračerveným čidlem a reflexními povrchy: 120 mm
- plynule stmívatelné
- funkce automatického vypnutí: automatické vypnutí všech funkcí
- s paměťovou funkcí: stmívání
- vstupní napětí:220 – 240 V AC / 50 / 60 Hz
- výstupní napětí: 24 V DC
- IP stupeň ochrany: IP44
- s materiálem pro montáž
- skryté upevnění
- upevnění na stěnu



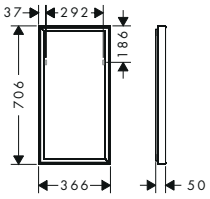

Techniky

Moisture Proof

Touchless Sensor

Certifikáty/prohlášení

Montáž zdarma

Povrchová úprava	Skladem	Obj.č.	EUR
matná bílá	■	54999700	893,60

Míry na rozměrových náčrtech jsou v mm.
Technická specifikace výrobků a měrné jednotky mohou být změněny.

Xarita E Zrcadlo s IR čidlem

Vlastnosti všech variant

- materiál: zrcadlové sklo
- materiál rámu: hliník
- materiál povrchu: práškové lakování
- MoistureProof: trvanlivý materiál
- TouchlessSensor: ovládání světla prostřednictvím infračerveného čidla pohybem ruky pod zrcadlem
- světelný zdroj: LED, vyměnitelné
- přímé LED osvětlení
- barevná teplota: 4000 K
- životnost LED: > 50 000 hodin
- přímé LED osvětlení: třída energetické účinnosti C
- minimální vzdálenost mezi infračerveným čidlem a reflexními povrchy: 120 mm
- plynule stmívatelné
- AntiFog: s vyhříváním zrcadla
- funkce automatického vypnutí: automatické vypnutí všech funkcí
- s paměťovou funkcí: stmívání
- vstupní napětí:220 – 240 V AC / 50 / 60 Hz
- výstupní napětí: 24 V DC
- IP stupeň ochrany: IP44
- s materiálem pro montáž
- skryté upevnění
- upevnění na stěnu

500/700/50



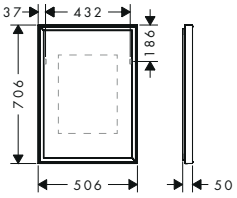

600/700/50



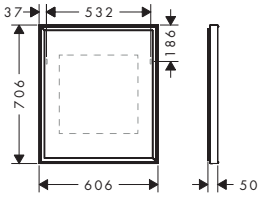

Techniky



Certifikáty/prohlášení



Přehled dalších variant

Rozměry výrobku (mm) (Š/V/H)	Výkonové osvětlení	Povrchová úprava	Skladem	Obj.č.	EUR
500/700/50	26 W	○ matná bílá	■	54998700	1.039,20
600/700/50	28 W	○ matná bílá	■	54997700	1.092,40

Míry na rozměrových náčrtech jsou v mm.
Technická specifikace výrobků a měrné jednotky mohou být změněny.

Xarita E Zrcadlo s IR čidlem

Vlastnosti všech variant

- materiál: zrcadlové sklo
- materiál rámu: hliník
- materiál povrchu: práškové lakování
- MoistureProof: trvanlivý materiál
- TouchlessSensor: ovládání světla prostřednictvím infračerveného čidla pohybem ruky pod zrcadlem
- světelný zdroj: LED, vyměnitelné
- přímé LED osvětlení
- barevná teplota: 4000 K
- životnost LED: > 50 000 hodin
- přímé LED osvětlení: třída energetické účinnosti C
- minimální vzdálenost mezi infračerveným čidlem a reflexními povrchy: 120 mm
- plynule stmívatelné
- AntiFog: s vyhříváním zrcadla
- funkce automatického vypnutí: automatické vypnutí všech funkcí
- s paměťovou funkcí: stmívání
- vstupní napětí:220 – 240 V AC / 50 / 60 Hz
- výstupní napětí: 24 V DC
- IP stupeň ochrany: IP44
- s materiálem pro montáž
- skryté upevnění
- upevnění na stěnu

800/700/50



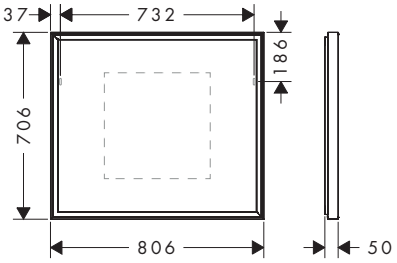

1000/700/50



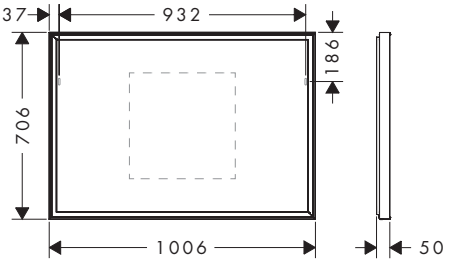

Techniky

Moisture Proof | AntiFog | Touchless Sensor

Certifikáty/prohlášení

Montáž zdarma

Přehled dalších variant

Rozměry výrobku (mm) (Š/V/H)	Výkonové osvětlení	Povrchová úprava	Skladem	Obj.č.	EUR
800/700/50	32 W	○ matná bílá	■	54996700	1.216,40
1000/700/50	36 W	○ matná bílá	■	54995700	1.335,20

Míry na rozměrových náčrtech jsou v mm.
Technická specifikace výrobků a měrné jednotky mohou být změněny.

Xarita E Zrcadlo s IR čidlem

Vlastnosti všech variant

- materiál: zrcadlové sklo
- materiál rámu: hliník
- materiál povrchu: práškové lakování
- MoistureProof: trvanlivý materiál
- TouchlessSensor: ovládání světla prostřednictvím infračerveného čidla pohybem ruky pod zrcadlem
- světelný zdroj: LED, vyměnitelné
- přímé LED osvětlení
- barevná teplota: 4000 K
- životnost LED: > 50 000 hodin
- přímé LED osvětlení: třída energetické účinnosti C
- minimální vzdálenost mezi infračerveným čidlem a reflexními povrchy: 120 mm
- plynule stmívatelné
- AntiFog: s vyhříváním zrcadla
- funkce automatického vypnutí: automatické vypnutí všech funkcí
- s paměťovou funkcí: stmívání
- vstupní napětí:220 – 240 V AC / 50 / 60 Hz
- výstupní napětí: 24 V DC
- IP stupeň ochrany: IP44
- s materiálem pro montáž
- skryté upevnění
- upevnění na stěnu

1200/700/50



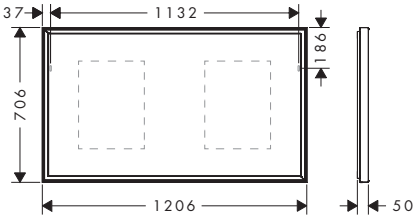

1400/700/50



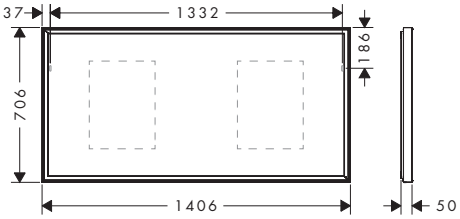

1600/700/50



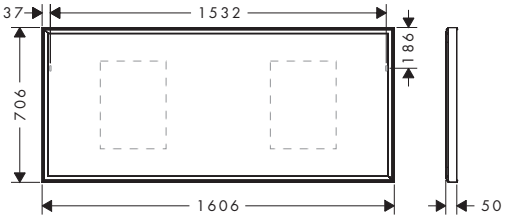

Techniky



Certifikáty/prohlášení



Přehled dalších variant

Rozměry výrobku (mm) (Š/V/H)	Výkonové osvětlení	Povrchová úprava	Skladem	Obj.č.	EUR
1200/700/50	40 W	○ matná bílá	■	54994700	1.582,20
1400/700/50	45 W	○ matná bílá	■	54993700	1.702,10
1600/700/50	49 W	○ matná bílá	■	54992700	1.808,70

Míry na rozměrových náčrtech jsou v mm.
Technická specifikace výrobků a měrné jednotky mohou být změněny.

Xarita S Zrcadla s kapacitním dotykovým čidlem

Vlastnosti všech variant

- materiál: zrcadlové sklo
- materiál rámu: hliník
- materiál povrchu: práškové lakování
- MoistureProof: trvanlivý materiál
- SmartTouch: ovládání světla prostřednictvím kapacitního čidla, vypínač čidla na povrchu zrcadla
- světelný zdroj: LED, vyměnitelné
- přímé LED osvětlení s 5 různými stupni barevné teploty
- nepřímé RGB LED osvětlení: výběr ze 7 barevných tónů a 1 bílého tónu
- barevná teplota: 2700 – 6500 K
- životnost LED: > 50 000 hodin
- přímé LED osvětlení: třída energetické účinnosti C, nepřímé RGB LED osvětlení: třída energetické účinnosti G
- plynule stmívatelné
- AntiFog: s vyhříváním zrcadla
- funkce automatického vypnutí: automatické vypnutí všech funkcí
- s paměťovou funkcí: stmívání, barevná teplota a RGB nastavení LED
- vstupní napětí:220 – 240 V AC / 50 / 60 Hz
- výstupní napětí: 24 V DC
- IP stupeň ochrany: IP44
- s materiálem pro montáž
- skryté upevnění
- upevnění na stěnu

700/700/50



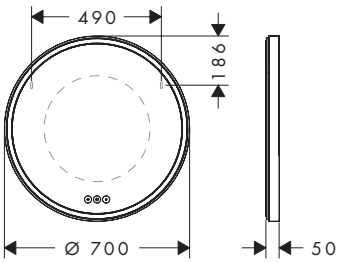

900/900/50



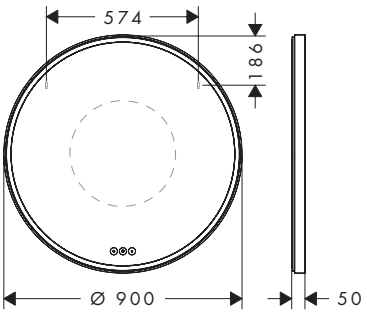

Techniky

Moisture Proof | AntiFog | Smart Touch

Certifikáty/prohlášení

Montáž zdarma

Přehled dalších variant

Rozměry výrobku (mm) (Š/V/H)	Výkonové osvětlení	Povrchová úprava	Skladem	Obj.č.	EUR
700/700/50	53 W	○ matná bílá	■	54982700	2.157,00
900/900/50	70 W	○ matná bílá	■	54981700	2.478,80

Míry na rozměrových náčrtech jsou v mm.
Technická specifikace výrobků a měrné jednotky mohou být změněny.

Xarita S Zrcadlo s IR čidlem

Vlastnosti všech variant

- materiál: zrcadlové sklo
- materiál rámu: hliník
- materiál povrchu: práškové lakování
- MoistureProof: trvanlivý materiál
- TouchlessSensor: ovládání světla prostřednictvím infračerveného čidla pohybem ruky pod zrcadlem
- světelný zdroj: LED, vyměnitelné
- přímé LED osvětlení
- barevná teplota: 4000 K
- životnost LED: > 50 000 hodin
- přímé LED osvětlení: třída energetické účinnosti C
- minimální vzdálenost mezi infračerveným čidlem a reflexními povrchy: 120 mm
- plynule stmívatelné
- AntiFog: s vyhříváním zrcadla
- funkce automatického vypnutí: automatické vypnutí všech funkcí
- s paměťovou funkcí: stmívání
- vstupní napětí:220 – 240 V AC / 50 / 60 Hz
- výstupní napětí: 24 V DC
- IP stupeň ochrany: IP44
- s materiálem pro montáž
- skryté upevnění
- upevnění na stěnu

700/700/50



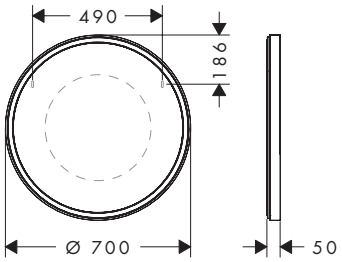

900/900/50



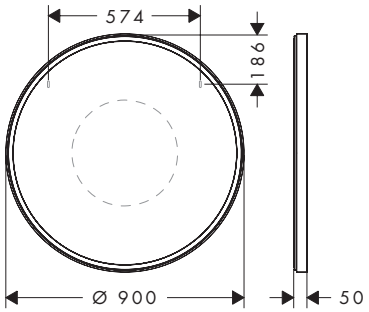

Techniky

Moisture Proof | AntiFog | Touchless Sensor

Certifikáty/prohlášení

Montáž zdarma

Přehled dalších variant

Rozměry výrobku (mm) (Š/V/H)	Výkonové osvětlení	Povrchová úprava	Skladem	Obj.č.	EUR
700/700/50	24 W	○ matná bílá	■	54991700	1.691,90
900/900/50	31 W	○ matná bílá	■	54990700	1.829,20

Míry na rozměrových náčrtech jsou v mm.
Technická specifikace výrobků a měrné jednotky mohou být změněny.

Xarita Lite Q Zrcadla s vodorovným LED osvětlením a nástěnným vypínačem

Vlastnosti všech variant

- materiál: zrcadlové sklo
- materiál rámu: hliník
- materiál povrchu: práškové lakování
- MoistureProof: trvanlivý materiál
- ovládání nástěnným vypínačem v místě montáže
- světelný zdroj: LED, vyměnitelné
- přímé vodorovné LED osvětlení
- barevná teplota: 4000 K
- životnost LED: > 36 000 hodin
- přímé LED osvětlení: třída energetické účinnosti C
- vstupní napětí:220 – 240 V AC / 50 / 60 Hz
- výstupní napětí: 24 V DC
- IP stupeň ochrany: IP44
- s materiálem pro montáž
- skryté upevnění
- upevnění na stěnu

360/700/30

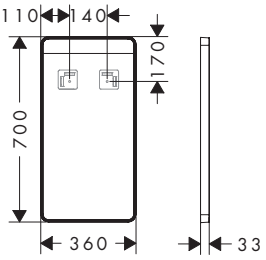

500/700/30

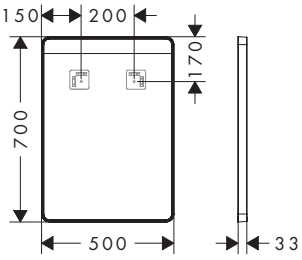

600/700/30

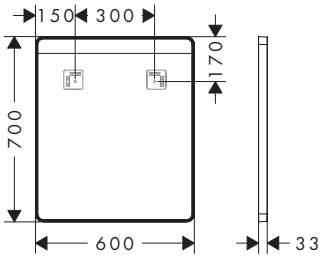

Techniky



Certifikáty/prohlášení



Přehled dalších variant

Rozměry výrobku (mm) (Š/V/H)	Výkonové osvětlení	Povrchová úprava	Skladem	Obj.č.	EUR
360/700/30	5 W	matná černá	■	54955670	339,70
		matná bílá	■	54955700	339,70
500/700/30	7 W	matná černá	■	54956670	365,90
		matná bílá	■	54956700	365,90
600/700/30	9 W	matná černá	■	54957670	389,50
		matná bílá	■	54957700	389,50

Míry na rozměrových náčrtech jsou v mm.
Technická specifikace výrobků a měrné jednotky mohou být změněny.

Xarita Lite Q Zrcadla s vodorovným LED osvětlením a nástěnným vypínačem

Vlastnosti všech variant

- materiál: zrcadlové sklo
- materiál rámu: hliník
- materiál povrchu: práškové lakování
- MoistureProof: trvanlivý materiál
- ovládání nástěnným vypínačem v místě montáže
- světelný zdroj: LED, vyměnitelné
- přímé vodorovné LED osvětlení
- barevná teplota: 4000 K
- životnost LED: > 36 000 hodin
- přímé LED osvětlení: třída energetické účinnosti C
- vstupní napětí:220 – 240 V AC / 50 / 60 Hz
- výstupní napětí: 24 V DC
- IP stupeň ochrany: IP44
- s materiálem pro montáž
- skryté upevnění
- upevnění na stěnu

800/700/30

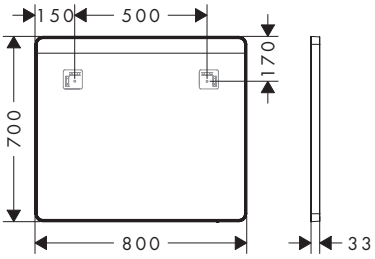

1000/700/30

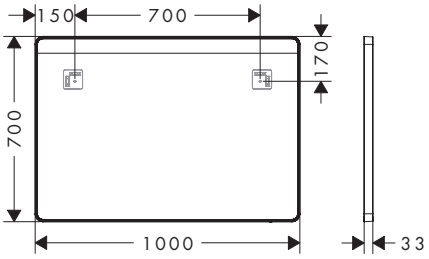

1200/700/30

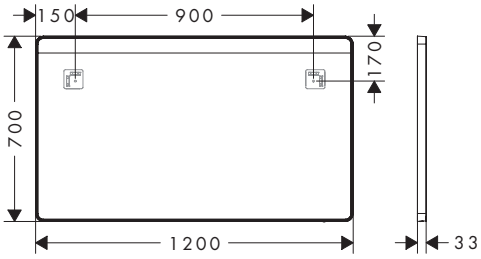

Techniky

Moisture Proof

Certifikáty/prohlášení

Montáž zdarma

Přehled dalších variant

Rozměry výrobku (mm) (Š/V/H)	Výkonové osvětlení	Povrchová úprava	Skladem	Obj.č.	EUR
800/700/30	10 W	matná černá	■	54958670	430,40
		matná bílá	■	54958700	430,40
1000/700/30	12 W	matná černá	■	54959670	478,50
		matná bílá	■	54959700	478,50
1200/700/30	15 W	matná černá	■	54960670	510,70
		matná bílá	■	54960700	510,70

Míry na rozměrových náčrtech jsou v mm.
Technická specifikace výrobků a měrné jednotky mohou být změněny.

Xarita Lite Q Zrcadla s bočním LED osvětlením a nástěnným vypínačem

Vlastnosti všech variant

- materiál: zrcadlové sklo
- materiál rámu: hliník
- materiál povrchu: práškové lakování
- MoistureProof: trvanlivý materiál
- ovládání nástěnným vypínačem v místě montáže
- světelný tok: 2310 lm
- Výkonové osvětlení: 16 W
- světelný zdroj: LED, vyměnitelné
- přímé svislé LED osvětlení (po obou stranách)
- barevná teplota: 4000 K
- životnost LED: > 36 000 hodin
- přímé LED osvětlení: třída energetické účinnosti C
- vstupní napětí:220 – 240 V AC / 50 / 60 Hz
- výstupní napětí: 24 V DC
- IP stupeň ochrany: IP44
- s materiálem pro montáž
- skryté upevnění
- upevnění na stěnu

500/700/30

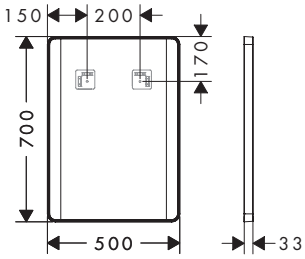

600/700/30

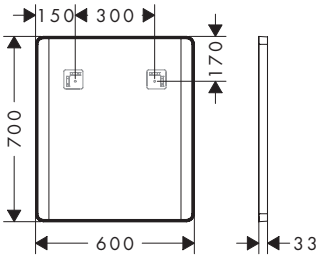

800/700/30

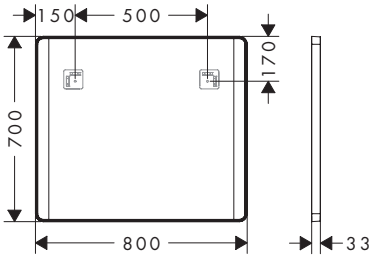

Techniky



Certifikáty/prohlášení



Přehled dalších variant

Rozměry výrobku (mm) (Š/V/H)	Výkonové osvětlení	Povrchová úprava	Skladem	Obj.č.	EUR
500/700/30	16 W	matná černá	■	54961670	462,20
		matná bílá	■	54961700	462,20
600/700/30	16 W	matná černá	■	54962670	487,20
		matná bílá	■	54962700	487,20
800/700/30	16 W	matná černá	■	54963670	525,40
		matná bílá	■	54963700	525,40

Míry na rozměrových náčrtech jsou v mm.
Technická specifikace výrobků a měrné jednotky mohou být změněny.

Xarita Lite Q Zrcadla s bočním LED osvětlením a nástěnným vypínačem

Vlastnosti všech variant

- materiál: zrcadlové sklo
- materiál rámu: hliník
- materiál povrchu: práškové lakování
- MoistureProof: trvanlivý materiál
- ovládání nástěnným vypínačem v místě montáže
- světelný tok: 2310 lm
- Výkonové osvětlení: 16 W
- světelný zdroj: LED, vyměnitelné
- přímé svislé LED osvětlení (po obou stranách)
- barevná teplota: 4000 K
- životnost LED: > 36 000 hodin
- přímé LED osvětlení: třída energetické účinnosti C
- vstupní napětí:220 – 240 V AC / 50 / 60 Hz
- výstupní napětí: 24 V DC
- IP stupeň ochrany: IP44
- s materiálem pro montáž
- skryté upevnění
- upevnění na stěnu

1000/700/30

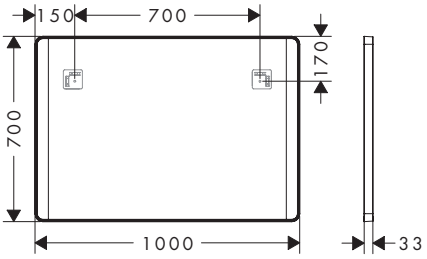

1200/700/30

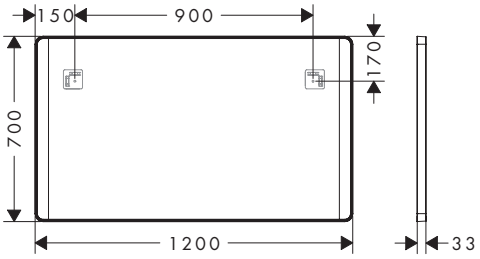

Techniky

Moisture Proof

Certifikáty/prohlášení

Montáž zdarma

Přehled dalších variant

Rozměry výrobku (mm) (Š/V/H)	Výkonové osvětlení	Povrchová úprava	Skladem	Obj.č.	EUR
1000/700/30	16 W	matná černá	■	54964670	571,70
		matná bílá	■	54964700	571,70
1200/700/30	16 W	matná černá	■	54965670	601,50
		matná bílá	■	54965700	601,50

Míry na rozměrových náčrtech jsou v mm.
Technická specifikace výrobků a měrné jednotky mohou být změněny.

Xarita Lite S Zrcadlo s obvodovými LED světly a nástěnným vypínačem

Vlastnosti všech variant

- materiál: zrcadlové sklo
- materiál rámu: hliník
- materiál povrchu: práškové lakování
- MoistureProof: trvanlivý materiál
- ovládání nástěnným vypínačem v místě montáže
- světelný zdroj: LED, vyměnitelné
- přímé LED osvětlení
- barevná teplota: 4000 K
- životnost LED: > 36 000 hodin
- LED osvětlení: třída energetické účinnosti C
- vstupní napětí:220 – 240 V AC / 50 / 60 Hz
- výstupní napětí: 24 V DC
- IP stupeň ochrany: IP44
- s materiálem pro montáž
- skryté upevnění
- upevnění na stěnu

700/700/30

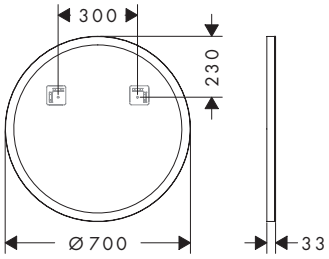

900/900/30

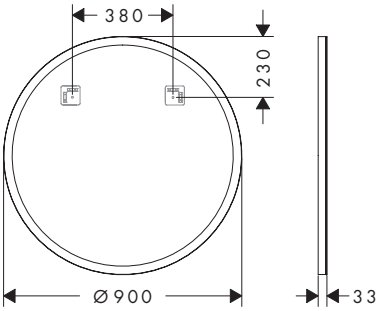

Techniky

Moisture Proof

Certifikáty/prohlášení

Montáž zdarma

Přehled dalších variant

Rozměry výrobku (mm) (Š/V/H)	Výkonové osvětlení	Povrchová úprava	Skladem	Obj.č.	EUR
700/700/30	23 W	matná černá	■	54966670	565,40
		matná bílá	■	54966700	565,40
900/900/30	30 W	matná černá	■	54967670	661,40
		matná bílá	■	54967700	661,40

Míry na rozměrových náčrtech jsou v mm.
Technická specifikace výrobků a měrné jednotky mohou být změněny.

Xarita Lite Q Zrcadlo s vodorovným LED osvětlením 360/30 a infračerveným čidlem

Vlastnosti

- materiál: zrcadlové sklo
- materiál rámu: hliník
- materiál povrchu: práškové lakování
- MoistureProof: trvanlivý materiál
- TouchlessSensor: ovládání světla prostřednictvím infračerveného čidla pohybem ruky pod zrcadlem
- světelný tok: 590 lm
- Výkonové osvětlení: 5 W
- světelný zdroj: LED, vyměnitelné
- přímé vodorovné LED osvětlení
- barevná teplota: 4000 K
- životnost LED: > 36 000 hodin
- přímé LED osvětlení: třída energetické účinnosti C
- minimální vzdálenost mezi infračerveným čidlem a reflexními povrchy: 120 mm
- plynule stmívatelné
- funkce automatického vypnutí: automatické vypnutí všech funkcí
- s paměťovou funkcí: stmívání
- vstupní napětí:220 – 240 V AC / 50 / 60 Hz
- výstupní napětí: 24 V DC
- IP stupeň ochrany: IP44
- s materiálem pro montáž
- skryté upevnění
- upevnění na stěnu
- rozměry: 360/700/30

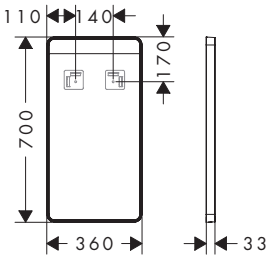

Techniky

Moisture Proof

Touchless Sensor

Certifikáty/prohlášení

Montáž zdarma

Povrchová úprava	Skladem	Obj.č.	EUR
matná bílá	–	54968700	534,80
matná černá	–	54968670	534,80

Zboží, které není skladem, se vyrábí po obdržení objednávky.

Míry na rozměrových náčrtech jsou v mm.
Technická specifikace výrobků a měrné jednotky mohou být změněny.

Xarita Lite Q Zrcadlo s vodorovným LED osvětlením a IR senzorem

Vlastnosti všech variant

- materiál: zrcadlové sklo
- materiál rámu: hliník
- materiál povrchu: práškové lakování
- MoistureProof: trvanlivý materiál
- TouchlessSensor: ovládání světla prostřednictvím infračerveného čidla pohybem ruky pod zrcadlem
- světelný zdroj: LED, vyměnitelné
- přímé vodorovné LED osvětlení
- barevná teplota: 4000 K
- životnost LED: > 36 000 hodin
- přímé LED osvětlení: třída energetické účinnosti C
- minimální vzdálenost mezi infračerveným čidlem a reflexními povrchy: 120 mm
- plynule stmívatelné
- AntiFog: s vyhříváním zrcadla
- funkce automatického vypnutí: automatické vypnutí všech funkcí
- s paměťovou funkcí: stmívání
- vstupní napětí:220 – 240 V AC / 50 / 60 Hz
- výstupní napětí: 24 V DC
- IP stupeň ochrany: IP44
- s materiálem pro montáž
- skryté upevnění
- upevnění na stěnu

500/700/30

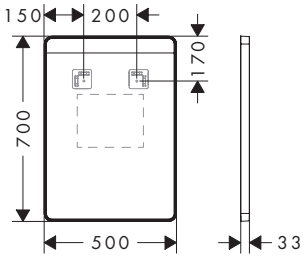

600/700/30

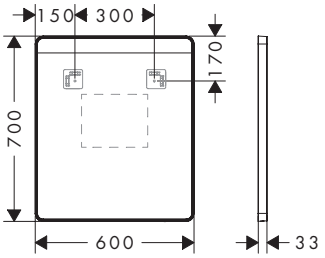

800/700/30

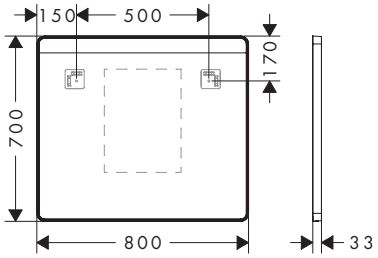

Techniky



Certifikáty/prohlášení



Přehled dalších variant

Rozměry výrobku (mm) (Š/V/H)	Výkonové osvětlení	Povrchová úprava	Skladem	Obj.č.	EUR
500/700/30	7 W	matná černá	–	54969670	597,40
		matná bílá	–	54969700	597,40
600/700/30	9 W	matná černá	–	54970670	624,10
		matná bílá	–	54970700	624,10
800/700/30	10 W	matná černá	–	54971670	677,60
		matná bílá	–	54971700	677,60

Zboží, které není skladem, se vyrábí po obdržení objednávky.

Míry na rozměrových náčrtech jsou v mm.
Technická specifikace výrobků a měrné jednotky mohou být změněny.

Xarita Lite Q Zrcadlo s vodorovným LED osvětlením a IR senzorem

Vlastnosti všech variant

- materiál: zrcadlové sklo
- materiál rámu: hliník
- materiál povrchu: práškové lakování
- MoistureProof: trvanlivý materiál
- TouchlessSensor: ovládání světla prostřednictvím infračerveného čidla pohybem ruky pod zrcadlem
- světelný zdroj: LED, vyměnitelné
- přímé vodorovné LED osvětlení
- barevná teplota: 4000 K
- životnost LED: > 36 000 hodin
- přímé LED osvětlení: třída energetické účinnosti C
- minimální vzdálenost mezi infračerveným čidlem a reflexními povrchy: 120 mm
- plynule stmívatelné
- AntiFog: s vyhříváním zrcadla
- funkce automatického vypnutí: automatické vypnutí všech funkcí
- s paměťovou funkcí: stmívání
- vstupní napětí:220 – 240 V AC / 50 / 60 Hz
- výstupní napětí: 24 V DC
- IP stupeň ochrany: IP44
- s materiálem pro montáž
- skryté upevnění
- upevnění na stěnu

1000/700/30

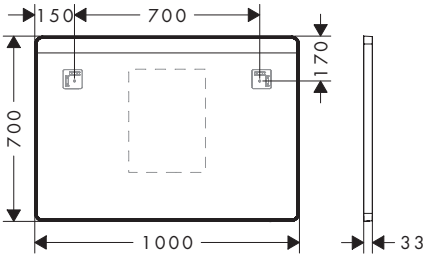

1200/700/30

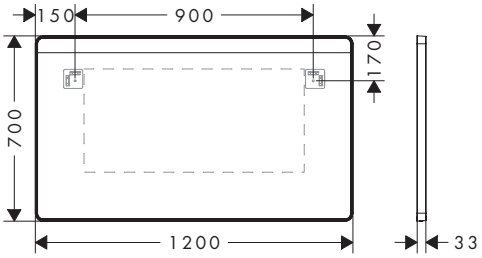

Techniky

Moisture Proof | AntiFog | Touchless Sensor

Certifikáty/prohlášení

Montáž zdarma

Přehled dalších variant

Rozměry výrobku (mm) (Š/V/H)	Výkonové osvětlení	Povrchová úprava	Skladem	Obj.č.	EUR
1000/700/30	12 W	matná černá	–	54972670	729,00
		matná bílá	–	54972700	729,00
1200/700/30	15 W	matná černá	–	54973670	793,30
		matná bílá	–	54973700	793,30

Zboží, které není skladem, se vyrábí po obdržení objednávky.

Míry na rozměrových náčrtech jsou v mm.
Technická specifikace výrobků a měrné jednotky mohou být změněny.

Xarita Lite Q Zrcadla s bočními LED světly a IR senzorem

Vlastnosti všech variant

- materiál: zrcadlové sklo
- materiál rámu: hliník
- materiál povrchu: práškové lakování
- MoistureProof: trvanlivý materiál
- TouchlessSensor: ovládání světla prostřednictvím infračerveného čidla pohybem ruky pod zrcadlem
- světelný tok: 2310 lm
- Výkonové osvětlení: 16 W
- světelný zdroj: LED, vyměnitelné
- přímé svislé LED osvětlení (po obou stranách)
- barevná teplota: 4000 K
- životnost LED: > 36 000 hodin
- LED osvětlení: třída energetické účinnosti C
- minimální vzdálenost mezi infračerveným čidlem a reflexními povrchy: 120 mm
- plynule stmívatelné
- AntiFog: s vyhříváním zrcadla
- funkce automatického vypnutí: automatické vypnutí všech funkcí
- s paměťovou funkcí: stmívání
- vstupní napětí:220 – 240 V AC / 50 / 60 Hz
- výstupní napětí: 24 V DC
- IP stupeň ochrany: IP44
- s materiálem pro montáž
- skryté upevnění
- upevnění na stěnu

500/700/30

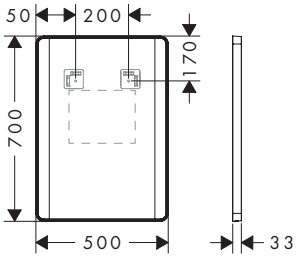

600/700/30

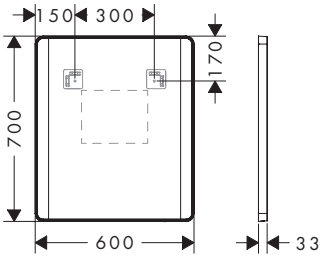

800/700/30

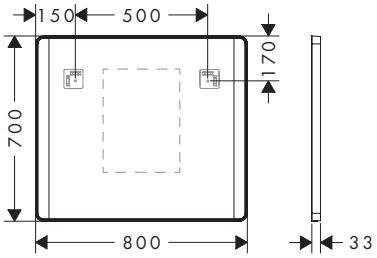

Techniky



Certifikáty/prohlášení



Přehled dalších variant

Rozměry výrobku (mm) (Š/V/H)	Výkonové osvětlení	Povrchová úprava	Skladem	Obj.č.	EUR
500/700/30	16 W	matná černá	–	54974670	751,50
		matná bílá	–	54974700	751,50
600/700/30	16 W	matná černá	–	54975670	780,80
		matná bílá	–	54975700	780,80
800/700/30	16 W	matná černá	–	54976670	834,10
		matná bílá	–	54976700	834,10

Zboží, které není skladem, se vyrábí po obdržení objednávky.

Míry na rozměrových náčrtech jsou v mm.
Technická specifikace výrobků a měrné jednotky mohou být změněny.

Xarita Lite Q Zrcadla s bočními LED světly a IR senzorem

Vlastnosti všech variant

- materiál: zrcadlové sklo
- materiál rámu: hliník
- materiál povrchu: práškové lakování
- MoistureProof: trvanlivý materiál
- TouchlessSensor: ovládání světla prostřednictvím infračerveného čidla pohybem ruky pod zrcadlem
- světelný tok: 2310 lm
- Výkonové osvětlení: 16 W
- světelný zdroj: LED, vyměnitelné
- přímé svislé LED osvětlení (po obou stranách)
- barevná teplota: 4000 K
- životnost LED: > 36 000 hodin
- LED osvětlení: třída energetické účinnosti C
- minimální vzdálenost mezi infračerveným čidlem a reflexními povrchy: 120 mm
- plynule stmívatelné
- AntiFog: s vyhříváním zrcadla
- funkce automatického vypnutí: automatické vypnutí všech funkcí
- s paměťovou funkcí: stmívání
- vstupní napětí:220 – 240 V AC / 50 / 60 Hz
- výstupní napětí: 24 V DC
- IP stupeň ochrany: IP44
- s materiálem pro montáž
- skryté upevnění
- upevnění na stěnu

1000/700/30

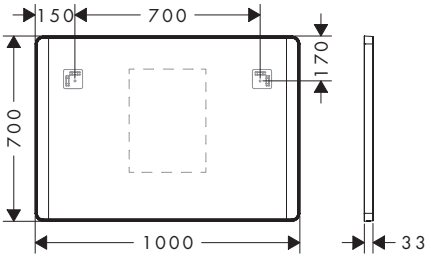

1200/700/30

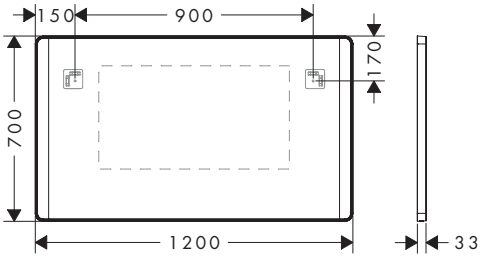

Techniky

Moisture Proof | AntiFog | Touchless Sensor

Certifikáty/prohlášení

Montáž zdarma

Přehled dalších variant

Rozměry výrobku (mm) (Š/V/H)	Výkonové osvětlení	Povrchová úprava	Skladem	Obj.č.	EUR
1000/700/30	16 W	matná černá	–	54977670	885,30
		matná bílá	–	54977700	885,30
1200/700/30	16 W	matná černá	–	54978670	951,90
		matná bílá	–	54978700	951,90

Zboží, které není skladem, se vyrábí po obdržení objednávky.

Míry na rozměrových náčrtech jsou v mm.
Technická specifikace výrobků a měrné jednotky mohou být změněny.

Xarita Lite S Zrcadlo s obvodovými LED světly a IR senzorem

Vlastnosti všech variant

- materiál: zrcadlové sklo
- materiál rámu: hliník
- materiál povrchu: práškové lakování
- MoistureProof: trvanlivý materiál
- TouchlessSensor: ovládání světla prostřednictvím infračerveného čidla pohybem ruky pod zrcadlem
- světelný zdroj: LED, vyměnitelné
- přímé LED osvětlení
- barevná teplota: 4000 K
- životnost LED: > 36 000 hodin
- LED osvětlení: třída energetické účinnosti C
- minimální vzdálenost mezi infračerveným čidlem a reflexními povrchy: 120 mm
- plynule stmívatelné
- AntiFog: s vyhříváním zrcadla
- funkce automatického vypnutí: automatické vypnutí všech funkcí
- s paměťovou funkcí: stmívání
- vstupní napětí:220 – 240 V AC / 50 / 60 Hz
- výstupní napětí: 24 V DC
- IP stupeň ochrany: IP44
- s materiálem pro montáž
- skryté upevnění
- upevnění na stěnu

700/700/30

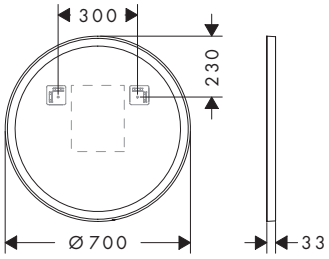

900/900/30

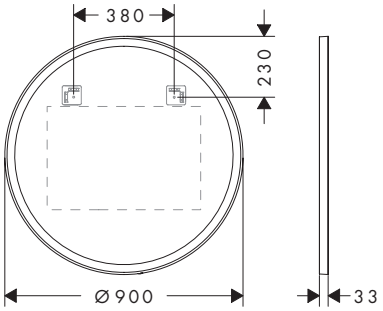

Techniky

Moisture Proof | AntiFog | Touchless Sensor

Certifikáty/prohlášení

Montáž zdarma

Přehled dalších variant

Rozměry výrobku (mm) (Š/V/H)	Výkonové osvětlení	Povrchová úprava	Skladem	Obj.č.	EUR
700/700/30	14 W	matná černá	–	54979670	858,70
		matná bílá	–	54979700	858,70
900/900/30	19 W	matná černá	–	54980670	974,30
		matná bílá	–	54980700	974,30

Zboží, které není skladem, se vyrábí po obdržení objednávky.

Míry na rozměrových náčrtech jsou v mm.
Technická specifikace výrobků a měrné jednotky mohou být změněny.



Toalety

Toalety

	EluPura S				EluPura Q
					
Povrchová úprava	○	○	○	○	○
HygieneEffect	■ / –	■ / –	■ / –	■ / –	■ / –
SmartClean	■ / –	■ / –	■ / –	■ / –	■ / –
splachování AquaChannel	–	–	–	–	–
splachování AquaFall	–	■	–	■	■
splachování AquaHelix	■	–	■	–	–
EcoSmart	■	■	■	■	■
Fit Noise Reduction	■	■	■	■	■
S WC sedátkem	■	■	–	–	■
SoftClose	■	■	–	–	■
QuickRelease	■	■	–	–	■
Cena v €	**841,70 - 875,90**	**528,80 - 625,10**	**589,80 - 624,10**	**339,40 - 441,90**	**559,30 - 662,50**
od strany	828	829	830	830	833

	EluPura Original S		EluPura Original Q		
					
Povrchová úprava	○	○	○	○	○
HygieneEffect	■ / –	■ / –	■ / –	–	■ / –
SmartClean	■ / –	■ / –	■ / –	–	■ / –
splachování AquaChannel	■	■	■	■	■
splachování AquaFall	–	–	–	–	–
splachování AquaHelix	–	–	–	–	–
EcoSmart	■	■	■	■	■
Fit Noise Reduction	–	–	■	■	■
S WC sedátkem	–	–	■	■	–
SoftClose	–	–	■	–	–
QuickRelease	–	–	■	–	–
Cena v €	**224,30 - 326,70**	**299,20 - 401,70**	**353,80 - 488,50**	**342,50**	**306,20 - 408,70**
od strany	839	840	842	843	844

■ k dispozici v závislosti na modelu
– není k dispozici

	EluPura Q	EluPura Original S			
					
Povrchová úprava	○	○	○	○	○
HygieneEffect	■ / –	■ / –	–	■ / –	–
SmartClean	■ / –	■ / –	–	■ / –	–
splachování AquaChannel	–	■	■	■	■
splachování AquaFall	■	–	–	–	–
splachování AquaHelix	–	–	–	–	–
EcoSmart	■	■	■	■	■
Fit Noise Reduction	■	■	■	■	–
S WC sedátkem	–	■	■	–	■
SoftClose	–	■	–	–	–
QuickRelease	–	■	–	–	–
Cena v €	**355,60 - 458,10**	**321,70 - 440,40**	**298,60**	**260,80 - 363,10**	**490,80**
od strany	834	836	837	837	838

	EluPura Original Q	
		
Povrchová úprava	○	○
HygieneEffect	–	■ / –
SmartClean	–	■ / –
splachování AquaChannel	■	■
splachování AquaFall	–	–
splachování AquaHelix	–	–
EcoSmart	■	■
Fit Noise Reduction	–	–
S WC sedátkem	■	–
SoftClose	–	–
QuickRelease	–	–
Cena v €	**686,60**	**299,20 - 401,70**
od strany	844	845

Sedátka a víka pro WC mísy

	EluPura S		EluPura Q	EluPura Original S	EluPura Original Q
Povrchová úprava	○	○	○	○	○
SoftClose	■ / –	■	■ / –	■ / –	■ / –
QuickRelease	■	■	■ / –	■ / –	■ / –
Cena v €	**177,70 - 223,30**	**251,90**	**193,90 - 239,40**	**57,10 - 105,40**	**58,20 - 111,10**
od strany	831	832	834	840	846

■ k dispozici v závislosti na modelu
– není k dispozici

	EluPura S	EluPura Q	EluPura Original S	EluPura Original Q
				
Povrchová úprava	○	○	○	○
Otvor pro baterii	1	1	1	1
SmartClean	■ / –	■ / –	■ / –	■ / –
HygieneEffect	■ / –	■ / –	■ / –	■ / –
Fit Noise Reduction	■	■	■	■
Cena v €	**324,60 - 427,10**	**324,60 - 427,10**	**331,10 - 433,60**	**331,10 - 433,60**
od strany	832	835	841	847

Pisoáry

	EluPura Original S		EluPura Original Q	
				
Povrchová úprava	○	○	○	○
přívod vody	zezadu	shora	zezadu	shora
Fit Noise Reduction	■	■	■	■
HygieneEffect	■ / –	■ / –	■ / –	■ / –
SmartClean	■ / –	■ / –	■ / –	■ / –
Cena v €	**282,50 - 385,00**	**282,50 - 385,00**	**281,30 - 385,00**	**282,50 - 385,00**
od strany	841	842	847	848

■ k dispozici v závislosti na modelu
– není k dispozici

Speciální funkce

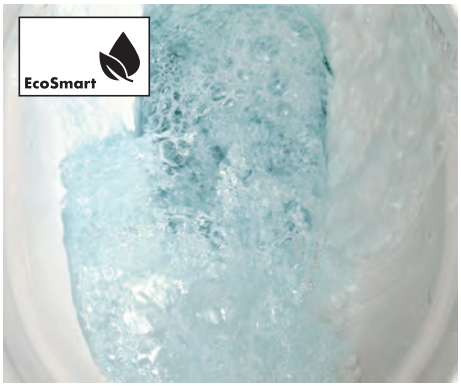

EcoSmart

Tato toaleta může dosáhnout vynikajících výsledků splachování s pouhými 4,5 l vody na jedno spláchnutí (nutná vhodná splachovací nádržka). Krátké spláchnutí stisknutím malého tlačítka na ovládací desce splachování si vystačí i s pouhými 3 l. Dobré pro životní prostředí i peněženku.

Techniky



AquaChannel Flush

Efektivní čištění vnitřního povrchu mísy díky směrovaným, silným proudům vody. Splachování s mimořádnou účinností a vynikajícími výsledky s použitím pouhých 4,5 l vody (vyžaduje vhodnou splachovací nádržku).



AquaFall Flush

Symetrický proud vody zajišťuje efektivní čištění vnitřního povrchu mísy bez okrajů. Splachování s mimořádnou účinností a vynikajícími výsledky při použití pouhých 4,5 l vody (vyžaduje vhodnou splachovací nádržku).



AquaHelix Flush

Tato sofistikovaná technika vodního víru intenzivně a tiše čistí vnitřní plochu mísy toalety. Splachovací proces je mimořádně účinný a může dosáhnout vynikajících výsledků splachování s pouhými 4,5 l vody (vyžaduje vhodnou splachovací nádržku).

Techniky



HygieneEffect

Díky této vysoce kvalitní glazuře lze na povrchu výrobku omezit výskyt bakterií (týká se výhradně těchto bakterií: Escherichia coli ATCC 8739 a Salmonella enterica ATCC 13076 (zkouška provedena podle normy ISO 22196: 2011-08)). Pro více hygieny a trvale dobrý pocit v koupelně.



QuickRelease

Čištění WC jak má být: rychle a snadno. Díky systému pantů QuickRelease lze WC sedátko demontovat během okamžiku. To minimalizuje úsilí při čištění a maximalizuje hygienu.



SmartClean

Tato speciální glazura chrání výrobky před nevzhlednými skvrnami. Pro více hygieny a méně námahy při úklidu v koupelně. Protože čistota je pro dlouhotrvající potěšení z vody základním požadavkem.



SoftClose

Sedátko i poklop této toalety se zavírají jemně a tiše. To zajišťují speciální tlumiče zabudované do jejich pantů. Pro větší pohodlí, bezpečnost a dlouhotrvající potěšení v koupelně.

Instalace



Made to fit NoiseReduction

Tento výrobek je dodáván s předem oříznutou odhlučňovací podložkou, která je přizpůsobena jeho geometrii. To usnadňuje montáž a šetří drahocenný čas při instalaci na místě.



Made to fit NoiseReduction

Tento výrobek je dodáván s předem oříznutou odhlučňovací podložkou, která je přizpůsobena jeho geometrii. To usnadňuje montáž a šetří drahocenný čas při instalaci na místě.

Povrchová úprava

bílá

-450

EluPura S Závěsné WC sady s mísou AquaHelix Flush

Vlastnosti všech variant

- obsah balení: WC, WC sedátko a poklop
- materiál WC: keramika
- materiál WC sedátka a poklopu: urea
- materiál závěsů: nerezová ocel
- vyrobeno pro NoiseReduction: součástí je přizpůsobená podložka tlumící zvuk
- stupeň lesku keramiky: lesklá
- se skrytým sifonem
- bez okraje
- AquaHelix Flush: technologie vodního víru pro optimální splachování
- Typ 1, plné splachování 5 l, 6 l podle EN997
- typ splachování: smytí
- způsob instalace: upevnění na stěnu
- skryté uchycení pro WC
- přívod vody: zpět
- rozteč středů upevnění na stěnu: 180 mm
- rozteč středů uchycení WC sedátka: 160 mm
- SoftClose: pomalé zavírání sedátka a poklopu
- QuickRelease: rychle demontovatelné sedátko WC
- vyhovuje označení CE
- EU taxonomie: max. 6 l/spláchnutí – nemá podstatný dopad na životní prostředí (DNSH)



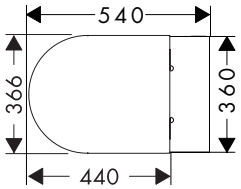

Speciální funkce

EcoSmart

Techniky

Aqua Helix Flush | Hygiene Effect | Quick Release | Smart Clean | Soft Close

Instalace

Made to fit NoiseReduction

Certifikáty/prohlášení

Montáž zdarma

Přehled dalších variant

	HygieneEffect	SmartClean	Povrchová úprava	PAL	Skladem	Obj.č.	EUR
	■	–	○ bílá	12	■	62025450	841,70
	–	■	○ bílá	12	■	61115450	875,90

Obsah balení:		Obsaženo v	Obj.č.
	EluPura S Závěsná WC mísa 540 bez splachovacího okraje AquaHelix Flush, HygieneEffect	62025450	62024450
	EluPura S Závěsná WC mísa 540 bez splachovacího okraje AquaHelix Flush, SmartClean	61115450	61114450
	EluPura S WC sedátko a poklop SoftClose a QuickRelease, Slim	62025450 61115450	60200450

Míry na rozměrových náčrtech jsou v mm.
Technická specifikace výrobků a měrné jednotky mohou být změněny.

EluPura S WC sady nástěnné

Vlastnosti všech variant

- obsah balení: WC, WC sedátko a poklop
- materiál WC: keramika
- materiál WC sedátka a poklopu: urea
- materiál závěsů: nerezová ocel
- vyrobeno pro NoiseReduction: součástí je přizpůsobená podložka tlumící zvuk
- stupeň lesku keramiky: lesklá
- se skrytým sifonem
- bez okraje
- splachování AquaFall: silný vodní proud a design bez splachovacího okraje
- Typ 1, plné splachování 5 l, 6 l podle EN997
- splachuje s 4.5 l
- typ 2 podle normy EN997, splachuje se 4 l / 2,6 l
- typ splachování: smytí
- způsob instalace: upevnění na stěnu
- skryté uchycení pro WC
- přívod vody: zpět
- rozteč středů upevnění na stěnu: 180 mm
- rozteč středů uchycení WC sedátka: 160 mm
- SoftClose: pomalé zavírání sedátka a poklopu
- QuickRelease: rychle demontovatelné sedátko WC
- vyhovuje označení CE
- EU taxonomie: max. 6 l/spláchnutí – nemá podstatný dopad na životní prostředí (DNSH)



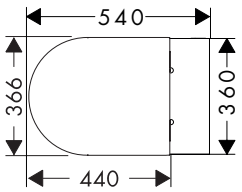

Speciální funkce

EcoSmart

Techniky

AquaFall Flush · Hygiene Effect · Quick Release · Smart Clean · Soft Close

Instalace

Made to fit NoiseReduction

Certifikáty/prohlášení

Montáž zdarma

Přehled dalších variant

	HygieneEffect	SmartClean	Povrchová úprava	PAL	Skladem	Obj.č.	EUR
	■	–	○ bílá	12	■	62021450	593,10
	–	■	○ bílá	12	■	61119450	625,10
	–	–	○ bílá	12	■	60292450	528,80

Obsah balení:		Obsaženo v	Obj.č.
	EluPura S Závěsná WC mísa 540 bez splachovacího okraje AquaFall Flush, HygieneEffect	62021450	62020450
	EluPura S Závěsná WC mísa 540 bez splachovacího okraje AquaFall Flush, SmartClean	61119450	61118450
	EluPura S Závěsná WC mísa 540 bez splachovacího okraje AquaFall Flush	60292450	60193450
	EluPura S WC sedátko a poklop SoftClose a QuickRelease	62021450 61119450 60292450	60197450

Míry na rozměrových náčrtech jsou v mm.
Technická specifikace výrobků a měrné jednotky mohou být změněny.

EluPura S Závěsné WC sady s mísou AquaHelix Flush

Vlastnosti všech variant

- materiál: keramika
- Vyrobeno pro NoiseReduction: podložka tlumící zvuk přizpůsobená tvaru výrobku
- stupeň lesku keramiky: lesklá
- AquaHelix Flush: technologie vodního víru pro optimální splachování
- Typ 1, plné splachování 5 l, 6 l podle EN997
- typ splachování: smytí
- bez okraje
- skryté uchycení
- rozteč středů upevnění na stěnu: 180 mm
- způsob instalace: upevnění na stěnu
- EU taxonomie: max. 6 l/spláchnutí – nemá podstatný dopad na životní prostředí (DNSH)
- vyhovuje označení CE

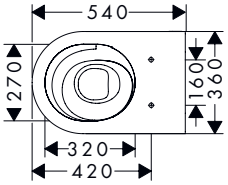

Speciální funkce

EcoSmart

Techniky

Aqua Helix Flush | Hygiene Effect | Smart Clean

Instalace

Made to fit NoiseReduction

Certifikáty/prohlášení

Montáž zdarma | EPD

Přehled dalších variant

	HygieneEffect	SmartClean	Povrchová úprava	PAL	Skladem	Obj.č.	EUR
	■	–	○ bílá	12	■	62024450	589,80
	–	■	○ bílá	12	■	61114450	624,10

K instalaci nutné (vyberte položku):	Povrchová úprava	Obj.č.	EUR
EluPura S WC sedátko a poklop s QuickRelease	○ bílá	60196450	177,70
EluPura S WC sedátko a poklop SoftClose a QuickRelease	○ bílá	60197450	223,30
EluPura S WC sedátko a poklop SoftClose a QuickRelease, Slim	○ bílá	60200450	251,90

EluPura S Závěsná WC

Vlastnosti všech variant

- materiál: keramika
- Vyrobeno pro NoiseReduction: podložka tlumící zvuk přizpůsobená tvaru výrobku
- stupeň lesku keramiky: lesklá
- splachování AquaFall: silný vodní proud a design bez okraje
- Typ 1, plné splachování 5 l, 6 l podle EN997
- splachuje s 4.5 l
- typ splachování: smytí
- bez okraje
- skryté uchycení
- zadní odtok
- rozteč středů uchycení WC sedátka: 160 mm
- rozteč středů upevnění na stěnu: 180 mm
- způsob instalace: upevnění na stěnu
- EU taxonomie: max. 6 l/spláchnutí – nemá podstatný dopad na životní prostředí (DNSH)
- vyhovuje označení CE



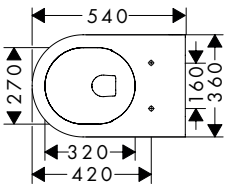

Speciální funkce

EcoSmart

Techniky

AquaFall Flush | Hygiene Effect | Smart Clean

Instalace

Made to fit NoiseReduction

Certifikáty/prohlášení

Montáž zdarma | EPD

Míry na rozměrových náčrtech jsou v mm.
Technická specifikace výrobků a měrné jednotky mohou být změněny.

EluPura S Závěsná WC

Přehled dalších variant

HygieneEffect	SmartClean	Povrchová úprava	PAL	Skladem	Obj.č.	EUR
■	–	◯ bílá	12	■	62020450	407,70
–	■	◯ bílá	12	■	61118450	441,90
–	–	◯ bílá	12	■	60193450	339,40

K instalaci nutné (vyberte položku):	Povrchová úprava	Obj.č.	EUR
EluPura S WC sedátko a poklop s QuickRelease	◯ bílá	60196450	177,70
EluPura S WC sedátko a poklop SoftClose a QuickRelease	◯ bílá	60197450	223,30
EluPura S WC sedátko a poklop SoftClose a QuickRelease, Slim	◯ bílá	60200450	251,90
EluPura Original S WC sedátko a poklop	◯ bílá	60147450	57,10
EluPura Original S WC sedátko a poklop s funkcemi SoftClose a QuickRelease	◯ bílá	60148450	105,40

EluPura S WC sedátko a poklop s QuickRelease

Vlastnosti

- obsah balení: WC sedátko a poklop, poklop
- materiál: urea
- materiál závěsů: ocel
- QuickRelease: rychle demontovatelné sedátko WC
- stupeň lesku keramiky: lesklá
- pro montáž shora

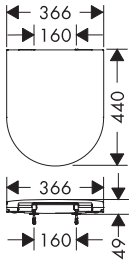

Techniky

Quick Release

Certifikáty/prohlášení

Montáž zdarma

Povrchová úprava	PAL	Skladem	Obj.č.	EUR
◯ bílá	84	■	60196450	177,70

EluPura S WC sedátko a poklop SoftClose a QuickRelease

Vlastnosti

- obsah balení: WC sedátko a poklop, poklop
- materiál: urea
- materiál závěsů: ocel
- SoftClose: pomalé zavírání sedátka a poklopu
- QuickRelease: rychle demontovatelné sedátko WC
- stupeň lesku keramiky: lesklá
- pro montáž shora

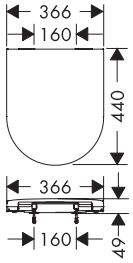

Techniky

Quick Release Soft Close

Certifikáty/prohlášení

Montáž zdarma

Povrchová úprava	PAL	Skladem	Obj.č.	EUR
◯ bílá	84	■	60197450	223,30

Míry na rozměrových náčrtech jsou v mm.
Technická specifikace výrobků a měrné jednotky mohou být změněny.

EluPura S WC sedátko a poklop SoftClose a QuickRelease, Slim

Vlastnosti

- obsah balení: WC sedátko a poklop, poklop
- materiál: urea
- materiál závěsů: ocel
- SoftClose: pomalé zavírání sedátka a poklopu
- QuickRelease: rychle demontovatelné sedátko WC
- stupeň lesku keramiky: lesklá
- pro montáž shora

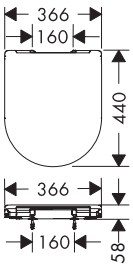

Techniky

Quick Release · Soft Close

Certifikáty/prohlášení

Montáž zdarma

Povrchová úprava	PAL	Skladem	Obj.č.	EUR
○ bílá	84	■	60200450	251,90

EluPura S Závěsné bidety

Vlastnosti všech variant

- materiál: keramika
- Made to fit NoiseReduction: součástí je podložka tlumící zvuk
- stupeň lesku keramiky: lesklá
- s jedním otvorem pro baterii
- s přepadem



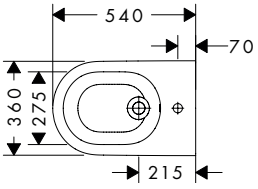

Techniky

Hygiene Effect · Smart Clean

Instalace

Made to fit NoiseReduction

Certifikáty/prohlášení

Montáž zdarma

Přehled dalších variant

HygieneEffect	SmartClean	Povrchová úprava	PAL	Skladem	Obj.č.	EUR
–	–	○ bílá	12	■	60278450	324,60
–	■	○ bílá	12	■	61169450	427,10
■	–	○ bílá	12	■	62043450	392,90

Míry na rozměrových náčrtech jsou v mm.
Technická specifikace výrobků a měrné jednotky mohou být změněny.

EluPura Q WC sady nástěnné

Vlastnosti všech variant

- obsah balení: WC, WC sedátko a poklop
- materiál WC: keramika
- materiál WC sedátka a poklopu: urea
- materiál závěsů: nerezová ocel
- vyrobeno pro NoiseReduction: součástí je přizpůsobená podložka tlumící zvuk
- stupeň lesku keramiky: lesklá
- se skrytým sifonem
- bez okraje
- splachování AquaFall: silný vodní proud a design bez splachovacího okraje
- Typ 1, plné splachování 5 l, 6 l podle EN997
- typ splachování: smytí
- způsob instalace: upevnění na stěnu
- skryté uchycení pro WC
- přívod vody: zpět
- rozteč středů upevnění na stěnu: 180 mm
- rozteč středů uchycení WC sedátka: 160 mm
- SoftClose: pomalé zavírání sedátka a poklopu
- QuickRelease: rychle demontovatelné sedátko WC
- vyhovuje označení CE
- EU taxonomie: max. 6 l/spláchnutí – nemá podstatný dopad na životní prostředí (DNSH)



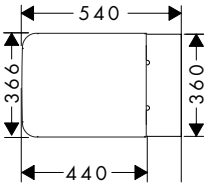

Speciální funkce

EcoSmart

Techniky

AquaFall Flush | Hygiene Effect | Quick Release | Smart Clean | Soft Close

Instalace

Made to fit NoiseReduction

Certifikáty/prohlášení

Montáž zdarma

Přehled dalších variant

	HygieneEffect	SmartClean	Povrchová úprava	PAL	Skladem	Obj.č.	EUR
	■	–	◯ bílá	12	■	62023450	623,00
	–	■	◯ bílá	12	■	61117450	662,50
	–	–	◯ bílá	12	■	60293450	559,30

Obsah balení:		Obsaženo v	Obj.č.
	EluPura Q Závěsná WC mísa 540 bez splachovacího okraje AquaFall Flush, HygieneEffect	62023450	62022450
	EluPura Q Závěsná WC mísa 540 bez splachovacího okraje AquaFall Flush, SmartClean	61117450	61116450
	EluPura Q Závěsná WC mísa 540 bez splachovacího okraje AquaFall Flush	60293450	60194450
	EluPura Q WC sedátko a poklop SoftClose a QuickRelease	62023450 61117450 60293450	60199450

Míry na rozměrových náčrtech jsou v mm.
Technická specifikace výrobků a měrné jednotky mohou být změněny.

EluPura Q Závěsná WC

Vlastnosti všech variant

- materiál: keramika
- Vyrobeno pro NoiseReduction: podložka tlumící zvuk přizpůsobená tvaru výrobku
- stupeň lesku keramiky: lesklá
- splachování AquaFall: silný vodní proud a design bez okraje
- Typ 1, plné splachování 5 l, 6 l podle EN997
- typ splachování: smytí
- bez okraje
- skryté uchycení
- zadní odtok
- rozteč středů uchycení WC sedátka: 160 mm
- rozteč středů upevnění na stěnu: 180 mm
- způsob instalace: upevnění na stěnu
- EU taxonomie: max. 6 l/spláchnutí – nemá podstatný dopad na životní prostředí (DNSH)
- vyhovuje označení CE



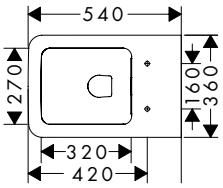

Speciální funkce

EcoSmart

Techniky

AquaFall Flush · Hygiene Effect · Smart Clean

Instalace

Made to fit NoiseReduction

Certifikáty/prohlášení

Montáž zdarma · EPD

Přehled dalších variant

	HygieneEffect	SmartClean	Povrchová úprava	PAL	Skladem	Obj.č.	EUR
	■	–	◯ bílá	12	■	62022450	423,80
	–	■	◯ bílá	12	■	61116450	458,10
	–	–	◯ bílá	12	■	60194450	355,60

K instalaci nutné (vyberte položku):	Povrchová úprava	Obj.č.	EUR
EluPura Q WC sedátko a poklop s QuickRelease	◯ bílá	60198450	193,90
EluPura Q WC sedátko a poklop SoftClose a QuickRelease	◯ bílá	60199450	239,40
EluPura Original Q WC sedátko a poklop	◯ bílá	60149450	58,20
EluPura Original Q WC sedátko a poklop s funkcemi SoftClose a QuickRelease	◯ bílá	60150450	111,10

EluPura Q WC sedátko a poklop s QuickRelease

Vlastnosti

- obsah balení: WC sedátko a poklop, poklop
- materiál: urea
- materiál závěsů: ocel
- stupeň lesku keramiky: lesklá
- pro montáž shora

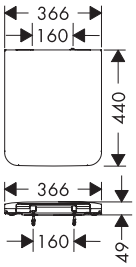

Certifikáty/prohlášení

Montáž zdarma

Povrchová úprava	PAL	Skladem	Obj.č.	EUR
◯ bílá	84	■	60198450	193,90

Míry na rozměrových náčrtech jsou v mm.
Technická specifikace výrobků a měrné jednotky mohou být změněny.

EluPura Q WC sedátko a poklop SoftClose a QuickRelease

Vlastnosti

- obsah balení: WC sedátko a poklop, poklop
- materiál: urea
- materiál závěsů: ocel
- SoftClose: pomalé zavírání sedátka a poklopu
- QuickRelease: rychle demontovatelné sedátko WC
- stupeň lesku keramiky: lesklá
- pro montáž shora

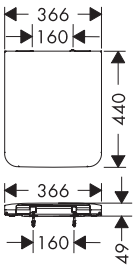

Techniky

Quick Release · Soft Close

Certifikáty/prohlášení

Montáž zdarma

Povrchová úprava	PAL	Skladem	Obj.č.	EUR
◯ bílá	84	■	60199450	239,40

EluPura Q Závěsné bidety

Vlastnosti všech variant

- materiál: keramika
- Made to fit NoiseReduction: součástí je podložka tlumící zvuk
- stupeň lesku keramiky: lesklá
- s jedním otvorem pro baterii
- s přepadem



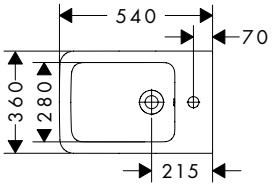

Techniky

Hygiene Effect · Smart Clean

Instalace

Made to fit NoiseReduction

Certifikáty/prohlášení

Montáž zdarma

Přehled dalších variant

HygieneEffect	SmartClean	Povrchová úprava	PAL	Skladem	Obj.č.	EUR
■	–	◯ bílá	12	■	62044450	392,90
–	■	◯ bílá	12	■	61170450	427,10
–	–	◯ bílá	12	■	60280450	324,60

Míry na rozměrových náčrtech jsou v mm.
Technická specifikace výrobků a měrné jednotky mohou být změněny.

EluPura Original S Sady pro závěsné WC se splachováním AquaChannel

Vlastnosti všech variant

- obsah balení: WC, WC sedátko a poklop
- materiál WC: keramika
- materiál WC sedátka a poklopu: urea
- materiál závěsů: nerezová ocel
- vyrobeno pro NoiseReduction: součástí je přizpůsobená podložka tlumící zvuk
- stupeň lesku keramiky: lesklá
- se skrytým sifonem
- bez okraje
- splachování AquaChannel: efektivní čištění pomocí silného proudu vody
- Typ 1, plné splachování 5 l, 6 l podle EN997
- splachuje s 4.5 l
- typ 2 podle normy EN997, splachuje se 4 l / 2,6 l
- typ splachování: smytí
- způsob instalace: upevnění na stěnu
- viditelné uchycení pro WC
- přívod vody: zpět
- rozteč středů upevnění na stěnu: 180 mm
- rozteč středů uchycení WC sedátka: 160 mm
- SoftClose: pomalé zavírání sedátka a poklopu
- poloha odtoku: zadní odtok
- QuickRelease: rychle demontovatelné sedátko WC
- vyhovuje označení CE
- EU taxonomie: max. 6 l/spláchnutí – nemá podstatný dopad na životní prostředí (DNSH)



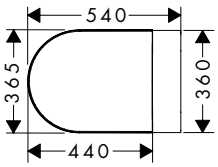

Speciální funkce

EcoSmart

Techniky

Aqua Channel Flush | Hygiene Effect | Quick Release | Smart Clean | Soft Close

Instalace

Made to fit NoiseReduction

Certifikáty/prohlášení

Montáž zdarma

Přehled dalších variant

	HygieneEffect	SmartClean	Povrchová úprava	PAL	Skladem	Obj.č.	EUR
	–	–	bílá	12	■	60288450	321,70
	■	–	bílá	12	■	62050450	408,30
	–	■	bílá	12	■	61180450	440,40

Obsah balení:		Obsaženo v	Obj.č.
	EluPura Original S Závěsné WC 540 splachování AquaChannel Flush	60288450	60142450
	EluPura Original S Závěsné WC 540 splachování AquaChannel Flush, HygieneEffect	62050450	62016450
	EluPura Original S Závěsné WC 540 splachování AquaChannel Flush, SmartClean	61180450	61178450
	EluPura Original S WC sedátko a poklop s funkcemi SoftClose a QuickRelease	60288450 62050450 61180450	60148450

Míry na rozměrových náčrtech jsou v mm.
Technická specifikace výrobků a měrné jednotky mohou být změněny.

EluPura Original S Závěsná WC sada 540 splachování AquaChannel Flush s WC sedátkem a poklopem

Vlastnosti

- obsah balení: WC, WC sedátko a poklop
- materiál WC: keramika
- materiál WC sedátka a poklopu: urea
- materiál závěsů: nerezová ocel
- vyrobeno pro NoiseReduction: součástí je přizpůsobená podložka tlumící zvuk
- stupeň lesku keramiky: lesklá
- se skrytým sifonem
- bez okraje
- splachování AquaChannel: efektivní čištění pomocí silného proudu vody
- Typ 1, plné splachování 5 l, 6 l podle EN997
- splachuje s 4.5 l
- typ 2 podle normy EN997, splachuje se 4 l / 2,6 l
- typ splachování: smytí
- způsob instalace: upevnění na stěnu
- viditelné uchycení pro WC
- přívod vody: zpět
- rozteč středů upevnění na stěnu: 180 mm
- rozteč středů uchycení WC sedátka: 160 mm
- poloha odtoku: zadní odtok
- vyhovuje označení CE
- EU taxonomie: max. 6 l/spláchnutí – nemá podstatný dopad na životní prostředí (DNSH)



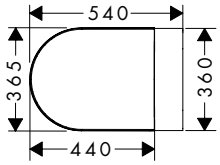

Speciální funkce

EcoSmart

Techniky

Aqua Channel Flush

Instalace

Made to fit NoiseReduction

Certifikáty/prohlášení

Montáž zdarma

Povrchová úprava	PAL	Skladem	Obj.č.	EUR
○ bílá	12	■	60207450	298,60

Obsah balení:	Obsaženo v	Obj.č.
 EluPura Original S Závěsné WC 540 splachování AquaChannel Flush	60207450	60142450
EluPura Original S WC sedátko a poklop	60207450	60147450

EluPura Original S Závěsná WC se splachováním AquaChannel

Vlastnosti všech variant

- materiál: keramika
- Vyrobeno pro NoiseReduction: podložka tlumící zvuk přizpůsobená tvaru výrobku
- stupeň lesku keramiky: lesklá
- splachování AquaChannel: Efektivní čištění silnými proudy vody
- Typ 1, plné splachování 5 l, 6 l podle EN997
- splachuje s 4.5 l
- Typ 2 podle normy EN997, splachuje se 4 l / 2,6 l
- typ splachování: smytí
- bez okraje
- viditelné uchycení
- zadní odtok
- rozteč středů uchycení WC sedátka: 160 mm
- rozteč středů upevnění na stěnu: 180 mm
- způsob instalace: upevnění na stěnu
- EU taxonomie: max. 6 l/spláchnutí – nemá podstatný dopad na životní prostředí (DNSH)
- vyhovuje označení CE



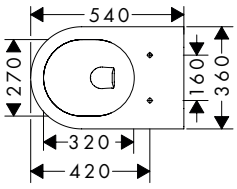

Speciální funkce

EcoSmart

Techniky

Aqua Channel Flush | Hygiene Effect | Smart Clean

Instalace

Made to fit NoiseReduction

Certifikáty/prohlášení

Montáž zdarma | EPD

Přehled dalších variant

HygieneEffect	SmartClean	Povrchová úprava	PAL	Skladem	Obj.č.	EUR
–	–	○ bílá	12	■	60142450	260,80

Další informace o tomto produktu naleznete na další stránce.

Míry na rozměrových náčrtech jsou v mm.
Technická specifikace výrobků a měrné jednotky mohou být změněny.

EluPura Original S Závěsná WC se splachováním AquaChannel

Přehled dalších variant

HygieneEffect	SmartClean	Povrchová úprava	PAL	Skladem	Obj.č.	EUR
■	–	◯ bílá	12	■	62016450	329,00
–	■	◯ bílá	12	■	61178450	363,10

K instalaci nutné (vyberte položku):		Povrchová úprava	Obj.č.	EUR
	EluPura Original S WC sedátko a poklop s funkcemi SoftClose a QuickRelease	◯ bílá	60148450	105,40
	EluPura Original S WC sedátko a poklop	◯ bílá	60147450	57,10

EluPura Original S Podlahové WC kombi 640 se spodním/zadním výtokem, splachováním AquaChannel Flush, splachovací nádržkou a sedátkem s poklopem

Vlastnosti

- obsah balení: WC, WC sedátko a poklop, nádržka
- materiál WC: keramika
- materiál WC sedátka a poklopu: urea
- materiál závěsů: nerezová ocel
- stupeň lesku keramiky: lesklá
- se skrytým sifonem
- bez okraje
- duální splachování
- splachování AquaChannel: efektivní čištění pomocí silného proudu vody
- Typ 1, plné splachování 5 l, 6 l podle EN997
- splachuje s 4.5 l
- typ 2 podle normy EN997, splachuje se 4 l / 2,6 l
- typ splachování: smytí
- způsob instalace: stojící na podlaze
- skryté uchycení pro WC
- přívod vody: spodní
- rozteč středů uchycení WC sedátka: 160 mm
- poloha odtoku: zadní/spodní odtok
- vyhovuje označení CE
- EU taxonomie: max. 6 l/spláchnutí – nemá podstatný dopad na životní prostředí (DNSH)



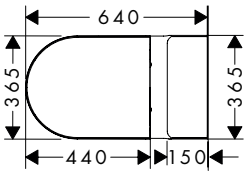

Speciální funkce

EcoSmart

Techniky

Aqua Channel Flush

Certifikáty/prohlášení

Montáž zdarma

Povrchová úprava	PAL	Skladem	Obj.č.	EUR
◯ bílá	2	■	60205450	490,80

Obsah balení:		Obsaženo v	Obj.č.
	EluPura Original S Stojící WC kombi 640 ke stěně se spodním/zadním výtokem, splachování AquaChannel Flush	60205450	60135450
	EluPura Original Q Splachovací nádržka se spodním přívodem vody	60205450	60141450
	EluPura Original S WC sedátko a poklop	60205450	60147450

Míry na rozměrových náčrtech jsou v mm.
Technická specifikace výrobků a měrné jednotky mohou být změněny.

EluPura Original S Podlahové WC kombi, splachování AquaChannel s horizontálním výtokem

Vlastnosti všech variant

- materiál: keramika
- stupeň lesku keramiky: lesklá
- splachování AquaChannel: Efektivní čištění silnými proudy vody
- Typ 1, plné splachování 5 l, 6 l podle EN997
- typ splachování: smytí
- bez okraje
- skryté uchycení
- zadní odtok
- rozteč středů uchycení WC sedátka: 160 mm
- způsob instalace: stojící na podlaze
- EU taxonomie: max. 6 l/spláchnutí – nemá podstatný dopad na životní prostředí (DNSH)
- vyhovuje označení CE



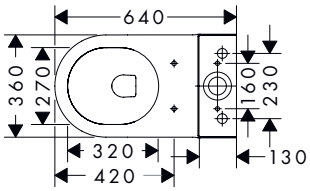

Speciální funkce

EcoSmart

Techniky

Aqua Channel Flush | Hygiene Effect | Smart Clean

Certifikáty/prohlášení

Montáž zdarma

Přehled dalších variant

	HygieneEffect	SmartClean	Povrchová úprava	PAL	Skladem	Obj.č.	EUR
	–	–	bílá	6	■	60265450	224,30
	–	■	bílá	6	■	61165450	326,70
	■	–	bílá	6	■	62038450	292,60

K instalaci nutné (vyberte položku):		Povrchová úprava	Obj.č.	EUR
	EluPura Original S WC sedátko a poklop s funkcemi SoftClose a QuickRelease	bílá	60148450	105,40
	EluPura Original S WC sedátko a poklop	bílá	60147450	57,10
	EluPura Original Q Splachovací nádržka se spodním přívodem vody	bílá	60141450	153,50
	EluPura Original Q Splachovací nádržka s bočním přívodem vody	bílá	60271450	153,50

Míry na rozměrových náčrtech jsou v mm.
Technická specifikace výrobků a měrné jednotky mohou být změněny.

EluPura Original S Volně stojící WC kombi, splachování AquaChannel se zadním/spodmín odpadem

Vlastnosti všech variant

- materiál: keramika
- stupeň lesku keramiky: lesklá
- splachování AquaChannel: Efektivní čištění silnými proudy vody
- Typ 1, plné splachování 5 l, 6 l podle EN997
- splachuje s 4.5 l
- Typ 2 podle normy EN997, splachuje se 4 l / 2,6 l
- typ splachování: smytí
- bez okraje
- zadní/spodní odtok
- rozteč středů uchycení WC sedátka: 160 mm
- způsob instalace: stojící na podlaze
- EU taxonomie: max. 6 l/spláchnutí – nemá podstatný dopad na životní prostředí (DNSH)
- vyhovuje označení CE



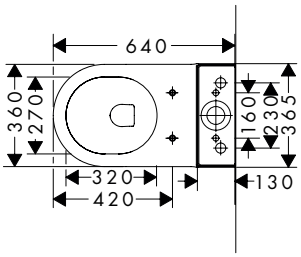

Speciální funkce

EcoSmart

Techniky

Aqua Channel Flush | Hygiene Effect | Smart Clean

Certifikáty/prohlášení

Montáž zdarma

Přehled dalších variant

HygieneEffect	SmartClean	Povrchová úprava	PAL	Skladem	Obj.č.	EUR
–	–	◯ bílá	6	■	60135450	299,20
–	■	◯ bílá	6	■	61176450	401,70
■	–	◯ bílá	6	■	62012450	367,50

K instalaci nutné (vyberte položku):	Povrchová úprava	Obj.č.	EUR
EluPura Original S WC sedátko a poklop s funkcemi SoftClose a QuickRelease	◯ bílá	60148450	105,40
EluPura Original S WC sedátko a poklop	◯ bílá	60147450	57,10
EluPura Original Q Splachovací nádržka se spodním přívodem vody	◯ bílá	60141450	153,50
EluPura Original Q Splachovací nádržka s bočním přívodem vody	◯ bílá	60271450	153,50

EluPura Original S Sedátka a víka pro WC

Vlastnosti všech variant

- materiál: urea
- materiál závěsů: ocel
- stupeň lesku keramiky: lesklá
- pro montáž shora

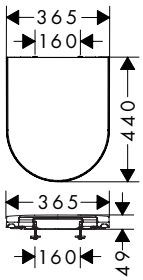

Techniky

Quick Release | Soft Close

Certifikáty/prohlášení

Montáž zdarma

Přehled dalších variant

SoftClose	QuickRelease	Povrchová úprava	PAL	Skladem	Obj.č.	EUR
■	■	◯ bílá	84	■	60148450	105,40
–	–	◯ bílá	84	■	60147450	57,10

Míry na rozměrových náčrtech jsou v mm.
Technická specifikace výrobků a měrné jednotky mohou být změněny.

EluPura Original S Závěsné bidety

Vlastnosti všech variant

- materiál: keramika
- Made to fit NoiseReduction: součástí je podložka tlumící zvuk
- stupeň lesku keramiky: lesklá
- s jedním otvorem pro baterii
- s přepadem



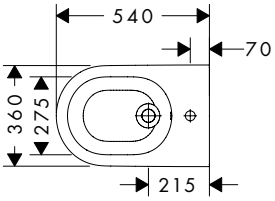

Techniky

Hygiene Effect | Smart Clean

Instalace

Made to fit NoiseReduction

Certifikáty/prohlášení

Montáž zdarma

Přehled dalších variant

SmartClean	HygieneEffect	Povrchová úprava	PAL	Skladem	Obj.č.	EUR
–	–	◯ bílá	12	■	60281450	331,10
■	–	◯ bílá	12	■	61171450	433,60
–	■	◯ bílá	12	■	62045450	399,40

EluPura Original S Pisoáry se zadním přívodem vody

Vlastnosti všech variant

- materiál: keramika
- Vyrobeno pro NoiseReduction: podložka tlumící zvuk přizpůsobená tvaru výrobku
- stupeň lesku keramiky: lesklá
- sifon je součástí balení
- přívod vody zezadu
- připojení: stěna
- s materiálem pro montáž



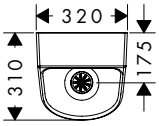

Techniky

Hygiene Effect | Smart Clean

Instalace

Made to fit NoiseReduction

Certifikáty/prohlášení

Montáž zdarma

Přehled dalších variant

HygieneEffect	SmartClean	Povrchová úprava	PAL	Skladem	Obj.č.	EUR
–	–	◯ bílá	9	■	60286450	282,50
■	–	◯ bílá	9	■	62048450	350,70
–	■	◯ bílá	9	■	61174450	385,00

Míry na rozměrových náčrtech jsou v mm.
Technická specifikace výrobků a měrné jednotky mohou být změněny.

EluPura Original S Pisoáry s horním přívodem vody

Vlastnosti všech variant

- materiál: keramika
- Vyrobeno pro NoiseReduction: podložka tlumící zvuk přizpůsobená tvaru výrobku
- stupeň lesku keramiky: lesklá
- sifon je součástí balení
- přívod vody shora
- připojení: stěna
- s materiálem pro montáž



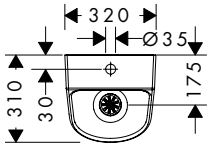

Techniky

Hygiene Effect · Smart Clean

Instalace

Made to fit NoiseReduction

Certifikáty/prohlášení

Montáž zdarma

Přehled dalších variant

HygieneEffect	SmartClean	Povrchová úprava	PAL	Skladem	Obj.č.	EUR
–	–	bílá	9	■	60287450	282,50
■	–	bílá	9	■	62049450	350,70
–	■	bílá	9	■	61175450	385,00

EluPura Original Q Sady pro závěsné WC se splachováním AquaChannel

Vlastnosti všech variant

- obsah balení: WC, WC sedátko a poklop
- materiál WC: keramika
- materiál WC sedátka a poklopu: urea
- materiál závěsů: nerezová ocel
- vyrobeno pro NoiseReduction: součástí je přizpůsobená podložka tlumící zvuk
- stupeň lesku keramiky: lesklá
- se skrytým sifonem
- bez okraje
- splachování AquaChannel: efektivní čištění pomocí silného proudu vody
- Typ 1, plné splachování 5 l, 6 l podle EN997
- typ splachování: smytí
- způsob instalace: upevnění na stěnu
- viditelné uchycení pro WC
- přívod vody: zpět
- rozteč středů upevnění na stěnu: 180 mm
- rozteč středů uchycení WC sedátka: 160 mm
- SoftClose: pomalé zavírání sedátka a poklopu
- poloha odtoku: zadní odtok
- QuickRelease: rychle demontovatelné sedátko WC
- vyhovuje označení CE
- EU taxonomie: max. 6 l/spláchnutí – nemá podstatný dopad na životní prostředí (DNSH)



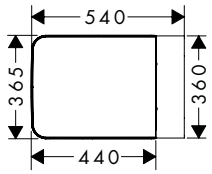

Speciální funkce

EcoSmart

Techniky

Aqua Channel Flush · Hygiene Effect · Quick Release · Smart Clean · Soft Close

Instalace

Made to fit NoiseReduction

Certifikáty/prohlášení

Montáž zdarma

Přehled dalších variant

HygieneEffect	SmartClean	Povrchová úprava	PAL	Skladem	Obj.č.	EUR
–	–	bílá	12	■	60289450	353,80
■	–	bílá	12	■	62051450	456,40
–	■	bílá	12	■	61182450	488,50

Míry na rozměrových náčrtech jsou v mm.
Technická specifikace výrobků a měrné jednotky mohou být změněny.

EluPura Original Q Sady pro závěsné WC se splachováním AquaChannel

Obsah balení:		Obsaženo v	Obj.č.
	EluPura Original Q Závěsné WC 540 splachování AquaChannel Flush	60289450	60145450
	EluPura Original Q Závěsné WC 540 splachování AquaChannel Flush, HygieneEffect	62051450	62018450
	EluPura Original Q Závěsné WC 540 splachování AquaChannel Flush, SmartClean	61182450	61181450
	EluPura Original Q WC sedátko a poklop s funkcemi SoftClose a QuickRelease	60289450 62051450 61182450	60150450

EluPura Original Q Závěsná WC sada 540 splachování AquaChannel Flush s WC sedátkem a poklopem

Vlastnosti

- obsah balení: WC, WC sedátko a poklop
- materiál WC: keramika
- materiál WC sedátka a poklopu: urea
- materiál závěsů: nerezová ocel
- vyrobeno pro NoiseReduction: součástí je přizpůsobená podložka tlumící zvuk
- stupeň lesku keramiky: lesklá
- se skrytým sifonem
- bez okraje
- splachování AquaChannel: efektivní čištění pomocí silného proudu vody
- Typ 1, plné splachování 5 l, 6 l podle EN997
- typ splachování: smytí
- způsob instalace: upevnění na stěnu
- viditelné uchycení pro WC
- přívod vody: zpět
- rozteč středů upevnění na stěnu: 180 mm
- rozteč středů uchycení WC sedátka: 160 mm
- poloha odtoku: zadní odtok
- vyhovuje označení CE
- EU taxonomie: max. 6 l/spláchnutí – nemá podstatný dopad na životní prostředí (DNSH)



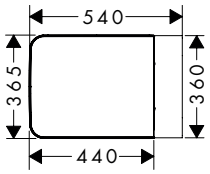

Speciální funkce

EcoSmart

Techniky

Aqua Channel Flush

Instalace

Made to fit NoiseReduction

Certifikáty/prohlášení

Montáž zdarma

Povrchová úprava	PAL	Skladem	Obj.č.	EUR
○ bílá	12	■	60208450	342,50

Obsah balení:		Obsaženo v	Obj.č.
	EluPura Original Q Závěsné WC 540 splachování AquaChannel Flush	60208450	60145450
	EluPura Original Q WC sedátko a poklop	60208450	60149450

Míry na rozměrových náčrtech jsou v mm.
Technická specifikace výrobků a měrné jednotky mohou být změněny.

EluPura Original Q Závěsná WC se splachováním AquaChannel

Vlastnosti všech variant

- materiál: keramika
- Vyrobeno pro NoiseReduction: podložka tlumící zvuk přizpůsobená tvaru výrobku
- stupeň lesku keramiky: lesklá
- splachování AquaChannel: Efektivní čištění silnými proudy vody
- Typ 1, plné splachování 5 l, 6 l podle EN997
- typ splachování: smytí
- bez okraje
- rozteč středů uchycení WC sedátka: 160 mm
- rozteč středů upevnění na stěnu: 180 mm
- EU taxonomie: max. 6 l/spláchnutí – nemá podstatný dopad na životní prostředí (DNSH)
- vyhovuje označení CE



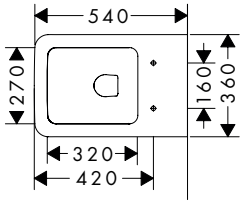

Speciální funkce

EcoSmart

Techniky

Aqua Channel Flush · Hygiene Effect · Smart Clean

Instalace

Made to fit NoiseReduction

Certifikáty/prohlášení

Montáž zdarma · EPD

Přehled dalších variant

	HygieneEffect	SmartClean	Povrchová úprava	PAL	Skladem	Obj.č.	EUR
	–	–	◯ bílá	12	■	60145450	306,20
	■	–	◯ bílá	12	■	62018450	374,60
	–	■	◯ bílá	12	■	61181450	408,70

K instalaci nutné (vyberte položku):		Povrchová úprava	Obj.č.	EUR
	EluPura Original Q WC sedátko a poklop s funkcemi SoftClose a QuickRelease	◯ bílá	60150450	111,10
	EluPura Original Q WC sedátko a poklop	◯ bílá	60149450	58,20

EluPura Original Q Stojící WC kombi 640 se spodním/zadním výtokem, splachováním AquaChannel Flush, splachovací nádržkou a sedátkem s poklopem

Vlastnosti

- obsah balení: WC, WC sedátko a poklop, nádržka
- materiál WC: keramika
- materiál WC sedátka a poklopu: urea
- materiál závěsů: nerezová ocel
- stupeň lesku keramiky: lesklá
- se skrytým sifonem
- bez okraje
- duální splachování
- splachování AquaChannel: efektivní čištění pomocí silného proudu vody
- Typ 1, plné splachování 5 l, 6 l podle EN997
- typ splachování: smytí
- způsob instalace: stojící na podlaze
- skryté uchycení pro WC
- přívod vody: spodní
- rozteč středů uchycení WC sedátka: 160 mm
- poloha odtoku: zadní/spodní odtok
- vyhovuje označení CE
- EU taxonomie: max. 6 l/spláchnutí – nemá podstatný dopad na životní prostředí (DNSH)



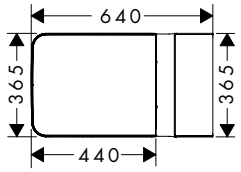

Speciální funkce

EcoSmart

Techniky

Aqua Channel Flush

Certifikáty/prohlášení

Montáž zdarma

Povrchová úprava	PAL	Skladem	Obj.č.	EUR
◯ bílá	2	■	60206450	686,60

Míry na rozměrových náčrtech jsou v mm.
Technická specifikace výrobků a měrné jednotky mohou být změněny.

EluPura Original Q Stojící WC kombi 640 se spodním/zadním výtokem, splachováním AquaChannel Flush, splachovací nádržkou a sedátkem s poklopem

Obsah balení:		Obsaženo v	Obj.č.
	EluPura Original Q Stojící WC kombi 640 ke stěně s spodním/zadním výtokem, splachování AquaChannel Flush	60206450	60137450
	EluPura Original Q Splachovací nádržka se spodním přívodem vody	60206450	60141450
	EluPura Original Q WC sedátko a poklop	60206450	60149450

EluPura Original Q Volně stojící WC kombi, splachování AquaChannel se zadním/spodmín odpadem

Vlastnosti všech variant

- materiál: keramika
- stupeň lesku keramiky: lesklá
- splachování AquaChannel: Efektivní čištění silnými proudy vody
- Typ 1, plné splachování 5 l, 6 l podle EN997
- typ splachování: smytí
- bez okraje
- skryté uchycení
- rozteč středů uchycení WC sedátka: 160 mm
- způsob instalace: stojící na podlaze
- EU taxonomie: max. 6 l/spláchnutí – nemá podstatný dopad na životní prostředí (DNSH)
- vyhovuje označení CE



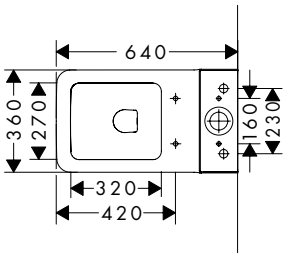

Speciální funkce

EcoSmart

Techniky

Aqua Channel Flush | Hygiene Effect | Smart Clean

Certifikáty/prohlášení

Montáž zdarma

Přehled dalších variant

	HygieneEffect	SmartClean	Povrchová úprava	PAL	Skladem	Obj.č.	EUR
	–	–	◯ bílá	6	■	60137450	299,20
	■	–	◯ bílá	6	■	62014450	367,50
	–	■	◯ bílá	6	■	61177450	401,70

K instalaci nutné (vyberte položku):		Povrchová úprava	Obj.č.	EUR
	EluPura Original Q WC sedátko a poklop	◯ bílá	60149450	58,20
	EluPura Original Q WC sedátko a poklop s funkcemi SoftClose a QuickRelease	◯ bílá	60150450	111,10
	EluPura Original Q Splachovací nádržka se spodním přívodem vody	◯ bílá	60141450	153,50
	EluPura Original Q Splachovací nádržka s bočním přívodem vody	◯ bílá	60271450	153,50

Míry na rozměrových náčrtech jsou v mm.
Technická specifikace výrobků a měrné jednotky mohou být změněny.

EluPura Original Q Splachovací nádržka se spodním přívodem vody

Vlastnosti

- materiál: keramika
- připojení: vnitřní závit
- ovládání přes tlačítko
- přívod vody: spodní
- duální splachování
- míra lesku: lesklá



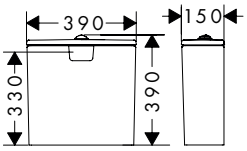

Certifikáty/prohlášení

Montáž zdarma

Povrchová úprava	PAL	Skladem	Obj.č.	EUR
◯ bílá	28	■	60141450	153,50

EluPura Original Q Splachovací nádržka s bočním přívodem vody

Vlastnosti

- materiál: keramika
- ovládání přes tlačítko
- duální splachování



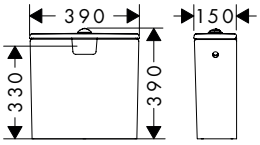

Certifikáty/prohlášení

Montáž zdarma

Povrchová úprava	PAL	Skladem	Obj.č.	EUR
◯ bílá	28	■	60271450	153,50

EluPura Original Q Sedátka a víka pro WC

Vlastnosti všech variant

- obsah balení: WC sedátko a poklop, poklop
- materiál: urea
- materiál závěsů: ocel
- stupeň lesku keramiky: lesklá
- pro montáž shora

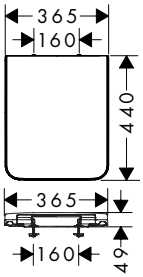

Techniky

Quick Release

Soft Close

Certifikáty/prohlášení

Montáž zdarma

Přehled dalších variant

SoftClose	QuickRelease	Povrchová úprava	PAL	Skladem	Obj.č.	EUR
■	■	◯ bílá	84	■	60150450	111,10
–	–	◯ bílá	84	■	60149450	58,20

Míry na rozměrových náčrtech jsou v mm.
Technická specifikace výrobků a měrné jednotky mohou být změněny.

EluPura Original Q Závěsné bidety

Vlastnosti všech variant

- materiál: keramika
- Made to fit NoiseReduction: součástí je podložka tlumící zvuk
- stupeň lesku keramiky: lesklá
- s jedním otvorem pro baterii
- s přepadem



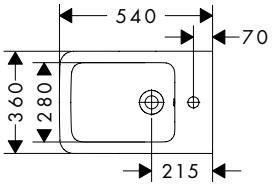

Techniky

Hygiene Effect | Smart Clean

Instalace

Made to fit NoiseReduction

Certifikáty/prohlášení

Montáž zdarma

Přehled dalších variant

SmartClean	HygieneEffect	Povrchová úprava	PAL	Skladem	Obj.č.	EUR
–	–	◯ bílá	12	■	60284450	331,10
■	–	◯ bílá	12	■	61172450	433,60
–	■	◯ bílá	12	■	62046450	399,40

EluPura Original Q Pisoáry

Vlastnosti všech variant

- materiál: keramika
- Vyrobeno pro NoiseReduction: podložka tlumící zvuk přizpůsobená tvaru výrobku
- stupeň lesku keramiky: lesklá
- přívod vody zezadu
- připojení: stěna
- s materiálem pro montáž



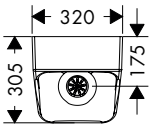

Techniky

Hygiene Effect | Smart Clean

Instalace

Made to fit NoiseReduction

Certifikáty/prohlášení

Montáž zdarma

Přehled dalších variant

HygieneEffect	SmartClean	Povrchová úprava	PAL	Skladem	Obj.č.	EUR
–	–	◯ bílá	9	■	60127450	281,30
■	■	◯ bílá	9	■	62010450	350,70
–	■	◯ bílá	9	■	61183450	385,00

Míry na rozměrových náčrtech jsou v mm.
Technická specifikace výrobků a měrné jednotky mohou být změněny.

EluPura Original Q Pisoáry

Vlastnosti všech variant

- materiál: keramika
- Vyrobeno pro NoiseReduction: podložka tlumící zvuk přizpůsobená tvaru výrobku
- stupeň lesku keramiky: lesklá
- přívod vody shora
- připojení: stěna
- s materiálem pro montáž



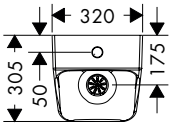

Techniky

Hygiene Effect | Smart Clean

Instalace

Made to fit NoiseReduction

Certifikáty/prohlášení

Montáž zdarma

Přehled dalších variant

HygieneEffect	SmartClean	Povrchová úprava	PAL	Skladem	Obj.č.	EUR
–	–	○ bílá	9	■	60128450	282,50
■	–	○ bílá	9	■	62011450	350,70
–	■	○ bílá	9	■	61184450	385,00

EluPura Original Q Pisoárová dělící stěna

Vlastnosti

- materiál: keramika
- s materiálem pro montáž
- stupeň lesku keramiky: lesklá

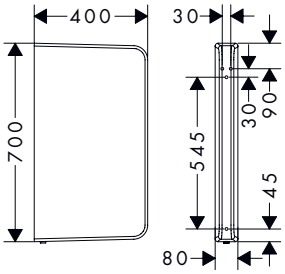

Certifikáty/prohlášení

Montáž zdarma

Povrchová úprava	PAL	Skladem	Obj.č.	EUR
○ bílá	22	■	60173450	265,10

Míry na rozměrových náčrtech jsou v mm.
Technická specifikace výrobků a měrné jednotky mohou být změněny.

Doplňky

Doplňky

XtraStoris 860

AddStoris 870

Rainfinity 878

Logis 879

Planet Edition 885

WallStoris 889



Doplňky

Stěnové výklenky

	XtraStoris Original	XtraStoris Minimalistic	XtraStoris Rock	XtraStoris Individual
				
Povrchová úprava				
Výška (mm)	300	300	300	300
Šířka (mm)	150 - 900	150/300	150/300	150/300
Hloubka (mm)	70/100	100/140	100/140	100
Hloubka instalace (mm)	70/100	100/140	100/140	100
Dvířka Push-Open s možností obkladu	–	–	■	–
Variabilní hloubka instalace	–	■	■	–
Cena v €	**279,50 - 728,60**	**357,70 - 437,20**	**456,40 - 540,70**	**457,60 - 574,40**
od strany	860	862	863	868

■ k dispozici v závislosti na modelu
– není k dispozici

	XtraStoris Original		XtraStoris Rock	
				
Povrchová úprava	● ○ ●	● ○ ●	● ○ ●	● ○ ●
Výška (mm)	700	150	600	300
Šířka (mm)	200	150	145	150/300
Hloubka (mm)	140	140	140	100/140
Hloubka instalace (mm)	140	140	140	100/140
Dvířka Push-Open s možností obkladu	–	–	■	■
Variabilní hloubka instalace	–	–	–	–
Cena v €	**426,30**	**279,50**	**765,90**	**667,40 - 678,30**
od strany	861	862	865	867

Speciální funkce



EcoSmart

Vychutnejte si potěšení ze sprchování s menší spotřebou vody díky naší technice EcoSmart. Díky omezovači průtoku přesvědčují výrobky maximálním průtokem 8 l/min. Umí pomoci snížit každodenní náklady na vodu a energii.

Techniky

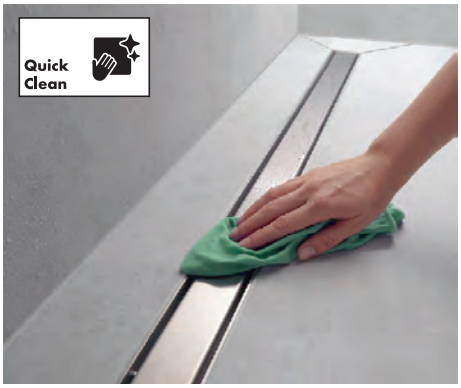

Easy to clean surface

Struktura povrchu tohoto výrobku zajišťuje, aby jej bylo možné bez velké námahy čistit vlhkým hadříkem. Není tedy nutné věnovat se tolik čištění a užít si příjemně delší dobu v koupelně.



PushSlider

Hladké a ergonomické: Tento sprchový držák lze použít k pohodlnému nastavení výšky ruční sprchy na sprchové tyči. Prostě stisknete tlačítko a hladce posunete držák. Je to snadné, lze to udělat jednou rukou.

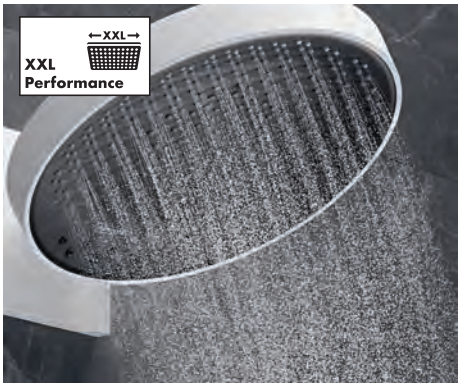

XXL Performance

Skvělý požitek ze sprchování s úžasně uklidňujícími druhy proudů. Ruční sprchy a talířové horní sprchy s průměry mezi 100 a 600 mm poskytují XXL potěšení a celé tělo zahalí do čistě vodních fantazií.

Instalace



EasyClick

Háčky, police a košíky lze snadno upevnit na nástěnnou tyč a kdykoli je z ní opět sejmout. Modulární doplňky okamžitě vytvářejí pocit pořádku a lze je kdykoli přeskupit tak, aby měly jiný vzhled.



Variable installation depth

Objevte všestrannost našich nástěnných výklenků s nastavitelnou hloubkou instalace. Tyto flexibilní výklenky nabízejí úložný prostor a mohou hladce zapadnout do stěn různé tloušťky, což má za následek upravený a stylový vzhled koupelny.

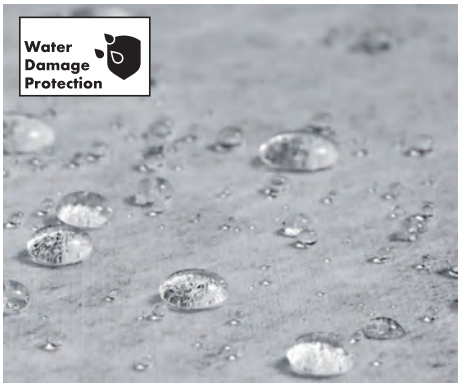

Water damage protection

Zabraňte škodám způsobeným vodou předem namontovanou těsnicí membránou. Je 100% vodotěsná. Zabrání tomu, aby voda ze sprchy pronikala stěnou nebo podlahou a sprchování je pak spolehlivé a bezpečné.



Glue or Screw fix

Bezpečně drží díky dvěma alternativním typům uchycení: Tyto výrobky lze nalepit na stěnu a uspokojit tak přání majitelů domů nebo nájemníků. V případě potřeby je lze také přišroubovat. Oba způsoby upevnění doplňků bezpečně drží.

Druhy proudů

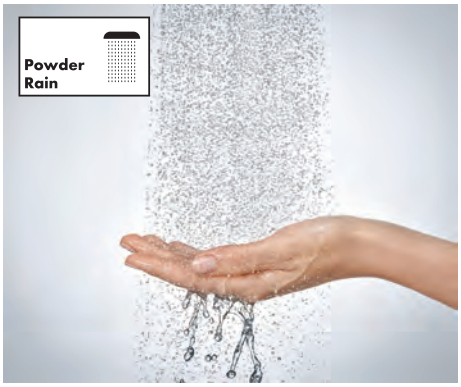

PowderRain

Relaxační, mikrojemné kapičky, které jemně a tiše zahalují tělo. Voda se promění v jemný plášť, který smyslně obejme tělo. Pro smyslné sprchování a hlubokou relaxaci.



IntenseRain

Povzbuzující vodní proudy, které smyjí únavu a okamžitě navodí pocit čistoty a probuzení. Perfektní a rychlý způsob, jak se po celý nadcházející den cítit fit. Silný proud také snadno opláchne šampon z vlasů.

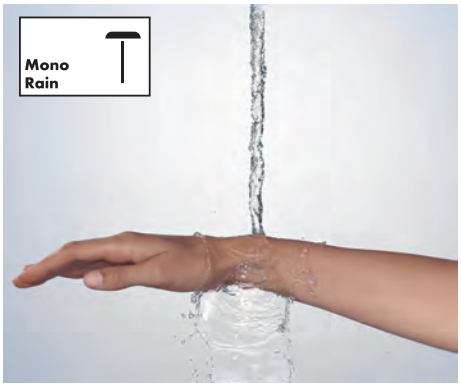

MonoRain

Koncentrovaný a extrémně jemný proud pro dobrý pocit. Typ soustředěného proudu je ideální pro hydroterapeutické sprchování a procedury se studenou vodou. Pro každého, kdo si rád odpočine ve sprše nebo ve vaně.

Barva tělesa



kartáčovaná nerezová ocel

-XXX

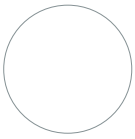

matná bílá

-XXX



matná černá

-XXX

Povrchové úpravy označené XXX jsou popsány v textu k artiklu a nejsou v jeho objednacím čísle rozpoznatelné. Příslušnou povrchovou úpravu lze pak v objednacím čísle artiklu nalézt na pozicích 6 a 7.

Povrchová úprava



betonově šedá

-380

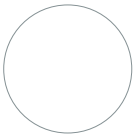

bílá

-000



chrom

-000



kartáčovaná nerezová ocel

-800



kartáčovaný bronz

-140



kartáčovaný černý chrom

-340

Povrchová úprava



leštěný vzhled zlata

-990

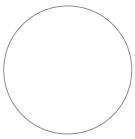

matná bílá

-700



matná černá

-670

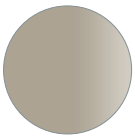

písková (recyklováno)

-210



vzhled nerezové oceli

-800

XtraStoris Original Stěnové výklenky s rámem

Vlastnosti všech variant

- obsah balení: stěnový výklenek s rámem, sada těsnění
- hloubka instalace: 100 mm
- oblast použití: novostavba, renovace
- snadno čistitelný povrch
- vhodné pro použití ve vlhkých prostorách
- typ stěny: sádrokartonová konstrukce, pevná konstrukce stěny
- materiál těsnicí sady: polystyren (PS)
- materiál stěnového výklenku: nerezová ocel 304 (1.4301)
- povrch výklenku do stěny je nerezový s práškovým lakováním

300/150/100



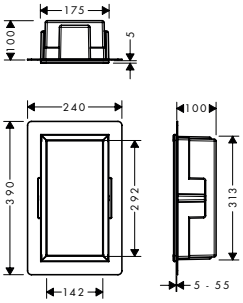

300/300/100



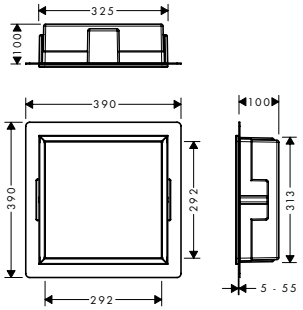

Techniky

Quick Clean

Instalace

Water Damage Protection

Přehled dalších variant

Šířka (mm)	požadované rozměry pro montážní sadu	Povrchová úprava	Obj.č.	EUR
150	313 x 175 x 100 mm (V x Š x H)	betonově šedá	56057380	416,70
		matná černá	56057670	416,70
		matná bílá	56057700	416,70
300	313 x 325 x 100 mm (V x Š x H)	betonově šedá	56061380	473,30
		matná černá	56061670	473,30
		matná bílá	56061700	473,30

XtraStoris Original Stěnové výklenky s rámem

Vlastnosti všech variant

- obsah balení: stěnový výklenek s rámem, sada těsnění
- hloubka instalace: 100 mm
- snadno čistitelný povrch
- vhodné pro použití ve vlhkých prostorách
- typ stěny: pevná konstrukce stěny, sádrokartonová konstrukce
- materiál těsnicí sady: polystyren (PS)
- materiál stěnového výklenku: nerezová ocel 304 (1.4301)
- povrch výklenku do stěny je nerezový s práškovým lakováním

300/600/100



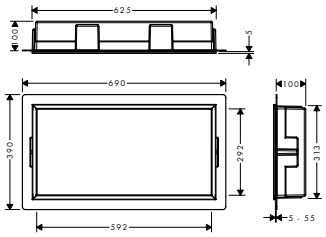

300/900/100



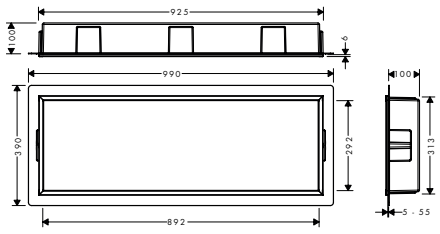

Techniky

Quick Clean

Instalace

Water Damage Protection

Přehled dalších variant

Šířka (mm)	požadované rozměry pro montážní sadu	Povrchová úprava	Obj.č.	EUR
600	313 x 625 x 100 mm (V x Š x H)	betonově šedá	56064380	607,00
		matná černá	56064670	607,00
		matná bílá	56064700	607,00
900	313 x 925 x 100 mm (V x Š x H)	betonově šedá	56067380	728,60
		matná černá	56067670	728,60
		matná bílá	56067700	728,60

Míry na rozměrových náčrtech jsou v mm.
Technická specifikace výrobků a měrné jednotky mohou být změněny.

XtraStoris Original Stěnové výklenky s rámem

Vlastnosti všech variant

- obsah balení: stěnový výklenek s rámem, sada těsnění, instalační sada
- hloubka instalace: 70 mm
- oblast použití: novostavba, renovace
- snadno čistitelný povrch
- vhodné pro použití ve vlhkých prostorách
- typ stěny: pevná konstrukce stěny, sádrokartonová konstrukce
- materiál těsnicí sady: polystyren (PS)
- materiál stěnového výklenku: nerezová ocel 304 (1.4301)
- požadované rozměry pro montážní sadu: 323 × 313 × 75 mm (V×Š×H)

300/150/70



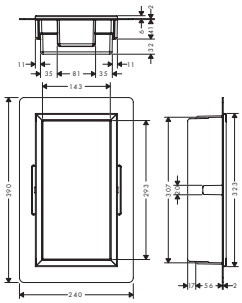

300/300/70



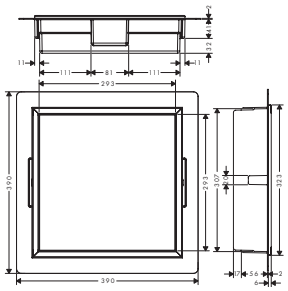

Techniky

Quick Clean

Instalace

Water Damage Protection

Přehled dalších variant

Šířka (mm)	požadované rozměry pro montážní sadu	Povrchová úprava	Obj.č.	EUR
150	323 × 313 × 75 mm (V×Š×H)	betonově šedá	56092380	279,50
		matná černá	56092670	279,50
		matná bílá	56092700	279,50
300	323 × 313 × 75 mm (V×Š×H)	betonově šedá	56093380	349,40
		matná černá	56093670	349,40
		matná bílá	56093700	349,40

XtraStoris Original Zabudovaný držák na toaletní papír - zásobník pro 6 rolí

Vlastnosti

- obsah balení: stěnový výklenek s rámem, držák na toaletní papír
- hloubka instalace: 140 mm
- oblast použití: novostavba, renovace
- snadno čistitelný povrch
- montážní držáky pro jednoduchou instalaci
- snadné přizpůsobení tloušťce dlaždic
- typ stěny: sádrokartonová konstrukce, pevná konstrukce stěny
- materiál stěnového výklenku: nerezová ocel 304 (1.4301)
- vejde se až 6 toaletních papírů



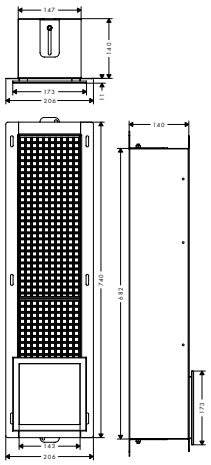

Techniky

Quick Clean

Povrchová úprava	Obj.č.	EUR
kartáčovaná nerezová ocel	56058800	426,30
matná černá	56058670	426,30
matná bílá	56058700	426,30

Míry na rozměrových náčrtech jsou v mm.
Technická specifikace výrobků a měrné jednotky mohou být změněny.

XtraStoris Original Zabudovaný držák na toaletní papír 150/150 /140

Vlastnosti

- hloubka instalace: 140 mm
- oblast použití: novostavba, renovace
- snadno čistitelný povrch
- bezrámové provedení
- typ stěny: sádrokartonová konstrukce, pevná konstrukce stěny
- materiál stěnového výklenku: nerezová ocel 304 (1.4301)
- rozměry stěnového výklenku: 150 × 150 × 140 (V×Š×H)
- požadované rozměry pro montážní sadu: 150 × 198 × 144 mm (V×Š×H)



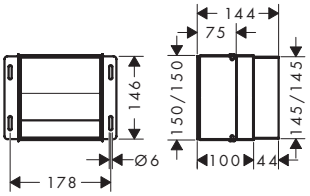

Techniky

Quick Clean

Povrchová úprava	Obj.č.	EUR
kartáčovaná nerezová ocel	56065800	279,50
matná černá	56065670	279,50
matná bílá	56065700	279,50

XtraStoris Minimalistic Stěnové výklenky bez rámu

Vlastnosti všech variant

- obsah balení: výklenek do stěny bez rámu, instalační sada, sada těsnění
- hloubka instalace: 100 mm
- oblast použití: novostavba, renovace
- variabilní hloubka instalace
- snadno čistitelný povrch
- v rovině s obklady nebo jako designový prvek vyčnívající až 55 mm
- bezrámové provedení
- vhodné pro použití ve vlhkých prostorách
- snadné přizpůsobení tloušťce dlaždic
- typ stěny: sádrokartonová konstrukce, pevná konstrukce stěny
- materiál těsnicí sady: polystyren (PS)
- materiál stěnového výklenku: nerezová ocel 304 (1.4301)

300/150/100



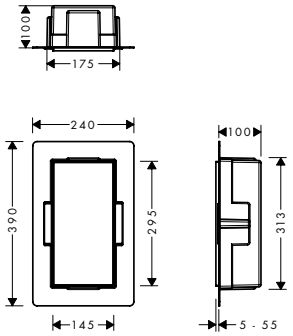

300/300/100



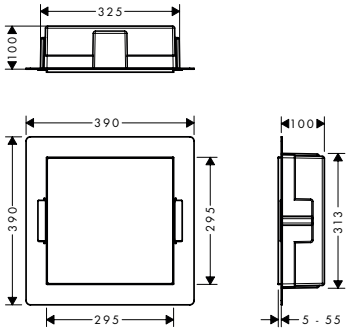

Techniky

Quick Clean

Instalace

Variable Installation Depth

Water Damage Protection

Přehled dalších variant

Šířka (mm)	požadované rozměry pro montážní sadu	Povrchová úprava	Obj.č.	EUR
150	313 x 175 x 100 mm (V x Š x H)	kartáčovaná nerezová ocel	56070800	357,70
		matná černá	56070670	357,70
		matná bílá	56070700	357,70
300	313 x 325 x 100 mm (V x Š x H)	kartáčovaná nerezová ocel	56073800	413,10
		matná černá	56073670	413,10
		matná bílá	56073700	413,10

Míry na rozměrových náčrtech jsou v mm.
Technická specifikace výrobků a měrné jednotky mohou být změněny.

XtraStoris Minimalistic Stěnové výklenky bez rámu

Vlastnosti všech variant

- obsah balení: výklenek do stěny bez rámu, instalační sada, sada těsnění
- hloubka instalace: 140 mm
- oblast použití: novostavba, renovace
- variabilní hloubka instalace
- snadno čistitelný povrch
- v rovině s obklady nebo jako designový prvek vyčnívající až 55 mm
- bezrámové provedení
- vhodné pro použití ve vlhkých prostorách
- snadné přizpůsobení tloušťce dlaždic
- typ stěny: pevná konstrukce stěny, sádrokartonová konstrukce
- materiál těsnicí sady: polystyren (PS)
- materiál stěnového výklenku: nerezová ocel 304 (1.4301)

300/150/140



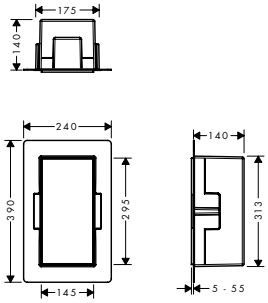

300/300/140



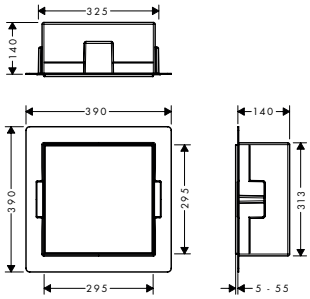

Techniky

Quick Clean

Instalace

Variable Installation Depth

Water Damage Protection

Přehled dalších variant

Šířka (mm)	požadované rozměry pro montážní sadu	Povrchová úprava	Obj.č.	EUR
150	313 x 175 x 140 mm (V x Š x H)	kartáčovaná nerezová ocel	56076800	376,90
		matná černá	56076670	376,90
		matná bílá	56076700	376,90
300	313 x 325 x 140 mm (V x Š x H)	kartáčovaná nerezová ocel	56079800	437,20
		matná černá	56079670	437,20
		matná bílá	56079700	437,20

XtraStoris Rock Stěnové výklenky s dvířky s možností obkladu

Vlastnosti všech variant

- obsah balení: stěnový výklenek s dvířky s možností obkladu, instalační sada, sada těsnění
- dvířka Push-Open s možností obkladu
- závěs dveří: vlevo
- hloubka dvířek s možností obkladu: 12 mm
- hloubka instalace: 100 mm
- variabilní hloubka instalace
- snadno čistitelný povrch
- vhodné pro použití ve vlhkých prostorách
- snadné přizpůsobení tloušťce dlaždic
- typ stěny: pevná konstrukce stěny, sádrokartonová konstrukce
- materiál těsnicí sady: polystyren (PS)
- materiál stěnového výklenku: nerezová ocel 304 (1.4301)

300/150/100



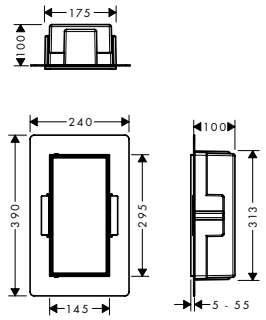

300/300/100



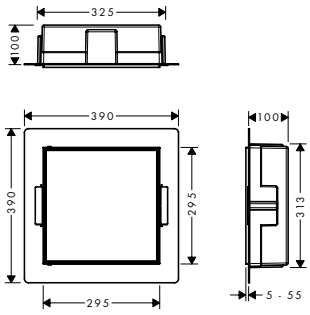

Techniky

Quick Clean

Instalace

Variable Installation Depth

Water Damage Protection

Přehled dalších variant

Šířka (mm)	požadované rozměry pro montážní sadu	Povrchová úprava	Obj.č.	EUR
150	313 x 175 x 100 mm (V x Š x H)	kartáčovaná nerezová ocel	56082800	456,40
		matná černá	56082670	456,40
		matná bílá	56082700	456,40
300	313 x 325 x 100 mm (V x Š x H)	kartáčovaná nerezová ocel	56085800	513,00
		matná černá	56085670	513,00
		matná bílá	56085700	513,00

Míry na rozměrových náčrtech jsou v mm.
Technická specifikace výrobků a měrné jednotky mohou být změněny.

XtraStoris Rock Stěnové výklenky s dvířky s možností obkladu

Vlastnosti všech variant

- obsah balení: stěnový výklenek s dvířky s možností obkladu, instalační sada, sada těsnění
- dvířka Push-Open s možností obkladu
- závěs dveří: vlevo
- hloubka dvířek s možností obkladu: 12 mm
- hloubka instalace: 140 mm
- oblast použití: novostavba, renovace
- variabilní hloubka instalace
- snadno čistitelný povrch
- vhodné pro použití ve vlhkých prostorách
- snadné přizpůsobení tloušťce dlaždic
- typ stěny: pevná konstrukce stěny, sádrokartonová konstrukce
- materiál těsnicí sady: polystyren (PS)
- materiál stěnového výklenku: nerezová ocel 304 (1.4301)

300/150/140

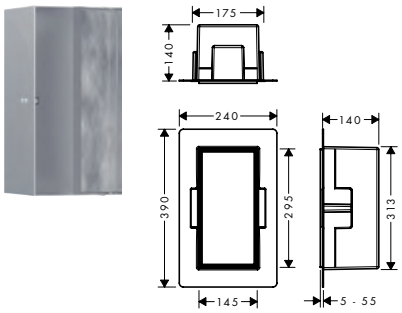

300/300/140

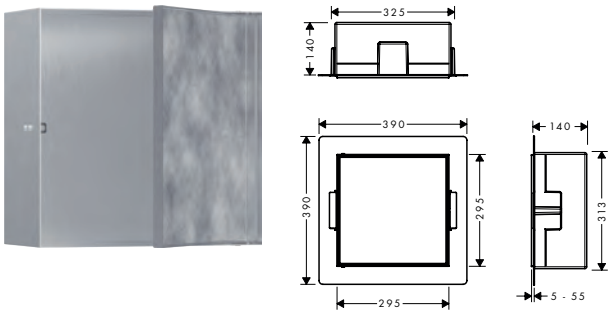

Techniky

Quick Clean

Instalace

Variable Installation Depth

Water Damage Protection

Přehled dalších variant

Šířka (mm)	požadované rozměry pro montážní sadu	Povrchová úprava	Obj.č.	EUR
150	313 x 175 x 140 mm (V x Š x H)	kartáčovaná nerezová ocel	56088800	480,40
		matná černá	56088670	480,40
		matná bílá	56088700	480,40
300	313 x 325 x 140 mm (V x Š x H)	kartáčovaná nerezová ocel	56091800	540,70
		matná černá	56091670	540,70
		matná bílá	56091700	540,70

Míry na rozměrových náčrtech jsou v mm.
Technická specifikace výrobků a měrné jednotky mohou být změněny.

XtraStoris Rock Zabudovaný držák na WC kartáč s poličkou a možností obkladu dvířek

Vlastnosti

- obsah balení: stěnový výklenek s dvířky s možností obkladu, držák na WC kartáč, WC kartáč, polička, instalační sada, sada těsnění
- dvířka Push-Open s možností obkladu
- závěs dveří: je možné změnit před instalací
- hloubka dvířek s možností obkladu: 12 mm
- hloubka instalace: 140 mm
- oblast použití: novostavba, renovace
- snadno čistitelný povrch
- bezrámové provedení
- snadné přizpůsobení tloušťce dlaždic
- typ stěny: sádrokartonová konstrukce, pevná konstrukce stěny
- materiál těsnicí sady: polystyren (PS)
- materiál stěnového výklenku: nerezová ocel 304 (1.4301)
- materiál držáku na kartáč plast, chromovaný
- rozměry stěnového výklenku: 595 × 145 × 140 (V×Š×H)
- požadované rozměry pro montážní sadu: 606 × 176 × 140 mm (V×Š×H)



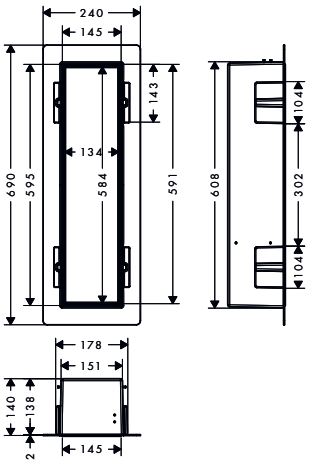

Techniky

Quick Clean

Instalace

Water Damage Protection

Povrchová úprava	Obj.č.	EUR
kartáčovaná nerezová ocel	56060800	765,90
matná černá	56060670	765,90
matná bílá	56060700	765,90

Míry na rozměrových náčrtech jsou v mm.
Technická specifikace výrobků a měrné jednotky mohou být změněny.

XtraStoris Rock Zabudovaný držák na WC kartáč s držákem na toaletní papír a možností obkladu dvířek

Vlastnosti

- obsah balení: stěnový výklenek s dvířky s možností obkladu, držák na WC kartáč, WC kartáč, držák na toaletní papír, instalační sada, sada těsnění
- dvířka Push-Open s možností obkladu
- závěs dveří: vlevo
- hloubka dvířek s možností obkladu: 12 mm
- hloubka instalace: 140 mm
- oblast použití: novostavba, renovace
- snadno čistitelný povrch
- snadné přizpůsobení tloušťce dlaždic
- bezrámové provedení
- typ stěny: sádrokartonová konstrukce, pevná konstrukce stěny
- materiál těsnicí sady: polystyren (PS)
- materiál stěnového výklenku: nerezová ocel 304 (1.4301)
- zarážku dveří lze před instalací změnit
- materiál držáku na kartáč plast, chromovaný
- rozměry stěnového výklenku: 595 × 145 × 140 (V×Š×H)
- požadované rozměry pro montážní sadu: 606 × 176 × 140 mm (V×Š×H)



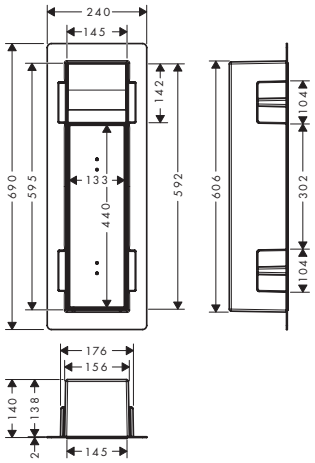

Techniky

Quick Clean

Instalace

Water Damage Protection

Povrchová úprava	Obj.č.	EUR
kartáčovaná nerezová ocel	56062800	843,70
matná černá	56062670	843,70
matná bílá	56062700	843,70

Míry na rozměrových náčrtech jsou v mm.
Technická specifikace výrobků a měrné jednotky mohou být změněny.

XtraStoris Rock Zapuštěný odpadkový koš s dvířky s možností obkladu

Vlastnosti všech variant

- obsah balení: stěnový výklenek s dvířky s možností obkladu, instalační sada, odpadkový koš, sada těsnění
- dvířka Push-Open s možností obkladu
- hloubka dvířek s možností obkladu: 12 mm
- oblast použití: novostavba, renovace
- snadno čistitelný povrch
- typ stěny: sádrokartonová konstrukce, pevná konstrukce stěny
- materiál těsnicí sady: polystyren (PS)
- materiál stěnového výklenku: nerezová ocel 304 (1.4301)

300/150/140



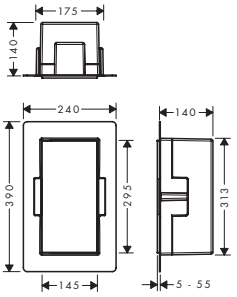

300/300/100



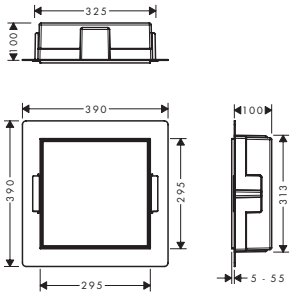

300/300/140

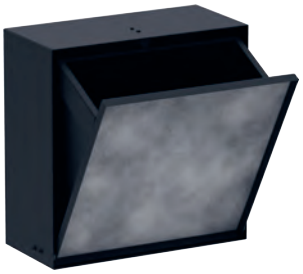

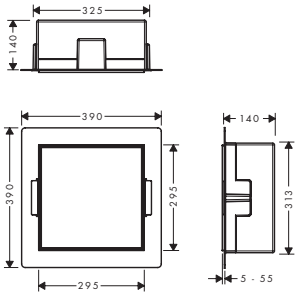

Techniky

Quick Clean

Instalace

Water Damage Protection

Přehled dalších variant

Šířka (mm)	Výška (mm)	Hloubka (mm)	Povrchová úprava	Obj.č.	EUR
150	300	140	matná černá	56063670	667,40
			matná bílá	56063700	667,40
			kartáčovaná nerezová ocel	56063800	667,40
300	300	100	kartáčovaná nerezová ocel	56089800	678,30
			matná černá	56089670	678,30
			matná bílá	56089700	678,30
300	300	140	kartáčovaná nerezová ocel	56090800	678,30
			matná černá	56090670	678,30
			matná bílá	56090700	678,30

Míry na rozměrových náčrtech jsou v mm.
Technická specifikace výrobků a měrné jednotky mohou být změněny.

XtraStoris Individual Stěnové výklenky s designovým rámem

Vlastnosti všech variant

- obsah balení: stěnový výklenek s designovým rámem, instalační sada, sada těsnění
- hloubka instalace: 100 mm
- oblast použití: novostavba, renovace
- snadno čistitelný povrch
- vhodné pro použití ve vlhkých prostorách
- typ stěny: pevná konstrukce stěny, sádrokartonová konstrukce
- materiál těsnicí sady: polystyren (PS)
- materiál stěnového výklenku: nerezová ocel 304 (1.4301)

300/150/100

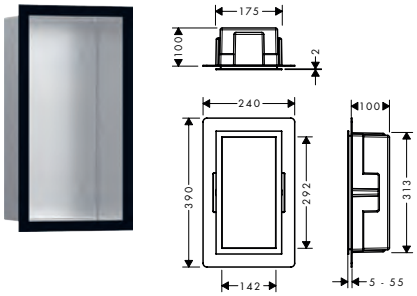

300/300/100

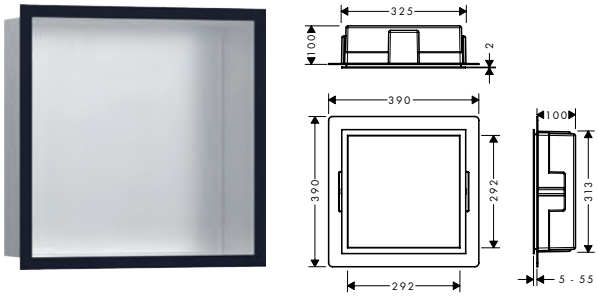

Techniky

Quick Clean

Instalace

Water Damage Protection

Přehled dalších variant

Rozměry	požadované rozměry pro montážní sadu	Barva tělesa	Povrchová úprava	Obj.č.	EUR
300 x 150 x 100 mm (V x Š x H)	313 x 175 x 100 mm (V x Š x H)	kartáčovaná nerezová ocel	kartáčovaný bronz	56094140	508,20
			kartáčovaný černý chrom	56094340	508,20
			matná černá	56094670	497,30
			matná bílá	56094700	497,30
			kartáčovaná nerezová ocel	56094800	457,60
			leštěný vzhled zlata	56094990	508,20
300 x 150 x 100 mm (V x Š x H)	313 x 175 x 100 mm (V x Š x H)	matná bílá	kartáčovaný bronz	56096140	508,20
			kartáčovaný černý chrom	56096340	508,20
			matná černá	56096670	497,30
			matná bílá	56096700	497,30
			kartáčovaná nerezová ocel	56096800	457,60
			leštěný vzhled zlata	56096990	508,20
300 x 150 x 100 mm (V x Š x H)	313 x 175 x 100 mm (V x Š x H)	matná černá	kartáčovaný bronz	56095140	508,20
			kartáčovaný černý chrom	56095340	508,20
			matná černá	56095670	497,30
			matná bílá	56095700	497,30
			kartáčovaná nerezová ocel	56095800	457,60
			leštěný vzhled zlata	56095990	508,20
300 x 300 x 100 mm (V x Š x H)	313 x 325 x 100 mm (V x Š x H)	kartáčovaná nerezová ocel	kartáčovaný bronz	56097140	574,40
			kartáčovaný černý chrom	56097340	574,40
			matná černá	56097670	563,50
			matná bílá	56097700	563,50
			kartáčovaná nerezová ocel	56097800	520,20
			leštěný vzhled zlata	56097990	574,40
300 x 300 x 100 mm (V x Š x H)	313 x 325 x 100 mm (V x Š x H)	matná bílá	kartáčovaný bronz	56099140	574,40
			kartáčovaný černý chrom	56099340	574,40
			matná černá	56099670	563,50
			matná bílá	56099700	563,50
			kartáčovaná nerezová ocel	56099800	520,20
			leštěný vzhled zlata	56099990	574,40

Míry na rozměrových náčrtech jsou v mm.
Technická specifikace výrobků a měrné jednotky mohou být změněny.

XtraStoris Individual Stěnové výklenky s designovým rámem

Přehled dalších variant

Rozměry	požadované rozměry pro montážní sadu	Barva tělesa	Povrchová úprava	Obj.č.	EUR
300 x 300 x 100 mm (V x Š x H)	313 x 325 x 100 mm (V x Š x H)	matná černá	kartáčovaný bronz	56098140	574,40
			kartáčovaný černý chrom	56098340	574,40
			matná černá	56098670	563,50
			matná bílá	56098700	563,50
			kartáčovaná nerezová ocel	56098800	520,20
			leštěný vzhled zlata	56098990	574,40

XtraStoris Safe Stěnový výklenek s možností obkladu dvířek a zabudovanými uzavíracími ventily 150/300/100

Vlastnosti

- obsah balení: stěnový výklenek s dvířky s možností obkladu, uzavírací ventil, instalační sada
- dvířka Push-Open s možností obkladu
- hloubka dvířek s možností obkladu: 12 mm
- hloubka instalace: 90 mm
- oblast použití: novostavba, renovace
- snadno čistitelný povrch
- typ stěny: sádrokartonová konstrukce
- materiál stěnového výklenku: nerezová ocel 304 (1.4301)
- povrch výklenku do stěny je nerezový s práškovým lakováním
- rozměry stěnového výklenku: 150 × 300 × 100 mm (V×Š×H)



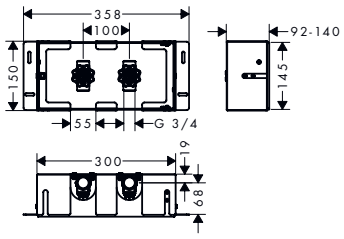

Techniky

Quick Clean

Instalace

Water Damage Protection

Povrchová úprava	Obj.č.	EUR
vzhled nerezové oceli	56100800	421,40

AddStoris Nádobka pro ústní hygienu

Vlastnosti

- upevnění na stěnu
- materiál: kov, matné sklo
- materiál držáku: kov
- s materiálem pro montáž
- skryté upevnění
- rozteč otvorů: 26 mm
- průměr vrtaného otvoru: 6 mm



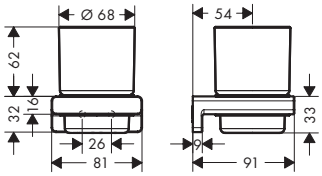

Povrchová úprava	Obj.č.	EUR
chrom	41749000	38,60
kartáčovaný bronz	41749140	58,10
kartáčovaný černý chrom	41749340	61,80
matná černá	41749670	54,10
matná bílá	41749700	54,10
leštěný vzhled zlata	41749990	58,10

AddStoris Dávkovač tekutého mýdla

Vlastnosti

- upevnění na stěnu
- materiál nádoby: matné sklo
- kapacita plnění 200 ml
- dávkování 2 ml
- s materiálem pro montáž
- skryté upevnění
- rozteč otvorů: 26 mm
- průměr vrtaného otvoru: 6 mm



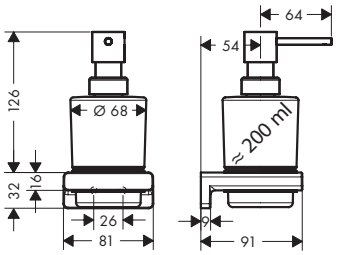

Povrchová úprava	Obj.č.	EUR
chrom	41745000	54,80
kartáčovaný bronz	41745140	82,30
kartáčovaný černý chrom	41745340	87,70
matná černá	41745670	76,80
matná bílá	41745700	76,80
leštěný vzhled zlata	41745990	82,30

AddStoris Miska na mýdlo

Vlastnosti

- upevnění na stěnu
- materiál výklenku: matné sklo
- materiál držáku: kov
- s materiálem pro montáž
- skryté upevnění
- rozteč otvorů: 26 mm
- průměr vrtaného otvoru: 6 mm



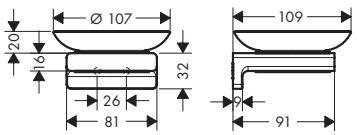

Povrchová úprava	Obj.č.	EUR
chrom	41746000	38,60
kartáčovaný bronz	41746140	58,10
kartáčovaný černý chrom	41746340	61,80
matná černá	41746670	54,10
matná bílá	41746700	54,10
leštěný vzhled zlata	41746990	58,10

Míry na rozměrových náčrtech jsou v mm.
Technická specifikace výrobků a měrné jednotky mohou být změněny.

AddStoris Košík do rohu

Vlastnosti

- upevnění na stěnu
- materiál držáku: kov
- s materiálem pro montáž
- skryté upevnění
- rozteč otvorů: 40 mm
- průměr vrtaného otvoru: 6 mm
- lze použít dodatečně i jako poličku



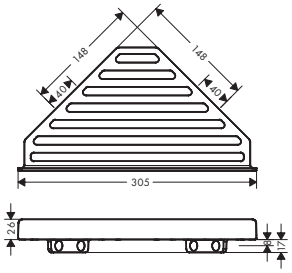

Povrchová úprava	Obj.č.	EUR
chrom	41741000	45,00
kartáčovaný bronz	41741140	67,30
kartáčovaný černý chrom	41741340	71,90
matná černá	41741670	63,00
matná bílá	41741700	63,00
leštěný vzhled zlata	41741990	67,30

AddStoris Zásobník na kosmetické kapesníčky

Vlastnosti

- upevnění na stěnu
- lepený spoj, upevnění vruty
- materiál: plast
- vhodné pro na trhu obvyklé krabice s kosmetickými kapesníčky
- snadné sejmutí víčka pro bezproblémové plnění
- s materiálem pro montáž
- skryté upevnění
- rozteč otvorů 200 mm
- průměr vrtaného otvoru: 6 mm
- orientace instalace: možná je vodorovná nebo svislá instalace



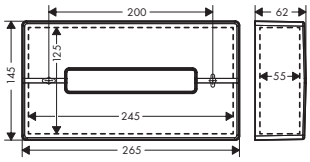

Povrchová úprava	Obj.č.	EUR
chrom	41774000	59,80
kartáčovaný bronz	41774140	89,70
kartáčovaný černý chrom	41774340	95,80
matná černá	41774670	83,80
matná bílá	41774700	83,80
leštěný vzhled zlata	41774990	89,70

AddStoris Madlo

Vlastnosti

- upevnění na stěnu
- materiál: kov
- délka: 348 mm
- s materiálem pro montáž
- skryté upevnění
- rozteč otvorů: 326 mm
- průměr vrtaného otvoru: 6 mm



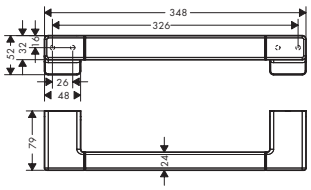

Povrchová úprava	Obj.č.	EUR
chrom	41744000	62,40
kartáčovaný bronz	41744140	93,60
kartáčovaný černý chrom	41744340	99,70
matná černá	41744670	87,30
matná bílá	41744700	87,30
leštěný vzhled zlata	41744990	93,60

Míry na rozměrových náčrtech jsou v mm.
Technická specifikace výrobků a měrné jednotky mohou být změněny.

AddStoris Věšák na ručník dvouramenný

Vlastnosti

- upevnění na stěnu
- materiál: kov
- materiál držáku: plast
- upevněno
- délka: 445 mm
- s materiálem pro montáž
- rozteč otvorů: 26 mm
- průměr vrtaného otvoru: 6 mm
- skryté upevnění



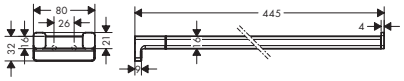

Povrchová úprava	Obj.č.	EUR
chrom	41770000	62,40
kartáčovaný bronz	41770140	93,60
kartáčovaný černý chrom	41770340	99,70
matná černá	41770670	87,30
matná bílá	41770700	87,30
leštěný vzhled zlata	41770990	93,60

AddStoris Kruh na ručník

Vlastnosti

- upevnění na stěnu
- materiál: kov
- otáčení
- s materiálem pro montáž
- skryté upevnění
- rozteč otvorů: 26 mm
- průměr vrtaného otvoru: 6 mm



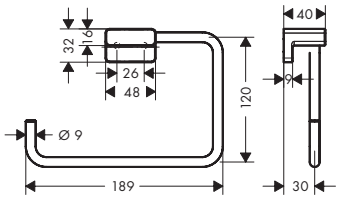

Povrchová úprava	Obj.č.	EUR
chrom	41754000	38,60
kartáčovaný bronz	41754140	58,10
kartáčovaný černý chrom	41754340	61,80
matná černá	41754670	54,10
matná bílá	41754700	54,10
leštěný vzhled zlata	41754990	58,10

AddStoris Háčky na ručníky

Vlastnosti všech variant

- upevnění na stěnu
- materiál: kov
- s materiálem pro montáž
- skryté upevnění
- průměr vrtaného otvoru: 6 mm



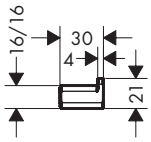



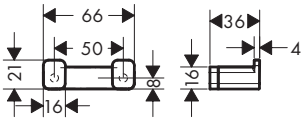

Přehled dalších variant

Počet háčků	Povrchová úprava	Obj.č.	EUR
1 háček	chrom	41742000	11,40
	kartáčovaný bronz	41742140	16,90
	kartáčovaný černý chrom	41742340	18,00
	matná černá	41742670	15,80
	matná bílá	41742700	15,80
	leštěný vzhled zlata	41742990	16,90

Míry na rozměrových náčrtech jsou v mm.
Technická specifikace výrobků a měrné jednotky mohou být změněny.

AddStoris Háčky na ručníky

Přehled dalších variant

Počet háčků	Povrchová úprava	Obj.č.	EUR
2 háčky	chrom	41755000	23,90
	kartáčovaný bronz	41755140	35,40
	kartáčovaný černý chrom	41755340	38,00
	matná černá	41755670	33,30
	matná bílá	41755700	33,30
	leštěný vzhled zlata	41755990	35,40

AddStoris Lišty na osušky

Vlastnosti všech variant

- upevnění na stěnu
- materiál: kov
- materiál držáku: kov
- délka: 648 mm
- s materiálem pro montáž
- rozteč otvorů: 626 mm
- průměr vrtaného otvoru: 6 mm
- skryté upevnění

jednoduchý

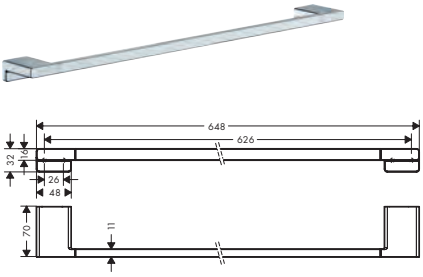

dvojitý

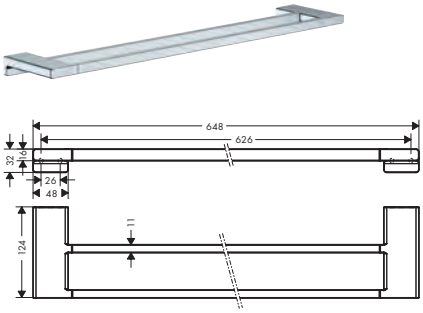

Přehled dalších variant

Počet věšáků	Povrchová úprava	Obj.č.	EUR
1 věšák	chrom	41747000	62,40
	kartáčovaný bronz	41747140	93,60
	kartáčovaný černý chrom	41747340	99,70
	matná černá	41747670	87,30
	matná bílá	41747700	87,30
	leštěný vzhled zlata	41747990	93,60
2 držáky	chrom	41743000	83,60
	kartáčovaný bronz	41743140	125,40
	kartáčovaný černý chrom	41743340	133,50
	matná černá	41743670	117,00
	matná bílá	41743700	117,00
	leštěný vzhled zlata	41743990	125,40

AddStoris Polička na ručníky s věšákem ručníku

Vlastnosti

- upevnění na stěnu
- materiál: kov
- materiál držáku: plast
- délka: 648 mm
- s materiálem pro montáž
- skryté upevnění
- rozteč otvorů: 626 mm
- průměr vrtaného otvoru: 6 mm



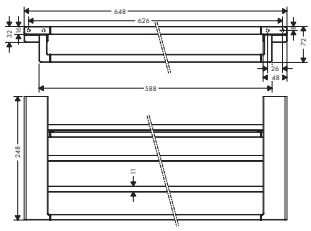

Povrchová úprava	Obj.č.	EUR
chrom	41751000	181,90
kartáčovaný bronz	41751140	272,60
kartáčovaný černý chrom	41751340	290,70
matná černá	41751670	254,40
matná bílá	41751700	254,40
leštěný vzhled zlata	41751990	272,60

AddStoris Madlo dveří sprchy

Vlastnosti

- materiál: kov
- materiál držáku: kov
- délka: 398 mm
- s materiálem pro montáž
- tloušťka skla: 6 – 12 mm
- rozteč otvorů: 350 mm
- průměr vrtaného otvoru: 6 mm
- současně lze použít i jako držák na osušku
- skryté upevnění



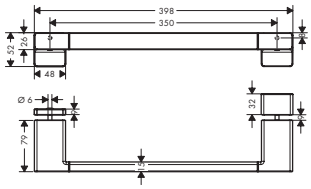

Povrchová úprava	Obj.č.	EUR
chrom	41759000	83,60
kartáčovaný bronz	41759140	125,40
kartáčovaný černý chrom	41759340	133,50
matná černá	41759670	117,00
matná bílá	41759700	117,00
leštěný vzhled zlata	41759990	125,40

AddStoris Držáky na toaletní papír

Vlastnosti všech variant

- upevnění na stěnu
- materiál: kov
- s materiálem pro montáž
- skryté upevnění
- rozteč otvorů: 26 mm
- průměr vrtaného otvoru: 6 mm

bez krytky



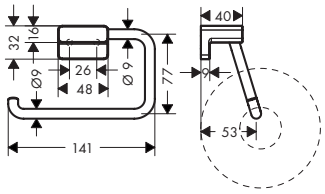

s poličkou



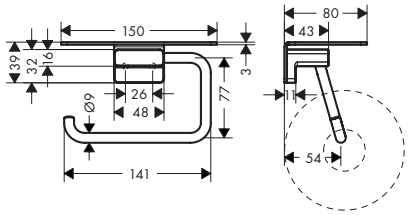

s poklopem



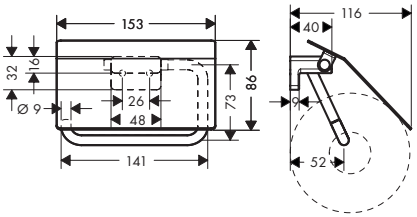

Míry na rozměrových náčrtech jsou v mm.
Technická specifikace výrobků a měrné jednotky mohou být změněny.

AddStoris Držáky na toaletní papír

Přehled dalších variant

Verze	Povrchová úprava	Obj.č.	EUR
bez zátky	chrom	41771000	43,70
	kartáčovaný bronz	41771140	65,60
	kartáčovaný černý chrom	41771340	69,90
	matná černá	41771670	61,00
	matná bílá	41771700	61,00
	leštěný vzhled zlata	41771990	65,60
s poličkou	chrom	41772000	52,30
	kartáčovaný bronz	41772140	78,70
	kartáčovaný černý chrom	41772340	83,80
	matná černá	41772670	73,30
	matná bílá	41772700	73,30
	leštěný vzhled zlata	41772990	78,70
s poklopem	chrom	41753000	61,00
	kartáčovaný bronz	41753140	91,60
	kartáčovaný černý chrom	41753340	97,70
	matná černá	41753670	85,60
	matná bílá	41753700	85,60
	leštěný vzhled zlata	41753990	91,60

AddStoris Držák na toaletní papír dvojitý

Vlastnosti

- upevnění na stěnu
- materiál: kov
- s materiálem pro montáž
- skryté upevnění
- rozteč otvorů: 26 mm
- průměr vrtaného otvoru: 6 mm
- pro 2 role toaletního papíru

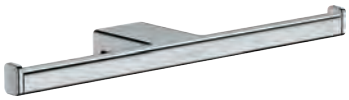

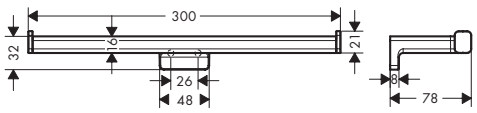

Povrchová úprava	Obj.č.	EUR
chrom	41748000	38,60
kartáčovaný bronz	41748140	58,10
kartáčovaný černý chrom	41748340	61,80
matná černá	41748670	54,10
matná bílá	41748700	54,10
leštěný vzhled zlata	41748990	58,10

Míry na rozměrových náčrtech jsou v mm.
Technická specifikace výrobků a měrné jednotky mohou být změněny.

AddStoris Držák náhradní toaletní papír

Vlastnosti

- upevnění na stěnu
- materiál: kov
- s materiálem pro montáž
- skryté upevnění
- rozteč otvorů: 26 mm
- průměr vrtaného otvoru: 6 mm



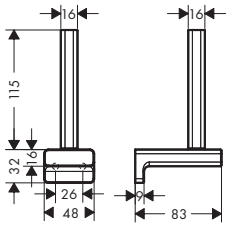

Povrchová úprava	Obj.č.	EUR
chrom	41756000	38,60
kartáčovaný bronz	41756140	58,10
kartáčovaný černý chrom	41756340	61,80
matná černá	41756670	54,10
matná bílá	41756700	54,10
leštěný vzhled zlata	41756990	58,10

AddStoris Držák na WC kartáč nástěnný

Vlastnosti

- upevnění na stěnu
- materiál: kov, sklo
- materiál výklenku: matné sklo
- s vyjímatelnou vložkou
- s materiálem pro montáž
- skryté upevnění
- rozteč otvorů 26 mm
- průměr vrtaného otvoru: 6 mm



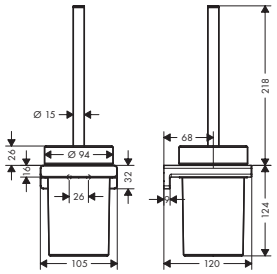

Povrchová úprava	Obj.č.	EUR
chrom	41752000	54,80
kartáčovaný bronz	41752140	82,30
kartáčovaný černý chrom	41752340	87,70
matná černá	41752670	76,80
matná bílá	41752700	76,80
leštěný vzhled zlata	41752990	82,30

Volitelné doplňky:	Povrchová úprava	Obj.č.	EUR
 Náhradní WC kartáč s držátkem	chrom	93286000	34,60

AddStoris Zásobník na hygienické sáčky

Vlastnosti

- upevnění na stěnu
- lepený spoj, upevnění vruty
- materiál: plast
- vhodné pro: na trhu obvyklé boxy pro hygienické sáčky
- snadné sejmutí víčka pro bezproblémové plnění
- s materiálem pro montáž
- skryté upevnění
- rozteč otvorů: 90 mm
- průměr vrtaného otvoru: 6 mm
- možná je vodorovná nebo svislá instalace



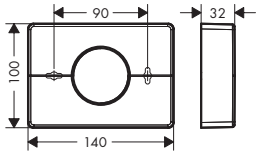

Povrchová úprava	Obj.č.	EUR
chrom	41773000	27,60
kartáčovaný bronz	41773140	41,30
kartáčovaný černý chrom	41773340	43,90
matná černá	41773670	38,40
matná bílá	41773700	38,40
leštěný vzhled zlata	41773990	41,30

Míry na rozměrových náčrtech jsou v mm.
Technická specifikace výrobků a měrné jednotky mohou být změněny.

AddStoris Odpadkový koš nášlapný

Vlastnosti

- volně stojící
- materiál: kov, plast
- materiál výklenku: plast
- kapacita: 3 l
- s vyjímatelnou vložkou
- funkce softclose zaručuje tiché zavření víka



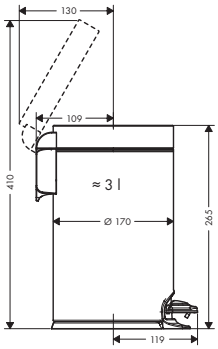

Povrchová úprava	Obj.č.	EUR
chrom	41775000	59,80
matná černá	41775670	83,80
matná bílá	41775700	83,80

AddStoris Kosmetické zrcadlo

Vlastnosti

- materiál: zrcadlové sklo
- materiál rámu: kov
- zrcadlo je naklápěcí
- natáčivé
- zvětšení: zvětšení 1x, zvětšení 3 x
- s materiálem pro montáž
- skryté upevnění
- rozteč otvorů: 31 mm
- průměr vrtaného otvoru: 6 mm
- upevnění na stěnu



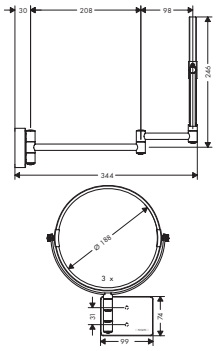

Povrchová úprava	Obj.č.	EUR
chrom	41791000	93,60
kartáčovaný bronz	41791140	195,30
kartáčovaný černý chrom	41791340	208,10
matná černá	41791670	130,90
matná bílá	41791700	130,90
leštěný vzhled zlata	41791990	195,30

AddStoris Kosmetické zrcadlo s LED osvětlením

Vlastnosti

- materiál: zrcadlové sklo
- materiál rámu: kov
- zrcadlo je naklápěcí
- natáčivé
- zvětšení: zvětšení 3 x
- světelný zdroj: max. 2 W (21 x 0,08 W / LED)
- vstupní napětí:100 – 240 V AC / 50 / 60 Hz
- výstupní napětí: 21 V DC
- IP stupeň ochrany: IP20
- s materiálem pro montáž
- skryté upevnění
- rozteč otvorů: 48 mm
- průměr vrtaného otvoru: 6 mm
- upevnění na stěnu
- pro instalaci je nutné použít přístrojovou krabici



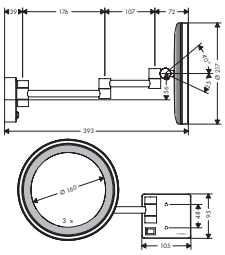

Povrchová úprava	Obj.č.	EUR
chrom	41790000	190,60
kartáčovaný bronz	41790140	286,00
kartáčovaný černý chrom	41790340	305,00
matná černá	41790670	266,90
matná bílá	41790700	266,90
leštěný vzhled zlata	41790990	286,00

Míry na rozměrových náčrtech jsou v mm.
Technická specifikace výrobků a měrné jednotky mohou být změněny.

Rainfinity Polička 500

Vlastnosti

- upevnění na stěnu
- materiál rámu: kov
- materiál poličky: bezpečnostní sklo
- povrch poličky: grafitová povrchová úprava
- délka: 500 mm
- s materiálem pro montáž
- skryté upevnění
- rozteč otvorů: 400 mm
- průměr vrtaného otvoru: 6 mm



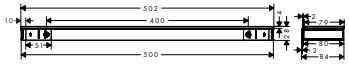

Povrchová úprava	Obj.č.	EUR
chrom	26844000	326,40
kartáčovaný bronz	26844140	489,90
kartáčovaný černý chrom	26844340	489,90
matná černá	26844670	424,30
matná bílá	26844700	424,30
leštěný vzhled zlata	26844990	489,90

26844000 Povrch poličky: zrcadlové sklo.

Míry na rozměrových náčrtech jsou v mm.
Technická specifikace výrobků a měrné jednotky mohou být změněny.

Logis Universal Nádobka pro ústní hygienu

Vlastnosti

- upevnění na stěnu
- materiál: matné sklo, kov
- materiál držáku: kov
- s materiálem pro montáž
- skryté upevnění
- rozteč otvorů: 26 mm
- průměr vrtaného otvoru: 6 mm



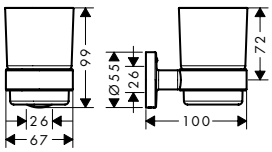

Povrchová úprava	Obj.č.	EUR
chrom	41718000	34,00

Logis Universal Dávkovač tekutého mýdla

Vlastnosti

- upevnění na stěnu
- materiál nádoby: matné sklo
- kapacita plnění 200 ml
- dávkování 2 ml
- s materiálem pro montáž
- skryté upevnění
- rozteč otvorů: 26 mm
- průměr vrtaného otvoru: 6 mm



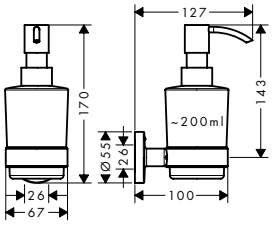

Povrchová úprava	Obj.č.	EUR
chrom	41714000	47,40

Logis Universal Miska na mýdlo

Vlastnosti

- upevnění na stěnu
- materiál výklenku: matné sklo
- materiál držáku: kov
- s materiálem pro montáž
- skryté upevnění
- rozteč otvorů: 26 mm
- průměr vrtaného otvoru: 6 mm



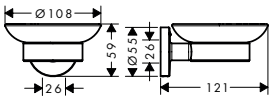

Povrchová úprava	Obj.č.	EUR
chrom	41715000	34,00

Logis Universal Košík do rohu

Vlastnosti

- upevnění na stěnu
- materiál držáku: kov
- s materiálem pro montáž
- skryté upevnění
- průměr vrtaného otvoru: 6 mm



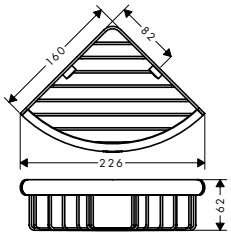

Povrchová úprava	Obj.č.	EUR
chrom	41710000	34,00

Míry na rozměrových náčrtech jsou v mm.
Technická specifikace výrobků a měrné jednotky mohou být změněny.

Logis Universal Madlo

Vlastnosti

- upevnění na stěnu
- materiál: mosaz
- materiál držáku: kov
- délka: 345 mm
- s materiálem pro montáž
- skryté upevnění
- rozteč otvorů: 300 mm
- průměr vrtaného otvoru: 6 mm



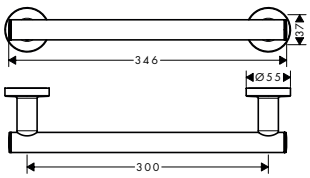

Povrchová úprava	Obj.č.	EUR
chrom	41713000	54,40

Logis Universal Kruh na ručník

Vlastnosti

- upevnění na stěnu
- materiál: mosaz
- materiál držáku: kov
- upevněno
- s materiálem pro montáž
- skryté upevnění
- rozteč otvorů: 26 mm
- průměr vrtaného otvoru: 6 mm



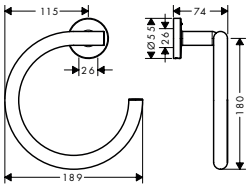

Povrchová úprava	Obj.č.	EUR
chrom	41724000	34,00

Logis Universal Háčky na ručníky

Vlastnosti všech variant

- upevnění na stěnu
- materiál: kov
- s materiálem pro montáž
- skryté upevnění
- průměr vrtaného otvoru: 6 mm



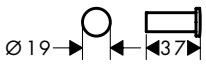



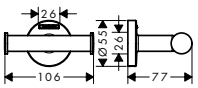

Přehled dalších variant

Počet háčků	Povrchová úprava	Obj.č.	EUR
1 háček	chrom	41711000	10,30
2 háčky	chrom	41725000	20,60

Míry na rozměrových náčrtech jsou v mm.
Technická specifikace výrobků a měrné jednotky mohou být změněny.

Logis Universal Lišty na osušky

Vlastnosti všech variant

- upevnění na stěnu
- materiál: mosaz
- materiál držáku: kov
- délka: 644 mm
- s materiálem pro montáž
- rozteč otvorů: 600 mm
- průměr vrtaného otvoru: 6 mm
- skryté upevnění

jednoduchý

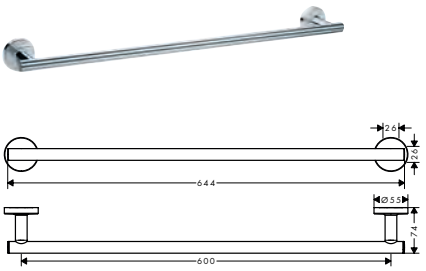

dvojitý

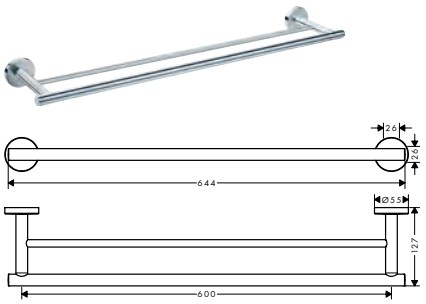

Přehled dalších variant

	Počet věšáků	Povrchová úprava	Obj.č.	EUR
	1 věšák	chrom	41716000	54,40
	2 držáky	chrom	41712000	68,00

Logis Universal Polička na ručníky s věšákem ručníku

Vlastnosti

- upevnění na stěnu
- materiál: mosaz
- materiál držáku: kov
- délka: 600 mm
- s materiálem pro montáž
- skryté upevnění
- rozteč otvorů: 600 mm
- průměr vrtaného otvoru: 6 mm



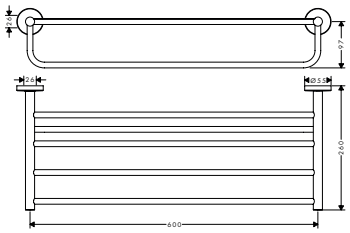

Povrchová úprava	Obj.č.	EUR
chrom	41720000	95,00

Logis Universal Držáky na toaletní papír

Vlastnosti všech variant

- upevnění na stěnu
- materiál: mosaz
- s materiálem pro montáž
- skryté upevnění
- rozteč otvorů: 26 mm
- průměr vrtaného otvoru: 6 mm

bez krytky



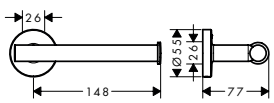

dvojitý



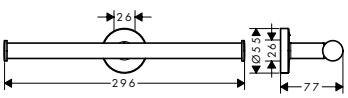

s poklopem



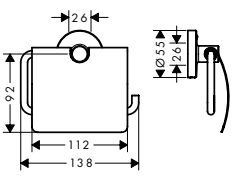

Další informace o tomto produktu naleznete na další stránce.

Míry na rozměrových náčrtech jsou v mm.
Technická specifikace výrobků a měrné jednotky mohou být změněny.

Logis Universal Držáky na toaletní papír

Přehled dalších variant

Verze	Povrchová úprava	Obj.č.	EUR
bez zátky	chrom	41726000	34,00
dvojitý	chrom	41717000	34,00
s poklopem	chrom	41723000	47,40

Logis Universal WC kartáč s nádobkou, montáž na stěnu

Vlastnosti

- upevnění na stěnu
- materiál: mosaz
- materiál výklenku: matné sklo
- s vyjímatelnou vložkou
- s materiálem pro montáž
- skryté upevnění
- rozteč otvorů 26 mm
- průměr vrtaného otvoru: 6 mm



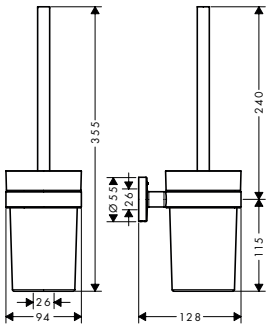

Povrchová úprava	Obj.č.	EUR
chrom	41722000	47,40

Volitelné doplňky:	Povrchová úprava	Obj.č.	EUR
Náhradní WC kartáč s držátkem	chrom	93286000	34,60



Logis Universal Kosmetické zrcadlo

Vlastnosti

- materiál: zrcadlové sklo
- materiál rámu: kov
- zrcadlo je naklápěcí
- natáčivé
- zvětšení: zvětšení 1x, zvětšení 3 x
- s materiálem pro montáž
- skryté upevnění
- rozteč otvorů: 50 mm
- průměr vrtaného otvoru: 6 mm
- upevnění na stěnu



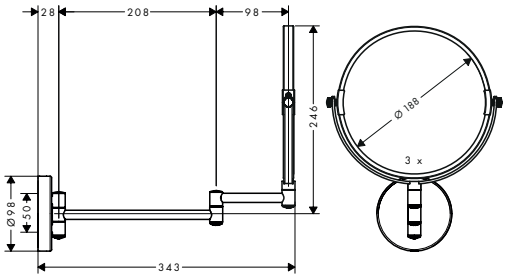

Povrchová úprava	Obj.č.	EUR
chrom	73561000	81,40

Míry na rozměrových náčrtech jsou v mm.
Technická specifikace výrobků a měrné jednotky mohou být změněny.

Logis Universal Sady doplňků do koupelny

Vlastnosti všech variant

· materiál: mosaz

3dílné



5dílné



Přehled dalších variant

	Sada	Povrchová úprava	Obj.č.	EUR
	3v1	chrom	41727000	149,40
	5v1	chrom	41728000	244,20

Obsah balení:		Obsaženo v	Obj.č.
	Logis Universal Věšák na osušku, dvouramenný	41727000	41712000
	Logis Universal Držák na osušku	41728000	41716000
	Logis Universal WC kartáč s nádobkou, montáž na stěnu	41727000 41728000	41722000
	Logis Universal Držák na toaletní papír s krytem	41727000 41728000	41723000
	Logis Universal Polička na ručníky s věšákem ručníku	41728000	41720000
	Logis Universal Háček na ručníky, dvojitý	41728000	41725000

Náhradní WC kartáč s držátkem



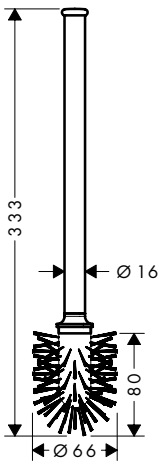

Povrchová úprava	Obj.č.	EUR
chrom	40089000	67,90

Míry na rozměrových náčrtech jsou v mm.
Technická specifikace výrobků a měrné jednotky mohou být změněny.

Náhradní WC kartáč bez držátka

Vlastnosti

· materiál: plast



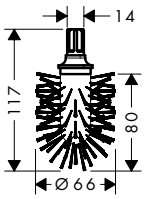

Povrchová úprava	Obj.č.	EUR
bílá	40088000	21,60

Náhradní WC kartáč bez držátka

Vlastnosti

· materiál: plast



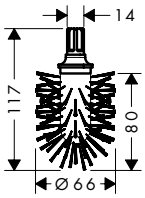

Povrchová úprava	Obj.č.	EUR
černá	40068000	21,60

Míry na rozměrových náčrtech jsou v mm.
Technická specifikace výrobků a měrné jednotky mohou být změněny.

WallStoris Planet Edition Nástěnná tyč 70 cm

Vlastnosti

- obsah balení: nosná tyč, dekorativní tyč
- upevnění na stěnu
- vhodné pro horizontální i vertikální instalaci
- vodorovná montáž vhodná pro nástěnnou tyč
- ideální pro obklady, sklo, kov
- montáž – lepení nebo vrtání
- nosnost: 5 kg
- materiál nosné lišty: kov
- materiál dekorativní lišty: plast
- délka: 0,70 m
- skryté upevnění
- rozteč otvorů: 312 mm



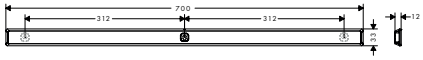

Instalace



Povrchová úprava	Obj.č.	EUR
písková (recyklováno)	28911210	36,70

Volitelné doplňky:	Obj.č.	EUR
 Montážní sada (3 vruty, 3 hmoždinky)	94268000	8,20

WallStoris Planet Edition Odkládací polička

Vlastnosti

- materiál: probarvený plast
- výklenek pro odtok vody
- rozměry: 250 x 39 mm
- příslušenství lze nacvaknout na nástěnnou lištu
- místo pro stěrku
- ideální pro uložení šamponu, sprchového gelu, holítek
- lze mýt v myčce, snadno se čistí



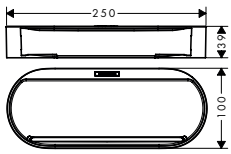

Instalace



Povrchová úprava	Obj.č.	EUR
písková (recyklováno)	28912210	17,10

K instalaci nutné:	Povrchová úprava	Obj.č.	EUR
 WallStoris Planet Edition Nástěnná tyč 70 cm	písková (recyklováno)	28911210	36,70

Volitelné doplňky:	Povrchová úprava	Obj.č.	EUR
 WallStoris Planet Edition Stěrka	písková (recyklováno)	28913210	13,40

Míry na rozměrových náčrtech jsou v mm.
Technická specifikace výrobků a měrné jednotky mohou být změněny.

WallStoris Planet Edition Polička

Vlastnosti

- materiál poličky: probarvený plast
- rozměry: 200 x 169 mm
- příslušenství lze nacvaknout na nástěnnou lištu
- ideální k uložení holicích strojků, hrnků, svíček
- lze mýt v myčce, snadno se čistí



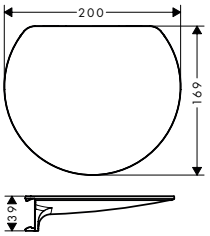

Instalace

EasyClick

Povrchová úprava	Obj.č.	EUR
písková (recyklováno)	28917210	30,40

K instalaci nutné:



WallStoris Planet Edition Nástěnná tyč 70 cm

Povrchová úprava	Obj.č.	EUR
písková (recyklováno)	28911210	36,70

WallStoris Planet Edition Háčky na ručník široké

Vlastnosti

- materiál: probarvený plast
- příslušenství lze nacvaknout na nástěnnou lištu
- ideální k zavěšení ručníků, žínek, houbiček a utěrek
- lze mýt v myčce, snadno se čistí
- balení: 2 kusy



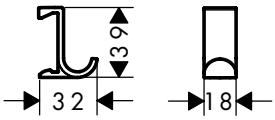

Instalace

EasyClick

Povrchová úprava	Obj.č.	EUR
písková (recyklováno)	28915210	7,40

K instalaci nutné:



WallStoris Planet Edition Nástěnná tyč 70 cm

Povrchová úprava	Obj.č.	EUR
písková (recyklováno)	28911210	36,70

Míry na rozměrových náčrtech jsou v mm.
Technická specifikace výrobků a měrné jednotky mohou být změněny.

WallStoris Planet Edition Stěrka

Vlastnosti

- materiál: plast
- možnost uložení v úložném košíku
- vhodné pro sklo
- snadné čištění
- ergonomický design
- rozměry: 195 x 44 mm



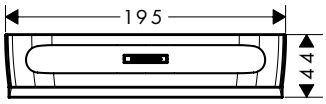

Povrchová úprava	Obj.č.	EUR
písková (recyklováno)	28913210	13,40

Volitelné doplňky:	Povrchová úprava	Obj.č.	EUR
 WallStoris Planet Edition Odkládací polička	písková (recyklováno)	28912210	17,10

WallStoris Planet Edition Jezdec ovládaný tlačítkem

Vlastnosti

- materiál: plast
- matka hadice: pro sprchové hadice s kónickou matkou
- výškově nastavitelný jezdec s aretací jezdce tlačítkem
- jezdec ovládaný tlačítkem nemá nastavení úhlu
- jezdec je otočný - lze jej použít na svislých i vodorovných stěnových lištách
- jezdec otočný na trubce pro obsluhu zleva nebo zprava



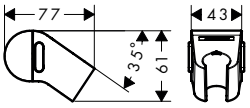

Techniky



Povrchová úprava	Obj.č.	EUR
písková (recyklováno)	28918210	24,40

K instalaci nutné:	Povrchová úprava	Obj.č.	EUR
 WallStoris Planet Edition Nástěnná tyč 70 cm	písková (recyklováno)	28911210	36,70

Míry na rozměrových náčrtech jsou v mm.
Technická specifikace výrobků a měrné jednotky mohou být změněny.

WallStoris Planet Edition Nádobka

Vlastnosti

- obsah balení: nádobka, dělicí stěna
- materiál: probarvený plast
- výklenek pro odtok vody
- příslušenství lze nacvaknout na nástěnnou lištu
- ideální pro uložení šamponu, holicích strojků, zubní pasty
- s přepážkou, kterou lze přemístit nebo odstranit
- lze mýt v myčce, snadno se čistí



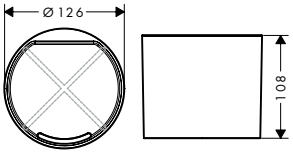

Instalace

EasyClick

Povrchová úprava	Obj.č.	EUR
písková (recyklováno)	28916210	23,20

K instalaci nutné:

	Povrchová úprava	Obj.č.	EUR
WallStoris Planet Edition Nástěnná tyč 70 cm	písková (recyklováno)	28911210	36,70

Míry na rozměrových náčrtech jsou v mm.
Technická specifikace výrobků a měrné jednotky mohou být změněny.

WallStoris Nástěnné tyče

Vlastnosti všech variant

- obsah balení: nosná tyč, dekorativní tyč
- upevnění na stěnu
- vhodné pro horizontální i vertikální instalaci
- vodorovná montáž vhodná pro nástěnnou tyč
- ideální pro obklady, sklo, kov
- montáž – lepení nebo vrtání
- nosnost: 5 kg
- materiál nosné lišty: kov
- materiál dekorativní lišty: plast
- skryté upevnění

500



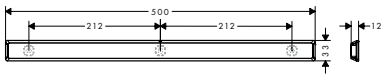

700



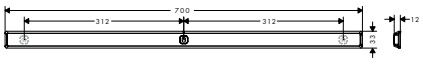

Instalace



Přehled dalších variant

	Délka (mm)	Povrchová úprava	Obj.č.	EUR
	500	matná černá	27902670	30,40
		matná bílá	27902700	30,40
	700	matná černá	27904670	36,70
		matná bílá	27904700	36,70

Volitelné doplňky:		Obj.č.	EUR
	Montážní sada (3 vruty, 3 hmoždinky)	94268000	8,20

WallStoris Odkládací poličky

Vlastnosti všech variant

- materiál: probarvený plast
- výklenek pro odtok vody
- příslušenství lze nacvaknout na nástěnnou lištu
- místo pro stěrku
- ideální pro uložení šamponu, sprchového gelu, holítek
- lze mýt v myčce, snadno se čistí

71



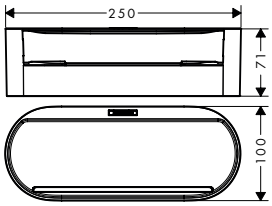

39



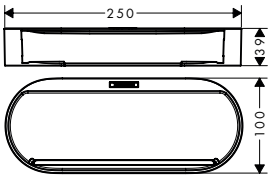

Instalace



Přehled dalších variant

	Výška (mm)	Povrchová úprava	Obj.č.	EUR
	71	matná černá	27912670	23,20
		matná bílá	27912700	23,20
	39	matná černá	27913670	17,10
		matná bílá	27913700	17,10

K instalaci nutné (vyberte položku):		Povrchová úprava	Obj.č.	EUR
	WallStoris Nástěnná tyč 70 cm	matná černá	27904670	36,70
		matná bílá	27904700	36,70
	WallStoris Nástěnná tyč 50 cm	matná černá	27902670	30,40
		matná bílá	27902700	30,40

Další informace o tomto produktu naleznete na další stránce.

Míry na rozměrových náčrtech jsou v mm.
Technická specifikace výrobků a měrné jednotky mohou být změněny.

WallStoris Odkládací poličky

Volitelné doplňky:		Povrchová úprava	Obj.č.	EUR
	WallStoris Stěrka	matná černá	27916670	13,40
		matná bílá	27916700	13,40
	WallStoris Víko pro odkládací poličku	matná černá	27925670	11,70
		matná bílá	27925700	11,70

WallStoris Polička

Vlastnosti

- materiál poličky: probarvený plast
- rozměry: 200 x 169 mm
- příslušenství lze nacvaknout na nástěnnou lištu
- ideální k uložení holicích strojků, hrnků, svíček
- lze mýt v myčce, snadno se čistí



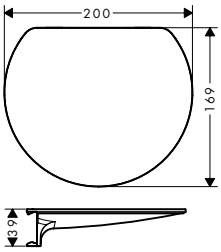

Instalace

EasyClick

	Povrchová úprava	Obj.č.	EUR
	matná černá	27915670	30,40
	matná bílá	27915700	30,40

K instalaci nutné (vyberte položku):		Povrchová úprava	Obj.č.	EUR
	WallStoris Nástěnná tyč 50 cm	matná černá	27902670	30,40
		matná bílá	27902700	30,40
	WallStoris Nástěnná tyč 70 cm	matná černá	27904670	36,70
		matná bílá	27904700	36,70

WallStoris Háčky na ručníky

Vlastnosti všech variant

- materiál: probarvený plast
- příslušenství lze nacvaknout na nástěnnou lištu
- ideální k zavěšení ručníků, žínek, houbiček a utěrek
- lze mýt v myčce, snadno se čistí
- balení: 2 kusy

18 mm



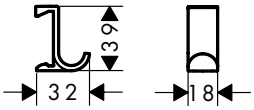

10 mm



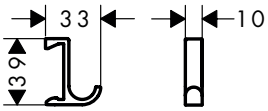

Instalace

EasyClick

Přehled dalších variant

	Šířka (mm)	Povrchová úprava	Obj.č.	EUR
	18	matná černá	27914670	7,40
		matná bílá	27914700	7,40
	10	matná černá	27929670	6,00
		matná bílá	27929700	6,00

K instalaci nutné (vyberte položku):		Povrchová úprava	Obj.č.	EUR
	WallStoris Nástěnná tyč 70 cm	matná černá	27904670	36,70
		matná bílá	27904700	36,70
	WallStoris Nástěnná tyč 50 cm	matná černá	27902670	30,40
		matná bílá	27902700	30,40

Míry na rozměrových náčrtech jsou v mm.
Technická specifikace výrobků a měrné jednotky mohou být změněny.

WallStoris Věšák na ručník

Vlastnosti

- obsah balení: dekorativní tyč, nosná tyč
- upevnění na stěnu
- ideální pro obklady, sklo, kov
- montáž – lepení nebo vrtání
- nosnost: 5 kg
- materiál nosné lišty: kov
- materiál dekorativní lišty: probarvený plast
- upevněno
- délka: 581 mm
- skryté upevnění
- včetně lepicí sady



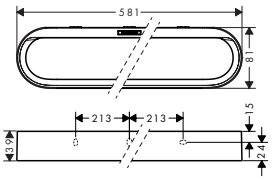

Instalace



Povrchová úprava	Obj.č.	EUR
matná černá	27926670	36,70
matná bílá	27926700	36,70

Volitelné doplňky:	Obj.č.	EUR
 Montážní sada (3 vruty, 3 hmoždinky)	94268000	8,20

WallStoris Stěrka

Vlastnosti

- materiál: plast
- možnost uložení v úložném košíku
- vhodné pro sklo
- snadné čištění
- ergonomický design
- rozměry: 195 x 44 mm



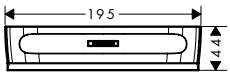

Povrchová úprava	Obj.č.	EUR
matná černá	27916670	13,40
matná bílá	27916700	13,40

Volitelné doplňky:	Povrchová úprava	Obj.č.	EUR
 WallStoris Odkládací polička hluboká	matná černá	27912670	23,20
	matná bílá	27912700	23,20
 WallStoris Odkládací polička	matná černá	27913670	17,10
	matná bílá	27913700	17,10

Míry na rozměrových náčrtech jsou v mm.
Technická specifikace výrobků a měrné jednotky mohou být změněny.

WallStoris Jezdec ovládaný tlačítkem

Vlastnosti

- materiál: plast
- matka hadice: pro sprchové hadice s kónickou matkou
- výškově nastavitelný jezdec s aretací jezdce tlačítkem
- jezdec ovládaný tlačítkem nemá nastavení úhlu
- jezdec je otočný - lze jej použít na svislých i vodorovných stěnových lištách
- jezdec otočný na trubce pro obsluhu zleva nebo zprava



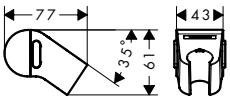

Techniky



Povrchová úprava	Obj.č.	EUR
matná černá	27917670	24,40
matná bílá	27917700	24,40

K instalaci nutné (vyberte položku):

	Povrchová úprava	Obj.č.	EUR
 WallStoris Nástěnná tyč 70 cm	matná černá	27904670	36,70
	matná bílá	27904700	36,70
 WallStoris Nástěnná tyč 50 cm	matná černá	27902670	30,40
	matná bílá	27902700	30,40

WallStoris Víko pro odkládací poličku

Vlastnosti

- materiál: probarvený plast
- uzavírá odkládací poličku
- nabízí úložný prostor
- lze mýt v myčce, snadno se čistí
- délka: 250 mm



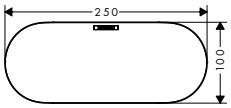

Povrchová úprava	Obj.č.	EUR
matná černá	27925670	11,70
matná bílá	27925700	11,70

K instalaci nutné (vyberte položku):

	Povrchová úprava	Obj.č.	EUR
 WallStoris Odkládací polička	matná černá	27913670	17,10
	matná bílá	27913700	17,10
 WallStoris Odkládací polička hluboká	matná černá	27912670	23,20
	matná bílá	27912700	23,20

Míry na rozměrových náčrtech jsou v mm.
Technická specifikace výrobků a měrné jednotky mohou být změněny.

WallStoris Nádobka

Vlastnosti

- obsah balení: nádobka, dělicí stěna
- materiál: probarvený plast
- výklenek pro odtok vody
- příslušenství lze nacvaknout na nástěnnou lištu
- ideální pro uložení šamponu, holicích strojků, zubní pasty
- s přepážkou, kterou lze přemístit nebo odstranit
- lze mýt v myčce, snadno se čistí



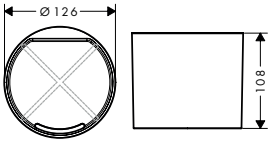

Instalace

EasyClick

Povrchová úprava	Obj.č.	EUR
matná černá	27921670	23,20
matná bílá	27921700	23,20

K instalaci nutné (vyberte položku):

	Povrchová úprava	Obj.č.	EUR
 WallStoris Nástěnná tyč 50 cm	matná černá	27902670	30,40
	matná bílá	27902700	30,40
 WallStoris Nástěnná tyč 70 cm	matná černá	27904670	36,70
	matná bílá	27904700	36,70

WallStoris Držák na toaletní papír s poličkou

Vlastnosti

- upevnění na stěnu
- montáž – lepení nebo vrtání
- materiál: probarvený plast
- s materiálem pro montáž
- skryté upevnění
- toaletní papír lze jednoduše zavěsit
- vhodné pro role o šířce do 122 mm
- s úložným prostorem
- délka 230 mm
- včetně lepicí sady



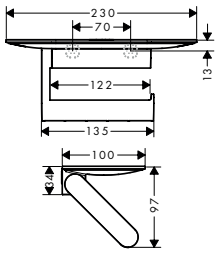

Instalace

Glue or Screw Fix

Povrchová úprava	Obj.č.	EUR
matná černá	27928670	36,70
matná bílá	27928700	36,70

Volitelné doplňky:

	Obj.č.	EUR
 Montážní sada (3 vruty, 3 hmoždinky)	94268000	8,20

Míry na rozměrových náčrtech jsou v mm.
Technická specifikace výrobků a měrné jednotky mohou být změněny.

WallStoris Držák na WC kartáč

Vlastnosti

- upevnění na stěnu
- montáž – lepení nebo vrtání
- materiál: probarvený plast
- materiál výklenku: matný plast
- s vyjímatelnou vložkou
- skryté upevnění
- nádobku lze vyjmout a snadno vyčistit
- včetně WC kartáče
- černá kartáčová hlava
- ergonomická rukojeť
- včetně lepicí sady



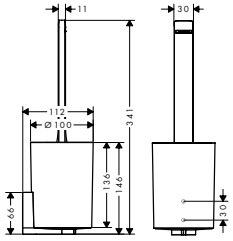

Instalace

Glue or Screw Fix

Povrchová úprava	Obj.č.	EUR
matná černá	27927670	47,60
matná bílá	27927700	47,60

Volitelné doplňky:	Obj.č.	EUR
Montážní sada (3 vruty, 3 hmoždinky)	94268000	8,20

WallStoris Sada do sprchy

Vlastnosti

- obsah balení: sprchová tyč, odkládací polička, stěrka, háček na ručník
- materiál: probarvený plast
- upevnění na stěnu
- ideální pro obklady, sklo, kov
- montáž – lepení nebo vrtání
- příslušenství lze nacvaknout na nástěnnou lištu
- místo pro stěrku
- ideální k zavěšení ručníků, žínek, houbiček a utěrek
- ideální pro uložení šamponu, sprchového gelu, holítek
- snadné čištění
- skryté upevnění
- výklenek pro odtok vody
- včetně lepicí sady



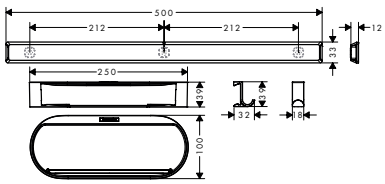

Instalace

EasyClick

Glue or Screw Fix

Povrchová úprava	Obj.č.	EUR
matná černá	27967670	64,70
matná bílá	27967700	64,70

Obsah balení:	Obsaženo v	Obj.č.
 WallStoris Nástěnná tyč 50 cm	27967XXX	27902XXX
 WallStoris Odkládací polička	27967XXX	27913XXX
 WallStoris Háček na ručník široký	27967XXX	27914XXX
 WallStoris Stěrka	27967XXX	27916XXX

Míry na rozměrových náčrtech jsou v mm.
Technická specifikace výrobků a měrné jednotky mohou být změněny.

WallStoris Sady doplňků do koupelny

Vlastnosti všech variant

- materiál: probarvený plast
- montáž – lepení nebo vrtání
- skryté upevnění
- včetně lepicí sady

sada do koupelny



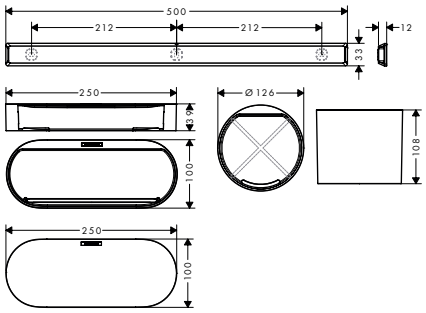

sada k vaně



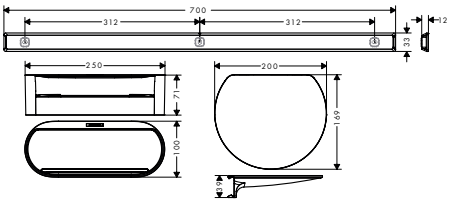

toaletní sada



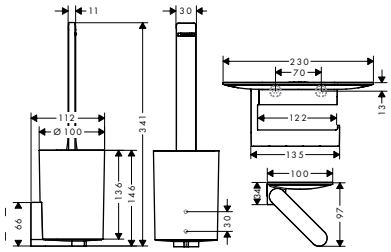

Instalace



Přehled dalších variant

Sada	Povrchová úprava	Obj.č.	EUR
sada do koupelny	matná černá	27968670	78,20
	matná bílá	27968700	78,20
sada k vaně	matná černá	27966670	85,70
	matná bílá	27966700	85,70
toaletní sada	matná černá	27969670	80,10
	matná bílá	27969700	80,10

Obsah balení:		Obsaženo v	Obj.č.
	WallStoris Nástěnná tyč 50 cm	27968XXX	27902XXX
	WallStoris Nástěnná tyč 70 cm	27966XXX	27904XXX
	WallStoris Polička	27966XXX	27915XXX
	WallStoris Odkládací polička	27968XXX	27913XXX
	WallStoris Odkládací polička hluboká	27966XXX	27912XXX
	WallStoris Nádobka	27968XXX	27921XXX
	WallStoris Víko pro odkládací poličku	27968XXX	27925XXX
	WallStoris Držák na WC kartáč	27969XXX	27927XXX
	WallStoris Držák na toaletní papír s poličkou	27969XXX	27928XXX

Míry na rozměrových náčrtech jsou v mm.
Technická specifikace výrobků a měrné jednotky mohou být změněny.

WallStoris Sady doplňků do koupelny

Volitelné doplňky:	Pro	Obj.č.	EUR
 Montážní sada (3 vruty, 3 hmoždinky)	27969XXX	94268000	8,20

WallStoris Sady

Vlastnosti všech variant

- druh proudu ruční sprchy: PowderRain, IntenseRain, MonoRain
- pohodlná volba proudu tlačítkem Select
- tvar: kulatá
- otočný spoj: otočná koncovka zabraňuje zamotání hadice
- maximální průtok při 3 barech: 8,5 l/min
- upevnění na stěnu
- vhodné pro horizontální i vertikální instalaci
- nosnost: 5 kg
- montáž – lepení nebo vrtání
- počet proudů: 3 druhy proudu
- velikost sprchové hlavice: 105 mm
- filtr na nečistoty: oplachovatelné těsnění se sítkem
- včetně lepicí sady

s termostatem



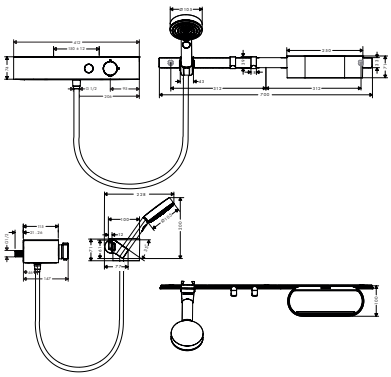

bez termostatu



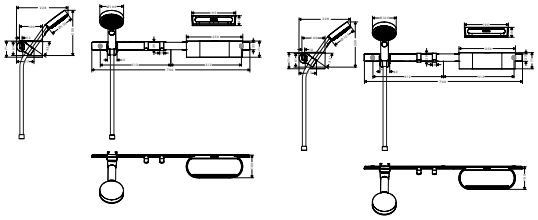

Speciální funkce

EcoSmart

Techniky

XXL Performance | Push slider

Druhy proudů

Powder Rain | Intense Rain | Mono Rain

Instalace

EasyClick

Přehled dalších variant

	Termostat	Povrchová úprava	Obj.č.	EUR
	se sprchovým termostatem	matná černá	24250670	734,40
		matná bílá	24250700	734,40
	bez termostatu	matná černá	24291670	119,80
		matná bílá	24291700	119,80

Obsah balení:	Obsaženo v	Obj.č.
 Pulsify Select S Ruční sprcha 105 3jet Activation EcoSmart	24250XXX 24291XXX	24101XXX
 ShowerTablet Select Sprchový termostat 400 na stěnu	24250XXX	24360XXX

Míry na rozměrových náčrtech jsou v mm.
Technická specifikace výrobků a měrné jednotky mohou být změněny.

WallStoris Sady

Obsah balení:		Obsaženo v	Obj.č.
	WallStoris Nástěnná tyč 70 cm	24250XXX 24291XXX	27904XXX
	WallStoris Odkládací polička hluboká	24250XXX 24291XXX	27912XXX
	WallStoris Háček na ručník široký	24250XXX 24291XXX	27914XXX
	WallStoris Jezdec ovládaný tlačítkem	24250XXX 24291XXX	27917XXX
	WallStoris Stěrka	24291XXX	27916XXX
	Isiflex Sprchová hadice 160 cm	24250XXX 24291XXX	28276XXX

Volitelné doplňky:		Pro	Povrchová úprava	Obj.č.	EUR
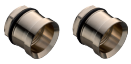	Adaptéry etážek G ¾ pro renovaci	24250XXX	chrom	02026000	39,50

Kuchyně

Kuchyňské baterie	SodaSystem I FilterSystem Aqittura M91	913
	Aquno Select M81	917
	Metris Select M71 I Metris M71	919
	Talis Select M51 I Talis M51 I Talis M52 I	922
	Talis Select M54 PowderSpray I Talis M54	926
	Cento	933
	Focus M41 I Focus M42	934
	Zesis M33	942
	Logis M31 I Logis M32	947
	Vernis Blend M35 I Vernis Shape M35	951
	Filtry a doplňky	952
Kuchyňské dřezy	S71 I S51	961
	Odtokoé soupravy k dřezům	971



Kuchyňské baterie

Kuchyňské baterie

	Aqittura M91				Aquno Select M81
					
Povrchová úprava	● ● ●	● ● ●	● ● ●	● ● ●	● ● ●
ComfortZone	210	210	240	240	170
CoolStart	–	–	–	–	–
EcoSmart	–	–	–	–	■ / –
EcoSelection	–	–	–	–	–
Počet proudů	1	1	1	1	3
Select	–	–	–	■	■
Pull out	■	■	–	–	■
sBox	■	■ / –	–	–	■ / –
sBox lite	–	–	–	–	–
Pro průtokové ohřívače	–	–	–	–	–
Instalace před okno	–	–	–	–	–
Uzavírací ventil zařízení	–	–	–	–	–
Systémy na filtrovanou pitnou vodu	■	■	■	■	–
Cena v €	**2.730,10 - 3.148,60**	**535,50 - 958,00**	**2.630,20 - 3.029,90**	**595,00 - 922,20**	**784,70 - 1.190,10**
od strany	913	915	914	916	917

	Talis M51		Talis Select M54 PowderSpray	Talis M54	
					
Povrchová úprava	● ●	● ●	● ● ● ●	● ● ● ●	● ● ●
ComfortZone	160/200	220/260	210	210/220	220
CoolStart	–	–	–	–	–
EcoSmart	■ / –	■ / –	■	■ / –	–
EcoSelection	–	–	–	–	–
Počet proudů	2	1	3	1/2	1
Select	–	–	■	–	–
Pull out	■	–	–	■ / –	–
sBox	■ / –	–	–	■ / –	–
sBox lite	–	–	–	–	–
Pro průtokové ohřívače	–	■ / –	–	–	–
Instalace před okno	–	–	–	–	–
Uzavírací ventil zařízení	–	–	–	–	■
Systémy na filtrovanou pitnou vodu	–	–	–	–	–
Cena v €	**417,80 - 680,60**	**293,30 - 434,30**	**468,50 - 655,90**	**268,20 - 640,80**	**327,00 - 425,20**
od strany	924	925	926	927	928

■ k dispozici v závislosti na modelu
– není k dispozici

	Aquno Select M81	Metris Select M71			Talis Select M51
					
Povrchová úprava	● ● ●	● ● ● ●	● ●	● ●	● ●
ComfortZone	250	200	240/320	260/320	220/300
CoolStart	–	–	–	–	–
EcoSmart	■ / –	–	–	–	■ / –
EcoSelection	–	–	–	–	–
Počet proudů	2	2	2	1	1/2
Select	■	■	■	■	■
Pull out	■	■	■	–	■
sBox	■ / –	■ / –	■ / –	–	■ / –
sBox lite	–	–	–	–	–
Pro průtokové ohřívače	–	–	–	–	–
Instalace před okno	–	–	–	–	–
Uzavírací ventil zařízení	–	–	–	–	–
Systémy na filtrovanou pitnou vodu	–	–	–	–	–
Cena v €	**719,20 - 1.098,50**	**622,60 - 1.048,10**	**562,40 - 865,30**	**467,70 - 679,70**	**518,70 - 810,30**
od strany	918	919	920	921	922

	Talis M54				Cento
					
Povrchová úprava	● ● ●	● ● ●	● ● ● ●	● ● ●	●
ComfortZone	220	220	270	270	190
CoolStart	–	–	–	–	–
EcoSmart	■ / –	–	■ / –	–	–
EcoSelection	–	–	–	–	■
Počet proudů	1	1	1	1	2
Select	–	–	–	–	–
Pull out	–	–	■ / –	–	–
sBox	–	–	■ / –	–	–
sBox lite	–	–	–	–	–
Pro průtokové ohřívače	–	–	■ / –	–	–
Instalace před okno	–	–	–	–	–
Uzavírací ventil zařízení	–	■	–	■	–
Systémy na filtrovanou pitnou vodu	–	–	–	–	–
Cena v €	**235,60 - 306,00**	**294,40 - 382,40**	**229,00 - 467,10**	**294,40 - 382,40**	**473,50**
od strany	929	929	930	930	931

Kuchyňské baterie

	Focus M41				
					
Povrchová úprava					
ComfortZone	240	280	260	260	160
CoolStart	–	–	–	–	■ / –
EcoSmart	■ / –	■ / –	■ / –	–	■ / –
EcoSelection	–	–	–	–	■ / –
Počet proudů	2	1	1	1	1
Select	–	–	–	–	–
Pull out	■	–	–	–	–
sBox	–	–	–	–	–
sBox lite	–	–	–	–	–
Pro průtokové ohřívače	–	–	–	–	■ / –
Instalace před okno	–	–	–	–	–
Uzavírací ventil zařízení	–	–	–	■	–
Systémy na filtrovanou pitnou vodu	–	–	–	–	–
Cena v €	**333,70 - 466,80**	**257,20 - 360,20**	**224,50 - 314,10**	**367,80**	**158,40 - 205,80**
od strany	932	932	935	936	936

	Focus M42	Zesis M33		Logis M31	
					
Povrchová úprava					
ComfortZone	150	150/160	200	260	220
CoolStart	–	■ / –	■ / –	–	–
EcoSmart	■ / –	■ / –	■ / –	■ / –	–
EcoSelection	–	■ / –	–	–	–
Počet proudů	1	1/2	1	1	1
Select	–	–	–	–	–
Pull out	■	■ / –	–	–	–
sBox	–	■ / –	–	–	–
sBox lite	–	■ / –	–	–	–
Pro průtokové ohřívače	–	■ / –	–	–	–
Instalace před okno	–	■ / –	–	–	–
Uzavírací ventil zařízení	–	–	■	–	–
Systémy na filtrovanou pitnou vodu	–	–	–	–	–
Cena v €	**224,00 - 291,10**	**140,70 - 488,90**	**268,90**	**182,00**	**159,50**
od strany	941	942	946	947	947

■ k dispozici v závislosti na modelu
– není k dispozici

	Focus M41		Focus M42		
					
Povrchová úprava	●	●	● ●	●	●
ComfortZone	200	–	180/220	220	100/120
CoolStart	–	–	–	–	■
EcoSmart	–	–	–	–	■ / –
EcoSelection	–	–	–	–	■ / –
Počet proudů	1	1	1/2	1	1
Select	–	–	–	–	–
Pull out	–	–	■ / –	–	–
sBox	–	–	–	–	–
sBox lite	–	–	–	–	–
Pro průtokové ohřívače	–	–	–	–	–
Instalace před okno	–	–	–	–	–
Uzavírací ventil zařízení	■	–	–	■	–
Systémy na filtrovanou pitnou vodu	–	–	–	–	–
Cena v €	**367,70**	**213,80**	**224,00 - 458,50**	**352,80**	**135,80 - 162,90**
od strany	938	938	939	940	940

	Logis M31		Logis M32	Vernis Blend M35	Vernis Shape M35
					
Povrchová úprava	●	●	●	● ●	● ●
ComfortZone	120/160	–	–	210	210
CoolStart	■ / –	–	–	–	–
EcoSmart	–	–	–	–	–
EcoSelection	■ / –	–	–	–	–
Počet proudů	1	1	1	1	1
Select	–	–	–	–	–
Pull out	–	–	–	–	–
sBox	–	–	–	–	–
sBox lite	–	–	–	–	–
Pro průtokové ohřívače	■ / –	–	–	–	–
Instalace před okno	■ / –	–	–	–	–
Uzavírací ventil zařízení	–	–	–	–	–
Systémy na filtrovanou pitnou vodu	–	–	–	–	–
Cena v €	**123,90 - 180,50**	**182,00**	**239,40**	**161,40 - 226,00**	**192,60 - 269,50**
od strany	948	950	950	951	951

Speciální funkce



CoolStart

S touto baterií teče teplá voda pouze při aktivním pohybu páky vlevo – zatímco standardní baterie spotřebovávají energii již při páce otevřené do základní polohy. Funkce CoolStart podporuje omezování spotřeby vody a tedy i celkových nákladů.



EcoSelection

Úspora vody bez námahy: Speciální Eco kartuše signalizuje mírným odporem pohybu dosažení zhruba poloviny průtokového množství. Pokud je však potřeba vyšší průtok, lze ho dosáhnout maximálním otevřením.



EcoSmart

Tato baterie potřebuje pouze 6 l/min – díky omezovači průtoku je to výrazně méně vody než naše standardní baterie. Navíc snižuje náklady na energii, protože je třeba ohřívat jen zlomek vody, která se používá u standardních baterií. Skvělý způsob, jak šetřit zdroje!

Techniky



ComfortZone

Charakterizuje velký prostor mezi kuchyňskou baterií a dřezem – svisle i vodorovně. Tyto vysoce kvalitní baterie jsou uživatelsky velmi příjemné a mají flexibilní rozsah otáčení. Pro maximální prostor pohybu.



hansgrohe home App

Klíčové informace o kuchyňské baterii poskytuje aplikace. Upozorní uživatele, je-li třeba vyměnit filtr nebo kartuši s CO2. Hlásí poruchy a na vyžádání zasílá push notifikace do smartphonů.



LowPressure

Nízký tlak vody? Žádný problém. Kuchyňské baterie vybavené technikou pro nízký tlak lze používat při tlaku vody již od 0,2 baru. Vhodné pro ohřívače a zásobníky teplé vody.

Techniky



MemoryFunction

Pro plnění různých lahví na pití lze uložit vlastní nastavení – voda se automaticky zastaví po nalití předem nastaveného množství. Jednoduše zadáte objem vody a dvojím kliknutím na spouštěcí tlačítko necháte vodu natéct.



Pull-out

Více pohodlí a prostoru pro pohyb: Vytahovací spršky nebo vytahovací výtoky rozšiřují akční rádius kolem kuchyňského dřezu a dodávají vodu přesně tam, kde je potřeba, a to jediným pohybem.



Push

Uživatelsky přívětivé, multifunkční a vysoce kvalitní: filtrovanou nebo mineralizovanou vodu z této kuchyňské baterie získáte stisknutím tlačítka. Díky zabudovanému ventilu poteče vyčištěná voda tak dlouho, dokud zůstane tlačítko stisknuté.



QuickClean

Kdo vlastně rád uklízí? Usazeniny vodního kamene a nečistoty zmizí díky této technice během okamžiku. Pružné silikonové kotouče nebo trysky prostě otřete prstem. Je to rychlé a omezuje úsilí při čištění na minimum.



sBox

Zajišťuje, aby se hadice ve vytahovacích dřezových bateriích hladce, tiše, bezpečně a spolehlivě vytahovala i zatahovala. Box na hadici sBox umožňuje prodloužení vytahovací sprchy až na 76 cm. Hodí se do všech standardních skříněk pod umyvadlo.



sBox lite

Kompaktní sBox lite se vejde do každé spodní skříňky a umožňuje bezpečnou, flexibilní a hladkou manipulaci s hadicí. Díky chytrému mechanismu lze vytahovací sprškу bez námahy prodloužit až o 50 cm a vrátit zpět na místo.

Techniky



Select Digital

Neperlivá, jemně perlivá nebo perlivá voda stisknutím tlačítka. Tato kuchyňská baterie poskytuje zákazníkovi výběr ohřáté, filtrované nebo mineralizované pitné vody třech různých druhů. Tok vody lze jednoduše spustit nebo zastavit stisknutím tlačítka.



AirPower

Přimíchává do vody velké množství vzduchu. Obohacené kapky jsou skvělé, lehké, uklidňují pokožku a v umyvadle se tolik nerozstřikují. Pro efektivnější využití vzácného zdroje, kterým je voda.



Select

Příznivci uživatelské přívětivosti mohou nyní pohodlně spustit a zastavit proud vody stisknutím tlačítka. Přesné, ergonomické a snadné ovládání vody, které lze ovládat hřbetem ruky nebo loktem.



TiltFunction

Je dřez před oknem, které se otevírá dovnitř? Zde je dokonalé řešení problému s prostorem: Kuchyňskou baterii lze snadno vyjmout z držáku a položit na dřez.



TwoOutlets

Dva vodovodní přívody v této baterii zajišťují, aby optimalizovaná a neupravená voda z baterie byly vždy vzájemně odděleny. To poskytuje jistotu, že zákazník vždy dostane z baterie vodu požadované kvality.

Instalace

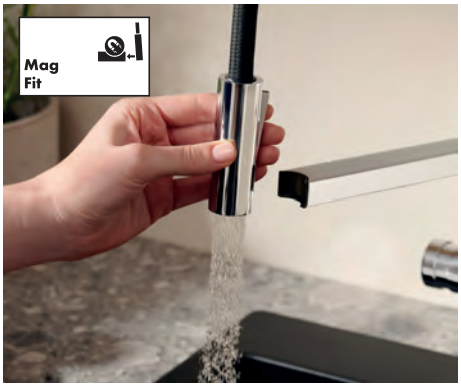

MagFit

Extra pohodlí po použití: Ohebná sprchová hadice se jemně otočí zpět na místo. Magnetický držák zajišťuje, že je na baterii umístěna vpředu a uprostřed.



MovaFlex

Flexibilní pomocník, který optimalizuje a zjednodušuje běžné úkony v kuchyni. Díky pohyblivé hadici pohodlně naplníte hrnce, nádoby a bez námahy vyčistíte dřez.

Druhy proudů



Normální proud

Vzduchem obohacený vodní proud přinášející opravdu příjemný pocit. Přimíchaný vzduch vytváří plnější, lehčí a měkčí proud, který je účinným pomocníkem při všech činnostech u kuchyňského dřezu.



PowderSpray

Mírné, mikrojemné vodní trysky vytváří malý proud ve dřezu, a pomáhá tak snadno omýt po použití kuchyňské věci. Nízká spotřeba 5 l/min také pomáhá lidem efektivně využívat vodu. Plochý sprej se kaskádovitě rozprašuje vespod výtoku baterie.



SatinFlowSpray

Typ mikrojemného proudu šetřící vodu. Lze ho použít k extrémně šetrnému čištění citlivých potravin. Široký proud vody vytéká z dolní části baterie a způsobuje tak velmi malé rozstřikování ve dřezu.

Druhy proudů



ShowerSpray

Sprchový proud u dřezu, který šetří vodu. Ať už jde o ovoce nebo zeleninu, ryby nebo maso, jemný proud pomáhá šetrně, ale účinně očistit potraviny i jiné předměty.



Laminární proud

Křišťálově čistý proud bez přidaného vzduchu určený pro dřez. Tento proud je skvělým pomocníkem při každodenních kuchyňských činnostech, např. při rychlém plnění velkých hrnců nebo mís. Efektivní a s velmi malým rozstřikem.

Povrchová úprava



chrom

-000



kartáčovaný černý chrom

-340



matná černá

-670



povrchová úprava nerezová ocel

-800

	Filtr s aktivním uhlím	Filtr s iontoměničem a aktivním uhlím	Mineralizace a filtr Harmony	Mineralizace a filtr Life	Mineralizace a filtr Sport
					
Filtrace					
Ochrana před vodním kamenem	–	■	–	–	–
Obohacení vody s nedostatkem minerálů	–	–	–	–	–
Optimalizace chuti	■	■	■	■	■
Filtrace částic	■	■	■	■	■
Redukce organického znečištění	■	■	■	■	■
Redukce obsahu těžkých kovů	■	■	■	■	■
Filtrace mikroplastů (5 µ)	■	■	–	–	–
Objem (cca)	4000 litrů	800–1100 litrů	300 litrů	300 litrů	300 litrů
Doporučená životnost	12 měsíců	12 měsíců	6 měsíců	6 měsíců	6 měsíců
Doporučení s ohledem na tvrdost vody	nezávisle	od 14°dH	nezávisle	méně než 10°dH	nezávisle
Složení	aktivní uhlí	aktivní uhlí, iontoměničová pryskyřice	hořčík, draslík, aktivní uhlí	hořčík, vápník, draslík, aktivní uhlí	hořčík, sodík, draslík, aktivní uhlí
Mineralizace					
Přidávání hořčíku	–	–	60 mg/l	30 mg/l	55 mg/l
Přidávání draslíku	–	–	25 mg/l	15 mg/l	40 mg/l
Přidávání vápníku	–	–	–	70 mg/l	–
Přidávání sodíku	–	–	–	–	50 mg/l

■ dostupné v závislosti na modelu
– není dostupné

Aqittura M91 SodaSystem 210, vytahovací výtok, 1jet, sBox

Vlastnosti

- obsah balení: páková kuchyňská baterie, box na hadici, hlavice filtru, mineralizační kartuše Harmony s filtrem, SodaBase
- není součástí balení: láhev CO2
- ComfortZone 210
- rozsah otáčení nastavitelný do 3 rozmezí: 60°, 110° nebo 150°
- laminární proud
- maximální průtok při 3 barech: 6,2 l/min
- keramická kartuše
- typ připojení: připojovací hadice G ⅜
- zabudovaný zpětný ventil
- vhodné pro průtokové ohřívače vody
- sBox pro tiché, plynulé a chráněné vedení hadice ve skříňce pod pracovní deskou
- délka prodloužení do 76 cm
- požadovaný otvor pro baterii Ø 35 mm
- oddělený přívod pro filtrovanou a nefiltrovanou vodu
- chlazená, filtrovaná pitná voda v neperlivé, jemně perlivé a perlivé formě tlačítkem pro výběr na výtoku
- ovládání a sledování údajů o spotřebě prostřednictvím aplikace hansgrohe home App
- kapacita filtru: 300 l
- chladicí výkon: 7 l/h chlazené/filtrované vody
- upozornění na nízkou kapacitu filtru nebo CO2 (hansgrohe home App)
- spotřeba energie: 240 W (výdej vody), 180 W (fáze chlazení), 3 W (pohotovostní režim)
- elektrické napájení: 230 V ±10 %
- maximální množství odebrané vody (chlazená/perlivá voda): 2 l/min
- IP stupeň ochrany: IP21



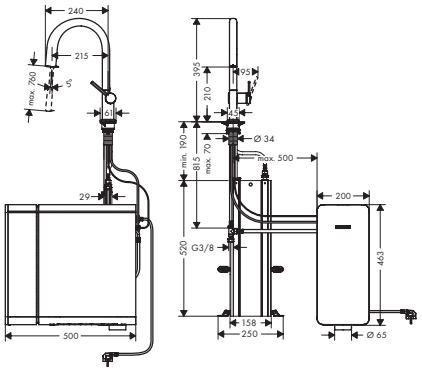

Techniky

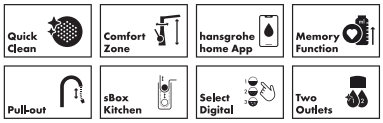

Druhy proudů



Certifikáty/prohlášení



Povrchová úprava	Obj.č.	EUR
chrom	76836000	2.730,10
matná černá	76836670	3.148,60
povrchová úprava nerezová ocel	76836800	3.011,10

Volitelné doplňky:		Obj.č.	EUR
	Filtr aktivní uhlí	76814000	88,20
	Filtr iontoměnič a aktivní uhlí	76815000	95,30
	Filtr iontoměnič Pro a aktivní uhlí	76827000	137,00
	Mineralizace a filtr Harmony	76828000	135,80
	Mineralizace a filtr Life	76829000	135,80
	Mineralizace a filtr Sport	76830000	135,80
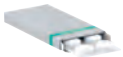	F22 Čisticí prostředek	76817000	29,90
	F25 Prodloužení	76816000	75,10
	F24 rozšiřující sada pro 2kg CO2 láhev	76819000	236,20

Míry na rozměrových náčrtech jsou v mm.
Technická specifikace výrobků a měrné jednotky mohou být změněny.

Aqittura M91 SodaSystem 240, 1jet

Vlastnosti

- obsah balení: páková kuchyňská baterie, hlavice filtru, mineralizační kartuše Harmony s filtrem, SodaBase
- není součástí balení: láhev CO2
- ComfortZone 240
- výtok ve tvaru „L“
- rozsah otáčení nastavitelný do dvou rozmezí: 60° nebo 110°
- laminární proud
- připojení spotřebiče DN20
- maximální průtok při 3 barech: 6,5 l/min
- keramická kartuše
- typ připojení: připojovací hadice G ⅜
- zabudovaný zpětný ventil
- vhodné pro průtokové ohřívače vody
- požadovaný otvor pro baterii Ø 35 mm
- oddělený přívod pro filtrovanou a nefiltrovanou vodu
- chlazená, filtrovaná pitná voda v neperlivé, jemně perlivé a perlivé formě tlačítkem pro výběr na výtoku
- ovládání a sledování údajů o spotřebě prostřednictvím aplikace hansgrohe home App
- kapacita filtru: 300 l
- chladicí výkon: 7 l/h chlazené/filtrované vody
- upozornění na nízkou kapacitu filtru nebo CO2 (hansgrohe home App)
- spotřeba energie: 240 W (výdej vody), 180 W (fáze chlazení), 3 W (pohotovostní režim)
- elektrické napájení: 230 V ±10 %
- maximální množství odebrané vody (chlazená/perlivá voda): 2 l/min
- IP stupeň ochrany: IP21



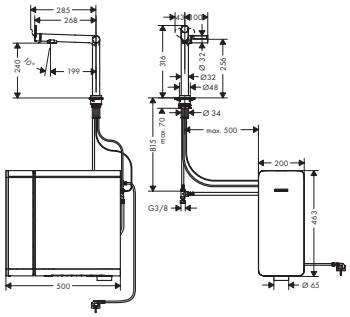

Techniky

Comfort Zone | hansgrohe home App | Memory Function | Select Digital | Two Outlets

Druhy proudů

Laminar Spray

Certifikáty/prohlášení

Montáž zdarma

Povrchová úprava	Obj.č.	EUR
chrom	76837000	2.630,20
matná černá	76837670	3.029,90
povrchová úprava nerezová ocel	76837800	2.898,60

Volitelné doplňky:		Obj.č.	EUR
	Filtr aktivní uhlí	76814000	88,20
	Filtr iontoměnič a aktivní uhlí	76815000	95,30
	Filtr iontoměnič Pro a aktivní uhlí	76827000	137,00
	Mineralizace a filtr Harmony	76828000	135,80
	Mineralizace a filtr Life	76829000	135,80
	Mineralizace a filtr Sport	76830000	135,80
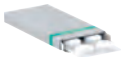	F22 Čisticí prostředek	76817000	29,90
	F25 Prodloužení	76816000	75,10
	F24 rozšiřující sada pro 2kg CO2 láhev	76819000	236,20

Míry na rozměrových náčrtech jsou v mm.
Technická specifikace výrobků a měrné jednotky mohou být změněny.

Aqittura M91 Filtrační systém s vytažitelným výtokem

Vlastnosti všech variant

- ComfortZone 210
- rozsah otáčení nastavitelný do 3 rozmezí: 60°, 110° nebo 150°
- laminární proud
- maximální průtok při 3 barech: 6,5 l/min
- keramická kartuše
- typ připojení: připojovací hadice G ⅜
- zabudovaný zpětný ventil
- vhodné pro průtokové ohřívače vody
- požadovaný otvor pro baterii Ø 35 mm
- oddělený přívod pro filtrovanou a nefiltrovanou vodu
- filtrovaná neperlivá pitná voda tlačítkem na výtoku
- připojení filtru: G ⅜ vstup a výstup
- maximální odebírané množství (filtrovaná voda): 1,8 l/min

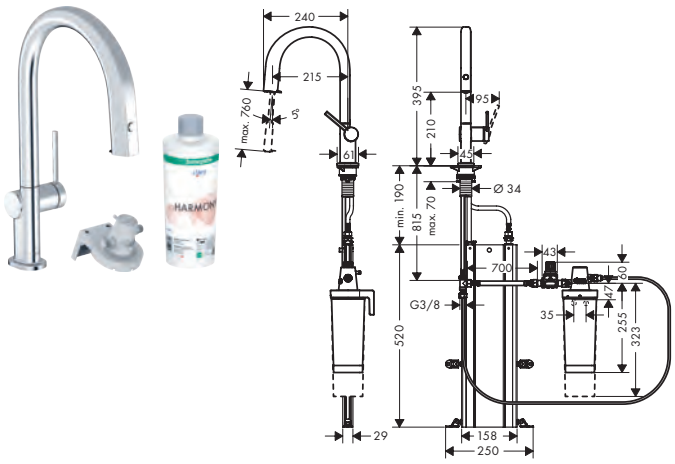

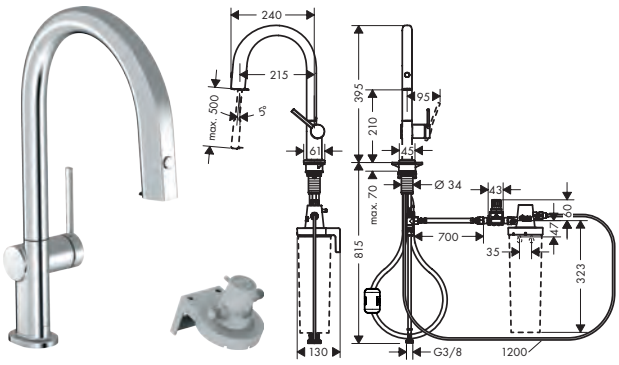

Techniky

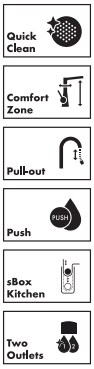

Druhy proudů



Přehled dalších variant

ComfortZone	Zasouvání hadice	Délka prodloužení (cm)	Sada	Povrchová úprava	Obj.č.	EUR
210	sBox	do 76 cm	s filtrem Harmony	chrom	76800000	684,30
				matná černá	76800670	958,00
				povrchová úprava nerezová ocel	76800800	889,50
210	váha	do 50 cm	s filtrem Harmony	chrom	76801000	624,90
				matná černá	76801670	874,70
				povrchová úprava nerezová ocel	76801800	812,20
210	sBox	do 76 cm	bez filtru	chrom	76826000	595,00
				matná černá	76826670	833,00
				povrchová úprava nerezová ocel	76826800	773,50
210	váha	do 50 cm	bez filtru	chrom	76803000	535,50
				matná černá	76803670	749,70
				povrchová úprava nerezová ocel	76803800	696,30

Volitelné doplňky:		Obj.č.	EUR
	Filtr aktivní uhlí	76814000	88,20
	Filtr iontoměnič a aktivní uhlí	76815000	95,30
	Filtr iontoměnič Pro a aktivní uhlí	76827000	137,00
	Mineralizace a filtr Harmony	76828000	135,80
	Mineralizace a filtr Life	76829000	135,80
	Mineralizace a filtr Sport	76830000	135,80
	F23 průtokoměr	76818000	127,30

Míry na rozměrových náčrtech jsou v mm.
Technická specifikace výrobků a měrné jednotky mohou být změněny.

Aqittura M91 Filtrační systém s otočným výtokem

Vlastnosti všech variant

- ComfortZone 240
- výtok ve tvaru „L“
- rozsah otáčení nastavitelný do dvou rozmezí: 60° nebo 110°
- laminární proud
- maximální průtok při 3 barech: 7 l/min
- keramická kartuše
- typ připojení: připojovací hadice G ⅜
- zabudovaný zpětný ventil
- vhodné pro průtokové ohřívače vody
- požadovaný otvor pro baterii Ø 35 mm
- oddělený přívod pro filtrovanou a nefiltrovanou vodu
- filtrovaná neperlivá pitná voda pomocí tlačítka Select
- připojení filtru: G ⅜ vstup a výstup



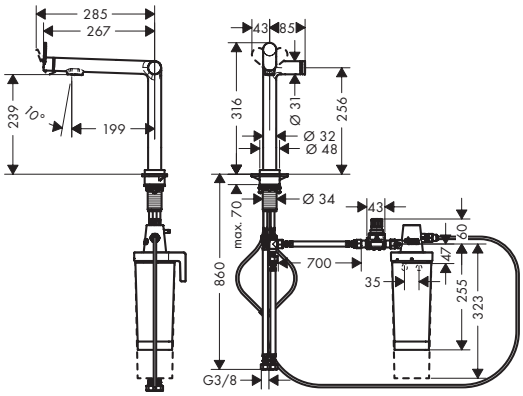



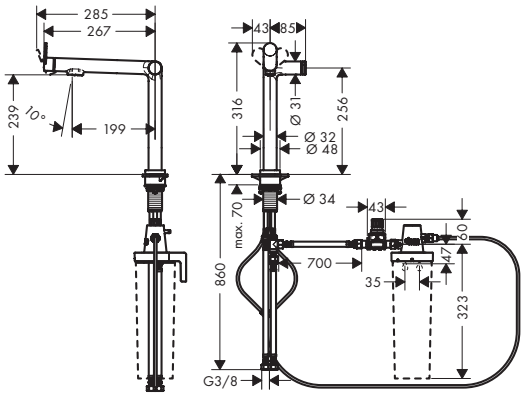

Techniky



Druhy proudů



Přehled dalších variant

ComfortZone	Sada	Povrchová úprava	Obj.č.	EUR
240	s filtrem Harmony	chrom	76802000	660,60
		matná černá	76802670	922,20
		povrchová úprava nerezová ocel	76802800	858,60
240	bez filtru	chrom	76804000	595,00
		matná černá	76804670	833,00
		povrchová úprava nerezová ocel	76804800	773,50

Volitelné doplňky:		Obj.č.	EUR
	Filtr aktivní uhlí	76814000	88,20
	Filtr iontoměnič a aktivní uhlí	76815000	95,30
	Filtr iontoměnič Pro a aktivní uhlí	76827000	137,00
	Mineralizace a filtr Harmony	76828000	135,80
	Mineralizace a filtr Life	76829000	135,80
	Mineralizace a filtr Sport	76830000	135,80
	F23 průtokoměr	76818000	127,30

Míry na rozměrových náčrtech jsou v mm.
Technická specifikace výrobků a měrné jednotky mohou být změněny.

Aquno Select M81 Pákové kuchyňské baterie s vytahovací sprškou, 3jet

Vlastnosti všech variant

- ComfortZone 170
- rozsah otáčení nastavitelný do 3 rozmezí: 60°, 110° nebo 150°
- laminární proud, sprchový proud, SatinFlow
- změna mezi proudem SatinFlow a proudem vytahovací spršky stiskem tlačítka
- aretovatelný sprchový proud, zpětné nastavení proudu stisknutím tlačítka přepínače
- magnetický držák spršky MagFit
- rozměr přívodů: DN15
- keramická kartuše
- typ připojení: připojovací hadice G ⅜
- zabudovaný zpětný ventil
- požadovaný otvor pro baterii Ø 35 mm
- doporučení: otvor pro baterii by měl být max. 50 mm od zadní části umyvadla



Speciální funkce

EcoSmart

Techniky

Quick Clean | Comfort Zone | Pull-out | sBox Kitchen | Select

Druhy proudů

Laminar Spray | Satin Flow Spray | Shower Spray

Instalace

Mag Fit

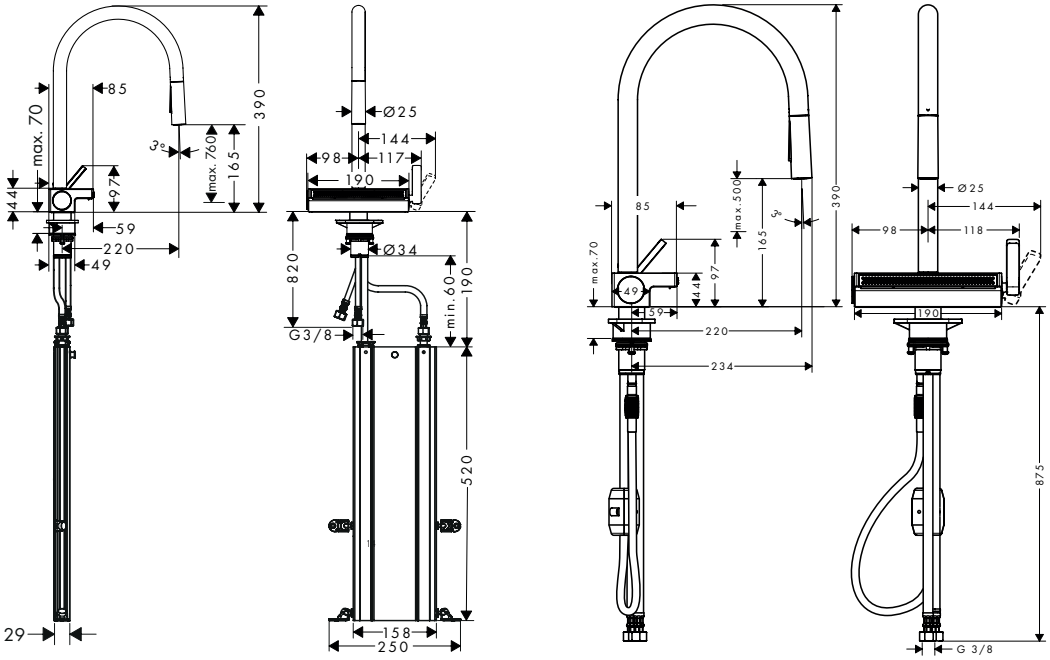

Přehled dalších variant

ComfortZone	Zasouvání hadice	Délka prodloužení (cm)	Max. průtok při tlaku 3 bary (l/min)	Povrchová úprava	Obj.č.	EUR
170	sBox	do 76 cm	6	chrom	73831000	850,10
				matná černá	73831670	1.190,10
				povrchová úprava nerezová ocel	73831800	1.111,60
170	váha	do 50 cm	7	chrom	73837000	784,70
				matná černá	73837670	1.098,50
				povrchová úprava nerezová ocel	73837800	1.020,00

Míry na rozměrových náčrtech jsou v mm.
Technická specifikace výrobků a měrné jednotky mohou být změněny.

Aquno Select M81 Pákové kuchyňské baterie s vytahovacím výtokem, 2jet

Vlastnosti všech variant

- ComfortZone 250
- výtok ve tvaru „L"
- rozsah otáčení nastavitelný do 3 rozmezí: 60°, 110° nebo 150°
- laminární proud, SatinFlow
- změna mezi proudem SatinFlow a vytahovacím výtokem stiskem tlačítka
- magnetický držák spršky MagFit
- rozměr přívodů: DN15
- keramická kartuše
- typ připojení: připojovací hadice G ⅜
- zabudovaný zpětný ventil
- nevhodné pro průtokové ohřívače vody
- požadovaný otvor pro baterii Ø 35 mm
- doporučení: otvor pro baterii by měl být max. 50 mm od zadní části umyvadla



Speciální funkce

EcoSmart

Techniky

Quick Clean | Comfort Zone | Pull-out | sBox Kitchen | Select

Druhy proudů

Laminar Spray | Satin Flow Spray

Instalace

Mag Fit

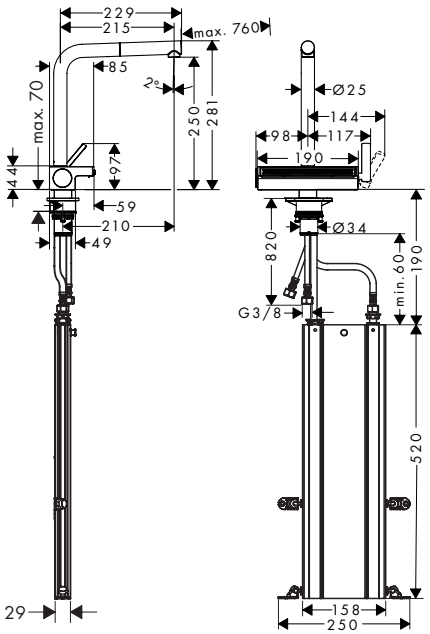

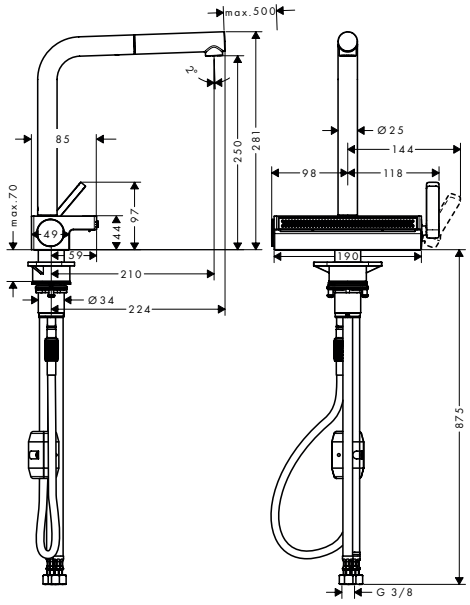

Přehled dalších variant

ComfortZone	Zasouvání hadice	Délka prodloužení (cm)	Max. průtok při tlaku 3 bary (l/min)	Povrchová úprava	Obj.č.	EUR
250	sBox	do 76 cm	6	chrom	73830000	784,70
				matná černá	73830670	1.098,50
				povrchová úprava nerezová ocel	73830800	1.020,00
250	váha	do 50 cm	7	chrom	73836000	719,20
				matná černá	73836670	1.006,90
				povrchová úprava nerezová ocel	73836800	941,60

Míry na rozměrových náčrtech jsou v mm.
Technická specifikace výrobků a měrné jednotky mohou být změněny.

Metris Select M71 2otvorová páková kuchyňská baterie s vytahovací sprškou, 2jet

Vlastnosti všech variant

- ComfortZone 200
- rozsah otáčení nastavitelný do 2 rozmezí: 110° nebo 150°
- flexibilní umístění ovládání baterie, pro baterii jsou nutné 2 otvory Ø 35 mm
- laminární proud, sprchový proud
- aretovatelný sprchový proud, který se vrací zpět manuálně stisknutím přepínače proudu a automaticky uzavřením rukojeti
- tlačítko Select pro komfortní zapnutí/vypnutí vody
- magnetický držák spršky MagFit
- rozměr přívodů: DN15
- keramická kartuše
- typ připojení: připojovací hadice G ⅜
- zabudovaný zpětný ventil
- vhodné pro průtokové ohřívače vody



Techniky

Quick Clean | Comfort Zone | Pull-out | sBox Kitchen | Select

Druhy proudů

Laminar Spray | Shower Spray

Instalace

Mag Fit

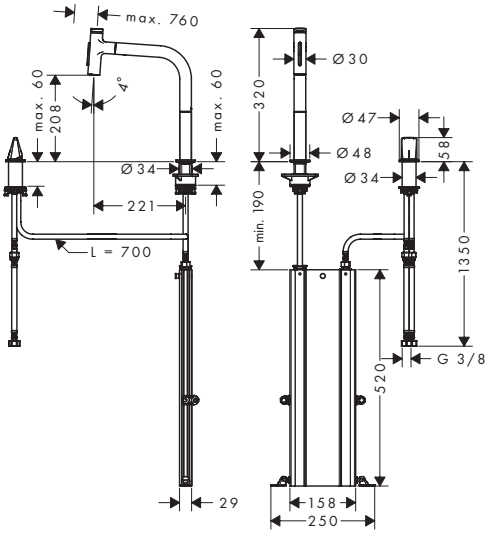

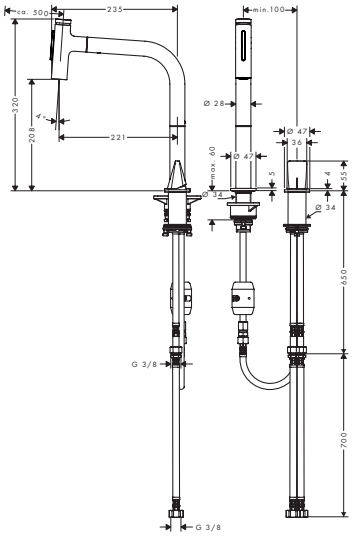

Přehled dalších variant

ComfortZone	Zasouvání hadice	Délka prodloužení (cm)	Max. průtok při tlaku 3 bary (l/min)	Povrchová úprava	Obj.č.	EUR
200	sBox	do 76 cm	8	chrom	73818000	698,60
				kartáčovaný černý chrom	73818340	1.048,10
				matná černá	73818670	978,00
				povrchová úprava nerezová ocel	73818800	902,30
200	váha	do 50 cm	7	chrom	73819000	622,60
				povrchová úprava nerezová ocel	73819800	809,50

Míry na rozměrových náčrtech jsou v mm.
Technická specifikace výrobků a měrné jednotky mohou být změněny.

Metris Select M71 Pákové kuchyňské baterie s vytahovací sprškou, 2jet

Vlastnosti všech variant

- rozsah otáčení nastavitelný do 2 rozmezí: 110° nebo 150°
- laminární proud, sprchový proud
- aretovatelný sprchový proud, který se vrací zpět manuálně stisknutím přepínače proudu a automaticky uzavřením rukojeti
- tlačítko Select pro komfortní zapnutí/vypnutí vody
- magnetický držák spršky MagFit
- rozměr přívodů: DN15
- keramická kartuše
- typ připojení: připojovací hadice G ⅜
- nastavitelné omezení teploty
- zabudovaný zpětný ventil
- vhodné pro průtokové ohřívače vody

240



320



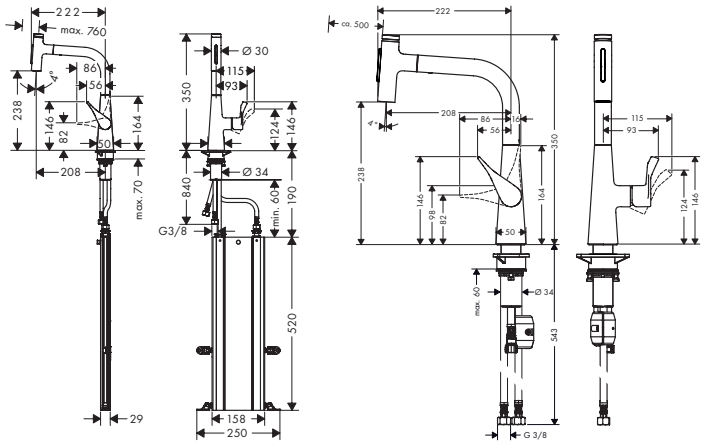

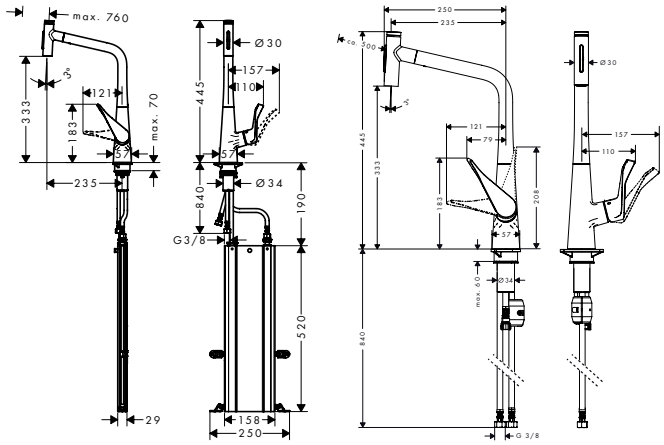

Techniky



Druhy proudů



Instalace



Přehled dalších variant

ComfortZone	Zasouvání hadice	Délka prodloužení (cm)	Max. průtok při tlaku 3 bary (l/min)	Povrchová úprava	Obj.č.	EUR
240	sBox	do 76 cm	7	chrom	73817000	623,90
				povrchová úprava nerezová ocel	73817800	782,70
240	váha	do 50 cm	7	chrom	73822000	562,40
				povrchová úprava nerezová ocel	73822800	731,60
320	sBox	do 76 cm	8	chrom	73816000	687,70
				povrchová úprava nerezová ocel	73816800	865,30
320	váha	do 50 cm	8	chrom	73820000	630,30
				povrchová úprava nerezová ocel	73820800	819,30

Míry na rozměrových náčrtech jsou v mm.
Technická specifikace výrobků a měrné jednotky mohou být změněny.

Metris Select M71 Pákové kuchyňské baterie, 1jet

Vlastnosti všech variant

- výtok ve tvaru „L“
- rozsah otáčení nastavitelné do 3 rozmezí: 110°, 150° nebo 360°
- laminární proud
- tlačítko Select pro komfortní zapnutí/vypnutí vody
- rozměr přívodů: DN15
- keramická kartuše
- typ připojení: připojovací hadice G ⅜
- nastavitelné omezení teploty
- zabudovaný zpětný ventil
- vhodné pro průtokové ohřívače vody
- výrazné snížení rozstřiku díky pozvolnému spuštění toku vody

260



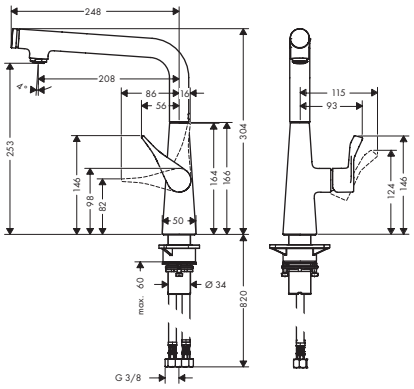

320



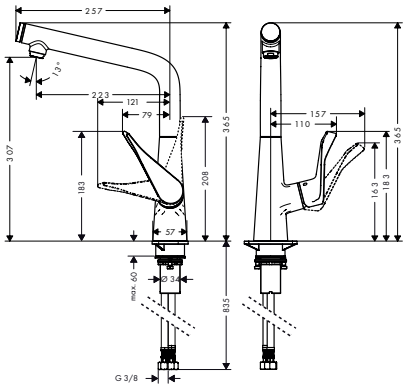

Techniky

Comfort Zone | Select

Druhy proudů

Laminar Spray

Přehled dalších variant

ComfortZone	Max. průtok při tlaku 3 bary (l/min)	Povrchová úprava	Obj.č.	EUR
260	9	chrom	14847000	467,70
		povrchová úprava nerezová ocel	14847800	608,70
320	8	chrom	14883000	533,50
		povrchová úprava nerezová ocel	14883800	679,70

Míry na rozměrových náčrtech jsou v mm.
Technická specifikace výrobků a měrné jednotky mohou být změněny.

Talis Select M51 Pákové kuchyňské baterie s vytahovací sprškou, 2jet

Vlastnosti všech variant

- rozsah otáčení nastavitelný do 2 rozmezí: 110° nebo 150°
- laminární proud, sprchový proud
- aretovatelný sprchový proud, který se vrací zpět manuálně stisknutím přepínače proudu a automaticky uzavřením rukojeti
- tlačítko Select pro komfortní zapnutí/vypnutí vody
- magnetický držák spršky MagFit
- rozměr přívodů: DN15
- keramická kartuše
- typ připojení: připojovací hadice G ⅜
- nastavitelné omezení teploty
- zabudovaný zpětný ventil
- vhodné pro průtokové ohřívače vody

220



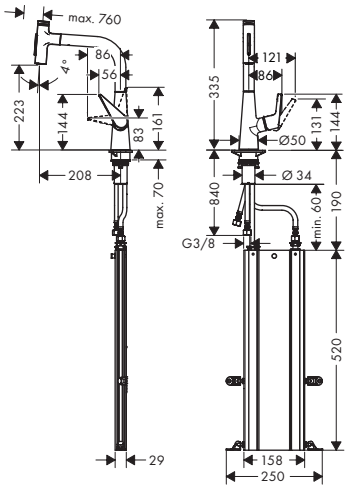

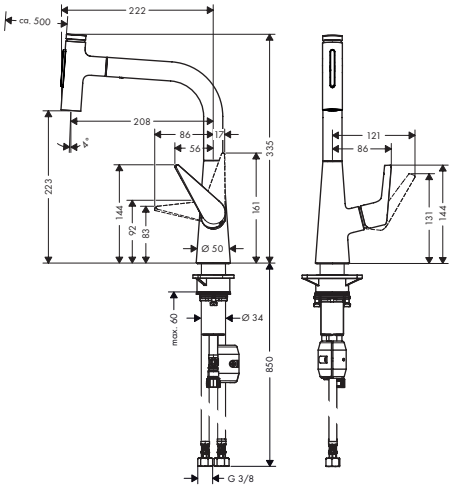

300



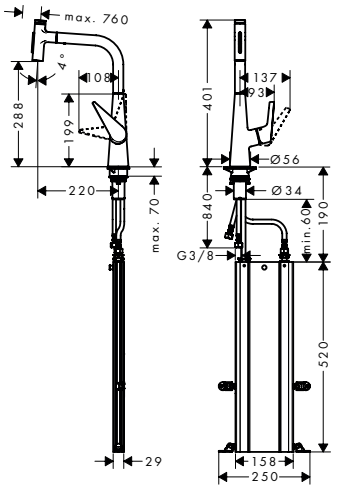

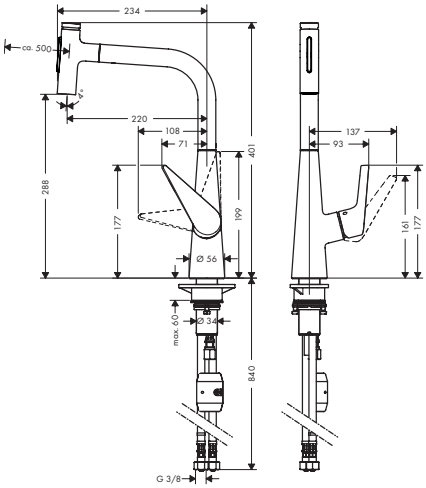

Techniky



Druhy proudů



Instalace



Přehled dalších variant

ComfortZone	Zasouvání hadice	Délka prodloužení (cm)	Max. průtok při tlaku 3 bary (l/min)	Povrchová úprava	Obj.č.	EUR
220	sBox	do 76 cm	8	chrom	73868000	583,30
				povrchová úprava nerezová ocel	73868800	729,80
220	váha	do 50 cm	7	chrom	72824000	519,50
				povrchová úprava nerezová ocel	72824800	674,50
300	sBox	do 76 cm	8	chrom	73867000	645,20
				povrchová úprava nerezová ocel	73867800	810,30
300	váha	do 50 cm	8	chrom	72823000	584,80
				povrchová úprava nerezová ocel	72823800	760,80

Míry na rozměrových náčrtech jsou v mm.
Technická specifikace výrobků a měrné jednotky mohou být změněny.

Talis Select M51 Pákové kuchyňské baterie s vytahovacím výtokem, 1jet

Vlastnosti všech variant

- rozsah otáčení nastavitelný do 2 rozmezí: 110° nebo 150°
- normální proud
- tlačítko Select pro komfortní zapnutí/vypnutí vody
- magnetický držák spršky MagFit
- rozměr přívodů: DN15
- keramická kartuše
- typ připojení: připojovací hadice G ⅜
- nastavitelné omezení teploty
- zabudovaný zpětný ventil
- vhodné pro průtokové ohřívače vody
- délka prodloužení do 50 cm

220



300



Speciální funkce

EcoSmart

Techniky

Quick clean | AirPower | Comfort Zone | Pull-out | Select

Druhy proudů

Normal Spray

Instalace

Mag Fit

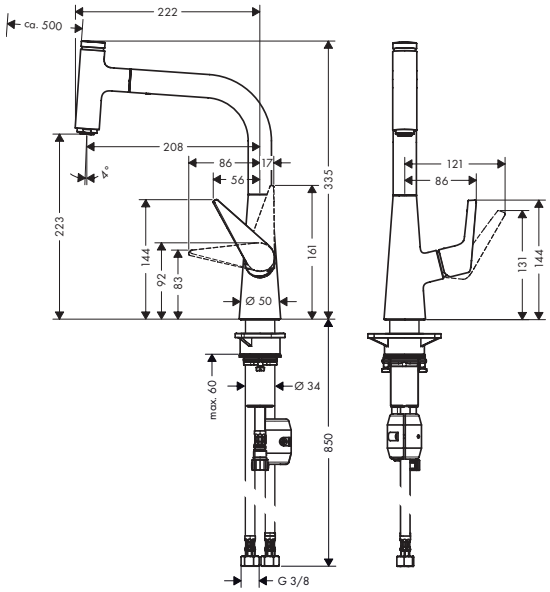

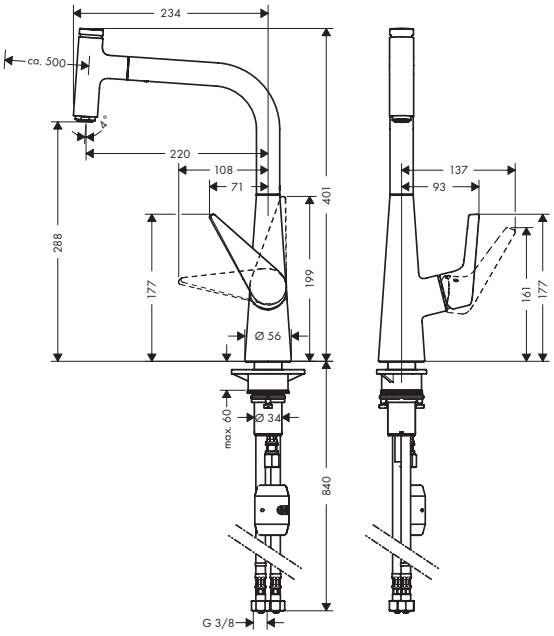

Přehled dalších variant

ComfortZone	Zasouvání hadice	Délka prodloužení (cm)	EcoSmart	Max. průtok při tlaku 3 bary (l/min)	Povrchová úprava	Obj.č.	EUR
220	váha	do 50 cm	–	8	chrom	72822000	518,70
					povrchová úprava nerezová ocel	72822800	674,10
300	váha	do 50 cm	–	8	chrom	72821000	584,20
					povrchová úprava nerezová ocel	72821800	759,80
300	váha	do 50 cm	■	4,4	chrom	72826000	584,20

Další informace o tomto produktu naleznete na další stránce.

Míry na rozměrových náčrtech jsou v mm.
Technická specifikace výrobků a měrné jednotky mohou být změněny.

Talis M51 Pákové kuchyňské baterie s vytahovací sprškou, 2jet

Vlastnosti všech variant

- rozsah otáčení nastavitelný do 2 rozmezí: 110° nebo 150°
- laminární proud, sprchový proud
- aretovatelný sprchový proud, zpětné nastavení proudu stisknutím tlačítka přepínače
- magnetický držák spršky MagFit
- rozměr přívodů: DN15
- keramická kartuše
- typ připojení: připojovací hadice G ⅜
- nastavitelné omezení teploty
- zabudovaný zpětný ventil
- vhodné pro průtokové ohřívače vody

160



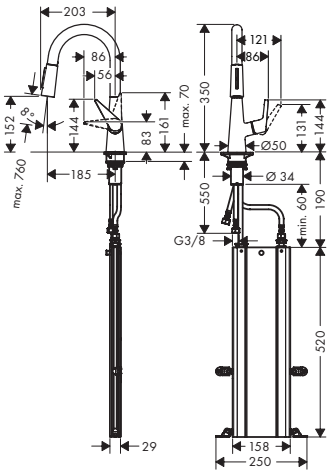

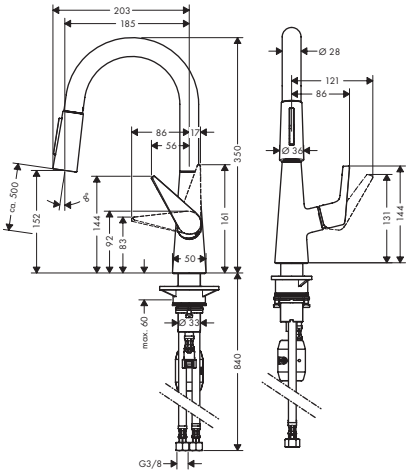

200



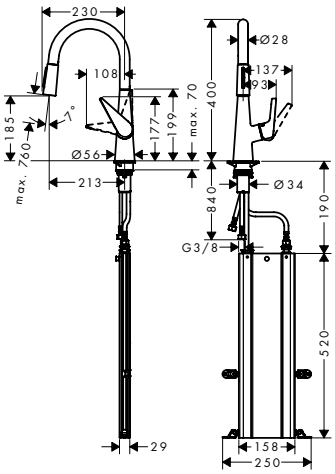

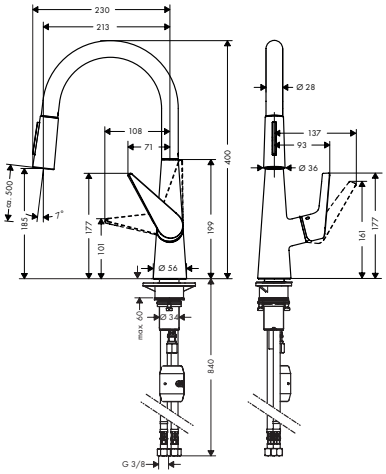

Speciální funkce

EcoSmart

Techniky

Quick Clean | Comfort Zone | Pull-out | sBox Kitchen

Druhy proudů

Laminar Spray | Shower Spray

Instalace

Mag Fit

Certifikáty/prohlášení

EPD

Přehled dalších variant

ComfortZone	Zasouvání hadice	Délka prodloužení (cm)	EcoSmart	Max. průtok při tlaku 3 bary (l/min)	Povrchová úprava	Obj.č.	EUR
160	sBox	do 76 cm	–	9	chrom	73850000	481,60
					povrchová úprava nerezová ocel	73850800	603,00
160	váha	do 50 cm	–	9	chrom	72815000	417,80
					povrchová úprava nerezová ocel	72815800	543,10
200	sBox	do 76 cm	–	9	chrom	73851000	541,40
					povrchová úprava nerezová ocel	73851800	680,60
200	sBox	do 76 cm	■	4,8	chrom	73876000	541,40
200	váha	do 50 cm	–	9	chrom	72813000	479,60
					povrchová úprava nerezová ocel	72813800	623,10
200	váha	do 50 cm	■	4,7	chrom	72817000	479,60

Míry na rozměrových náčrtech jsou v mm.
Technická specifikace výrobků a měrné jednotky mohou být změněny.

Talis M51 Pákové kuchyňské baterie, 1jet

Vlastnosti všech variant

- rozsah otáčení nastavitelné do 3 rozmezí: 110°, 150° nebo 360°
- normální proud
- rozměr přívodů: DN15
- keramická kartuše
- typ připojení: připojovací hadice G ⅜
- nastavitelné omezení teploty
- vhodné pro průtokové ohřívače vody

220



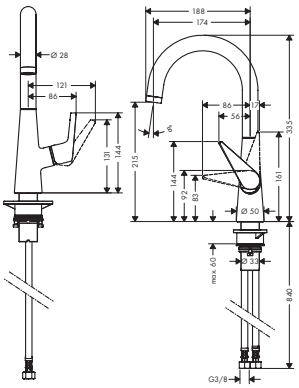

260



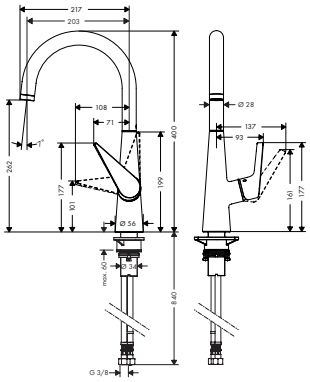

Speciální funkce

EcoSmart

Techniky

Quick Clean | AirPower | Comfort Zone

Druhy proudů

Normal Spray

Certifikáty/prohlášení

EPD

Přehled dalších variant

ComfortZone	EcoSmart	Max. průtok při tlaku 3 bary (l/min)	Povrchová úprava	Obj.č.	EUR
220	–	10	chrom	72814000	293,30
			povrchová úprava nerezová ocel	72814800	381,00
260	–	10	chrom	72810000	334,00
			povrchová úprava nerezová ocel	72810800	434,30
260	■	4,5	chrom	72816000	334,00

Talis M51 Páková kuchyňská baterie 260, pro beztlakové ohřívače vody, 1jet

Vlastnosti

- pro odvětrávané zásobníky teplé vody (bez tlaku)
- ComfortZone 260
- rozsah otáčení nastavitelné do 3 rozmezí: 110°, 150° nebo 360°
- normální proud
- rozměr přívodů: DN15
- maximální průtok při 3 barech: 5 l/min
- keramická kartuše
- typ připojení: připojovací hadice G ⅜
- nastavitelné omezení teploty
- nevhodné pro průtokové ohřívače vody
- EU taxonomie: max. 6 l/min – podstatný přínos pro životní prostředí (SC)



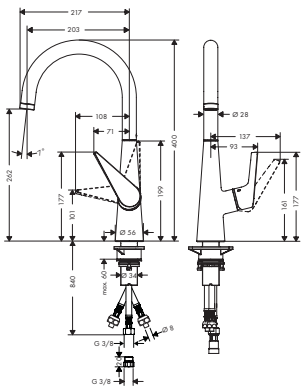

Techniky

AirPower | Comfort Zone | Low Pressure

Druhy proudů

Normal Spray

Povrchová úprava	Obj.č.	EUR
chrom	72812000	377,40

Míry na rozměrových náčrtech jsou v mm.
Technická specifikace výrobků a měrné jednotky mohou být změněny.

Talis Select M54 PowderSpray Páková kuchyňská baterie Semi-Pro, 3jet

Vlastnosti

- ComfortZone 210
- rozsah otáčení nastavitelný do 4 rozmezí: 60°, 110°, 150° nebo 360°
- PowderSpray, sprchový proud, laminární proud
- otočné rameno se může pohybovat nezávisle na hadici Movaflex
- aretovatelný přední sprchový proud, který se vrací zpět manuálně stisknutím přepínače proudu a automaticky uzavřením rukojeti
- tlačítko Select pro pohodlný přechod z proudu PowderSpray na běžný proud z koncovky
- magnetický držák spršky MagFit
- rozměr přívodů: DN15
- maximální průtok při 3 barech: 5,6 l/min
- keramická kartuše
- typ připojení: připojovací hadice G ⅜
- nastavitelné omezení teploty
- zabudovaný zpětný ventil
- vhodné pro průtokové ohřívače vody
- požadovaný otvor pro baterii Ø 35 mm
- Movaflex hadice je flexibilně otočná (360°)
- vysoce kvalitní textilní hadice s opletením
- vlákna jsou vyrobena z recyklovaného PET
- hřejivý materiál připomínající bavlnu je příjemný na kůži



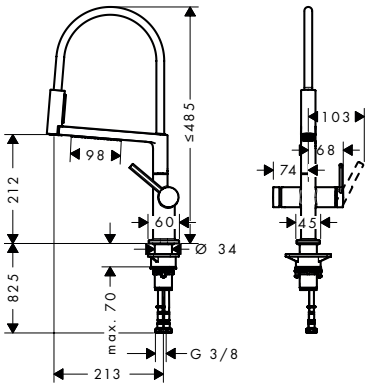

Speciální funkce

EcoSmart

Techniky

Quick Clean | Comfort Zone | Select

Druhy proudů

Laminar Spray | Powder Spray | Shower Spray

Instalace

Mag Fit | Mova Flex

Povrchová úprava	Obj.č.	EUR
chrom	72861000	468,50
kartáčovaný černý chrom	72861340	655,90
matná černá	72861670	609,10
povrchová úprava nerezová ocel	72861800	609,10

Talis M54 Pákové kuchyňské baterie s vytahovací sprškou, 2jet

Vlastnosti všech variant

- ComfortZone 210
- rozsah otáčení nastavitelný do 4 rozmezí: 60°, 110°, 150° nebo 360°
- laminární proud, sprchový proud
- aretovatelný sprchový proud, který se vrací zpět manuálně stisknutím přepínače proudu a automaticky uzavřením rukojeti
- rozměr přívodů: DN15
- keramická kartuše
- typ připojení: připojovací hadice G ⅜
- nastavitelné omezení teploty
- zabudovaný zpětný ventil
- vhodné pro průtokové ohřívače vody
- požadovaný otvor pro baterii Ø 35 mm



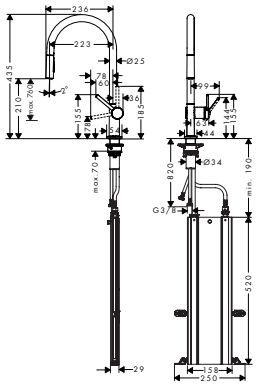

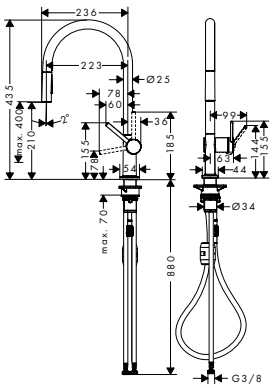

Speciální funkce

EcoSmart

Techniky

Quick Clean | Comfort Zone | Pull-out | sBox Kitchen

Druhy proudů

Laminar Spray | Shower Spray

Certifikáty/prohlášení

EPD

Přehled dalších variant

ComfortZone	Zasouvání hadice	Délka prodloužení (cm)	EcoSmart	Max. průtok při tlaku 3 bary (l/min)	Povrchová úprava	Obj.č.	EUR
210	sBox	do 76 cm	–	7	chrom	72801000	457,70
					kartáčovaný černý chrom	72801340	640,80
					matná černá	72801670	595,10
					povrchová úprava nerezová ocel	72801800	595,10

Míry na rozměrových náčrtech jsou v mm.
Technická specifikace výrobků a měrné jednotky mohou být změněny.

Talis M54 Pákové kuchyňské baterie s vytahovací sprškou, 2jet

Přehled dalších variant

ComfortZone	Zasouvání hadice	Délka prodloužení (cm)	EcoSmart	Max. průtok při tlaku 3 bary (l/min)	Povrchová úprava	Obj.č.	EUR
210	váha	do 50 cm	–	8	chrom	72800000	392,40
					kartáčovaný černý chrom	72800340	549,40
					matná černá	72800670	510,10
					povrchová úprava nerezová ocel	72800800	510,10
210	váha	do 50 cm	■	5	chrom	72842000	392,40
					matná černá	72842670	510,10

Talis M54 Pákové kuchyňské baterie s vytahovacím výtokem, 1jet

Vlastnosti všech variant

- ComfortZone 210
- rozsah otáčení nastavitelný do 4 rozmezí: 60°, 110°, 150° nebo 360°
- normální proud
- rozměr přívodů: DN15
- maximální průtok při 3 barech: 7 l/min
- keramická kartuše
- typ připojení: připojovací hadice G ⅜
- nastavitelné omezení teploty
- zabudovaný zpětný ventil
- vhodné pro průtokové ohřívače vody
- požadovaný otvor pro baterii Ø 35 mm



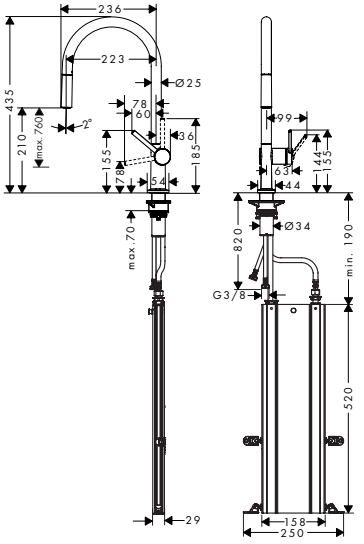

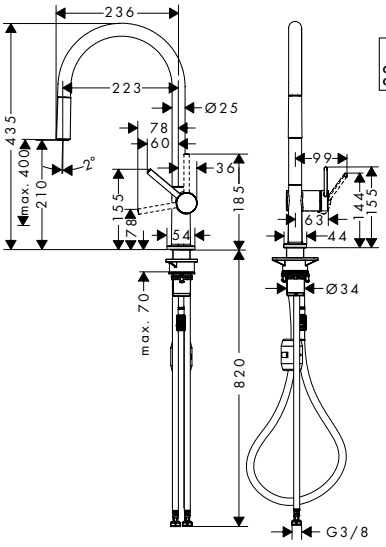

Techniky

Quick Clean · AirPower · Comfort Zone · Pull-out · sBox Kitchen

Druhy proudů

Normal Spray

Certifikáty/prohlášení

EPD

Přehled dalších variant

ComfortZone	Zasouvání hadice	Délka prodloužení (cm)	Max. průtok při tlaku 3 bary (l/min)	Povrchová úprava	Obj.č.	EUR
210	sBox	do 76 cm	7	chrom	72803000	399,00
				matná černá	72803670	519,20
				povrchová úprava nerezová ocel	72803800	519,20
210	váha	do 50 cm	7	chrom	72802000	333,70
				matná černá	72802670	434,30
				povrchová úprava nerezová ocel	72802800	434,30

Míry na rozměrových náčrtech jsou v mm.
Technická specifikace výrobků a měrné jednotky mohou být změněny.

Talis M54 Pákové kuchyňské baterie, 1jet

Vlastnosti všech variant

- ComfortZone 220
- rozsah otáčení nastavitelný do 4 rozmezí: 60°, 110°, 150° nebo 360°
- laminární proud
- rozměr přívodů: DN15
- keramická kartuše
- typ připojení: připojovací hadice G ⅜
- nastavitelné omezení teploty
- vhodné pro průtokové ohřívače vody
- požadovaný otvor pro baterii Ø 35 mm



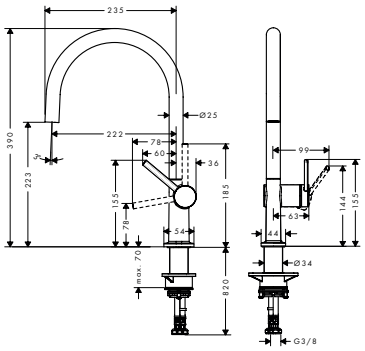

Speciální funkce

EcoSmart

Techniky

Quick Clean | Comfort Zone

Druhy proudů

Laminar Spray

Certifikáty/prohlášení

EPD

Přehled dalších variant

ComfortZone	EcoSmart	Max. průtok při tlaku 3 bary (l/min)	Povrchová úprava	Obj.č.	EUR
220	–	9	chrom	72804000	268,20
			matná černá	72804670	349,30
			povrchová úprava nerezová ocel	72804800	349,30
220	■	5	chrom	72843000	268,20
			matná černá	72843670	348,50

Talis M54 Páková kuchyňská baterie 220, uzavírací ventil pro spotřebič, 1jet

Vlastnosti

- ComfortZone 220
- rozsah otáčení nastavitelný do 4 rozmezí: 60°, 110°, 150° nebo 360°
- laminární proud
- s vestavěným uzavíracím ventilem
- rozměr přívodů: DN15
- maximální průtok při 3 barech: 9 l/min
- keramická kartuše
- typ připojení: připojovací hadice G ⅜
- nastavitelné omezení teploty
- vhodné pro průtokové ohřívače vody
- požadovaný otvor pro baterii Ø 35 mm



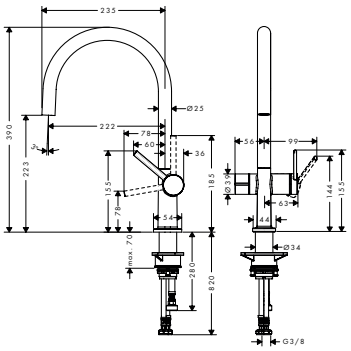

Techniky

Quick Clean | Comfort Zone

Druhy proudů

Laminar Spray

Povrchová úprava	Obj.č.	EUR
chrom	72805000	327,00
matná černá	72805670	425,20
povrchová úprava nerezová ocel	72805800	425,20

Míry na rozměrových náčrtech jsou v mm.
Technická specifikace výrobků a měrné jednotky mohou být změněny.

Talis M54 Pákové kuchyňské baterie, 1jet

Vlastnosti všech variant

- ComfortZone 220
- rozsah otáčení nastavitelný do 4 rozmezí: 60°, 110°, 150° nebo 360°
- laminární proud
- rozměr přívodů: DN15
- keramická kartuše
- typ připojení: připojovací hadice G ⅜
- nastavitelné omezení teploty
- vhodné pro průtokové ohřívače vody
- požadovaný otvor pro baterii Ø 35 mm



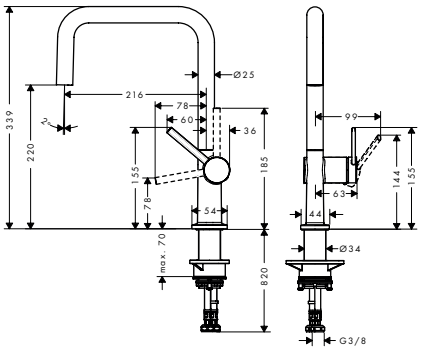

Speciální funkce

EcoSmart

Techniky

Quick Clean | Comfort Zone

Druhy proudů

Laminar Spray

Certifikáty/prohlášení

EPD

Přehled dalších variant

ComfortZone	EcoSmart	Max. průtok při tlaku 3 bary (l/min)	Povrchová úprava	Obj.č.	EUR
220	–	9	chrom	72806000	235,60
			matná černá	72806670	306,00
			povrchová úprava nerezová ocel	72806800	306,00
220	■	5,7	chrom	72844000	235,60
			matná černá	72844670	306,00

Talis M54 Páková kuchyňská baterie U 220, uzavírací ventil pro spotřebič, 1jet

Vlastnosti

- ComfortZone 220
- rozsah otáčení nastavitelný do 4 rozmezí: 60°, 110°, 150° nebo 360°
- laminární proud
- s vestavěným uzavíracím ventilem
- připojení spotřebiče DN20
- rozměr přívodů: DN15
- maximální průtok při 3 barech: 8 l/min
- keramická kartuše
- typ připojení: připojovací hadice G ⅜
- nastavitelné omezení teploty
- vhodné pro průtokové ohřívače vody
- požadovaný otvor pro baterii Ø 35 mm



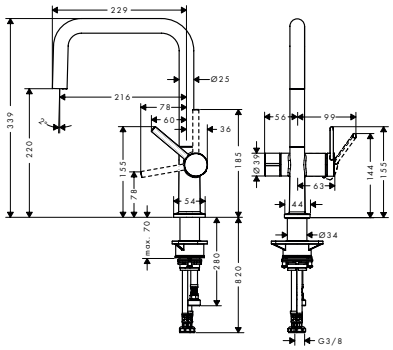

Techniky

Quick Clean | Comfort Zone

Druhy proudů

Laminar Spray

Povrchová úprava	Obj.č.	EUR
chrom	72807000	294,40
matná černá	72807670	382,40
povrchová úprava nerezová ocel	72807800	382,40

Další informace o tomto produktu naleznete na další stránce.

Míry na rozměrových náčrtech jsou v mm.
Technická specifikace výrobků a měrné jednotky mohou být změněny.

Talis M54 Pákové kuchyňské baterie s vytahovacím výtokem, 1jet

Vlastnosti všech variant

- ComfortZone 270
- výtok ve tvaru „L“
- rozsah otáčení nastavitelný do 4 rozmezí: 60°, 110°, 150° nebo 360°
- laminární proud
- rozměr přívodů: DN15
- keramická kartuše
- typ připojení: připojovací hadice G ⅜
- nastavitelné omezení teploty
- zabudovaný zpětný ventil
- vhodné pro průtokové ohřívače vody



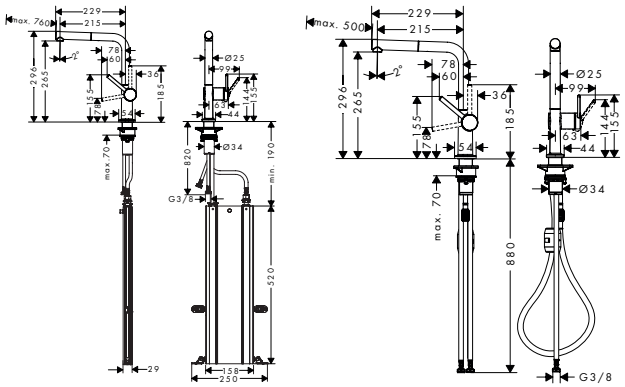

Speciální funkce

EcoSmart

Techniky

Quick clean | Comfort Zone | Pull-out | sBox Kitchen

Druhy proudů

Laminar Spray

Certifikáty/prohlášení

EPD

Přehled dalších variant

ComfortZone	Zasouvání hadice	Délka prodloužení (cm)	EcoSmart	Max. průtok při tlaku 3 bary (l/min)	Povrchová úprava	Obj.č.	EUR
270	sBox	do 76 cm	–	7	chrom	72809000	333,70
					kartáčovaný černý chrom	72809340	467,10
					matná černá	72809670	434,30
					povrchová úprava nerezová ocel	72809800	434,30
270	váha	do 50 cm	–	8	chrom	72808000	268,20
					kartáčovaný černý chrom	72808340	375,90
					matná černá	72808670	349,30
					povrchová úprava nerezová ocel	72808800	349,30
270	váha	do 50 cm	■	4,9	chrom	72845000	268,20
					matná černá	72845670	348,50

Talis M54 Páková kuchyňská baterie 270, 1jet

Vlastnosti

- ComfortZone 270
- výtok ve tvaru „L“
- rozsah otáčení nastavitelný do 4 rozmezí: 60°, 110°, 150° nebo 360°
- laminární proud
- rozměr přívodů: DN15
- maximální průtok při 3 barech: 8,4 l/min
- keramická kartuše
- typ připojení: připojovací hadice G ⅜
- nastavitelné omezení teploty
- vhodné pro průtokové ohřívače vody
- požadovaný otvor pro baterii Ø 35 mm



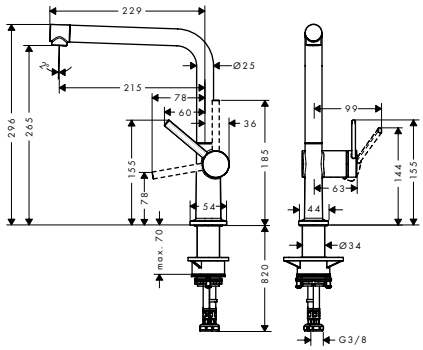

Techniky

Quick clean | Comfort Zone

Druhy proudů

Laminar Spray

Certifikáty/prohlášení

EPD

Povrchová úprava	Obj.č.	EUR
chrom	72840000	229,00
kartáčovaný černý chrom	72840340	321,00
matná černá	72840670	298,40
povrchová úprava nerezová ocel	72840800	298,40

Míry na rozměrových náčrtech jsou v mm.
Technická specifikace výrobků a měrné jednotky mohou být změněny.

Talis M54 Páková kuchyňská baterie 270, pro LowPressure/beztlakové ohřívače vody, vytahovací výtok, 1jet

Vlastnosti

- pro odvětrávané zásobníky teplé vody (bez tlaku)
- ComfortZone 270
- rozsah otáčení nastavitelný do 3 rozmezí: 60°, 110° nebo 150°
- laminární proud
- rozměr přívodů: DN15
- keramická kartuše
- typ připojení: připojovací hadice G ⅜
- nastavitelné omezení teploty
- zabudovaný zpětný ventil
- nevhodné pro průtokové ohřívače vody
- délka prodloužení do 50 cm
- požadovaný otvor pro baterii Ø 35 mm



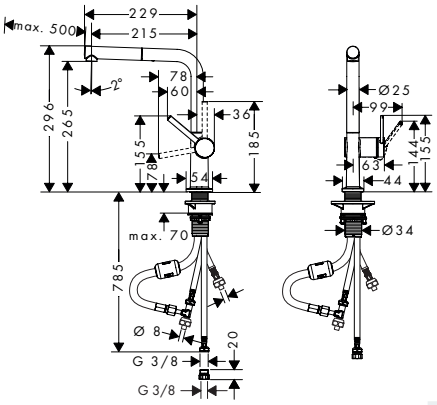

Techniky

Comfort Zone | Low Pressure | Pull-out

Druhy proudů

Laminar Spray

Povrchová úprava	Obj.č.	EUR
chrom	72860000	324,80
matná černá	72860670	422,70
povrchová úprava nerezová ocel	72860800	422,70

Talis M54 Páková kuchyňská baterie 270, pro beztlakové ohřívače vody, 1jet

Vlastnosti

- pro odvětrávané zásobníky teplé vody (bez tlaku)
- ComfortZone 270
- výtok ve tvaru „L“
- rozsah otáčení nastavitelný do 4 rozmezí: 60°, 110°, 150° nebo 360°
- laminární proud
- rozměr přívodů: DN15
- maximální průtok při 3 barech: 5 l/min
- keramická kartuše
- typ připojení: připojovací hadice G ⅜
- nastavitelné omezení teploty
- zabudovaný zpětný ventil
- nevhodné pro průtokové ohřívače vody
- požadovaný otvor pro baterii Ø 35 mm



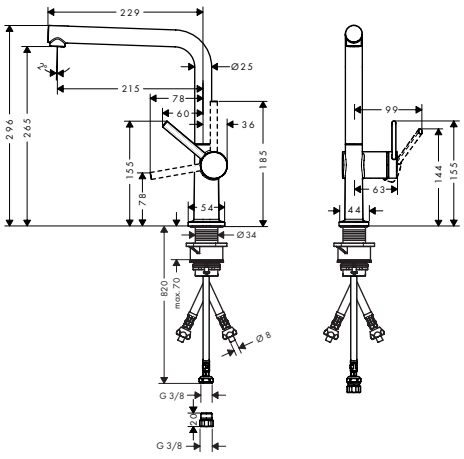

Techniky

Comfort Zone | Low Pressure

Druhy proudů

Laminar Spray

Povrchová úprava	Obj.č.	EUR
chrom	72859000	285,90
matná černá	72859670	371,50
povrchová úprava nerezová ocel	72859800	371,50

Míry na rozměrových náčrtech jsou v mm.
Technická specifikace výrobků a měrné jednotky mohou být změněny.

Talis M54 Páková kuchyňská baterie 270, uzavírací ventil pro spotřebič, 1jet

Vlastnosti

- ComfortZone 270
- rozsah otáčení nastavitelný do 4 rozmezí: 60°, 110°, 150° nebo 360°
- laminární proud
- s vestavěným uzavíracím ventilem
- rozměr přívodů: DN15
- maximální průtok při 3 barech: 8 l/min
- keramická kartuše
- typ připojení: připojovací hadice G ⅜
- nastavitelné omezení teploty
- vhodné pro průtokové ohřívače vody
- požadovaný otvor pro baterii Ø 35 mm



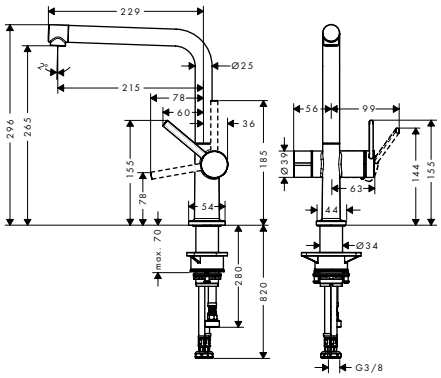

Techniky

Quick Clean | Comfort Zone

Druhy proudů

Laminar Spray

Povrchová úprava	Obj.č.	EUR
chrom	72827000	294,40
matná černá	72827670	382,40
povrchová úprava nerezová ocel	72827800	382,40

Míry na rozměrových náčrtech jsou v mm.
Technická specifikace výrobků a měrné jednotky mohou být změněny.

Cento Páková kuchyňská baterie XXL, Semi-Pro, 2jet

Vlastnosti

- ComfortZone 190
- rozsah otáčení 360°
- normální proud, sprchový proud
- aretovatelný sprchový proud, zpětné nastavení proudu stisknutím tlačítka přepínače
- rozměr přívodů: DN15
- maximální průtok při 3 barech: 10 l/min
- keramická kartuše s polohou rukojeti Eco pro snížení průtoku až o 50 %
- typ připojení: připojovací hadice G ⅜
- nastavitelné omezení teploty
- zabudovaný zpětný ventil
- vhodné pro průtokové ohřívače vody



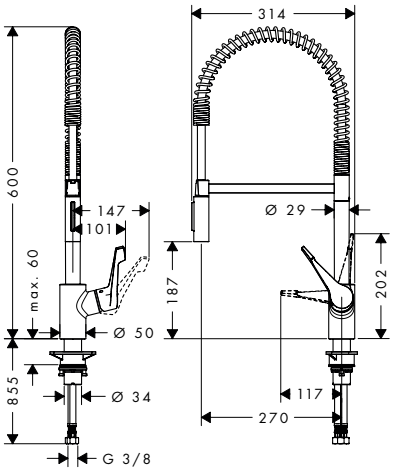

Speciální funkce

Eco Selection

Techniky

Quick Clean | Comfort Zone

Druhy proudů

Normal Spray | Shower Spray

Certifikáty/prohlášení

EPD

Povrchová úprava	Obj.č.	EUR
chrom	14806000	473,50

Míry na rozměrových náčrtech jsou v mm.
Technická specifikace výrobků a měrné jednotky mohou být změněny.

Focus M41 Pákové kuchyňské baterie s vytahovací sprškou, 2jet

Vlastnosti všech variant

- ComfortZone 240
- rozsah otáčení nastavitelný do 2 rozmezí: 110° nebo 150°
- laminární proud, sprchový proud
- magnetický držák spršky MagFit
- hadice s rychlospojkou
- rozměr přívodů: DN15
- keramická kartuše
- typ připojení: připojovací hadice G ⅜
- nastavitelné omezení teploty
- zabudovaný zpětný ventil
- vhodné pro průtokové ohřívače vody
- délka prodloužení do 50 cm



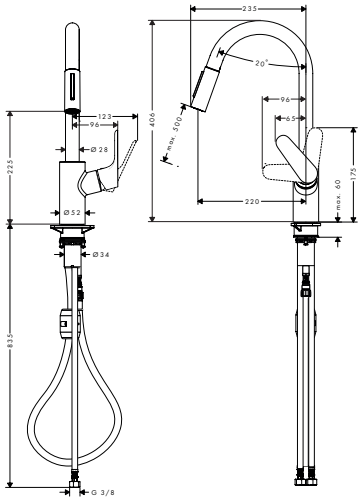

Speciální funkce

EcoSmart

Techniky

Quick Clean | Comfort Zone | Pull-out

Druhy proudů

Laminar Spray | Shower Spray

Instalace

Mag Fit

Certifikáty/prohlášení

EPD

Přehled dalších variant

ComfortZone	Zasouvání hadice	Délka prodloužení (cm)	EcoSmart	Max. průtok při tlaku 3 bary (l/min)	Povrchová úprava	Obj.č.	EUR
240	váha	do 50 cm	–	10	chrom	31815000	333,70
					matná černá	31815670	466,80
					povrchová úprava nerezová ocel	31815800	433,90
240	váha	do 50 cm	■	5,8	chrom	31833000	333,70

Focus M41 Pákové kuchyňské baterie, 1jet

Vlastnosti všech variant

- ComfortZone 280
- rozsah otáčení nastavitelné do 3 rozmezí: 110°, 150° nebo 360°
- normální proud
- rozměr přívodů: DN15
- keramická kartuše
- typ připojení: připojovací hadice G ⅜
- nastavitelné omezení teploty
- vhodné pro průtokové ohřívače vody

280



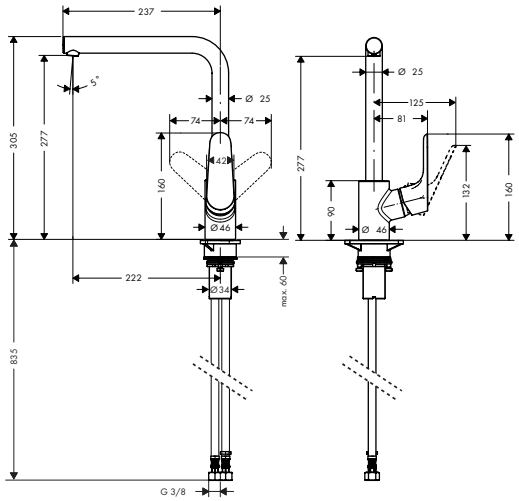

Speciální funkce

EcoSmart

Techniky

AirPower | Comfort Zone

Druhy proudů

Normal Spray

Certifikáty/prohlášení

EPD

Míry na rozměrových náčrtech jsou v mm.
Technická specifikace výrobků a měrné jednotky mohou být změněny.

Focus M41 Pákové kuchyňské baterie, 1jet

Přehled dalších variant

ComfortZone	EcoSmart	Max. průtok při tlaku 3 bary (l/min)	Povrchová úprava	Obj.č.	EUR
280	–	12	chrom	31817000	257,20
			matná černá	31817670	360,20
			povrchová úprava nerezová ocel	31817800	335,00
280	■	4,7	chrom	31827000	257,20

Focus M41 Pákové kuchyňské baterie, 1jet

Vlastnosti všech variant

- ComfortZone 260
- rozsah otáčení nastavitelné do 3 rozmezí: 110°, 150° nebo 360°
- rozměr přívodů: DN15
- keramická kartuše
- typ připojení: připojovací hadice G ⅜
- nastavitelné omezení teploty
- vhodné pro průtokové ohřívače vody



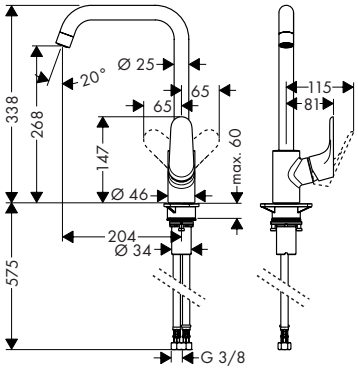

Speciální funkce

EcoSmart

Techniky

Quick Clean · AirPower · Comfort Zone

Druhy proudů

Laminar Spray · Normal Spray

Certifikáty/prohlášení

EPD

Přehled dalších variant

ComfortZone	EcoSmart	Max. průtok při tlaku 3 bary (l/min)	Povrchová úprava	Obj.č.	EUR
260	–	12	chrom	31820000	224,50
			matná černá	31820670	314,10
			povrchová úprava nerezová ocel	31820800	292,80
260	■	4,6	chrom	31821000	224,50
			povrchová úprava nerezová ocel	31821800	292,80

Focus M41 Páková kuchyňská baterie 260, pro LowPressure/beztlakové ohřívače vody, 1jet

Vlastnosti

- pro odvětrávané zásobníky teplé vody (bez tlaku)
- ComfortZone 260
- rozsah otáčení nastavitelné do 3 rozmezí: 110°, 150° nebo 360°
- laminární proud
- rozměr přívodů: DN15
- maximální průtok při 3 barech: 5 l/min
- keramická kartuše
- typ připojení: připojovací hadice G ⅜
- nastavitelné omezení teploty
- nevhodné pro průtokové ohřívače vody
- EU taxonomie: max. 6 l/min – podstatný přínos pro životní prostředí (SC)



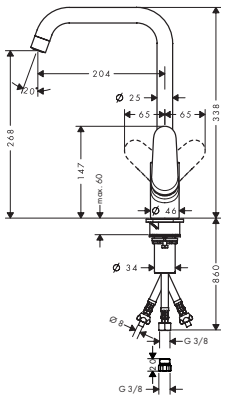

Techniky

AirPower · Comfort Zone · Low Pressure

Druhy proudů

Laminar Spray

Certifikáty/prohlášení

EPD

Povrchová úprava	Obj.č.	EUR
chrom	31822000	247,80

Míry na rozměrových náčrtech jsou v mm.
Technická specifikace výrobků a měrné jednotky mohou být změněny.

Focus M41 Páková kuchyňská baterie 260, uzavírací ventil pro spotřebič, 1jet

Vlastnosti

- ComfortZone 260
- rozsah otáčení nastavitelné do 3 rozmezí: 110°, 150° nebo 360°
- normální proud
- s vestavěným uzavíracím ventilem
- rozměr přívodů: DN15
- maximální průtok při 3 barech: 12 l/min
- keramická kartuše
- typ připojení: připojovací hadice G ⅜
- nastavitelné omezení teploty
- vhodné pro průtokové ohřívače vody



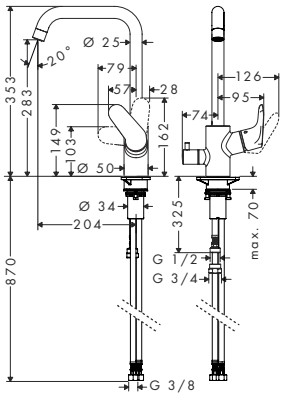

Techniky

Quick Clean · AirPower · Comfort Zone

Druhy proudů

Normal · Spray

Certifikáty/prohlášení

EPD

Povrchová úprava	Obj.č.	EUR
chrom	31823000	367,80

Focus M41 Pákové kuchyňské baterie, 1jet

Vlastnosti všech variant

- ComfortZone 160
- rozsah otáčení 360°
- normální proud
- rozměr přívodů: DN15
- keramická kartuše
- typ připojení: připojovací hadice G ⅜
- nastavitelné omezení teploty
- vhodné pro průtokové ohřívače vody



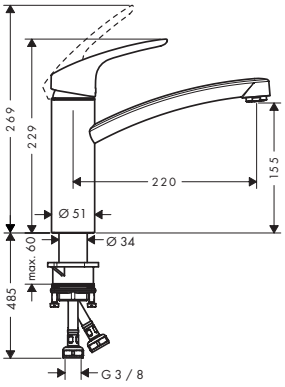

Speciální funkce

EcoSmart

Techniky

Quick Clean · AirPower · Comfort Zone

Druhy proudů

Normal · Spray

Certifikáty/prohlášení

EPD

Přehled dalších variant

ComfortZone	EcoSmart	Max. průtok při tlaku 3 bary (l/min)	Povrchová úprava	Obj.č.	EUR
160	–	12	chrom	31806000	158,40
			povrchová úprava nerezová ocel	31806800	205,80
160	■	5	chrom	31826000	158,40

Míry na rozměrových náčrtech jsou v mm.
Technická specifikace výrobků a měrné jednotky mohou být změněny.

Focus M41 Páková kuchyňská baterie

Vlastnosti

- ComfortZone 160
- rozsah otáčení 360°
- rozměr přívodů: DN15
- maximální průtok při 3 barech: 13,8 l/min
- keramická kartuše s polohou rukojeti Eco pro snížení průtoku až o 50 %
- typ připojení: připojovací hadice G ⅜
- nastavitelné omezení teploty
- vhodné pro průtokové ohřívače vody



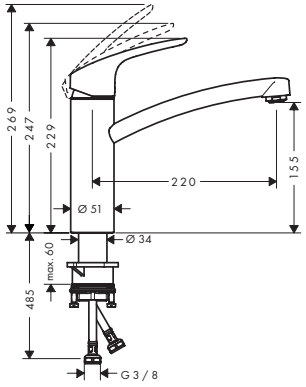

Speciální funkce

CoolStart, Eco Selection

Techniky

Quick Clean, AirPower, Comfort Zone

Certifikáty/prohlášení

EPD

Povrchová úprava	Obj.č.	EUR
chrom	31816000	163,60

Focus M41 Páková kuchyňská baterie 160, pro LowPressure/beztlakové ohřívače vody, 1jet

Vlastnosti

- pro odvětrávané zásobníky teplé vody (bez tlaku)
- ComfortZone 160
- rozsah otáčení 150°
- laminární proud
- rozměr přívodů: DN15
- maximální průtok při 3 barech: 5 l/min
- keramická kartuše
- typ připojení: připojovací hadice G ⅜
- nastavitelné omezení teploty
- nevhodné pro průtokové ohřívače vody
- EU taxonomie: max. 6 l/min – podstatný přínos pro životní prostředí (SC)



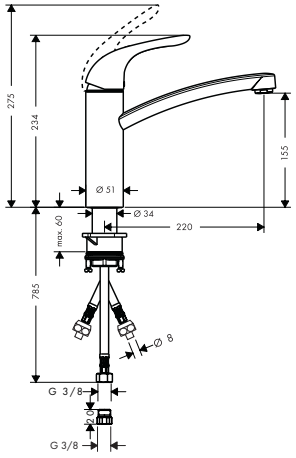

Speciální funkce

EcoSmart

Techniky

Comfort Zone, Low Pressure

Druhy proudů

Laminar Spray

Certifikáty/prohlášení

EPD

Povrchová úprava	Obj.č.	EUR
chrom	31804000	178,60

Míry na rozměrových náčrtech jsou v mm.
Technická specifikace výrobků a měrné jednotky mohou být změněny.

Focus M41 Páková kuchyňská baterie 200, uzavírací ventil pro spotřebič, 1jet

Vlastnosti

- ComfortZone 200
- rozsah otáčení 120°
- normální proud
- s vestavěným uzavíracím ventilem
- rozměr přívodů: DN15
- maximální průtok při 3 barech: 12 l/min
- keramická kartuše
- typ připojení: připojovací hadice G ⅜
- nastavitelné omezení teploty
- vhodné pro průtokové ohřívače vody



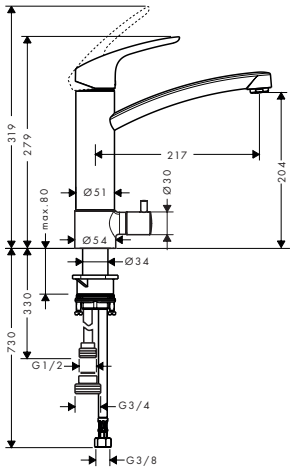

Techniky

Quick Clean | AirPower | Comfort Zone

Druhy proudů

Normal Spray

Certifikáty/prohlášení

EPD

Povrchová úprava	Obj.č.	EUR
chrom	31803000	367,70

Focus M41 Páková kuchyňská baterie montáž na stěnu, spodní výtok, 1jet

Vlastnosti

- rozsah otáčení 180°
- normální proud
- rozteč: 150 ± 12 mm
- rozměr přívodů: DN15
- maximální průtok při 3 barech: 12 l/min
- keramická kartuše
- typ připojení: etážky S
- nastavitelné omezení teploty
- vhodné pro průtokové ohřívače vody



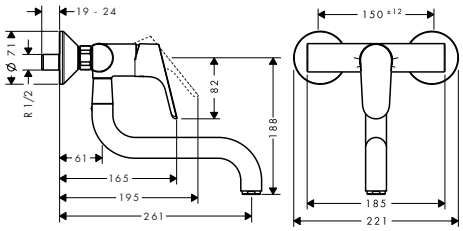

Techniky

Quick Clean | AirPower

Druhy proudů

Normal Spray

Certifikáty/prohlášení

EPD

Povrchová úprava	Obj.č.	EUR
chrom	31825000	213,80

Míry na rozměrových náčrtech jsou v mm.
Technická specifikace výrobků a měrné jednotky mohou být změněny.

Focus M42 Pákové kuchyňské baterie s vytahovací sprškou, 2jet

Vlastnosti všech variant

- rozsah otáčení 360°
- laminární proud, sprchový proud
- aretovatelný sprchový proud, který se vrací zpět manuálně stisknutím přepínače proudu a automaticky uzavřením rukojeti
- magnetický držák spršky MagFit
- hadice s rychlospojkou
- rozměr přívodů: DN15
- maximální průtok při 3 barech: 8 l/min
- keramická kartuše
- typ připojení: připojovací hadice G ⅜
- nastavitelné omezení teploty
- zabudovaný zpětný ventil
- vhodné pro průtokové ohřívače vody
- délka prodloužení do 50 cm

180



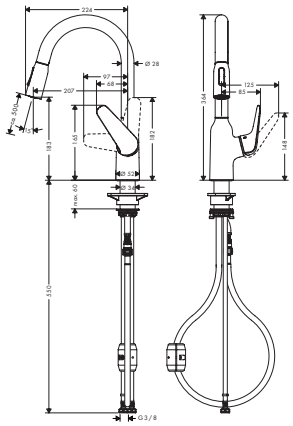

220



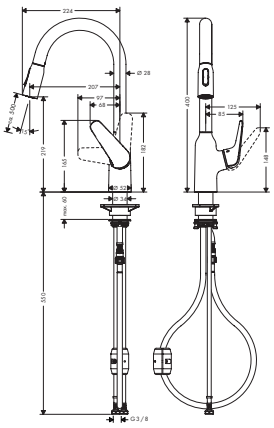

Techniky

Quick Clean | Comfort Zone | Pull-out

Druhy proudů

Laminar Spray | Shower Spray

Instalace

Mag Fit

Certifikáty/prohlášení

EPD

Přehled dalších variant

ComfortZone	Zasouvání hadice	Délka prodloužení (cm)	Max. průtok při tlaku 3 bary (l/min)	Povrchová úprava	Obj.č.	EUR
180	váha	do 50 cm	8	chrom	71801000	312,10
				povrchová úprava nerezová ocel	71801800	405,70
220	váha	do 50 cm	8	chrom	71800000	352,80
				povrchová úprava nerezová ocel	71800800	458,50

Focus M42 Páková kuchyňská baterie 220, 1jet

Vlastnosti

- ComfortZone 220
- rozsah otáčení 360°
- normální proud
- rozměr přívodů: DN15
- maximální průtok při 3 barech: 10 l/min
- keramická kartuše
- typ připojení: připojovací hadice G ⅜
- nastavitelné omezení teploty
- vhodné pro průtokové ohřívače vody



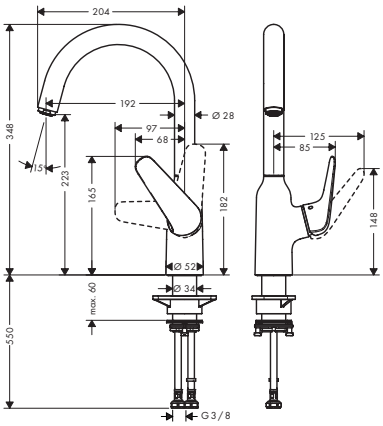

Techniky

Quick Clean | AirPower | Comfort Zone

Druhy proudů

Normal Spray

Certifikáty/prohlášení

EPD

Povrchová úprava	Obj.č.	EUR
chrom	71802000	224,00
povrchová úprava nerezová ocel	71802800	291,10

Míry na rozměrových náčrtech jsou v mm.
Technická specifikace výrobků a měrné jednotky mohou být změněny.

Focus M42 Páková kuchyňská baterie 220, uzavírací ventil pro spotřebič, 1jet

Vlastnosti

- ComfortZone 220
- rozsah otáčení nastavitelný do 2 rozmezí 110° nebo 360°
- normální proud
- s vestavěným uzavíracím ventilem
- rozměr přívodů: DN15
- maximální průtok při 3 barech: 10 l/min
- keramická kartuše
- typ připojení: připojovací hadice G ⅜
- nastavitelné omezení teploty
- vhodné pro průtokové ohřívače vody



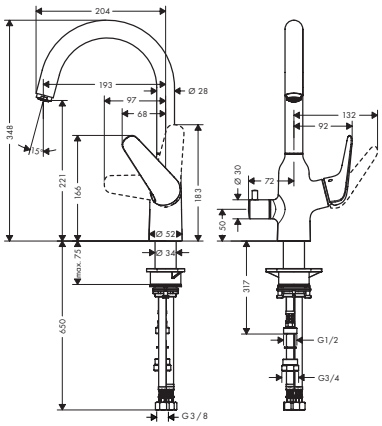

Techniky

Quick Clean · AirPower · Comfort Zone

Druhy proudů

Normal Spray

Povrchová úprava	Obj.č.	EUR
chrom	71803000	352,80

Focus M42 Pákové kuchyňské baterie, CoolStart, 1jet

Vlastnosti všech variant

- rozsah otáčení 360°
- normální proud
- rozměr přívodů: DN15
- maximální průtok při 3 barech: 12 l/min
- keramická kartuše s polohou rukojeti Eco pro snížení průtoku až o 50 %
- typ připojení: připojovací hadice G ⅜
- nastavitelné omezení teploty
- vhodné pro průtokové ohřívače vody

100



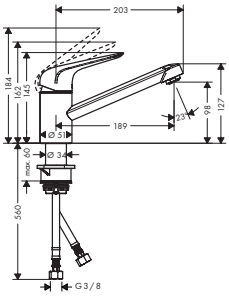

120



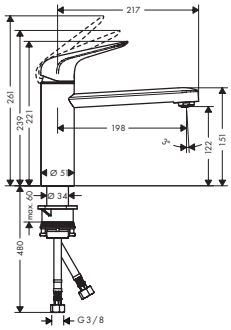

Speciální funkce

CoolStart · Eco Selection

Techniky

Quick Clean · AirPower · Comfort Zone

Druhy proudů

Normal Spray

Certifikáty/prohlášení

EPD

Přehled dalších variant

ComfortZone	Povrchová úprava	Obj.č.	EUR
100	chrom	71809000	135,80
120	chrom	71805000	162,90

Míry na rozměrových náčrtech jsou v mm.
Technická specifikace výrobků a měrné jednotky mohou být změněny.

Focus M42 Páková kuchyňská baterie, CoolStart, Eco, 1jet

Vlastnosti všech variant

- rozsah otáčení 360°
- normální proud
- rozměr přívodů: DN15
- maximální průtok při 3 barech: 4,6 l/min
- keramická kartuše
- typ připojení: připojovací hadice G ⅜
- nastavitelné omezení teploty
- vhodné pro průtokové ohřívače vody
- EU taxonomie: max. 6 l/min – podstatný přínos pro životní prostředí (SC)

100



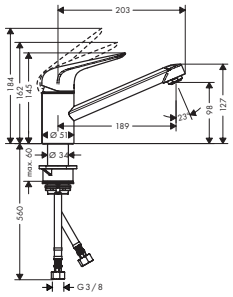

120



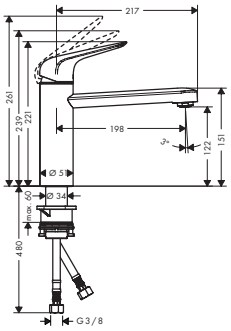

Speciální funkce

CoolStart, EcoSmart

Techniky

Quick Clean, AirPower, Comfort Zone

Druhy proudů

Normal Spray

Přehled dalších variant

	ComfortZone	Povrchová úprava	Obj.č.	EUR
	100	chrom	71866000	135,80
	120	chrom	71864000	162,90

Focus M42 Pákové kuchyňské baterie s vytahovacím výtokem, 1jet

Vlastnosti všech variant

- ComfortZone 150
- rozsah otáčení 120°
- normální proud
- magnetický držák spršky MagFit
- rozměr přívodů: DN15
- keramická kartuše
- typ připojení: připojovací hadice G ⅜
- nastavitelné omezení teploty
- zabudovaný zpětný ventil
- vhodné pro průtokové ohřívače vody
- délka prodloužení do 50 cm



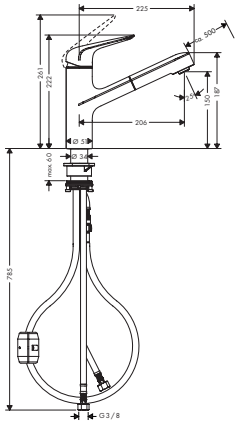

Speciální funkce

EcoSmart

Techniky

Quick Clean, AirPower, Comfort Zone, Pull-out

Druhy proudů

Normal Spray

Instalace

Mag Fit

Certifikáty/prohlášení

EPD

Přehled dalších variant

ComfortZone	Zasouvání hadice	Délka prodloužení (cm)	EcoSmart	Max. průtok při tlaku 3 bary (l/min)	Povrchová úprava	Obj.č.	EUR
150	váha	do 50 cm	–	8	chrom	71814000	224,00
					povrchová úprava nerezová ocel	71814800	291,10
150	váha	do 50 cm	■	4,9	chrom	71865000	224,00

Míry na rozměrových náčrtech jsou v mm.
Technická specifikace výrobků a měrné jednotky mohou být změněny.

Zesis M33 Páková kuchyňská baterie s kovovou vytahovací sprškou

Vlastnosti všech variant

- rozsah otáčení 150°
- laminární proud, sprchový proud
- aretovatelný sprchový proud, který se vrací zpět manuálně stisknutím přepínače proudu a automaticky uzavřením rukojeti
- rozměr přívodů: DN15
- maximální průtok při 3 barech: 8,2 l/min
- keramická kartuše
- typ připojení: připojovací hadice G ⅜
- nastavitelné omezení teploty
- zabudovaný zpětný ventil
- vhodné pro průtokové ohřívače vody
- kovová výsuvná sprška

150



160



Techniky



Druhy proudů



Instalace



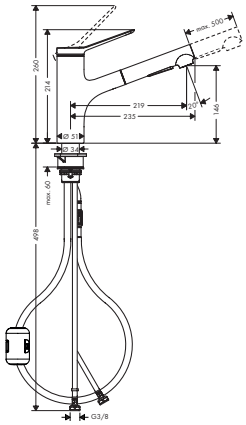

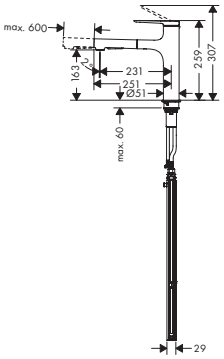

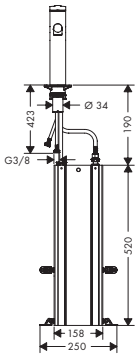

Přehled dalších variant

ComfortZone	Zasouvání hadice	Délka prodloužení (cm)	Povrchová úprava	Obj.č.	EUR
150	sBox	do 76 cm	chrom	74821000	285,70
			matná černá	74821670	377,00
			povrchová úprava nerezová ocel	74821800	354,20
150	váha	do 50 cm	chrom	74820000	228,50
			matná černá	74820670	319,90
			povrchová úprava nerezová ocel	74820800	297,00
160	sBox	do 60 cm	chrom	74823000	365,40
			matná černá	74823670	488,90
			povrchová úprava nerezová ocel	74823800	458,10
160	váha	do 50 cm	chrom	74822000	308,50
			matná černá	74822670	431,80
			povrchová úprava nerezová ocel	74822800	400,90

Míry na rozměrových náčrtech jsou v mm.
Technická specifikace výrobků a měrné jednotky mohou být změněny.

Zesis M33 Pákové kuchyňské baterie s vytahovací sprškou, 2jet

Vlastnosti všech variant

- rozsah otáčení 150°
- laminární proud, sprchový proud
- aretovatelný sprchový proud, který se vrací zpět manuálně stisknutím přepínače proudu a automaticky uzavřením rukojeti
- hadice s rychlospojkou
- rozměr přívodů: DN15
- keramická kartuše
- typ připojení: připojovací hadice G ⅜
- nastavitelné omezení teploty
- zabudovaný zpětný ventil
- vhodné pro průtokové ohřívače vody
- délka prodloužení do 50 cm

150



160



Speciální funkce

EcoSmart

Techniky

Quick Clean | Comfort Zone | Pull-out | sBox lite

Druhy proudů

Laminar Spray | Shower Spray

Instalace

Mag Fit

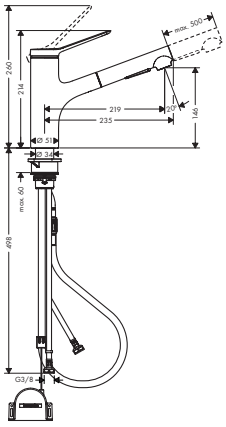

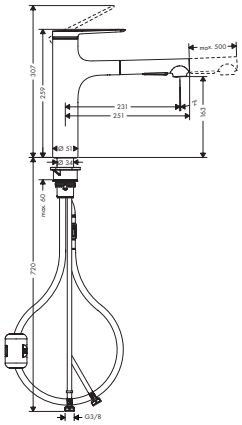

Přehled dalších variant

ComfortZone	Zasouvání hadice	Délka prodloužení (cm)	EcoSmart	Max. průtok při tlaku 3 bary (l/min)	Povrchová úprava	Obj.č.	EUR
150	sBox lite	do 50 cm	–	8,2	chrom	74803000	220,20
					matná černá	74803670	293,40
					povrchová úprava nerezová ocel	74803800	281,20
150	váha	do 50 cm	–	8,2	chrom	74800000	195,60
					matná černá	74800670	268,90
					povrchová úprava nerezová ocel	74800800	256,80
150	váha	do 50 cm	■	4,6	chrom	74810000	195,60
160	sBox lite	do 50 cm	–	8,2	chrom	74804000	305,60
					matná černá	74804670	415,60
					povrchová úprava nerezová ocel	74804800	391,20
160	váha	do 50 cm	–	8,2	chrom	74801000	281,20
					matná černá	74801670	391,20
					povrchová úprava nerezová ocel	74801800	366,80

Míry na rozměrových náčrtech jsou v mm.
Technická specifikace výrobků a měrné jednotky mohou být změněny.

Zesis M33 Pákové kuchyňské baterie, 1jet

Vlastnosti všech variant

- ComfortZone 150
- rozsah otáčení nastavitelná ve 3 polohách 60°, 110° nebo 360°
- normální proud
- rozměr přívodů: DN15
- keramická kartuše
- typ připojení: připojovací hadice G ⅜
- nastavitelné omezení teploty



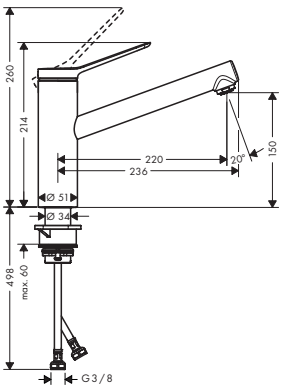

Speciální funkce

EcoSmart

Techniky

Quick Clean · AirPower · Comfort Zone

Druhy proudů

Normal Spray

Přehled dalších variant

ComfortZone	EcoSmart	Max. průtok při tlaku 3 bary (l/min)	Povrchová úprava	Obj.č.	EUR
150	–	11,6	chrom	74802000	140,70
			matná černá	74802670	195,60
			povrchová úprava nerezová ocel	74802800	183,40
150	■	5	chrom	74811000	140,70

Zesis M33 Páková kuchyňská baterie 150, pro LowPressure/beztlakové ohřívače vody, 1jet

Vlastnosti

- pro odvětrávané zásobníky teplé vody (bez tlaku)
- ComfortZone 150
- rozsah otáčení nastavitelná ve 3 polohách 60°, 110° nebo 360°
- laminární proud
- rozměr přívodů: DN15
- maximální průtok při 3 barech: 4 l/min
- keramická kartuše
- typ připojení: připojovací hadice G ⅜
- nastavitelné omezení teploty
- nevhodné pro průtokové ohřívače vody
- EU taxonomie: max. 6 l/min – podstatný přínos pro životní prostředí (SC)



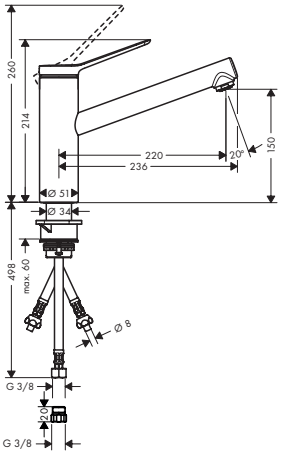

Techniky

Comfort Zone · Low Pressure

Druhy proudů

Laminar Spray

Povrchová úprava	Obj.č.	EUR
chrom	74806000	171,20
matná černá	74806670	239,90
povrchová úprava nerezová ocel	74806800	222,80

Míry na rozměrových náčrtech jsou v mm.
Technická specifikace výrobků a měrné jednotky mohou být změněny.

Zesis M33 Páková kuchyňská baterie 150, CoolStart, EcoSelection, 1jet

Vlastnosti

- ComfortZone 150
- rozsah otáčení nastavitelný do dvou rozmezí: 60° nebo 110°
- normální proud
- rozměr přívodů: DN15
- maximální průtok při 3 barech: 7,6 l/min
- keramická kartuše s polohou rukojeti Eco pro snížení průtoku až o 50 %
- typ připojení: připojovací hadice G ⅜
- nastavitelné omezení teploty
- vhodné pro průtokové ohřívače vody



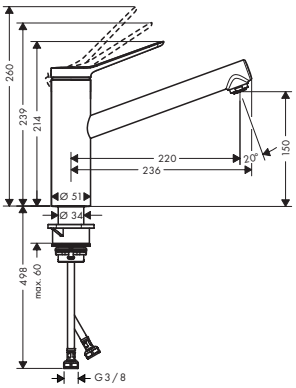

Speciální funkce

CoolStart, Eco Selection

Techniky

Quick Clean, AirPower, Comfort Zone

Druhy proudů

Normal Spray

Povrchová úprava	Obj.č.	EUR
chrom	74813000	140,70
matná černá	74813670	195,60
povrchová úprava nerezová ocel	74813800	183,40

Zesis M33 Páková kuchyňská baterie 160, instalace před okno, 1jet

Vlastnosti

- ComfortZone 160
- rozsah otáčení 150°
- montáž před okno, možnost sklopení, výška podstavce 51 mm
- normální proud
- rozměr přívodů: DN15
- maximální průtok při 3 barech: 11,6 l/min
- keramická kartuše
- typ připojení: připojovací hadice G ⅜
- vhodné pro průtokové ohřívače vody



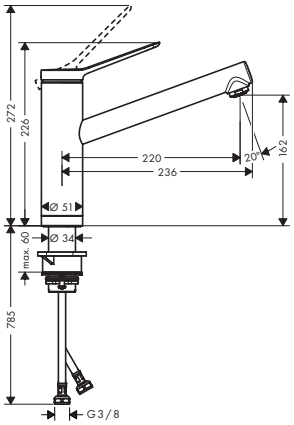

Techniky

Quick Clean, AirPower, Comfort Zone, Tilt Function

Druhy proudů

Normal Spray

Povrchová úprava	Obj.č.	EUR
chrom	74805000	189,70

Míry na rozměrových náčrtech jsou v mm.
Technická specifikace výrobků a měrné jednotky mohou být změněny.

Zesis M33 Páková kuchyňská baterie 160, uzavírací ventil pro spotřebič, 1jet

Vlastnosti

- ComfortZone 200
- rozsah otáčení nastavitelný do dvou rozmezí: 60° nebo 110°
- normální proud
- s vestavěným uzavíracím ventilem
- rozměr přívodů: DN15
- maximální průtok při 3 barech: 11,4 l/min
- keramická kartuše
- typ připojení: připojovací hadice G ⅜
- nastavitelné omezení teploty
- vhodné pro průtokové ohřívače vody



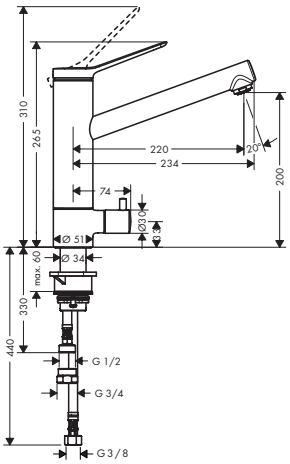

Techniky

Quick Clean | AirPower | Comfort Zone

Druhy proudů

Normal Spray

Povrchová úprava	Obj.č.	EUR
chrom	74808000	268,90

Zesis M33 Páková kuchyňská baterie 200, uzavírací ventil pro spotřebič, CoolStart, 1jet

Vlastnosti

- ComfortZone 200
- rozsah otáčení nastavitelný do dvou rozmezí: 60° nebo 110°
- normální proud
- s vestavěným uzavíracím ventilem
- rozměr přívodů: DN15
- maximální průtok při 3 barech: 11,4 l/min
- keramická kartuše
- typ připojení: připojovací hadice G ⅜
- nastavitelné omezení teploty
- vhodné pro průtokové ohřívače vody



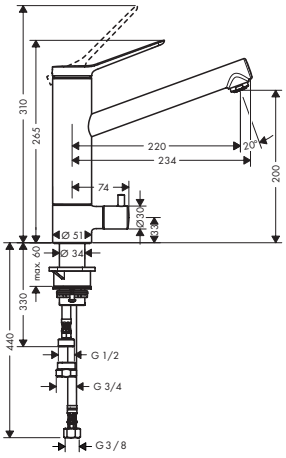

Speciální funkce

CoolStart | EcoSmart

Techniky

Quick Clean | AirPower | Comfort Zone

Druhy proudů

Normal Spray

Povrchová úprava	Obj.č.	EUR
chrom	74807000	268,90

Míry na rozměrových náčrtech jsou v mm.
Technická specifikace výrobků a měrné jednotky mohou být změněny.

Logis M31 Pákové kuchyňské baterie, 1jet

Vlastnosti všech variant

- ComfortZone 260
- rozsah otáčení nastavitelné do 3 rozmezí: 110°, 150° nebo 360°
- normální proud
- rozměr přívodů: DN15
- keramická kartuše
- typ připojení: připojovací hadice G ⅜
- nastavitelné omezení teploty
- vhodné pro průtokové ohřívače vody



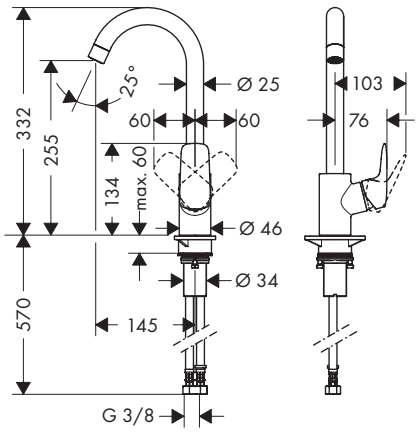

Speciální funkce

EcoSmart

Techniky

AirPower, Comfort Zone

Druhy proudů

Normal Spray

Certifikáty/prohlášení

EPD

Přehled dalších variant

ComfortZone	EcoSmart	Max. průtok při tlaku 3 bary (l/min)	Povrchová úprava	Obj.č.	EUR
260	–	12	chrom	71835000	182,00
260	■	4,7	chrom	71861000	182,00

Logis M31 Kuchyňská baterie se dvěma ventily 220, 1jet

Vlastnosti

- ComfortZone 220
- rozsah otáčení nastavitelné do 3 rozmezí: 110°, 150° nebo 360°
- normální proud
- rozměr přívodů: DN15
- maximální průtok při 3 barech: 12 l/min
- s keramickými ventily pro teplou a studenou vodu 90°
- typ připojení: připojovací hadice G ⅜
- vhodné pro průtokové ohřívače vody



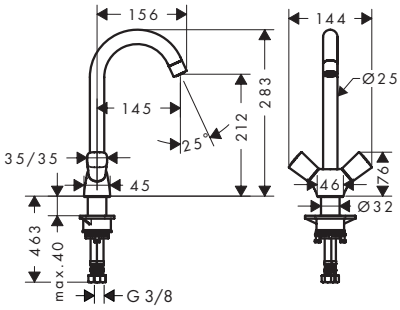

Techniky

AirPower, Comfort Zone

Druhy proudů

Normal Spray

Certifikáty/prohlášení

EPD

Povrchová úprava	Obj.č.	EUR
chrom	71280000	159,50

Míry na rozměrových náčrtech jsou v mm.
Technická specifikace výrobků a měrné jednotky mohou být změněny.

Logis M31 Páková kuchyňské baterie, 1jet

Vlastnosti všech variant

- rozsah otáčení 360°
- normální proud
- rozměr přívodů: DN15
- maximální průtok při 3 barech: 12 l/min
- keramická kartuše
- typ připojení: připojovací hadice G ⅜
- nastavitelné omezení teploty
- vhodné pro průtokové ohřívače vody

120



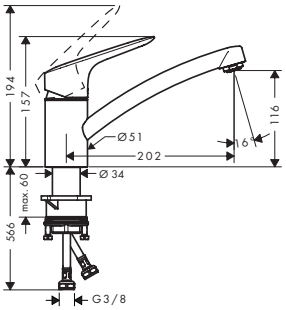

160



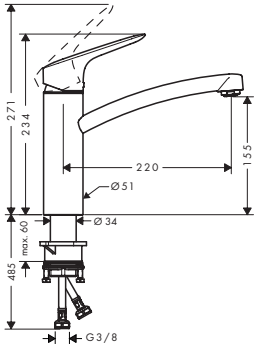

Techniky

AirPower, Comfort Zone

Druhy proudů

Normal Spray

Certifikáty/prohlášení

EPD

Přehled dalších variant

ComfortZone	Max. průtok při tlaku 3 bary (l/min)	Povrchová úprava	Obj.č.	EUR
120	12	chrom	71830000	123,90
160	12	chrom	71832000	141,00

Logis M31 Páková kuchyňská baterie 160, instalace před okno, 1jet

Vlastnosti

- ComfortZone 160
- rozsah otáčení 150°
- montáž před okno, možnost sklopení, výška podstavce 51 mm
- normální proud
- rozměr přívodů: DN15
- maximální průtok při 3 barech: 12 l/min
- keramická kartuše
- typ připojení: připojovací hadice G ⅜
- nastavitelné omezení teploty
- vhodné pro průtokové ohřívače vody



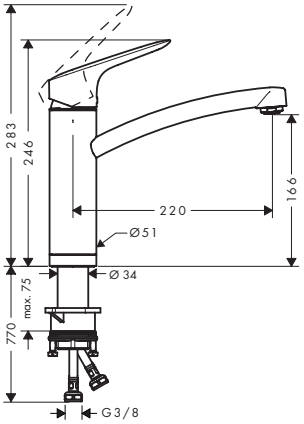

Techniky

AirPower, Comfort Zone, Tilt Function

Druhy proudů

Normal Spray

Certifikáty/prohlášení

EPD

Povrchová úprava	Obj.č.	EUR
chrom	71833000	180,50

Míry na rozměrových náčrtech jsou v mm.
Technická specifikace výrobků a měrné jednotky mohou být změněny.

Logis M31 Páková kuchyňské baterie, CoolStart, 1jet

Vlastnosti všech variant

- rozsah otáčení 360°
- normální proud
- rozměr přívodů: DN15
- maximální průtok při 3 barech: 12 l/min
- keramická kartuše s polohou rukojeti Eco pro snížení průtoku až o 50 %
- typ připojení: připojovací hadice G ⅜
- nastavitelné omezení teploty
- vhodné pro průtokové ohřívače vody

120



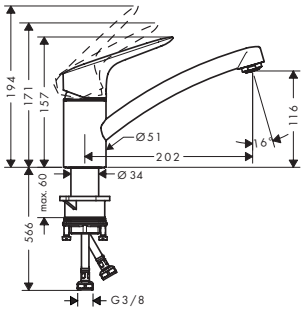

160



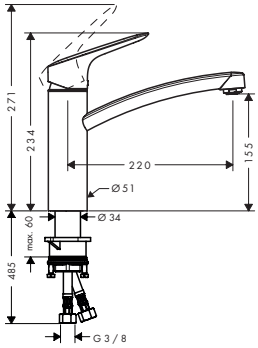

Speciální funkce

CoolStart, Eco Selection

Techniky

AirPower, Comfort Zone

Druhy proudů

Normal Spray

Certifikáty/prohlášení

EPD

Přehled dalších variant

	ComfortZone	Povrchová úprava	Obj.č.	EUR
	120	chrom	71837000	123,90
	160	chrom	71839000	141,00

Logis M31 Páková kuchyňská baterie 120, pro beztlakové ohřívače vody, 1jet

Vlastnosti

- pro odvětrávané zásobníky teplé vody (bez tlaku)
- ComfortZone 120
- rozsah otáčení 360°
- normální proud
- rozměr přívodů: DN15
- maximální průtok při 3 barech: 5 l/min
- keramická kartuše
- typ připojení: připojovací hadice G ⅜
- nastavitelné omezení teploty
- nevhodné pro průtokové ohřívače vody
- EU taxonomie: max. 6 l/min – podstatný přínos pro životní prostředí (SC)



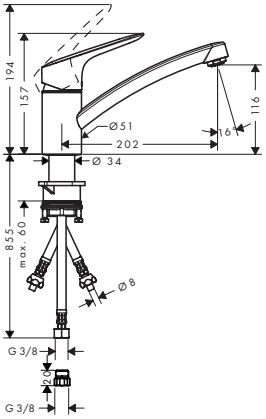

Techniky

Comfort Zone, Low Pressure

Druhy proudů

Normal Spray

Certifikáty/prohlášení

EPD

Povrchová úprava	Obj.č.	EUR
chrom	71831000	148,20

Logis M31 Páková kuchyňská baterie na stěnu, dolní výtok, 1jet

Vlastnosti

- rozsah otáčení 220°
- normální proud
- rozteč: 150 ± 12 mm
- rozměr přívodů: DN15
- maximální průtok při 3 barech: 13 l/min
- keramická kartuše
- typ připojení: etážky S
- nastavitelné omezení teploty
- vhodné pro průtokové ohřívače vody



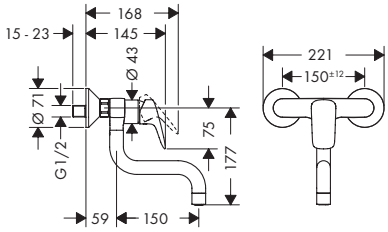

Techniky

AirPower

Druhy proudů

Normal Spray

Certifikáty/prohlášení

EPD

Povrchová úprava	Obj.č.	EUR
chrom	71836000	182,00

Logis M32 Kuchyňská baterie se dvěma ventily, montáž na stěnu, horní výtok, 1jet

Vlastnosti

- rozsah otáčení 360°
- normální proud
- rozteč: 150 ± 12 mm
- rozměr přívodů: DN15
- maximální průtok při 3 barech: 15 l/min
- keramické ventily 90°
- typ připojení: etážky S
- nastavitelné omezení teploty
- vhodné pro průtokové ohřívače vody



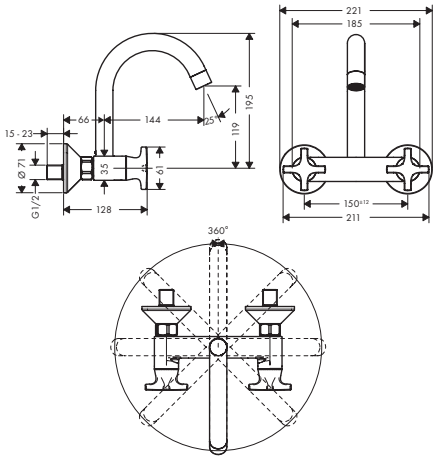

Techniky

AirPower

Druhy proudů

Normal Spray

Povrchová úprava	Obj.č.	EUR
chrom	71286000	239,40

Míry na rozměrových náčrtech jsou v mm.
Technická specifikace výrobků a měrné jednotky mohou být změněny.

Vernis Blend M35 Páková kuchyňská baterie 210 s otočným výtokem

Vlastnosti

- ComfortZone 210
- rozsah otáčení nastavitelný do 2 rozmezí 120° nebo 360°
- normální proud
- rozměr přívodů: DN15
- maximální průtok při 3 barech: 11,1 l/min
- keramická kartuše
- typ připojení: připojovací hadice G ⅜
- vhodné pro průtokové ohřívače vody



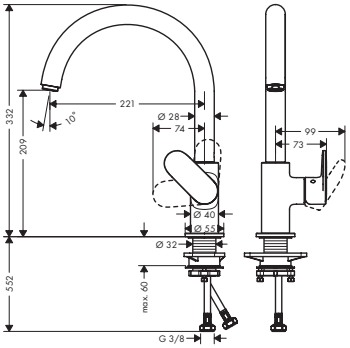

Techniky

AirPower | Comfort Zone

Druhy proudů

Normal Spray

Povrchová úprava	Obj.č.	EUR
chrom	71870000	161,40
matná černá	71870670	226,00

Vernis Shape M35 Páková kuchyňská baterie 210 s otočným výtokem

Vlastnosti

- ComfortZone 210
- rozsah otáčení nastavitelný do 2 rozmezí 120° nebo 360°
- normální proud
- rozměr přívodů: DN15
- maximální průtok při 3 barech: 11,1 l/min
- keramická kartuše
- typ připojení: připojovací hadice G ⅜
- vhodné pro průtokové ohřívače vody



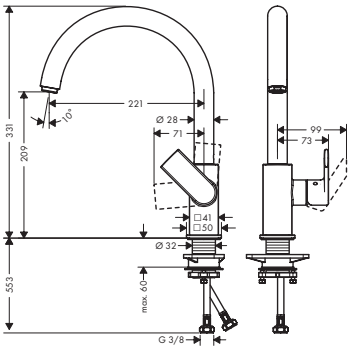

Techniky

AirPower | Comfort Zone

Druhy proudů

Normal Spray

Povrchová úprava	Obj.č.	EUR
chrom	71871000	192,60
matná černá	71871670	269,50

Míry na rozměrových náčrtech jsou v mm.
Technická specifikace výrobků a měrné jednotky mohou být změněny.

Filtry

Vlastnosti všech variant

- vhodné pro: SodaSystem, Filtrační systém
- doporučený cyklus životnosti: 12 měsíců
- typ připojení: 60° otočná a zajišťovací přípojka vhodná pro filtrační hlavici hansgrohe



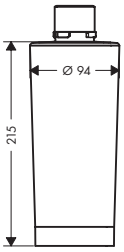



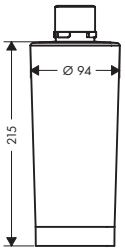



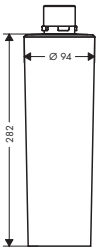

Přehled dalších variant

Typ filtru	Obj.č.	EUR
aktivní uhlí	76814000	88,20
iontoměnič	76815000	95,30
iontoměnič Pro	76827000	137,00

Mineralizace a filtry

Vlastnosti všech variant

- vhodné pro: SodaSystem, Filtrační systém
- použití: obohacuje vodu o minerály, redukuje škodlivé látky, nepříjemný zápach a zlepšuje chuť
- kapacita filtru: 300 l
- doporučený cyklus životnosti: 6 měsíců
- typ připojení: 60° otočná a zajišťovací přípojka vhodná pro filtrační hlavici hansgrohe



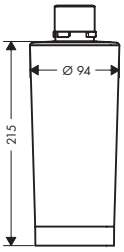



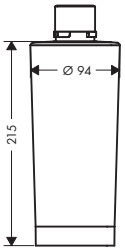



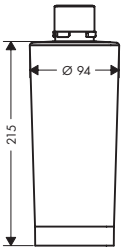

Přehled dalších variant

Typ filtru	Obj.č.	EUR
Harmony	76828000	135,80
Life	76829000	135,80
Sport	76830000	135,80

F25 Prodloužení

Vlastnosti

- obsah balení: prodlužovací kabel, prodlužovací hadice, konektor
- prodloužení až na 5 m pro SodaBase



Certifikáty/prohlášení

Montáž zdarma

Obj.č.	EUR
76816000	75,10

Míry na rozměrových náčrtech jsou v mm.
Technická specifikace výrobků a měrné jednotky mohou být změněny.

F22 Čisticí prostředek

Vlastnosti

- čisticí prostředek pro SodaSystem
- dávkování 2 tablety
- balení: 10 tablet na 5 aplikací



Obj.č.	EUR
76817000	29,90

F23 průtokoměr

Vlastnosti

- rozměr přívodů: G ⅜
- měří průtok a vydává akustický signál pro výměnu filtru
- upevnění na stěnu nebo na hlavu filtru
- elektrické napájení: 2 baterie Mignon AA



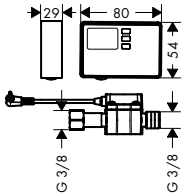

Certifikáty/prohlášení

Montáž zdarma

Obj.č.	EUR
76818000	127,30

F24 rozšiřující sada pro 2kg CO2 láhev

Vlastnosti

- obsah balení: redukční ventil, uchycení suchým zipem, tlaková hadice 5 m, přípojka hadice, bezpečnostní kroužek
- pro připojení 2kg lahve CO_2 k systému SodaSystem
- Použití pouze v místnostech vhodných velikostí podle požadavků dané země



Certifikáty/prohlášení

Montáž zdarma

Obj.č.	EUR
76819000	236,20

Míry na rozměrových náčrtech jsou v mm.
Technická specifikace výrobků a měrné jednotky mohou být změněny.

Dávkovač mycího prostředku

Vlastnosti

- vhodné pro design vhodný k vybraným kuchyňským bateriím
- výtok 91 mm
- materiál: kov
- výtoková trubka odolná proti korozi
- kapacita plnění 500 ml
- dávkování 2 ml
- plní se pohodlně vrchem
- pro zabudování do pracovní desky až do 55 mm
- snadná a bezpečná montáž bez nástrojů
- montážní otvor s potřebným průměrem 28 mm



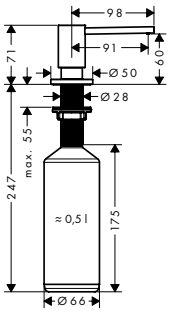

Povrchová úprava	Obj.č.	EUR
chrom	40438000	74,80
kartáčovaný černý chrom	40438340	108,10
matná černá	40438670	100,90
povrchová úprava nerezová ocel	40438800	97,20

A51 Dávkovač mycího prostředku

Vlastnosti

- vhodné pro design vhodný k vybraným kuchyňským bateriím
- výtok 91 mm
- materiál: kov
- výtoková trubka odolná proti korozi
- kapacita plnění 500 ml
- dávkování 2 ml
- plní se pohodlně vrchem
- pro zabudování do pracovní desky až do 55 mm
- snadná a bezpečná montáž bez nástrojů
- montážní otvor s potřebným průměrem 28 mm



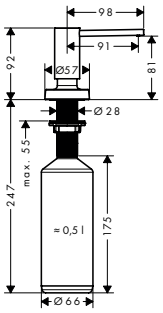

Povrchová úprava	Obj.č.	EUR
chrom	40448000	101,90
matná černá	40448670	137,60
povrchová úprava nerezová ocel	40448800	132,40

A71 Dávkovač mycího prostředku

Vlastnosti

- vhodné pro design vhodný k vybraným kuchyňským bateriím
- výtok 91 mm
- materiál: kov
- výtoková trubka odolná proti korozi
- kapacita plnění 500 ml
- dávkování 2 ml
- plní se pohodlně vrchem
- pro zabudování do pracovní desky až do 55 mm
- snadná a bezpečná montáž bez nástrojů
- montážní otvor s potřebným průměrem 28 mm



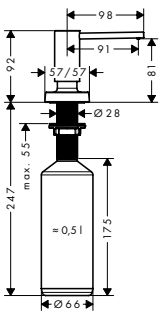

Povrchová úprava	Obj.č.	EUR
chrom	40468000	101,90
matná černá	40468670	137,60
povrchová úprava nerezová ocel	40468800	132,40

Míry na rozměrových náčrtech jsou v mm.
Technická specifikace výrobků a měrné jednotky mohou být změněny.

Dávkovač tekutého mýdla/mycího prostředku

Vlastnosti

- kapacita plnění 300 ml
- bezkontaktní
- s materiálem pro montáž



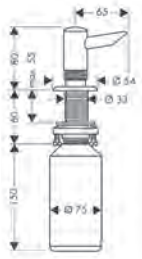

Povrchová úprava	Obj.č.	EUR
chrom	40418000	133,20
vzhled nerezové oceli	40418800	199,70

Talis M54 F21 - Uzavírací ventil zapuštěný, pro spotřebič v kuchyni

Vlastnosti

- rozměr přívodů: G ½ s adaptérem na G ¾
- rozsah uchycení: 0 - 60 mm
- průměr vrtaného otvoru: 35 mm
- uzavírací ventil spotřebiče pro zabudování do kuchyňských dřezů a pracovních desek
- průměr: 48.0 mm



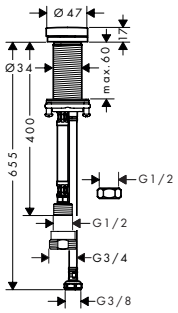

Povrchová úprava	Obj.č.	EUR
chrom	72841000	85,30
matná černá	72841670	110,60
povrchová úprava nerezová ocel	72841800	110,60

Kuchyňská prkénka

Vlastnosti všech variant

- vhodné pro S51 dřezy SilicaTec, S71 nerezové dřezy

F16



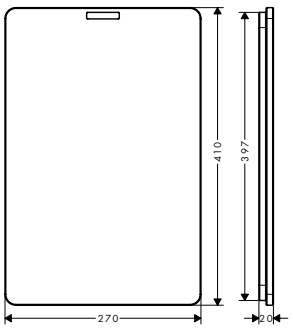

F15



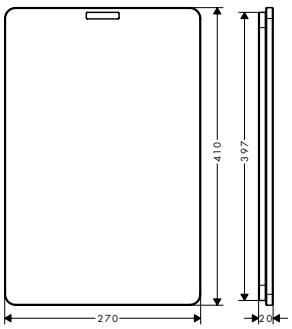

Přehled dalších variant

Verze	Povrchová úprava	Obj.č.	EUR
dub	přírodní dub	40961000	122,40
vlašský ořech	tmavý ořech	40960000	162,90

F14 Multifunkční sítko

Vlastnosti

- výborné pro omývání ovoce a zeleniny nebo také pro proplachování nudlí
- vhodné pro S51 dřezy SilicaTec, S71 nerezové dřezy, kuchyňské dřezy s hloubkami 400 mm a 406 mm
- materiál: plast



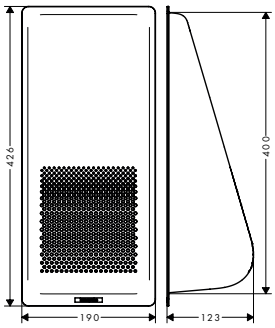

Povrchová úprava	Obj.č.	EUR
matná černá	40963000	26,60

Míry na rozměrových náčrtech jsou v mm.
Technická specifikace výrobků a měrné jednotky mohou být změněny.



Kuchyňské dřezy

Kuchyňské dřezy

	S71				
					
Povrchová úprava	●	●	●	●	●
Velikost skříňky (cm)	60/80	80/90	60	50/60	60/80
Otvor pro baterii	■	■	■	–	–
Odtoková souprava	–	–	–	–	–
Na desku	■	■	■	■	■
Zapuštěné	■	■	■	■	■
Pod deskou	–	–	–	■	■
Cena v €	**799,30 - 868,00**	**1.350,10 - 1.488,10**	**1.138,20**	**551,20 - 592,50**	**620,20 - 647,60**
od strany	961	963	962	964	964

	S51	S52	
			
Povrchová úprava	●●●	●●	●●
Velikost skříňky (cm)	80/90	45/60	60
Otvor pro baterii	–	–	–
Odtoková souprava	–	■	■
Na desku	–	■	■
Zapuštěné	–	–	–
Pod deskou	■	–	–
Cena v €	**558,50 - 637,30**	**322,70 - 476,70**	**322,70**
od strany	968	969	n/a

■ k dispozici v závislosti na modelu
– není k dispozici

	S71	S51			
					
Povrchová úprava					
Velikost skříňky (cm)	80/90	60/80	60	80/90	60/80
Otvor pro baterii	–	–	–	–	–
Odtoková souprava	–	–	–	–	–
Na desku	■	■	■	■	–
Zapuštěné	■	–	–	–	–
Pod deskou	■	–	–	–	■
Cena v €	**1.088,40 - 1.184,90**	**370,60 - 473,10**	**575,70**	**473,10 - 552,00**	**456,10 - 558,50**
od strany	965	965	966	967	968

Instalace



Top Mounted Installation

Horní montáž je konvenčním způsobem instalace, který je nejvhodnější pro dřevěné nebo laminované pracovní desky. Dřez se vkládá shora do otvoru vyříznutého v pracovní desce. To je snadno proveditelné a plochý okraj dřezu vypadá opravdu skvěle.



Under Mounted Installation

Spodní montáží se zapustí dřez do pracovní desky, kam se připevní zespodu. Tento způsob montáže je vhodný pouze pro desky z přírodního kamene, betonu nebo křemene, které nejsou citlivé na vodu.

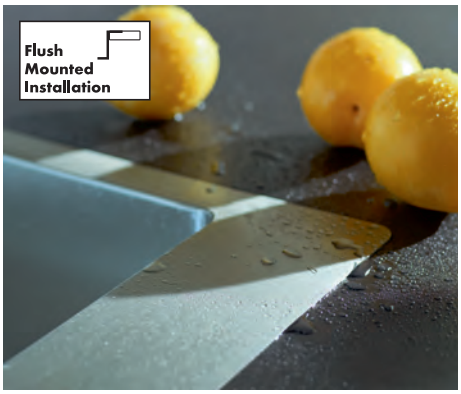

Flush Mounted Installation

Dřez je zapuštěný do roviny s deskou. Plynulý přechod vytváří další pracovní plochu a zjednodušuje čištění, protože na okraji dřezu nejsou hrany. Tento způsob montáže je nejvhodnější pro desky z pevných materiálů.

Povrchová úprava



betonově
šedá
-380



grafitová
černá
-170



kamenná
šedá
-290



nerezová
ocel
-800

S71 Vestavné dřezy z nerezové oceli

Vlastnosti všech variant

- materiál: nerezová ocel
- počet dřezů: jednodřez
- předvrtaný otvor pro baterii
- způsob instalace: umístění na povrch (samoobrubové) nebo do roviny s povrchem
- umístění přepadu: ve dřezu na boku vpravo
- zesílený okraj pro baterii pro pevné a stabilní usazení kuchyňské baterie
- poloměr rohu: 10 mm
- hloubka dřezu: 185 mm
- odtoková souprava není součástí – odtokovou soupravu objednejte z požadovaných dílů

450



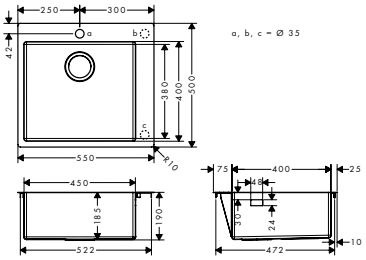

660



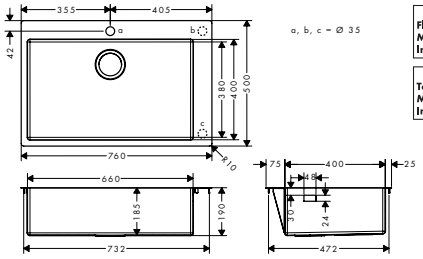

Instalace

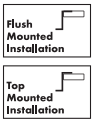

Přehled dalších variant

Velikost skříňky (cm)	Rozměry výřezu (mm)	Počet dřezů	Povrchová úprava	Obj.č.	EUR
60	530 x 480 mm	1	nerezová ocel	43301800	799,30
80	740 x 480 mm	1	nerezová ocel	43302800	868,00

K instalaci nutné:	Povrchová úprava	Obj.č.	EUR
D14-10 Ručně ovládaná odtoková a přepadová souprava pro jednodřez	nerezová ocel	43921800	32,90



S71 Vestavné dřezy z nerezové oceli

Vlastnosti všech variant

- materiál: nerezová ocel
- počet dřezů: jednodřez
- otvory pro baterii a ovládání odtoku jsou předem vyvrtány
- způsob instalace: umístění na povrch (samoobrubové) nebo do roviny s povrchem
- umístění přepadu: ve dřezu na boku vpravo
- zesílený okraj pro baterii pro pevné a stabilní usazení kuchyňské baterie
- poloměr rohu: 10 mm
- hloubka dřezu: 185 mm
- odtoková souprava není součástí – odtokovou soupravu objednejte z požadovaných dílů

450

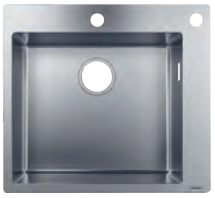

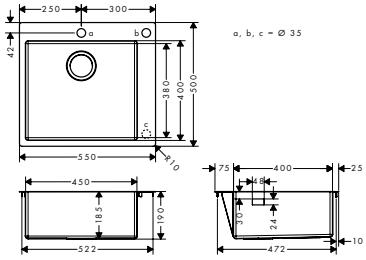

660



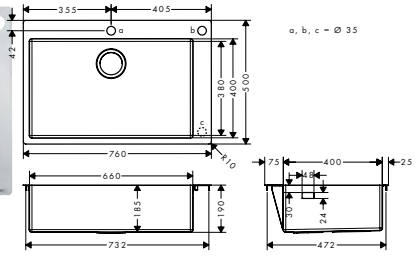

Instalace

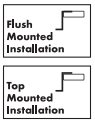

Přehled dalších variant

Velikost skříňky (cm)	Rozměry výřezu (mm)	Počet dřezů	Povrchová úprava	Obj.č.	EUR
60	530 x 480 mm	1	nerezová ocel	43305800	799,30
80	740 x 480 mm	1	nerezová ocel	43308800	868,00

K instalaci nutné:	Povrchová úprava	Obj.č.	EUR
D14-11 Automatická odtoková a přepadová souprava pro jednodřez	nerezová ocel	43931800	57,50



Míry na rozměrových náčrtech jsou v mm.
Technická specifikace výrobků a měrné jednotky mohou být změněny.

S71 Vestavné dřezy z nerezové oceli s odkapávačem

Vlastnosti všech variant

- rozměry výřezu: 1025 x 490 mm
- materiál: nerezová ocel
- počet dřezů: jednodřez
- s odtokem
- předvrtaný otvor pro baterii
- velikost skříňky: 60 cm
- způsob instalace: umístění na povrch (samoobrubové) nebo do roviny s povrchem
- zesílený okraj pro baterii pro pevné a stabilní usazení kuchyňské baterie
- pro zabudování do pracovní desky od 25 mm
- poloměr rohu: 10 mm
- hloubka dřezu: 184 mm
- odtoková souprava není součástí – odtokovou soupravu objednejte z požadovaných dílů

450 odkapávač vlevo



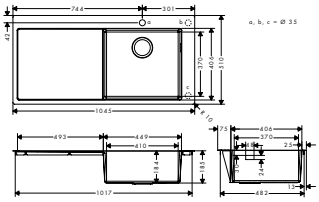

450 odkapávač vpravo



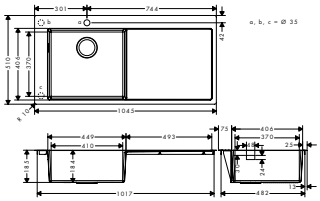

Instalace

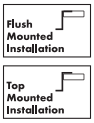

Přehled dalších variant

Velikost skříňky (cm)	Rozměry výřezu (mm)	Počet dřezů	Odkapávač	Povrchová úprava	Obj.č.	EUR
60	1025 x 490 mm	1	vlevo	nerezová ocel	43306800	1.138,20
60	1025 x 490 mm	1	vpravo	nerezová ocel	43331800	1.138,20

K instalaci nutné:	Povrchová úprava	Obj.č.	EUR
D14-10 Ručně ovládaná odtoková a přepadová souprava pro jednodřez	nerezová ocel	43921800	32,90



S71 Vestavné dřezy z nerezové oceli s odkapávačem

Vlastnosti všech variant

- rozměry výřezu: 1025 x 490 mm
- materiál: nerezová ocel
- počet dřezů: jednodřez
- s odtokem
- otvory pro baterii a ovládání odtoku jsou předem vyvrtány
- velikost skříňky: 60 cm
- způsob instalace: umístění na povrch (samoobrubové) nebo do roviny s povrchem
- zesílený okraj pro baterii pro pevné a stabilní usazení kuchyňské baterie
- pro zabudování do pracovní desky od 25 mm
- poloměr rohu: 10 mm
- hloubka dřezu: 184 mm
- odtoková souprava není součástí – odtokovou soupravu objednejte z požadovaných dílů

450 odkapávač vlevo



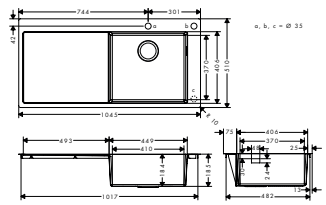

450 odkapávač vpravo



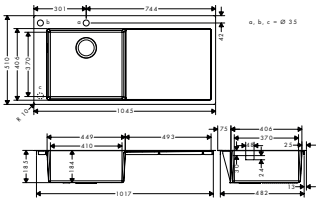

Instalace

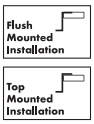

Přehled dalších variant

Velikost skříňky (cm)	Rozměry výřezu (mm)	Počet dřezů	Odkapávač	Povrchová úprava	Obj.č.	EUR
60	1025 x 490 mm	1	vlevo	nerezová ocel	43307800	1.138,20
60	1025 x 490 mm	1	vpravo	nerezová ocel	43332800	1.138,20

K instalaci nutné:	Povrchová úprava	Obj.č.	EUR
D14-11 Automatická odtoková a přepadová souprava pro jednodřez	nerezová ocel	43931800	57,50



Míry na rozměrových náčrtech jsou v mm.
Technická specifikace výrobků a měrné jednotky mohou být změněny.

S71 Vestavné dřezy z nerezové oceli

Vlastnosti všech variant

- materiál: nerezová ocel
- předvrtaný otvor pro baterii
- způsob instalace: umístění na povrch (samoobrubové) nebo do roviny s povrchem
- zesílený okraj pro baterii pro pevné a stabilní usazení kuchyňské baterie
- poloměr rohu: 10 mm
- hloubka dřezu: 185 mm
- odtoková souprava není součástí – odtokovou soupravu objednejte z požadovaných dílů

180/450



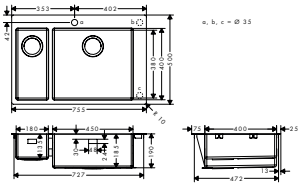

370/370



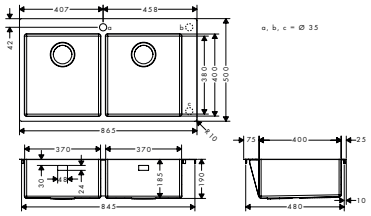

Instalace

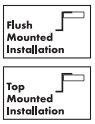

Přehled dalších variant

Velikost skříňky (cm)	Rozměry výřezu (mm)	Počet dřezů	Povrchová úprava	Obj.č.	EUR
80	735 x 480 mm	2	nerezová ocel	43309800	1.350,10
90	845 x 480 mm	2	nerezová ocel	43303800	1.488,10

K instalaci nutné:	Povrchová úprava	Obj.č.	EUR
D15-10 Ručně ovládaná odtoková a přepadová souprava pro dvojdřez	nerezová ocel	43922800	54,60



S71 Vestavné dřezy z nerezové oceli

Vlastnosti všech variant

- materiál: nerezová ocel
- otvory pro baterii a ovládání odtoku jsou předem vyvrtány
- způsob instalace: umístění na povrch (samoobrubové) nebo do roviny s povrchem
- zesílený okraj pro baterii pro pevné a stabilní usazení kuchyňské baterie
- poloměr rohu: 10 mm
- hloubka dřezu: 185 mm
- odtoková souprava není součástí – odtokovou soupravu objednejte z požadovaných dílů

180/450



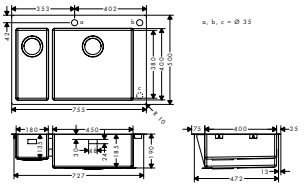

370/370



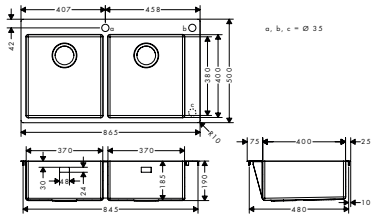

Instalace

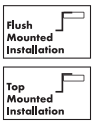

Přehled dalších variant

Velikost skříňky (cm)	Rozměry výřezu (mm)	Počet dřezů	Povrchová úprava	Obj.č.	EUR
80	735 x 480 mm	2	nerezová ocel	43310800	1.350,10
90	845 x 480 mm	2	nerezová ocel	43311800	1.488,10

K instalaci nutné:	Povrchová úprava	Obj.č.	EUR
D15-11 Automatická odtoková a přepadová souprava pro dvojdřez	nerezová ocel	43932800	88,90



Míry na rozměrových náčrtech jsou v mm.
Technická specifikace výrobků a měrné jednotky mohou být změněny.

S71 Dřezy pro spodní montáž, nerezová ocel

Vlastnosti všech variant

- materiál: nerezová ocel
- počet dřezů: jednodřez
- bez otvoru pro baterii
- způsob instalace: pod desku, umístění na povrch (samoobrubové) nebo do roviny s povrchem
- umístění přepadu: ve dřezu na boku vpravo
- poloměr rohu: 10 mm
- odtoková souprava není součástí – odtokovou soupravu objednejte z požadovaných dílů

400



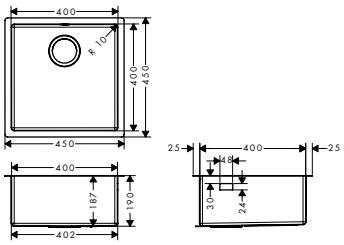

450



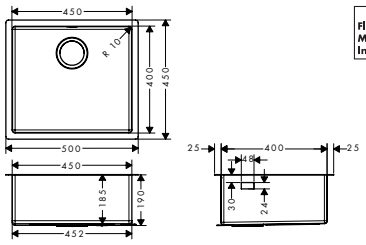

Instalace

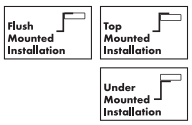

Přehled dalších variant

Velikost skříňky (cm)	Rozměry výřezu (mm)	Počet dřezů	Povrchová úprava	Obj.č.	EUR
50	398 × 398 mm	1	nerezová ocel	43425800	551,20
60	448 x 398 mm	1	nerezová ocel	43426800	592,50

K instalaci nutné (vyberte položku):	Povrchová úprava	Obj.č.	EUR
 D14-10 Ručně ovládaná odtoková a přepadová souprava pro jednodřez	nerezová ocel	43921800	32,90
 D14-11 Automatická odtoková a přepadová souprava pro jednodřez	nerezová ocel	43931800	57,50

S71 Dřezy pro spodní montáž, nerezová ocel

Vlastnosti všech variant

- materiál: nerezová ocel
- počet dřezů: jednodřez
- bez otvoru pro baterii
- způsob instalace: pod desku, umístění na povrch (samoobrubové) nebo do roviny s povrchem
- umístění přepadu: ve dřezu na boku vpravo
- poloměr rohu: 10 mm
- hloubka dřezu: 185 mm
- odtoková souprava není součástí – odtokovou soupravu objednejte z požadovaných dílů

500



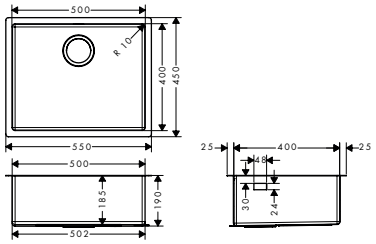

660



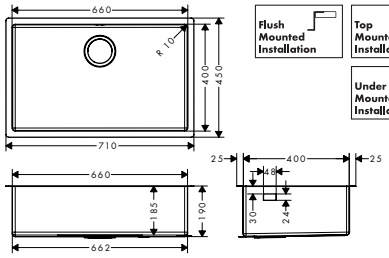

Instalace

Přehled dalších variant

Velikost skříňky (cm)	Rozměry výřezu (mm)	Počet dřezů	Povrchová úprava	Obj.č.	EUR
60	498 x 398 mm	1	nerezová ocel	43427800	620,20
80	658 x 398 mm	1	nerezová ocel	43428800	647,60

K instalaci nutné (vyberte položku):	Povrchová úprava	Obj.č.	EUR
 D14-10 Ručně ovládaná odtoková a přepadová souprava pro jednodřez	nerezová ocel	43921800	32,90
 D14-11 Automatická odtoková a přepadová souprava pro jednodřez	nerezová ocel	43931800	57,50

Míry na rozměrových náčrtech jsou v mm.
Technická specifikace výrobků a měrné jednotky mohou být změněny.

S71 Dřezy pro spodní montáž, nerezová ocel

Vlastnosti všech variant

- materiál: nerezová ocel
- bez otvoru pro baterii
- způsob instalace: pod desku, umístění na povrch (samoobrubové) nebo do roviny s povrchem
- poloměr rohu: 10 mm
- odtoková souprava není součástí – odtokovou soupravu objednejte z požadovaných dílů

180/450



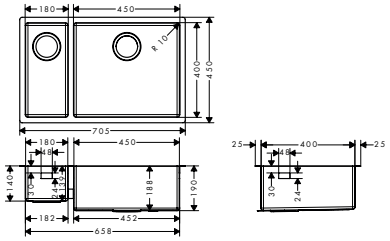

370/370



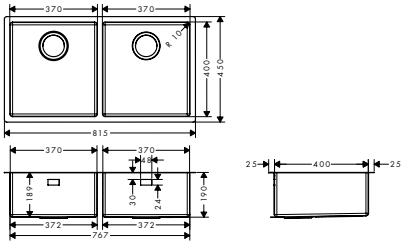

Instalace



Přehled dalších variant

Velikost skříňky (cm)	Rozměry výřezu (mm)	Počet dřezů	Povrchová úprava	Obj.č.	EUR
80	653 x 398 mm	2	nerezová ocel	43429800	1.088,40
90	763 x 398 mm	2	nerezová ocel	43430800	1.184,90

K instalaci nutné (vyberte položku):	Povrchová úprava	Obj.č.	EUR
 D15-10 Ručně ovládaná odtoková a přepadová souprava pro dvojdřez	nerezová ocel	43922800	54,60
 D15-11 Automatická odtoková a přepadová souprava pro dvojdřez	nerezová ocel	43932800	88,90

S51 Vestavné dřezy SilicaTec

Vlastnosti všech variant

- materiál: SilicaTec
- počet dřezů: jednodřez
- otvor pro baterii je předem naznačen (viz rozměrový výkres), diamantový vrták je přiložen
- způsob instalace: umístění na desku
- umístění přepadu: ve dřezu na boku vpravo
- hloubka dřezu: 190 mm
- odtoková souprava není součástí – odtokovou soupravu objednejte z požadovaných dílů
- tloušťka stěny dřezu: 7 mm
- průměr odtokového otvoru: 90 mm

450



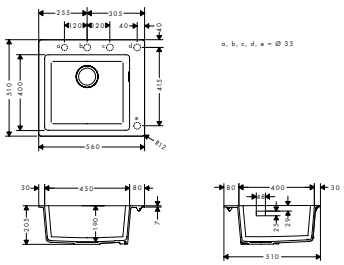

660



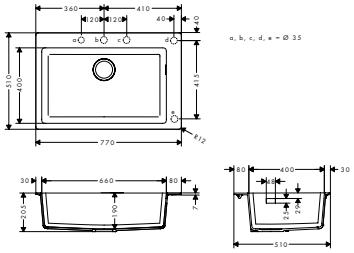

Instalace



Přehled dalších variant

Velikost skříňky (cm)	Rozměry výřezu (mm)	Počet dřezů	Povrchová úprava	Obj.č.	EUR
60	540 x 490 mm	1	grafitová černá	43312170	370,60
			kamenná šedá	43312290	370,60
			betonově šedá	43312380	370,60

Další informace o tomto produktu naleznete na další stránce.

Míry na rozměrových náčrtech jsou v mm.
Technická specifikace výrobků a měrné jednotky mohou být změněny.

S51 Vestavné dřezy SilicaTec

Přehled dalších variant

Velikost skříňky (cm)	Rozměry výřezu (mm)	Počet dřezů	Povrchová úprava	Obj.č.	EUR
80	750 x 490 mm	1	grafitová černá	43313170	473,10
			kamenná šedá	43313290	473,10
			betonově šedá	43313380	473,10

K instalaci nutné (vyberte položku):	Povrchová úprava	Obj.č.	EUR
 D16-10 Ručně ovládaná odtoková a přepadová souprava pro granitový jednodřez	chrom	43927000	32,80
 D16-11 Automatická odtoková a přepadová souprava pro granitový jednodřez	chrom	43937000	57,30

S51 Vestavné dřezy SilicaTec s odkapávači

Vlastnosti všech variant

- rozměry výřezu: 1030 x 490 mm
- materiál: SilicaTec
- počet dřezů: jednodřez
- s odtokem
- otvor pro baterii je předem naznačen (viz rozměrový výkres), diamantový vrták je přiložen
- velikost skříňky: 60 cm
- způsob instalace: umístění na desku
- pro zabudování do pracovní desky od 25 mm
- hloubka dřezu: 190 mm
- odtoková souprava není součástí – odtokovou soupravu objednejte z požadovaných dílů

450 odkapávač vlevo



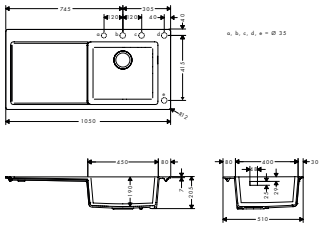

450 odkapávač vpravo



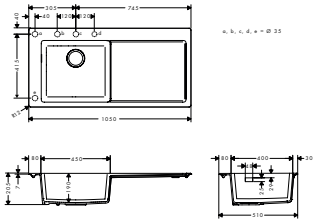

Instalace



Přehled dalších variant

Velikost skříňky (cm)	Rozměry výřezu (mm)	Počet dřezů	Odkapávač	Povrchová úprava	Obj.č.	EUR
60	1030 x 490 mm	1	vlevo	grafitová černá	43314170	575,70
				kamenná šedá	43314290	575,70
				betonově šedá	43314380	575,70
60	1030 x 490 mm	1	vpravo	grafitová černá	43330170	575,70
				kamenná šedá	43330290	575,70
				betonově šedá	43330380	575,70

K instalaci nutné (vyberte položku):	Povrchová úprava	Obj.č.	EUR
 D16-10 Ručně ovládaná odtoková a přepadová souprava pro granitový jednodřez	chrom	43927000	32,80
 D16-11 Automatická odtoková a přepadová souprava pro granitový jednodřez	chrom	43937000	57,30

Míry na rozměrových náčrtech jsou v mm.
Technická specifikace výrobků a měrné jednotky mohou být změněny.

S51 Vestavné dřezy SilicaTec

Vlastnosti všech variant

- materiál: SilicaTec
- otvor pro baterii je předem naznačen (viz rozměrový výkres), diamantový vrták je přiložen
- způsob instalace: umístění na desku
- umístění přepadu: ve velkém dřezu na boku vpravo
- hloubka dřezu: 190 mm
- odtoková souprava není součástí – odtokovou soupravu objednejte z požadovaných dílů

180/450

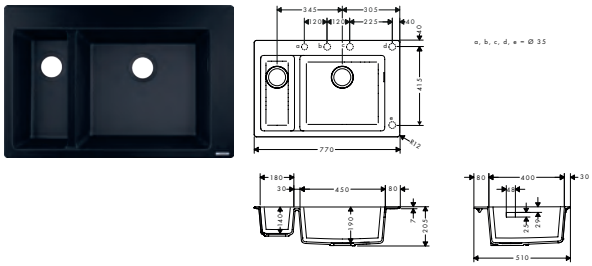

370/370

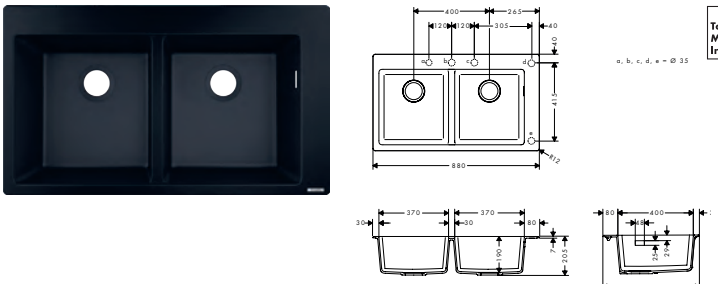

Instalace



Přehled dalších variant

Velikost skříňky (cm)	Rozměry výřezu (mm)	Počet dřezů	Povrchová úprava	Obj.č.	EUR
80	750 x 490 mm	2	grafitová černá	43315170	473,10
			kamenná šedá	43315290	473,10
			betonově šedá	43315380	473,10
90	860 x 490 mm	2	grafitová černá	43316170	552,00
			kamenná šedá	43316290	552,00
			betonově šedá	43316380	552,00

K instalaci nutné (vyberte položku):	Povrchová úprava	Obj.č.	EUR
 D17-10 Ručně ovládaná odtoková a přepadová souprava pro granitový dvojdřez	chrom	43928000	54,40
 D17-11 Automatická odtoková a přepadová souprava pro granitový dvojdřez	chrom	43938000	88,50

Míry na rozměrových náčrtech jsou v mm.
Technická specifikace výrobků a měrné jednotky mohou být změněny.

S51 Dřezy SilicaTec pro spodní montáž

Vlastnosti všech variant

- materiál: SilicaTec
- počet dřezů: jednodřez
- bez otvoru pro baterii
- způsob instalace: pod desku
- umístění přepadu: ve dřezu na boku vpravo
- hloubka dřezu: 190 mm
- odtoková souprava není součástí – odtokovou soupravu objednejte z požadovaných dílů
- tloušťka stěny dřezu: 7 mm
- průměr odtokového otvoru: 90 mm

450



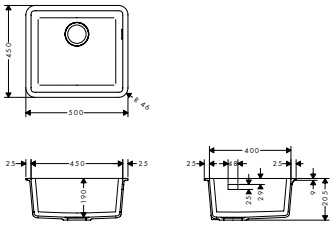

660



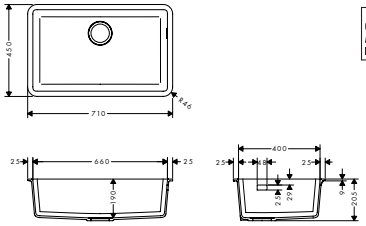

Instalace



Přehled dalších variant

Velikost skříňky (cm)	Rozměry výřezu (mm)	Počet dřezů	Povrchová úprava	Obj.č.	EUR
60	448 x 398 mm	1	grafitová černá	43431170	456,10
			kamenná šedá	43431290	456,10
			betonově šedá	43431380	456,10
80	658 x 398 mm	1	grafitová černá	43432170	558,50
			kamenná šedá	43432290	558,50
			betonově šedá	43432380	558,50

K instalaci nutné (vyberte položku):	Povrchová úprava	Obj.č.	EUR
 D16-10 Ručně ovládaná odtoková a přepadová souprava pro granitový jednodřez	chrom	43927000	32,80
 D16-11 Automatická odtoková a přepadová souprava pro granitový jednodřez	chrom	43937000	57,30

S51 Dřezy SilicaTec pro spodní montáž

Vlastnosti všech variant

- materiál: SilicaTec
- bez otvoru pro baterii
- způsob instalace: pod desku
- hloubka dřezu: 190 mm
- odtoková souprava není součástí – odtokovou soupravu objednejte z požadovaných dílů

180/450



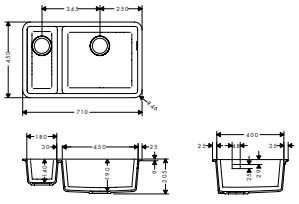

370/370



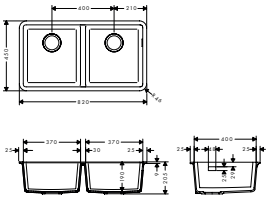

Instalace



Přehled dalších variant

Velikost skříňky (cm)	Rozměry výřezu (mm)	Počet dřezů	Povrchová úprava	Obj.č.	EUR
80	658 x 398 mm	2	grafitová černá	43433170	558,50
			kamenná šedá	43433290	558,50
			betonově šedá	43433380	558,50
90	768 x 398 mm	2	grafitová černá	43434170	637,30
			kamenná šedá	43434290	637,30
			betonově šedá	43434380	637,30

Míry na rozměrových náčrtech jsou v mm.
Technická specifikace výrobků a měrné jednotky mohou být změněny.

S51 Dřezy SilicaTec pro spodní montáž

K instalaci nutné (vyberte položku):	Povrchová úprava	Obj.č.	EUR
 D17-10 Ručně ovládaná odtoková a přepadová souprava pro granitový dvojdřez	chrom	43928000	54,40
 D17-11 Automatická odtoková a přepadová souprava pro granitový dvojdřez	chrom	43938000	88,50

S52 Vestavné dřezy SilicaTec s odkapávači

Vlastnosti všech variant

- materiál: SilicaTec
- s odtokem
- otvor pro baterii je předem naznačen (viz rozměrový výkres), diamantový vrták je přiložen
- orientace: vratný
- způsob instalace: umístění na desku
- umístění přepadu: uprostřed boční stěny mísy
- hloubka dřezu: 195 mm

347

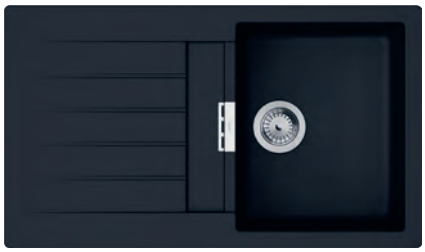

478

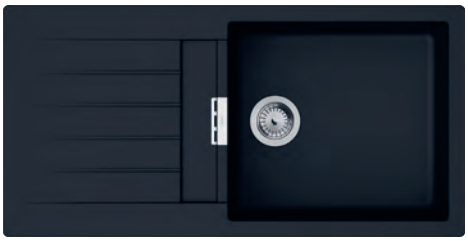

159/344



Instalace



Přehled dalších variant

Velikost skříňky (cm)	Rozměry výřezu (mm)	Počet dřezů	Povrchová úprava	Obj.č.	EUR
45	840 x 480 mm	1	grafitová černá	43356170	322,70
			kamenná šedá	43356290	322,70
60	980 x 480 mm	1	grafitová černá	43358170	363,10
			kamenná šedá	43358290	363,10
60	980 x 480 mm	2	grafitová černá	43357170	476,70
			kamenná šedá	43357290	476,70

Míry na rozměrových náčrtech jsou v mm.
Technická specifikace výrobků a měrné jednotky mohou být změněny.

S52 S520-F510 Vestavný dřez 510 s automatickou odtokovou soupravou

Vlastnosti

- obsah balení: dřez zabudovaný do pracovní desky, automatická odtoková souprava se sifonem
- rozměry výřezu: 550 x 490 mm
- materiál: SilicaTec
- počet dřezů: jednodřez
- otvor pro baterii je předem naznačen (viz rozměrový výkres), diamantový vrták je přiložen
- velikost skříňky: 60 cm
- způsob instalace: umístění na desku
- umístění přepadu: vzadu uprostřed mísy
- hloubka dřezu: 180 mm



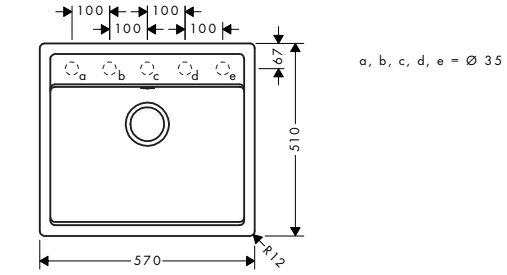

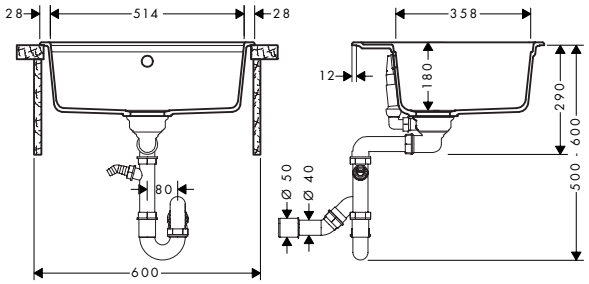

Instalace

Top Mounted Installation

Povrchová úprava	Obj.č.	EUR
grafitová černá	43359170	322,70
kamenná šedá	43359290	322,70

Míry na rozměrových náčrtech jsou v mm.
Technická specifikace výrobků a měrné jednotky mohou být změněny.

Ručně ovládané odtokové a přepadové soupravy pro jednodřezy

Vlastnosti všech variant

- obsah balení: odtoková a přepadová souprava, sítko, sifon
- odtoková souprava: ovládání odtoku tlakem nebo tahem za sítko
- průměr 40/50
- prostorově úsporná odtoková trubka se sifonem 1 1/2"
- sítkový koš: 3 1/2"

D14-10



D16-10



Přehled dalších variant

Verze	Povrchová úprava	Obj.č.	EUR
pro nerezové dřezy	nerezová ocel	43921800	32,90
pro dřezy SilicaTec	chrom	43927000	32,80

Ručně ovládané odtokové a přepadové soupravy pro dvojité dřezy

Vlastnosti všech variant

- obsah balení: odtoková a přepadová souprava, sítko, sifon
- odtoková souprava: ovládání odtoku velkého dřezu a přídavného dřezu zatlačením/zatažením za sítko
- průměr 40/50
- prostorově úsporná odtoková trubka se sifonem 1 1/2"
- sítkový koš: 3 1/2"

D15-10



D17-10



Přehled dalších variant

Verze	Povrchová úprava	Obj.č.	EUR
pro nerezové dřezy	nerezová ocel	43922800	54,60
pro dřezy SilicaTec	chrom	43928000	54,40

Automatické odtokové a přepadové soupravy pro jednodřezy

Vlastnosti všech variant

- obsah balení: odtoková a přepadová souprava, výsuvná odtoková souprava, sifon
- odtoková souprava: vypouštění otočnou rukojetí s táhlem
- průměr 40/50
- prostorově úsporná odtoková trubka se sifonem 1 1/2"
- sítkový koš: 3 1/2"

D14-11



D16-11



Přehled dalších variant

	Verze	Povrchová úprava	Obj.č.	EUR
	pro nerezové dřezy	nerezová ocel	43931800	57,50
	pro dřezy SilicaTec	chrom	43937000	57,30

Volitelné doplňky:		Povrchová úprava	Obj.č.	EUR
	A11 otočná rukojeť pro ovládání excentru	matná černá	40953670	39,40
		povrchová úprava nerezová ocel	40953800	22,50

Automatické odtokové a přepadové soupravy pro dvojité dřezy

Vlastnosti všech variant

- obsah balení: odtoková a přepadová souprava, výsuvná odtoková souprava, sifon
- odtoková souprava: ovládání odtoku velkého dřezu otočením rukojeti táhla a přídavného dřezu zatlačením/zatažením za sítko
- průměr 40/50
- prostorově úsporná odtoková trubka se sifonem 1 1/2"
- sítkový koš: 3 1/2"

D15-11



D17-11



Přehled dalších variant

	Verze	Povrchová úprava	Obj.č.	EUR
	pro nerezové dřezy	nerezová ocel	43932800	88,90
	pro dřezy SilicaTec	chrom	43938000	88,50

Volitelné doplňky:		Povrchová úprava	Obj.č.	EUR
	A11 otočná rukojeť pro ovládání excentru	matná černá	40953670	39,40
		povrchová úprava nerezová ocel	40953800	22,50

Míry na rozměrových náčrtech jsou v mm.
Technická specifikace výrobků a měrné jednotky mohou být změněny.

A10 krytka odtoku

Vlastnosti

· vhodné pro nerezový dřez se sítkem 3 ½"
· materiál: plast



Povrchová úprava	Obj.č.	EUR
povrchová úprava nerezová ocel	40952800	15,60

A11 otočná rukojeť pro ovládání excentru

Vlastnosti

· materiál: kov



Povrchová úprava	Obj.č.	EUR
matná černá	40953670	39,40
povrchová úprava nerezová ocel	40953800	22,50

F12 vyrovnávací prvek pro výškové vyrovnání jednotky sBox do 100 mm

Vlastnosti

· pro výškové vyrovnání tělesa sBox do 100 mm



	Obj.č.	EUR
	43333000	28,10



Plánování a instalace

Instalace na stěnu s 1 spotřebičem

Ⓐ **Pulsify Select S**
Sprchová sada 105 3jet Relaxation EcoSmart s nástěnnou tyčí 90 cm
24171, -000

Ⓑ **ShowerTablet Select**
Sprchový termostat 400
s instalací na stěnu
24360, -000

Ⓒ **RainDrain Flex**
Vrchní sada sprchového žlabu 700, s možností zkrácení
56043, -000

Základní těleso sprchového žlabu – odtokové těleso
pro standardní instalaci (bez obr.)
01001180

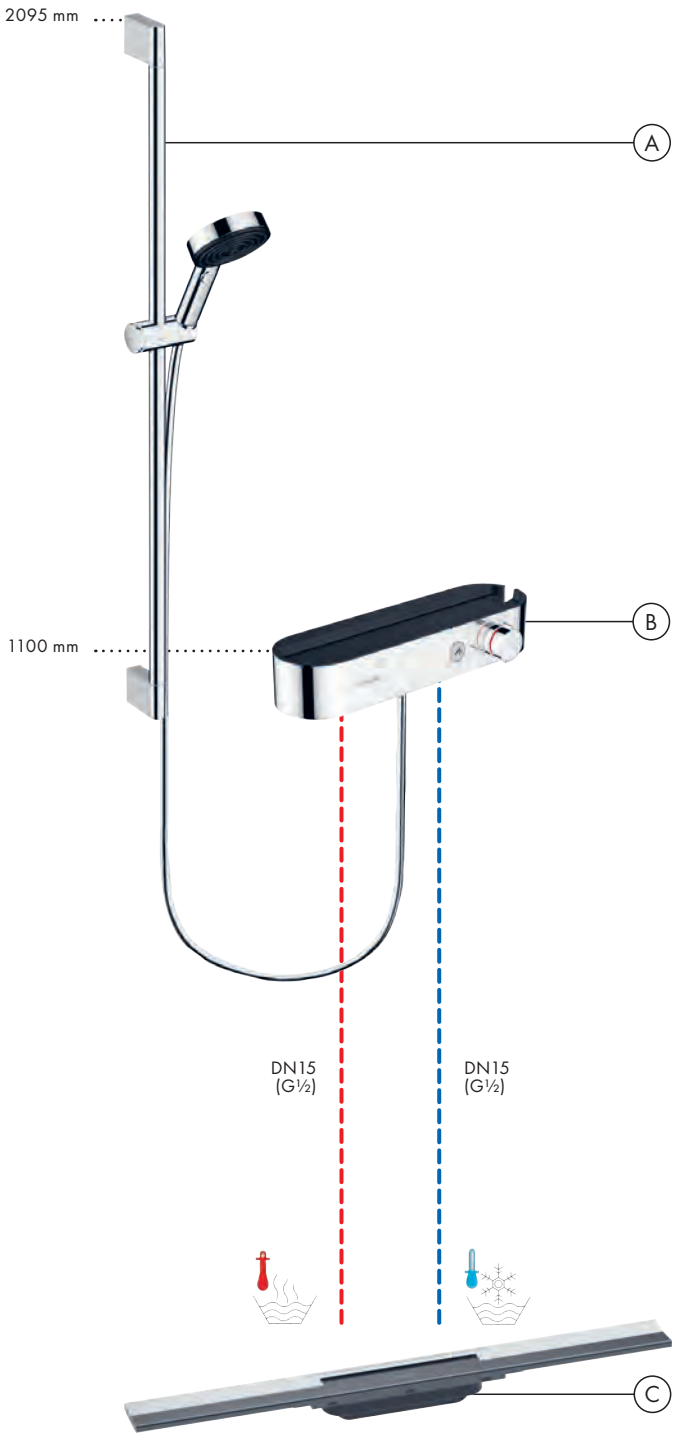

Podomítková instalace s 1 spotřebičem

Ⓐ **Raindance Select S**
Sprchová sada 120 3jet
s nástěnnou tyčí 90 cm
a miskou na mýdlo
26631, -000

Ⓑ **ShowerSelect Comfort Q**
Termostat pod omítku pro 1 spotřebič
15581, -000

Základní těleso iBox universal 2
(bez obr.)
01500180

Ⓒ **FixFit**
Nástěnné připojení Square
se zpětným ventilem
26455, -000

Ⓓ **Staro**
Úplná sada odtokové soupravy 90
60056, -000

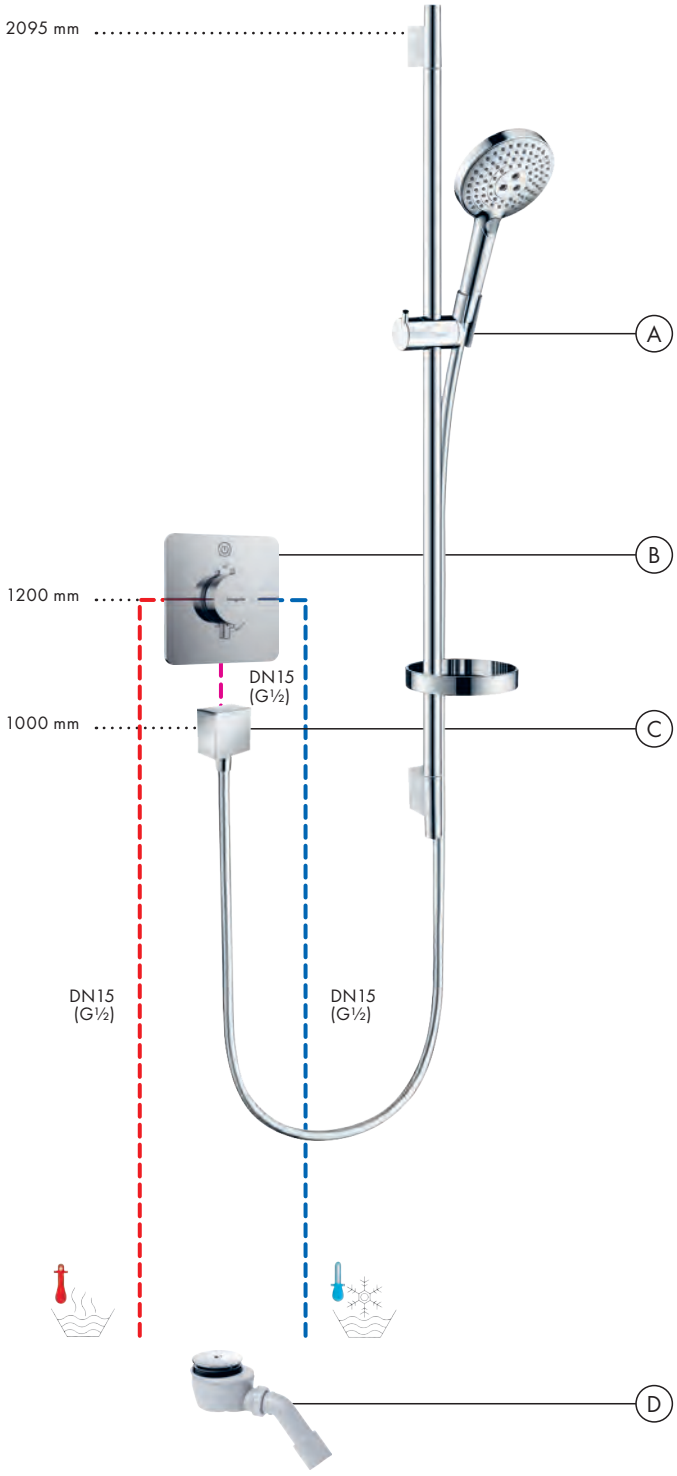

Podomítková instalace se 2 spotřebiči

Ⓐ **Raindance S**
Horní sprcha 240 1jet PowderRain
se sprchovým ramenem
27607, -000

Ⓑ **Raindance Select S**
Sprchová sada 120 3jet
se sprchovou tyčí 110 cm vpravo
26326, -000

Ⓒ **ShowerSelect S**
Termostat s podomítkovou instalací
pro 2 spotřebiče
15743, -000

Základní těleso iBox universal
(bez obr.)
01800180

Ⓓ **FixFit**
Nástěnné připojení S
bez zpětného ventilu
27453, -000

Ⓔ **Unica**
Opěrka pod nohy Comfort
26329, -000

Ⓕ **RainDrain**
Úplná sada odtokové soupravy 90 XXL
60067, -000

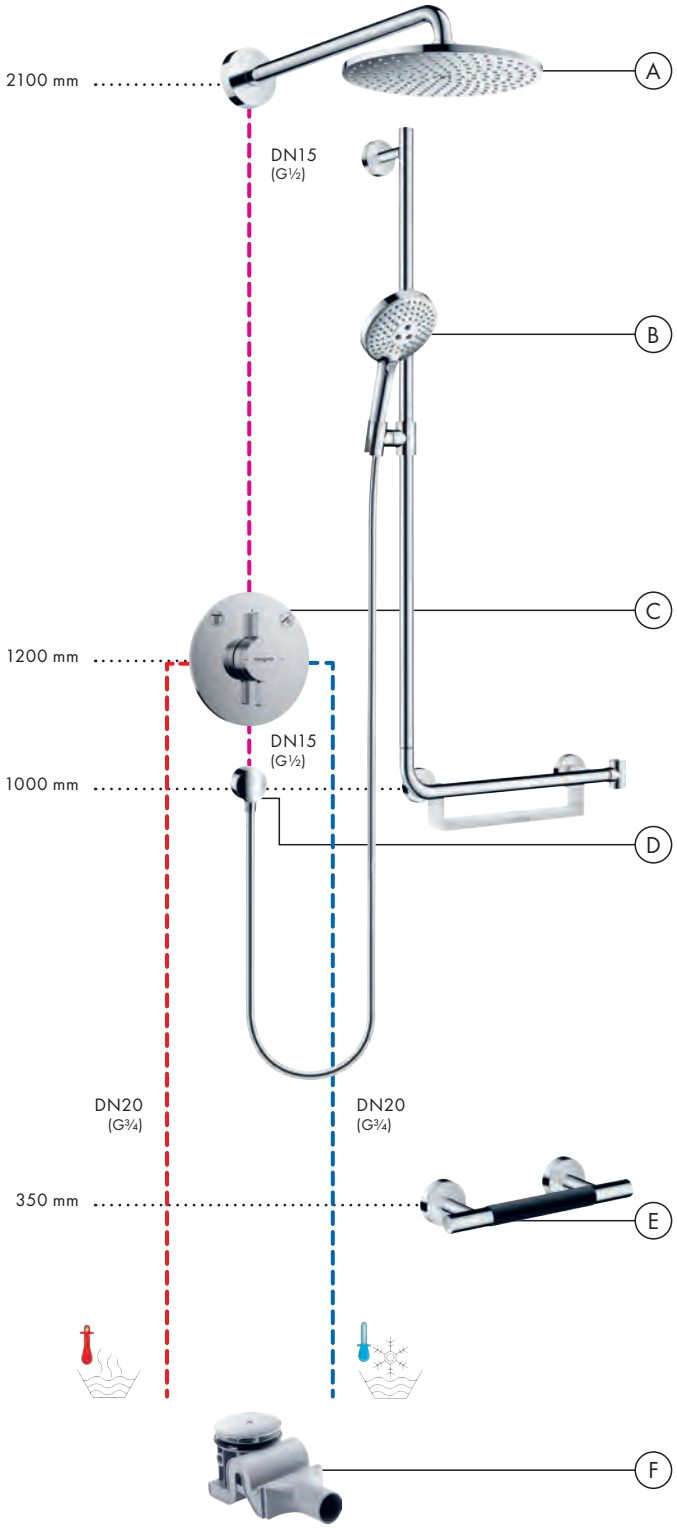

Podomítková instalace se 2 spotřebiči

Ⓐ **Rainfinity**
Horní sprcha 360 1jet
s nástěnným připojením
26230, -000

Ⓑ **Rainfinity**
Sada se sprchovým držákem 100 1jet
se sprchovou hadicí 160 cm
26856, -000

Ⓒ **ShowerSelect Comfort E**
Termostat pod omítku
pro 2 spotřebiče
15572, -000

Základní těleso iBox universal 2
(bez obr.)
01500180

Ⓓ **FixFit**
Nástěnné připojení Square
se zpětným ventilem
26455, -000

Ⓔ **RainDrain Flex**
Vrchní sada sprchového žlabu 700,
s možností zkrácení
56043, -000

Základní těleso sprchového žlabu –
odtokové těleso
pro standardní instalaci (bez obr.)
01001180

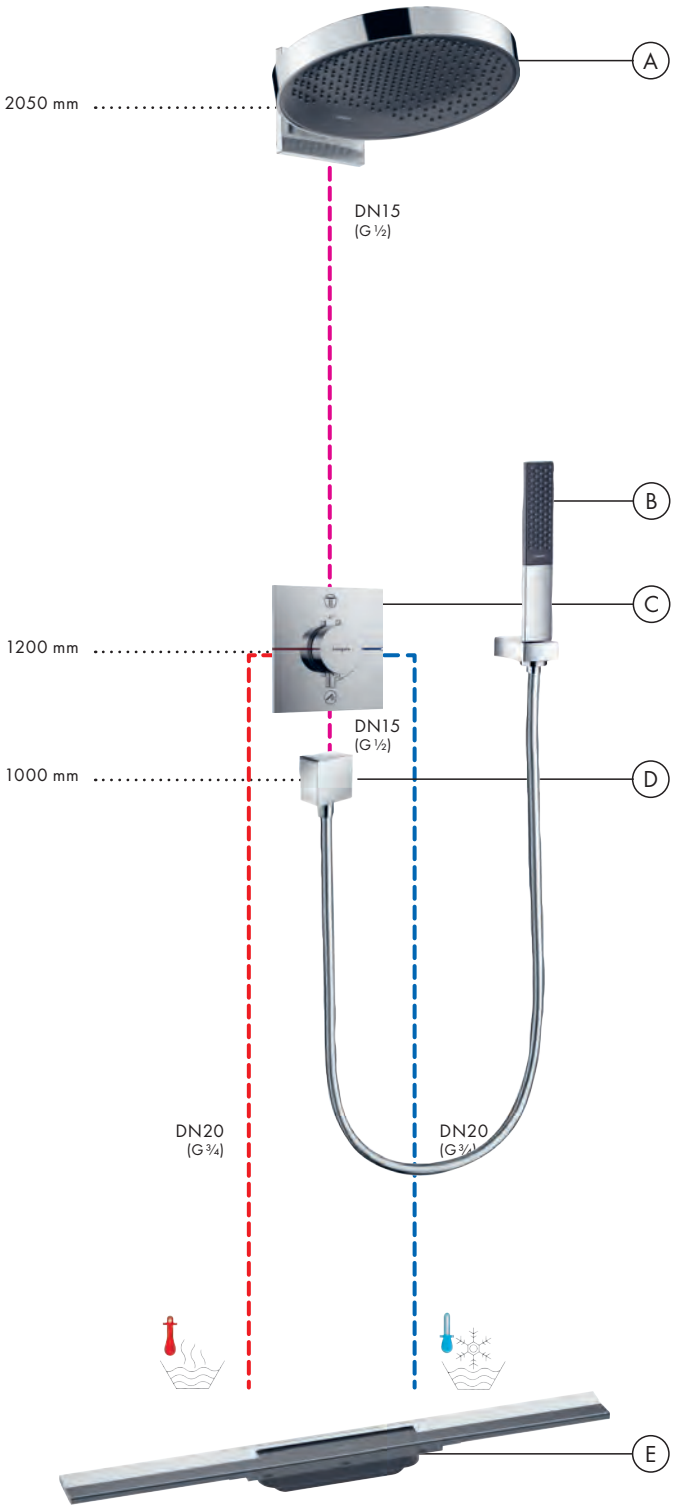

Podomítková instalace se 3 spotřebiči

Ⓐ **Rainmaker Select**
Horní sprcha 460 2jet
se sprchovým ramenem
24005, -400

Základní těleso iBox universal (bez obr.)
01800180

Ⓑ **Raindance Select S**
Ruční sprcha 120 3jet
26530, -400

Sprchový držák Porter S
28331, -000

Isiflex
Sprchová hadice 160 cm
28276, -000

Ⓒ Vestavěný uzavírací a přepínací ventil
Trio/Quattro S s podomítkovou instalací
15932, -000

Základní těleso
pro čtyřcestný přepínací ventil Quattro
s podomítkovou instalací (bez obr.)
15930180

Ⓓ Vestavěný uzavírací ventil S
s podomítkovou instalací
15972, -000

Základní těleso 130 l/min
pro vestavěný uzavírací ventil
s podomítkovou instalací s vřetenem
DN20 (bez obr.)
15970180

Ⓔ **Ecostat S**
Termostat Highflow
s podomítkovou instalací
15756, -000

Základní těleso iBox universal (bez obr.)
01800180

Ⓕ **FixFit**
Nástěnná přípojka hadice S
se zpětným ventilem a plastovým
přívodním kolenem
26453, -000

Ⓖ **RainDrain**
Úplná sada odtokové soupravy 90 XXL
60067, -000

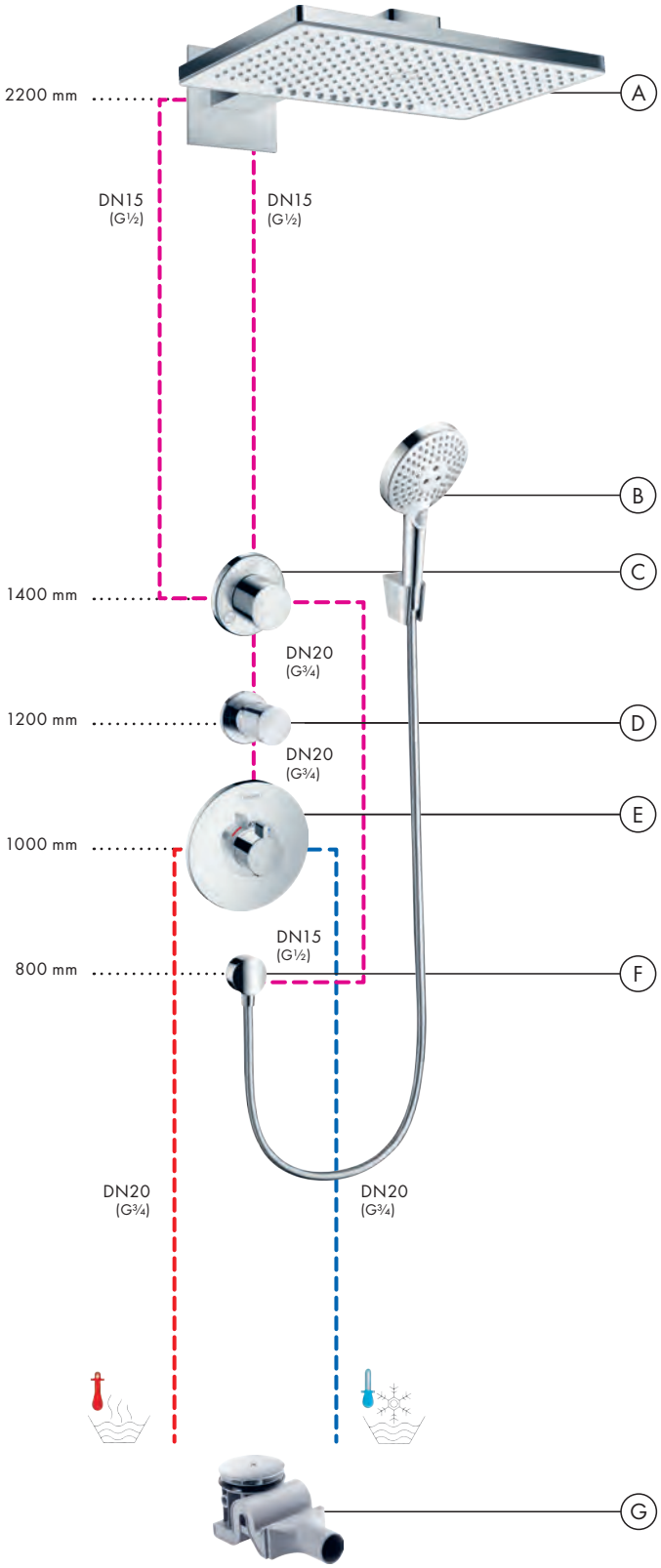

Podomítková instalace se 3 spotřebiči

Ⓐ **Pulsify S**
Horní sprcha 260 2jet
s nástěnným připojením
24150, -000

Základní těleso iBox universal
(bez obr.)
01800180

Ⓑ **Pulsify Select S**
Sprchová sada 105 3jet Relaxation
EcoSmart
se sprchovou tyčí 90 cm
24171, -000

FixFit
Nástěnné připojení Square
se zpětným ventilem
26455, -000

Ⓒ **ShowerSelect**
Ventil s podomítkovou instalací
pro 3 spotřebiče
15764, -000

Základní těleso iBox universal
(bez obr.)
01800180

Ⓓ **ShowerSelect**
Termostat Highflow
s podomítkovou instalací
15760, -000

Základní těleso iBox universal
(bez obr.)
01800180

Ⓔ **RainDrain Flex**
Vrchní sada sprchového žlabu 700,
s možností zkrácení
56043, -000

Základní těleso sprchového žlabu
odtokové těleso
pro standardní instalaci (bez obr.)
01001180

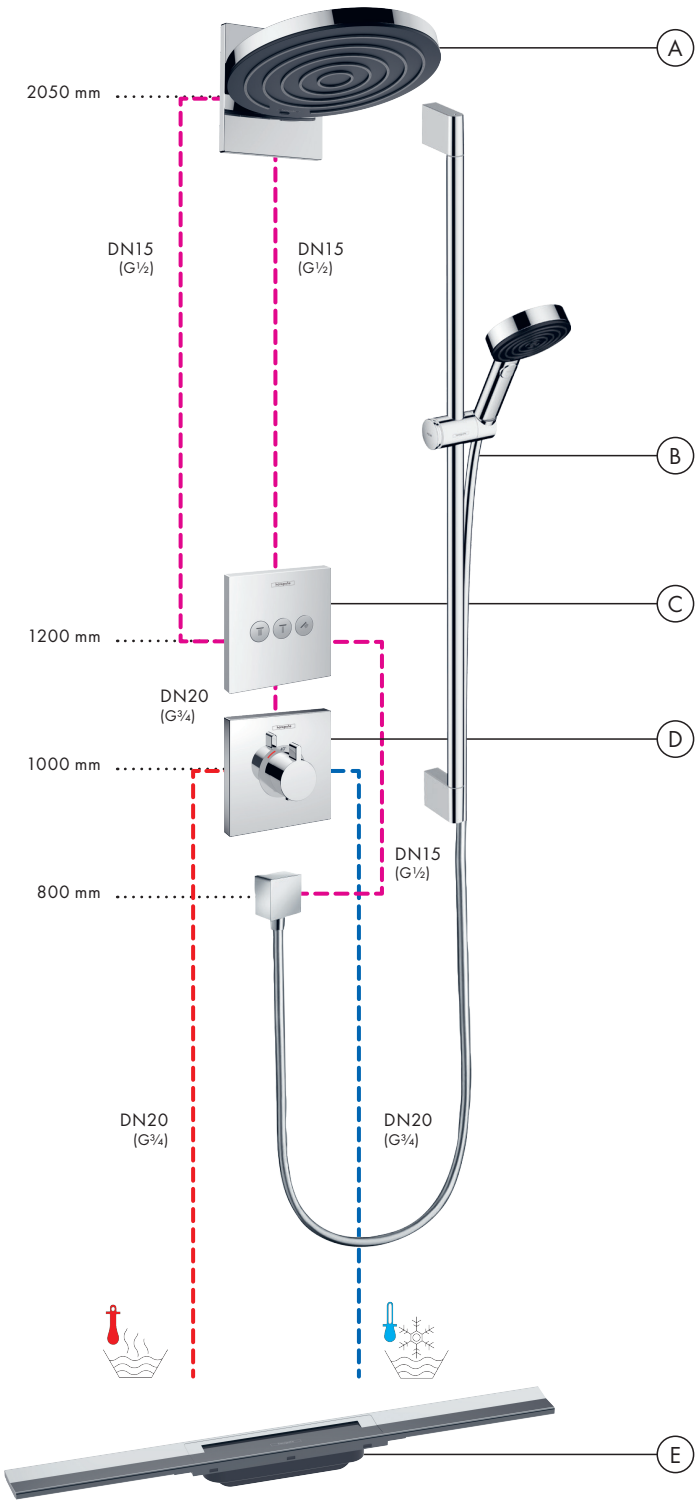

Podomítková instalace se 3 spotřebiči

Ⓐ **Rainmaker Select**
Horní sprcha 460 2jet
se sprchovým ramenem
24005, -400

Základní těleso iBox universal
(bez obr.)
01800180

Ⓑ **Raindance Select S**
Ruční sprcha 120 3jet
26530, -400

Ⓒ **RainSelect**
Termostat s podomítkovou instalací
pro 3 spotřebiče se zabudovaným
sprchovým držákem
15356, -400

Základní těleso pro 3 spotřebiče
(bez obr.)
15311180

Ⓓ **Isiflex**
Sprchová hadice 125 cm
28272, -000

Ⓔ **RainDrain**
Úplná sada odtokové soupravy 90 XXL
60067, -000

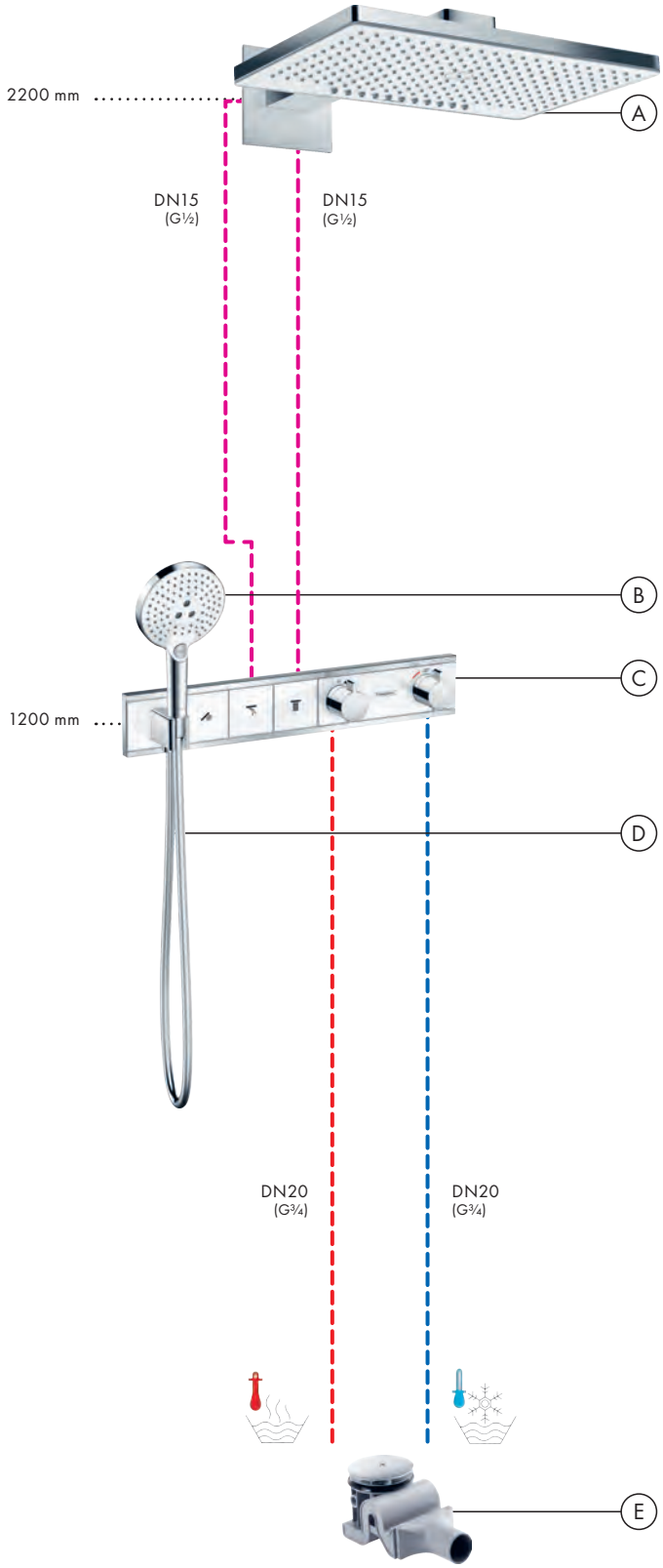

Podomítková instalace se 3 spotřebiči

Ⓐ **Rainfinity**
Horní sprcha 360 1jet
26231, -700

Přívod od stropu S 10 cm
27393, -700

Ⓑ **Rainfinity**
Šíjová sprcha 500 1jet
s poličkou
26243, -700

Ⓒ **Rainfinity**
Ruční sprcha 130 3jet
26864, -700

Rainfinity
Nástěnné připojení Porter 500
se sprchovým držákem a poličkou L
26843, -700

Ⓓ **RainSelect**
Termostat s podomítkovou instalací
pro 3 spotřebiče
15381, -700

Základní těleso
pro 3 spotřebiče (bez obr.)
15311180

Ⓔ **Isiflex**
Sprchová hadice 125 cm
28272, -700

Ⓕ **RainDrain**
Úplná sada odtokové soupravy 90 XXL
60067, -000

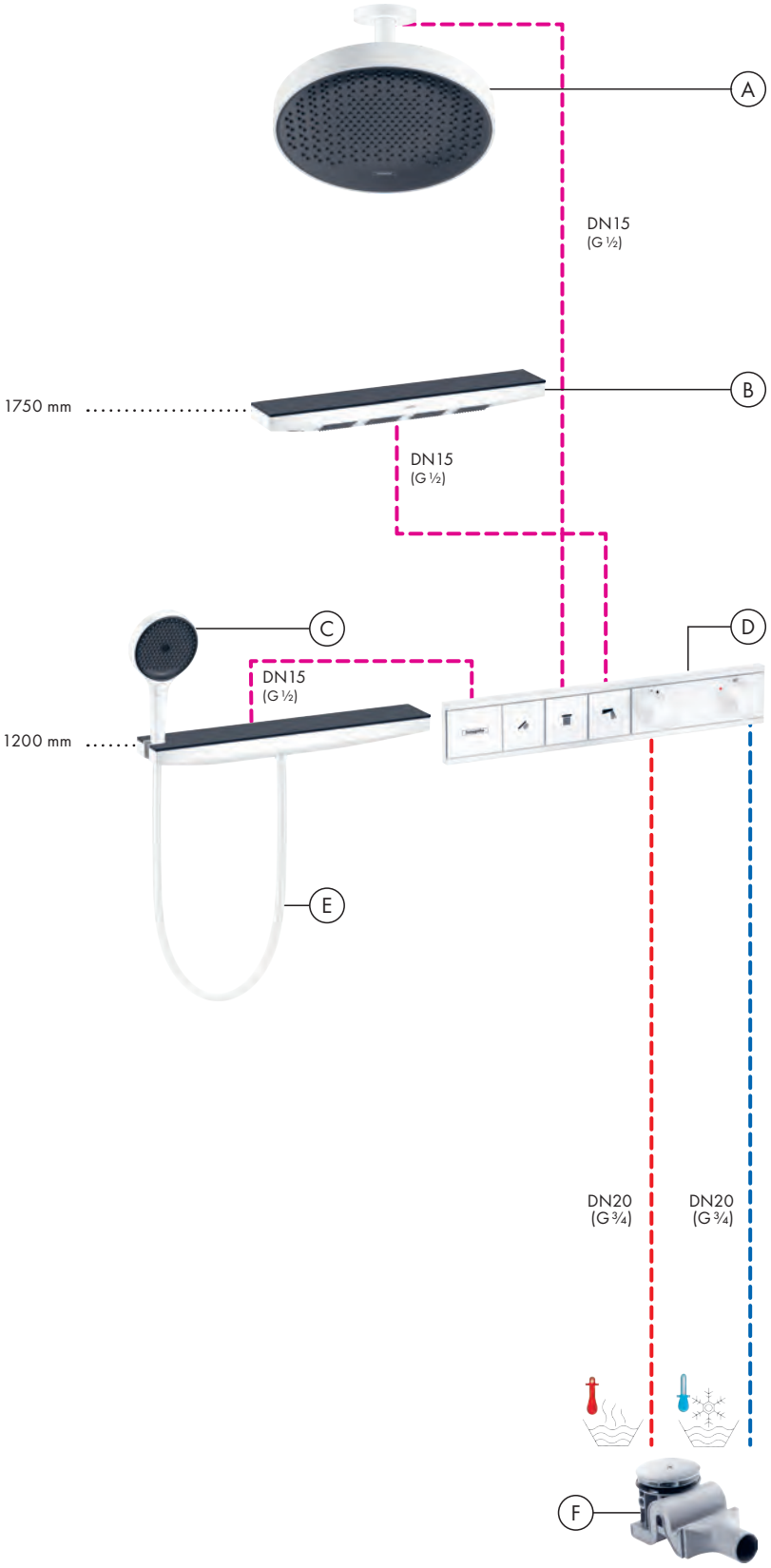

Podomítková instalace se 4 spotřebiči

Ⓐ **Rainmaker Select**
Horní sprcha 460 3jet
se sprchovým ramenem
24007, -400

Základní těleso iBox universal (bez obr.)
01800180

Ⓑ **Raindance Select S**
Ruční sprcha 120 3jet
26530, -000

Isiflex
Sprchová hadice 125 cm
28272, -000

Ⓒ **RainSelect**
Termostat s podomítkovou instalací
pro 4 spotřebiče
se zabudovaným sprchovým držákem
15357, -400

Základní těleso
pro 4 spotřebiče (bez obr.)
15312180

Ⓓ **RainDrain**
Úplná sada odtokové soupravy 90 XXL
60067, -000

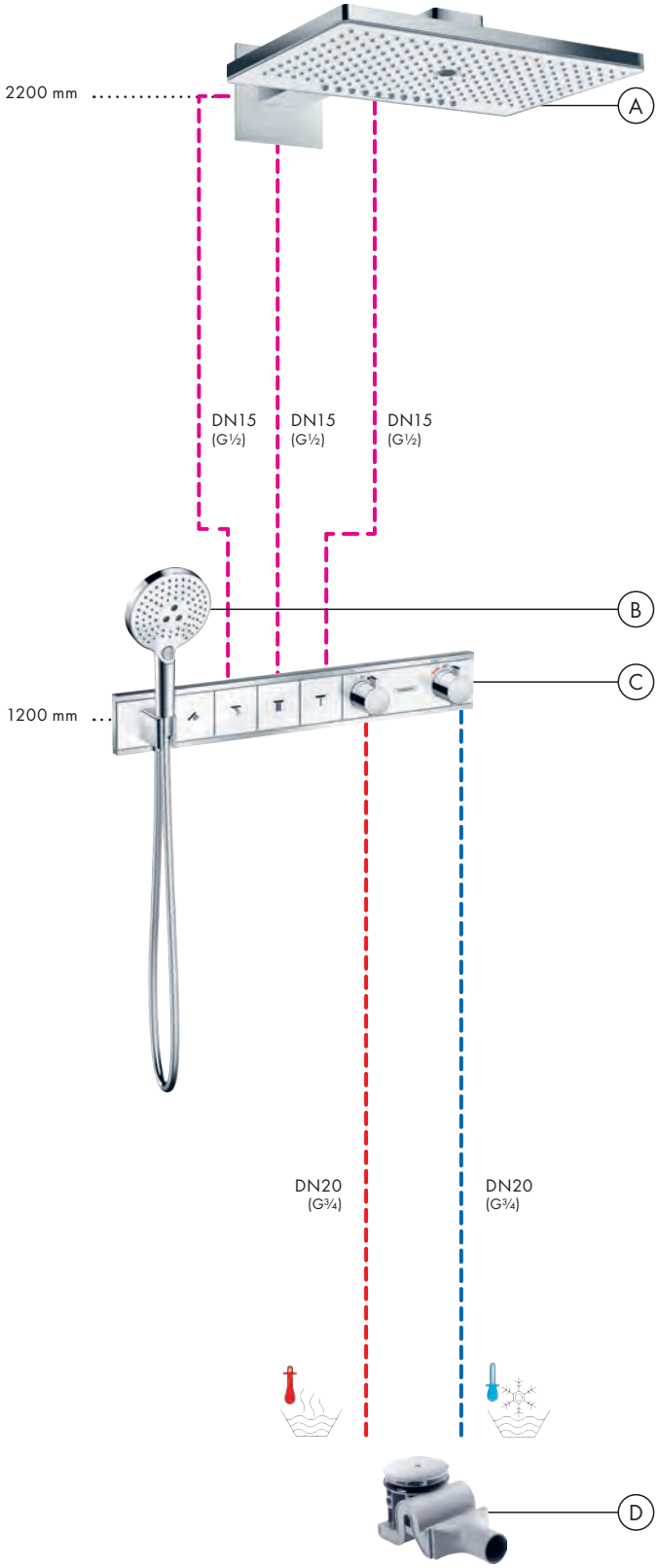

Podomítková instalace se 4 spotřebiči

Ⓐ **Rainfinity**
Horní sprcha 360 3jet
s nástěnným připojením
26234, -700

Základní těleso iBox universal (bez obr.)
01800180

Ⓑ **Rainfinity**
Ruční sprcha 130 3jet
26864, -700

FixFit
Nástěnné připojení Porter 500
se sprchovým držákem a poličkou L
26843, -700

Isiflex
Sprchová hadice 125 cm
28272, -700

Ⓒ **RainSelect**
Termostat s podomítkovou instalací
pro 4 spotřebiče
15382, -700

Základní těleso
pro 4 spotřebiče (bez obr.)
15312180

Ⓓ **RainDrain**
Úplná sada odtokové soupravy 90 XXL
60067, -000

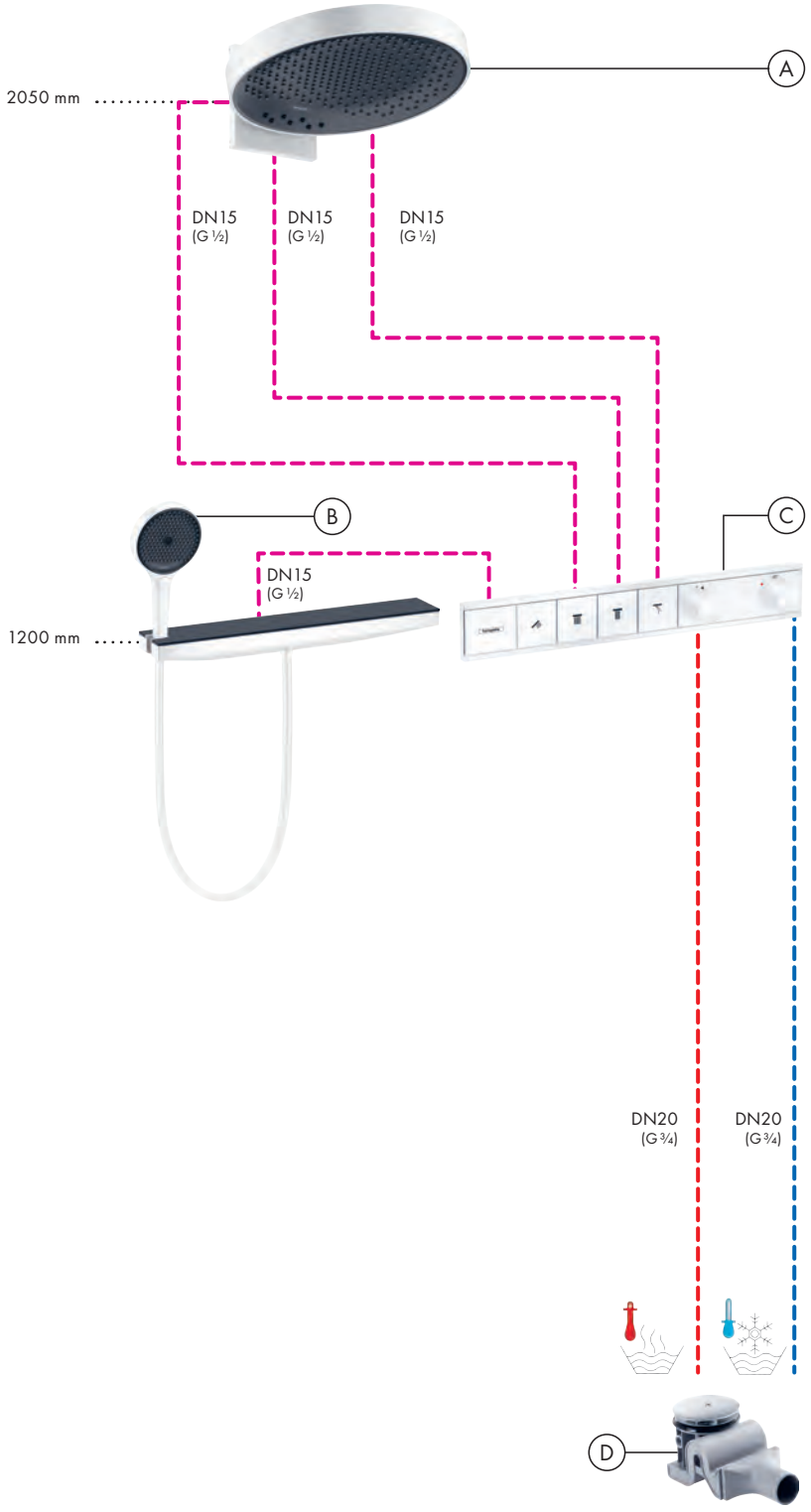

Podomítková instalace se 4 spotřebiči

Ⓐ **Rainmaker Select**
Horní sprcha 580 3jet
s nástěnným připojením
24001, -400

Základní těleso iBox universal
(bez obr.)
01800180

Ⓑ **Raindance Select S**
Ruční sprcha 120 3jet
26530, -400

Sprchový držák Porter S
28331, -000

Isiflex
Sprchová hadice 160 cm

28276, -000

Ⓒ **ShowerSelect Comfort E**
Ventil pod omítku pro 3 spotřebiče
15573, -000

Základní těleso iBox universal 2
(bez obr.)
01500180

Ⓓ **ShowerSelect Comfort E**
Termostat pod omítku pro 1 spotřebič
a další výtok
15575, -000

Základní těleso iBox universal 2
(bez obr.)
01500180

Ⓔ **FixFit**
Nástěnné připojení Square
se zpětným ventilem
26455, -000

Ⓕ **RainDrain**
Úplná sada odtokové soupravy 90 XXL
60067, -000

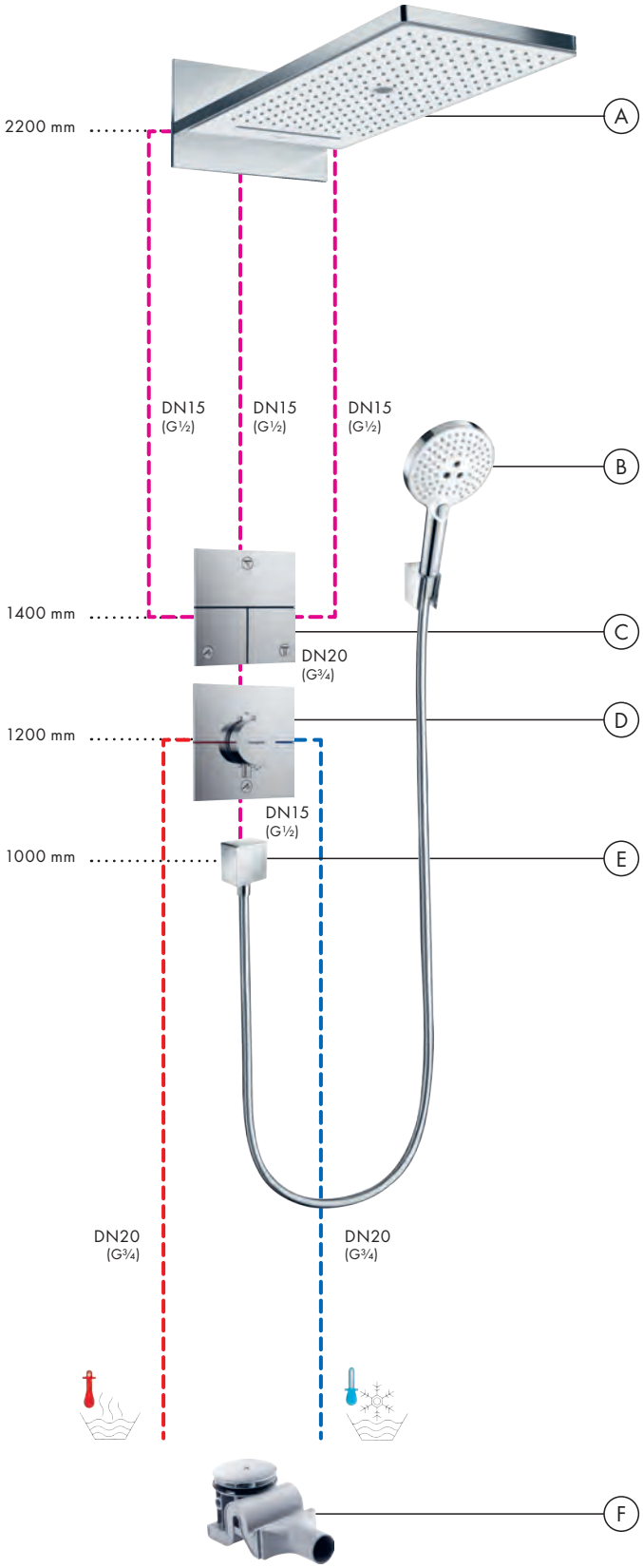

Podomítková instalace s 5 spotřebiči

Ⓐ **Rainfinity**
Horní sprcha 360 3jet
s nástěnným připojením
26234, -700
Základní těleso iBox universal
(bez obr.)
01800180

Ⓑ **Rainfinity**
Šíjová sprcha 500 1jet s poličkou
26243, -700

Ⓒ **Rainfinity**
Ruční sprcha 130 3jet
26864, -700
FixFit
Nástěnné připojení Porter 500
se sprchovým držákem a poličkou L
26843, -700
Isiflex
Sprchová hadice 125 cm
28272, -700

Ⓓ **RainSelect**
Termostat s podomítkovou instalací
pro 5 spotřebičů
15384, -700
Základní těleso
pro 5 spotřebičů (bez obr.)
15313180

Ⓔ **RainDrain**
Úplná sada odtokové soupravy 90 XXL
60067, -000

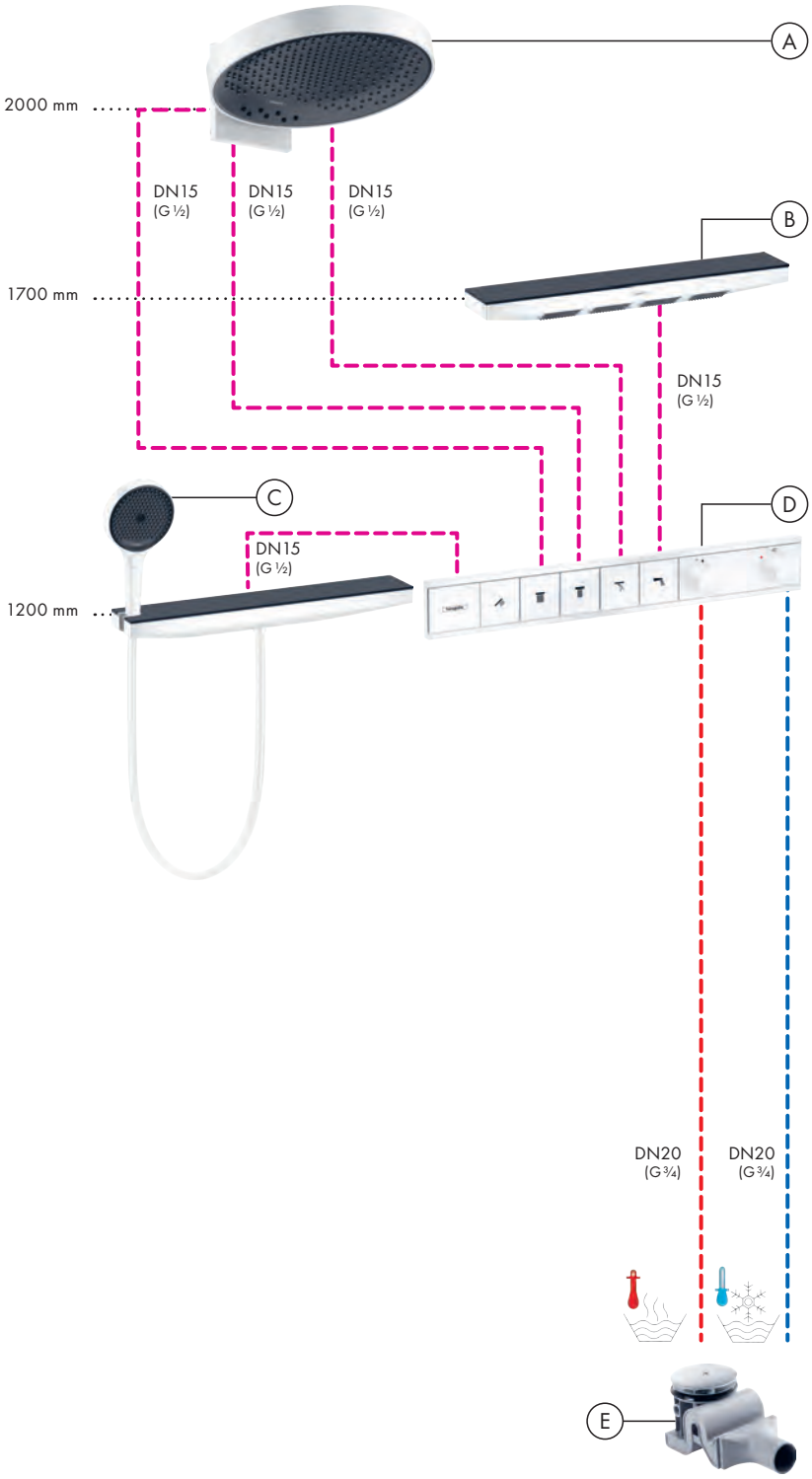

Výrobky Showerpipe s kulatou trubkou – flexibilní výška

Některé výrobky Showerpipe s kulatou trubkou lze vždy umístit optimálně, bez ohledu na výšku místnosti a připojení vody. Kulatou trubku lze podle potřeby pouze na dolní straně upravit na požadovanou výšku a tím individuálně vyjít vstříc přání klienta. Příslušné pokyny naleznete v instalačním manuálu.

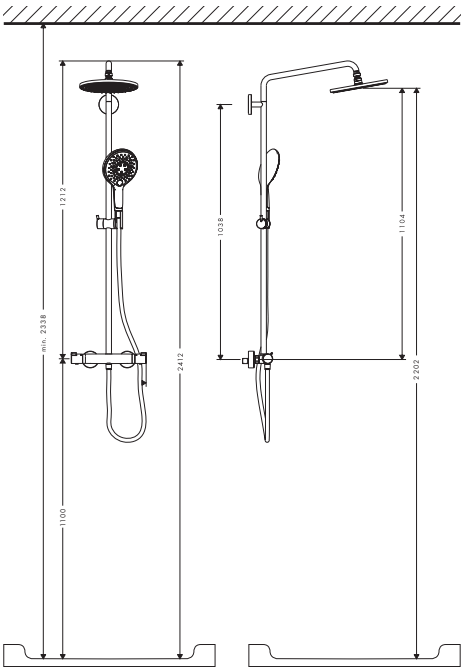

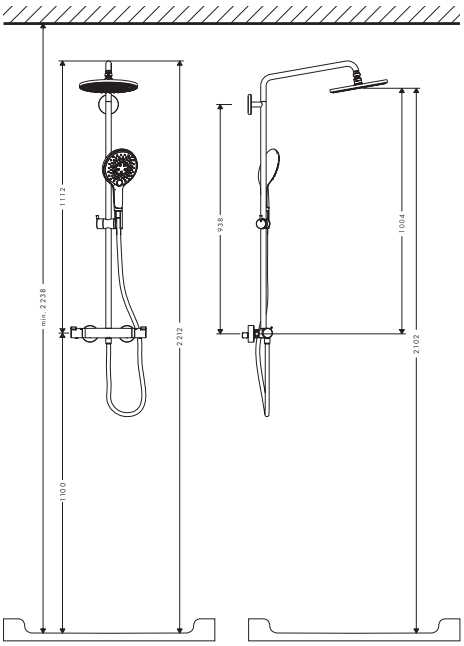

Flexibilní co se týká polohy

Otočné rameno sprchy umožňuje flexibilní použití výrobků Showerpipe u van i ve sprchách.

Instalace k vaně

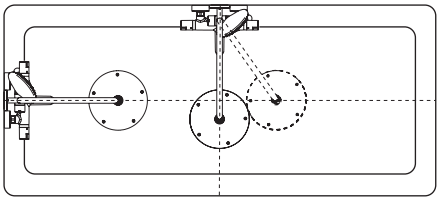

Showerpipe lze snadno instalovat na kratší nebo delší stranu vany podle aktuálních přívodů vody.
Horní sprchu lze také individuálně nastavit.

Instalace ve sprše

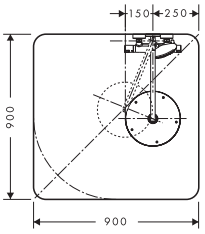

Připojení vody často neústí uprostřed prostoru sprchy. Díky otočnému ramenu sprchy lze horní sprchu přesto umístit po montáži na střed sprchového koutu.

Všechny rozměry v mm

Instalace výrobků Showerpipe na stěnu

Ⓐ **Pulsify S**
Showerpipe 260 1jet
s termostatem ShowerTablet Select 400
24220, -000

Ⓑ **RainDrain Flex**
Vrchní sada sprchového žlabu 700,
s možností zkrácení
56043, -000

Základní těleso sprchového žlabu
odtokové těleso
pro standardní instalaci (bez obr.)
01001180

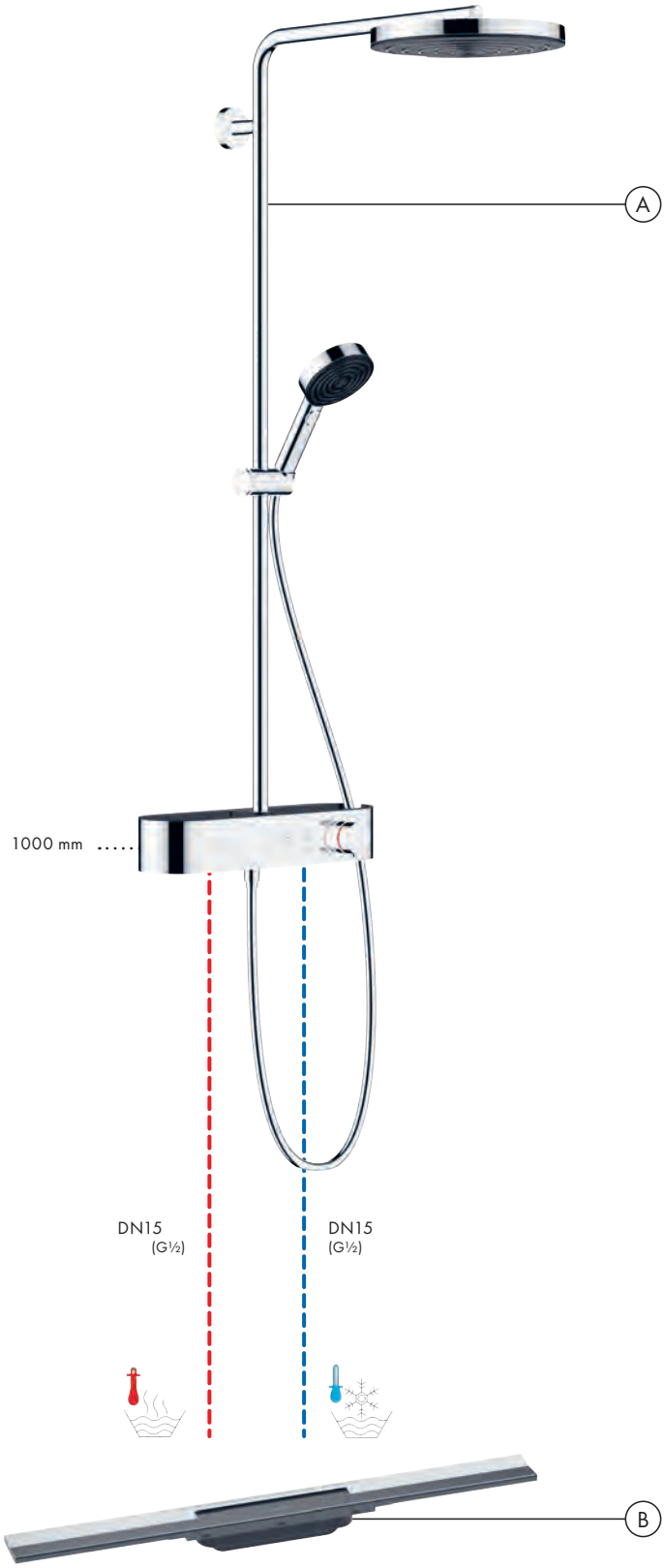

Instalace na stěnu u vany

Ⓐ **ShowerTablet Select**
Vanový termostat 400 na stěnu
24340, -000

Ⓑ **Pulsify Select S**
Ruční sprcha 105 3jet Relaxation EcoSmart
24111, -000

Isiflex
Sprchová hadice 125 cm
28272, -000

Ⓒ **Flexaplus S**
Úplná sada odtokové a přepadové soupravy pro normální vany
58150, -000

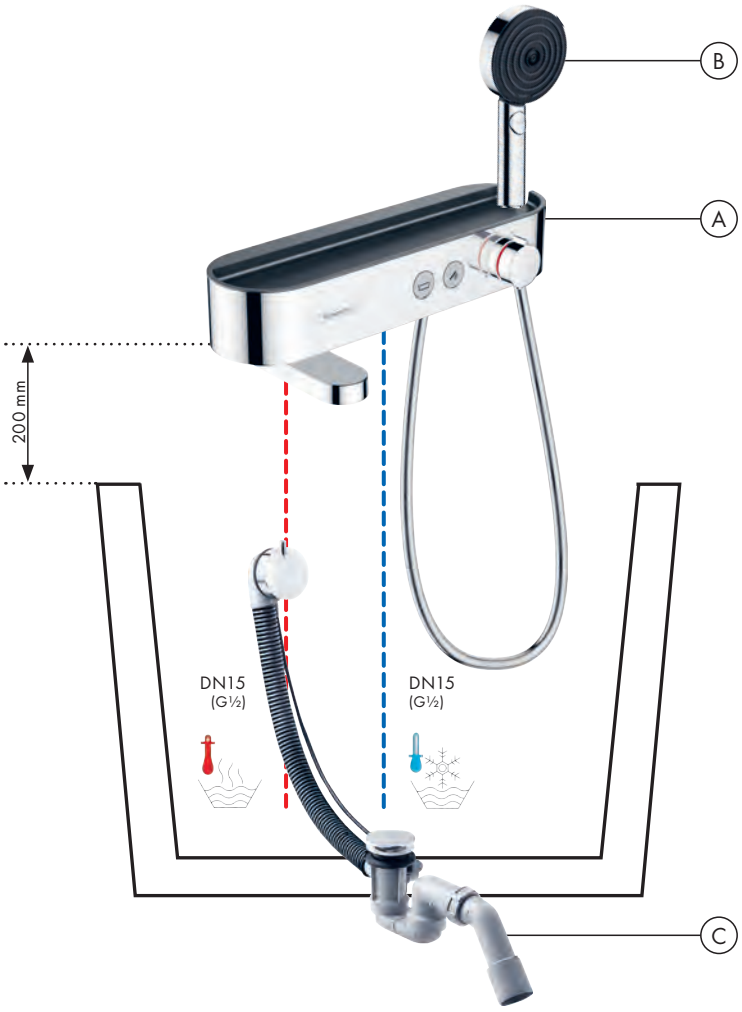

Podomítková instalace u vany

Ⓐ **Raindance Select S**
Sprchová sada 120 3jet
se sprchovou tyčí 110 cm vpravo
26326, -000

Ⓑ **FixFit**
Nástěnná přípojka hadice S
se zpětným ventilem
a plastovým přívodním kolenem
26453, -000

Ⓒ **DuoTurn S**
Baterie pod omítku pro 2 spotřebiče
75418, -000

Základní těleso iBox universa 2
(bez obr.)
01500180

Ⓓ **Exafill**
Úplná sada vanového výtoku,
odtokové a přepadové
soupravy pro normální vany
58123, -000

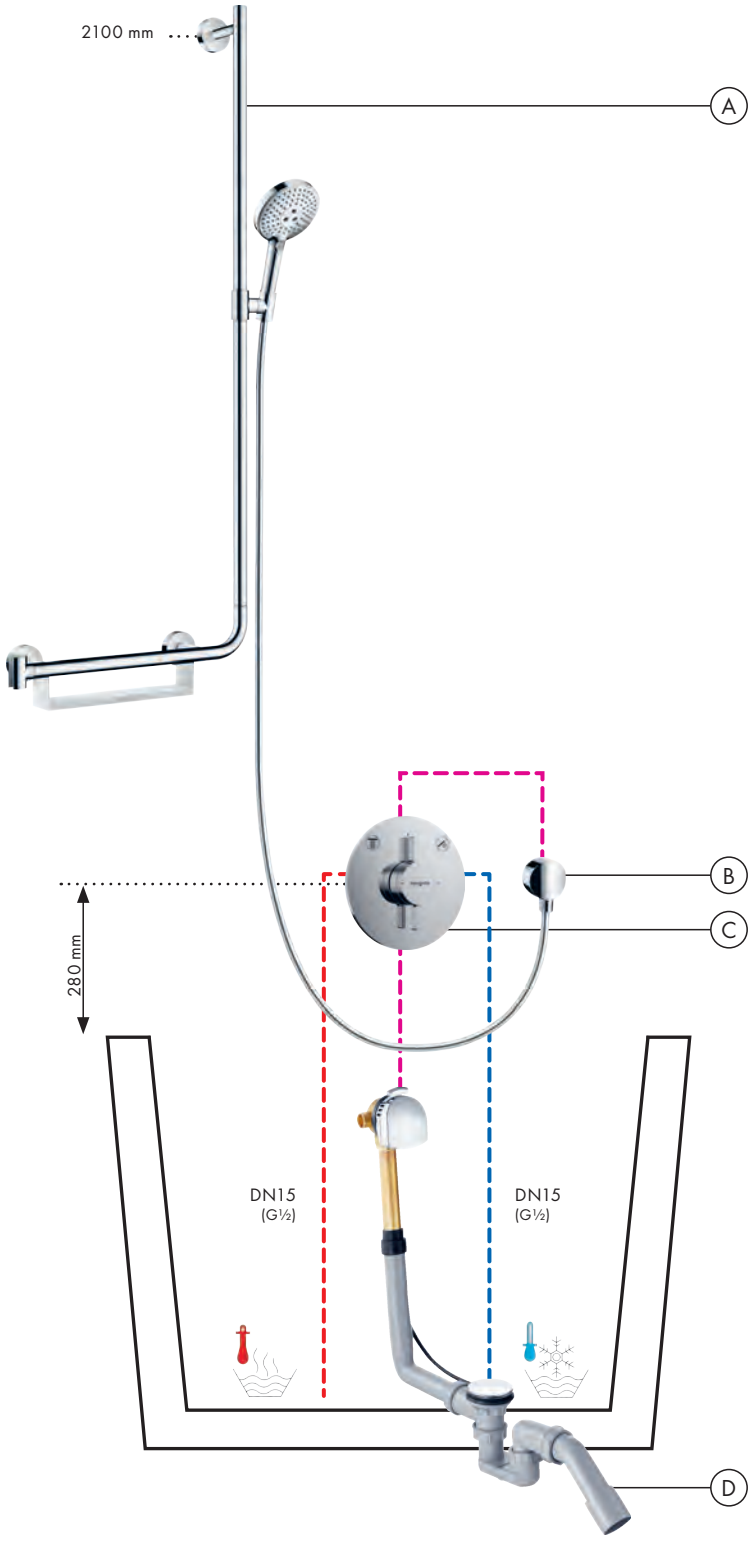

Podomítková instalace na okraj vany

Ⓐ **Metropol**
Vanová baterie s podomítkovou instalací s páčkou a zabudovanou bezpečnostní kombinací podle EN1717
pro iBox universal
32546, -000

Základní těleso iBox universal (bez obr.)
01800180

Ⓑ **sBox**
Vrchní sada hranatá
28010, -000

Základní sada pro montáž na okraj vany nebo na vanový sokl
13560180

Ⓒ **Raindance Select E**
Ruční sprcha 120 3jet
26520, -000

Ⓓ **Exafill S**

Úplná sada vanového výtoku, odtokové a přepadové soupravy pro normální vany
58113, -000

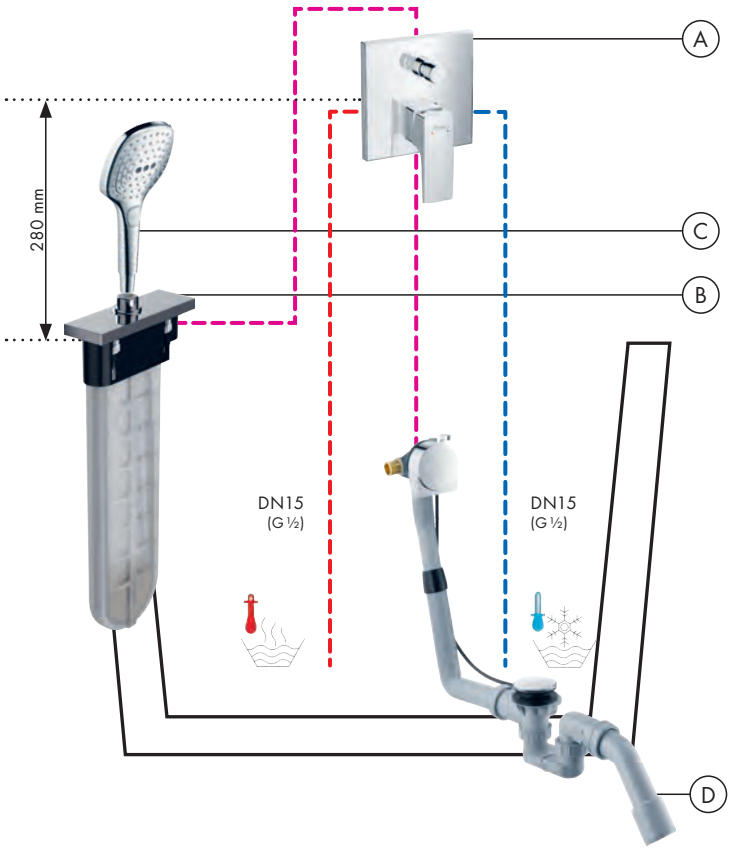

Podomítková instalace na vanový sokl

Ⓐ **Metropol**
Vanová baterie s podomítkovou instalací s páčkou a zabudovanou bezpečnostní kombinací podle EN1717
pro iBox universal
32546, -000

Základní těleso iBox universal (bez obr.)
01800180

Ⓑ **sBox**
Vrchní sada hranatá
28010, -000

Základní sada pro montáž na okraj vany nebo na vanový sokl
13560180

Ⓒ **Raindance Select E**
Ruční sprcha 120 3jet
26520, -000

Ⓓ **Exafill S**
Úplná sada vanového výtoku, odtokové a přepadové soupravy pro normální vany
58113, -000

Ⓔ Montážní deska
pro montáž na vanový sokl
28016, -000

Ⓕ Montážní vzpěry pro montážní desku na vanový sokl
28021, -000

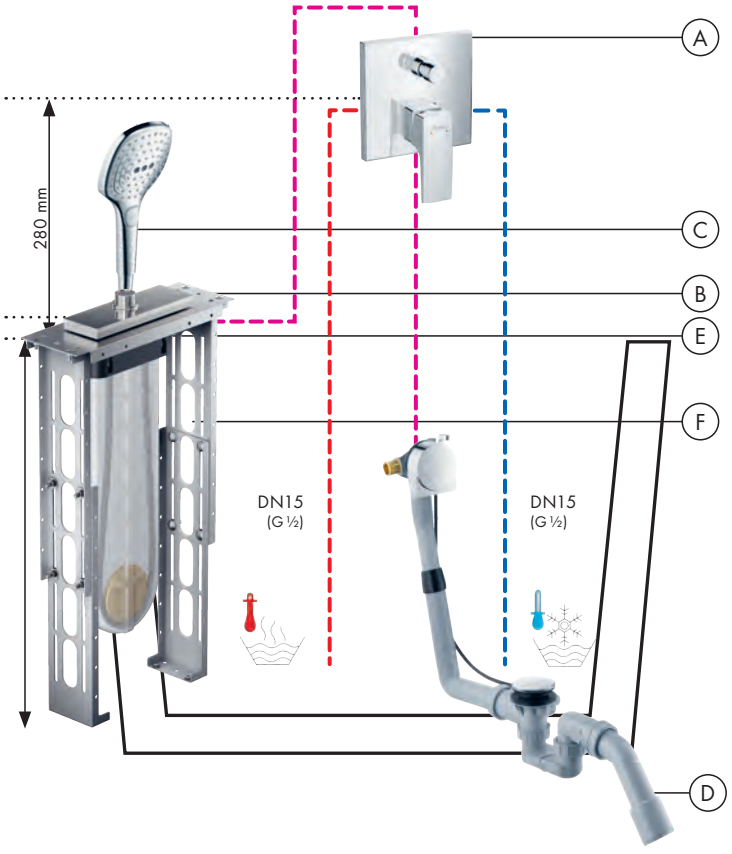

Xevolos E - Příklady instalace

61086XXX

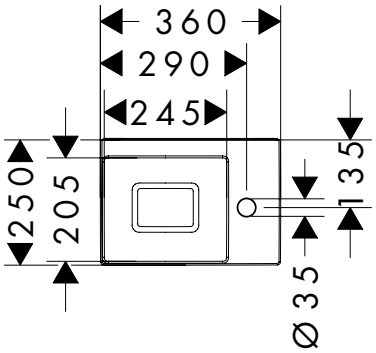

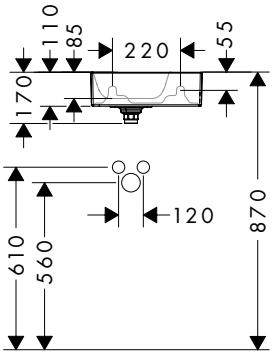

61087XXX

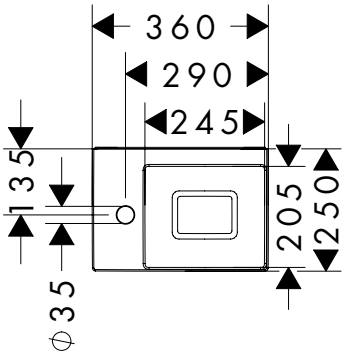

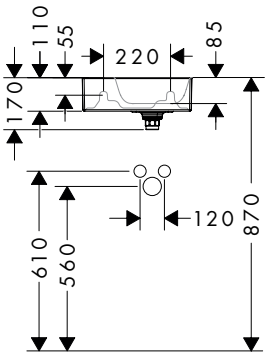

61089XXX, 61091XXX

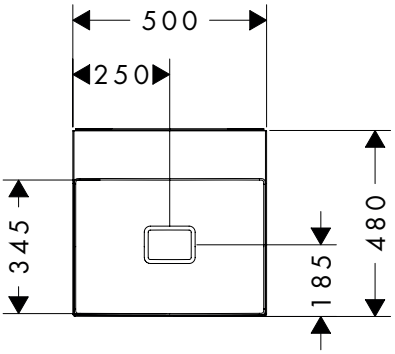

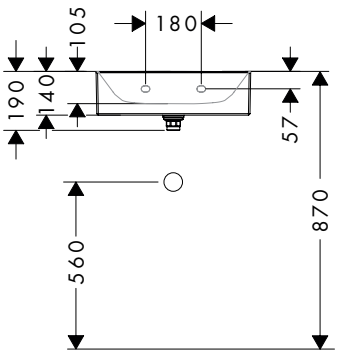

61088XXX, 61090XXX

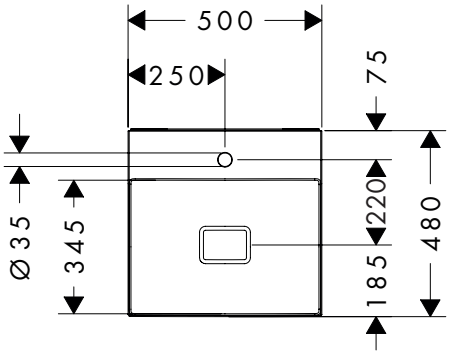

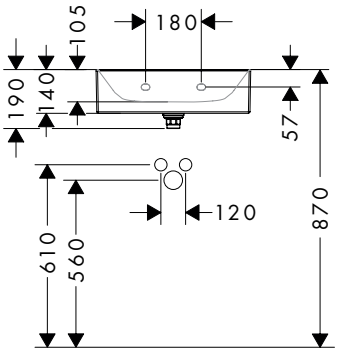

Rozměry podléhají keramickým tolerancím způsobeným výrobním procesem.

61092XXX, 61094XXX

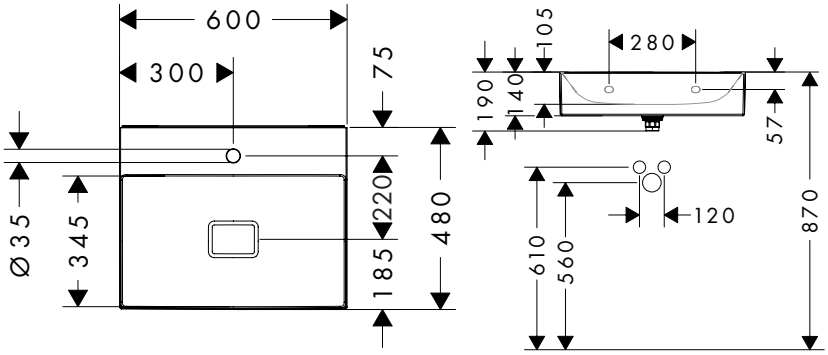

61093XXX, 61095XXX

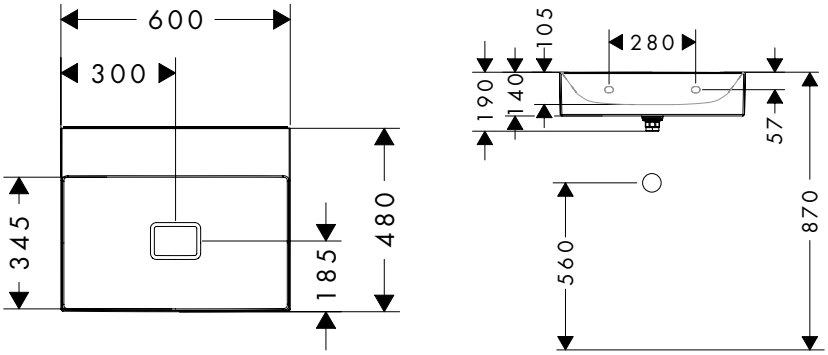

61096XXX, 61098XXX

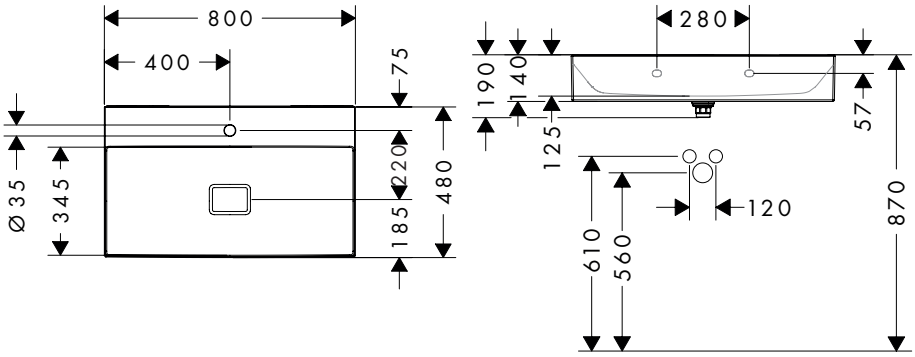

61097XXX, 61099XXX

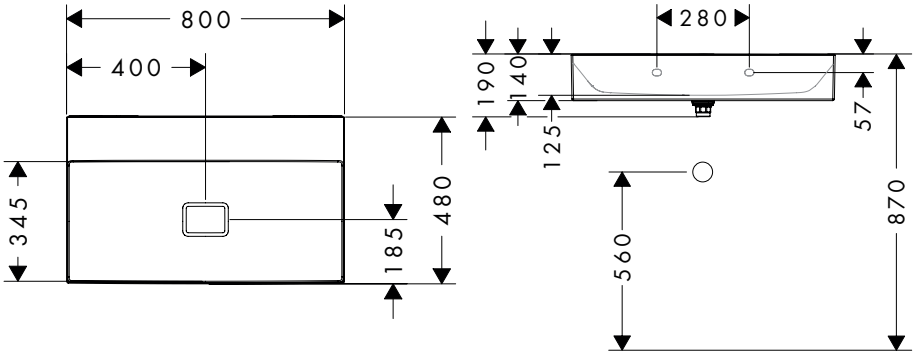

Rozměry podléhají keramickým tolerancím způsobeným výrobním procesem.

Xevolos E - Příklady instalace

61100XXX, 61102XXX

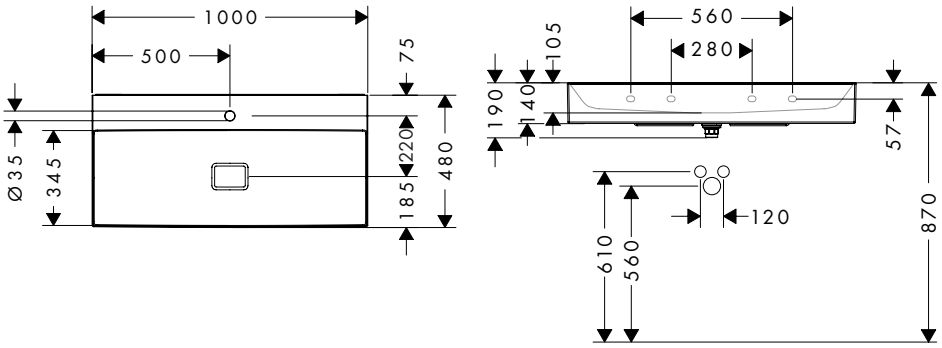

61101XXX, 61103XXX

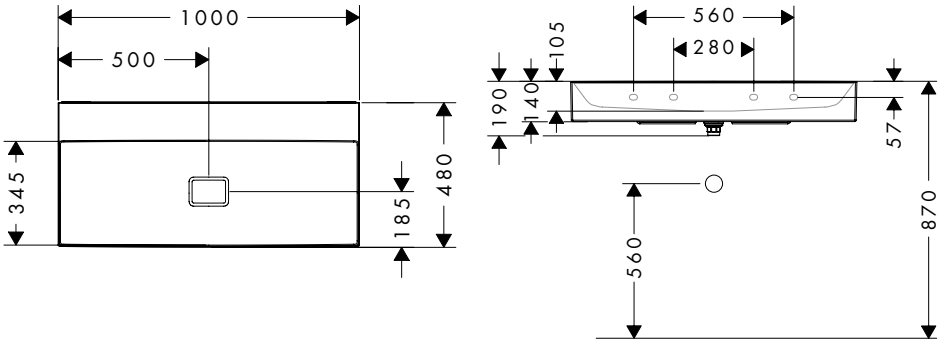

61110XXX, 61111XXX

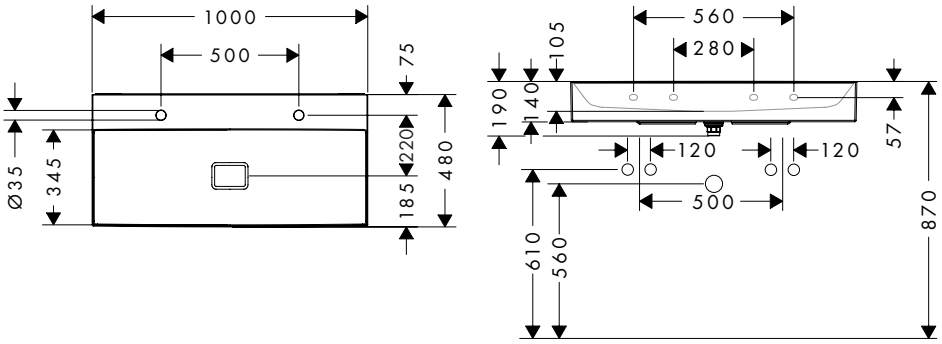

61112XXX, 61113XXX

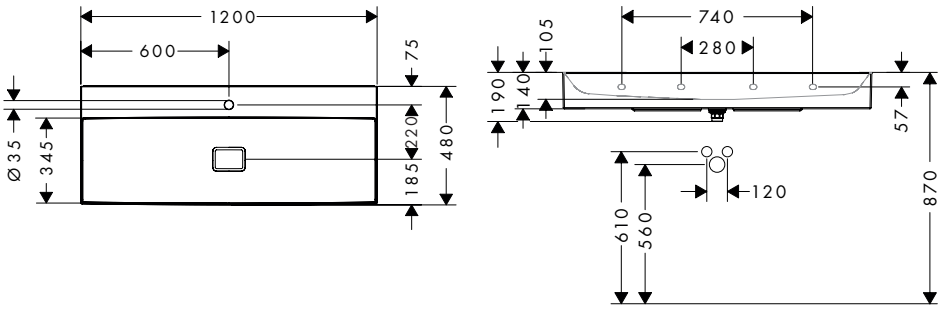

Rozměry podléhají keramickým tolerancím způsobeným výrobním procesem.

61105XXX, 61107XXX

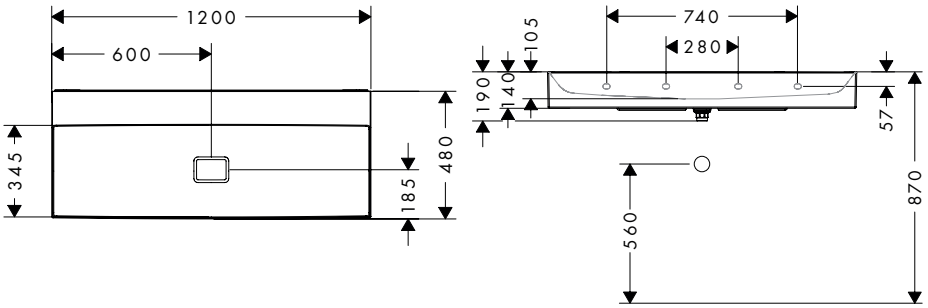

61104XXX, 61106XXX

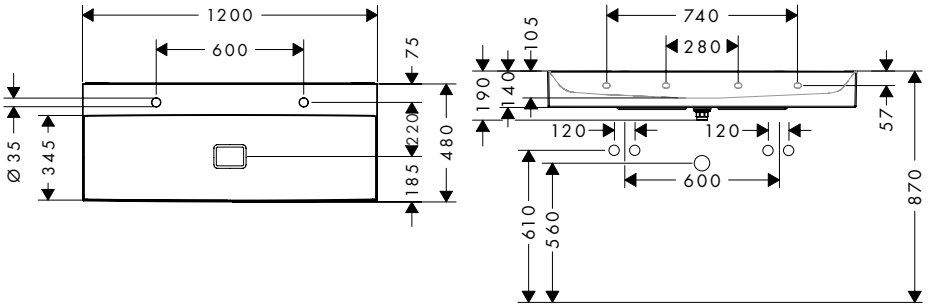

Rozměry podléhají keramickým tolerancím způsobeným výrobním procesem.

Xelu Q - Příklady instalace

61084XXX

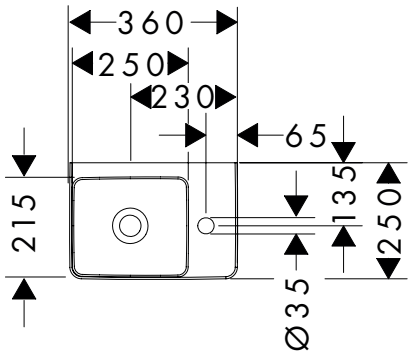

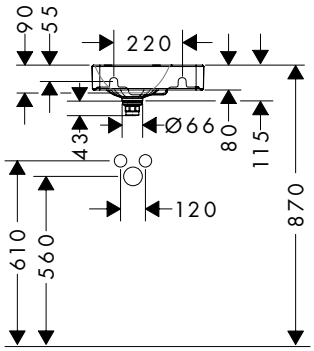

61085XXX

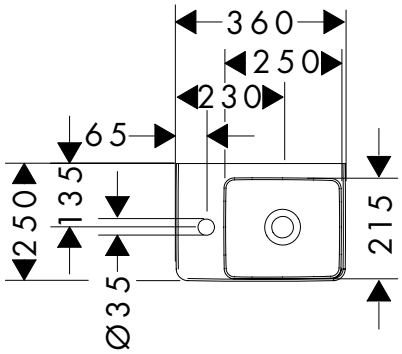

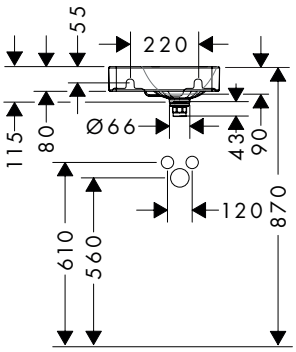

61013XXX, 61015XXX

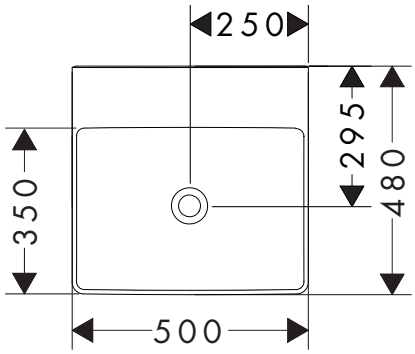

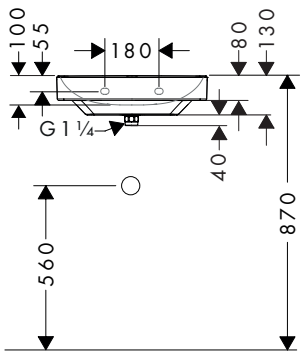

61012XXX, 61014XXX

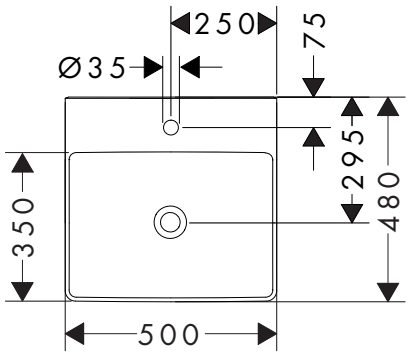

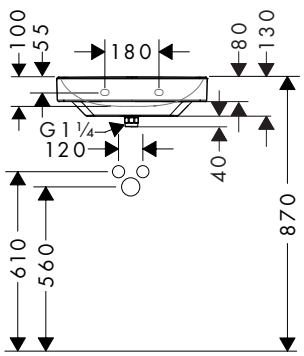

Rozměry podléhají keramickým tolerancím způsobeným výrobním procesem.

61016XXX, 61018XXX

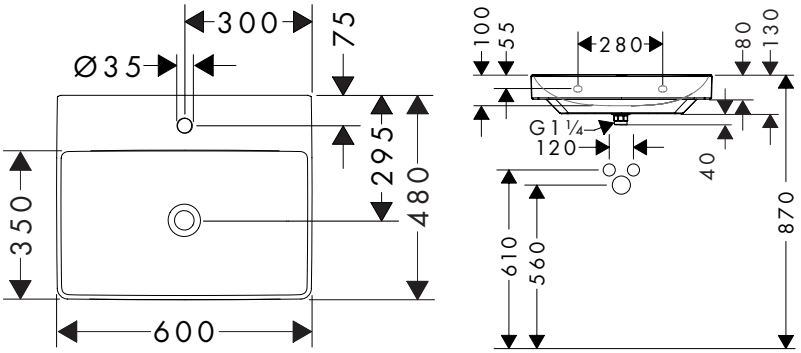

61017XXX, 61019XXX

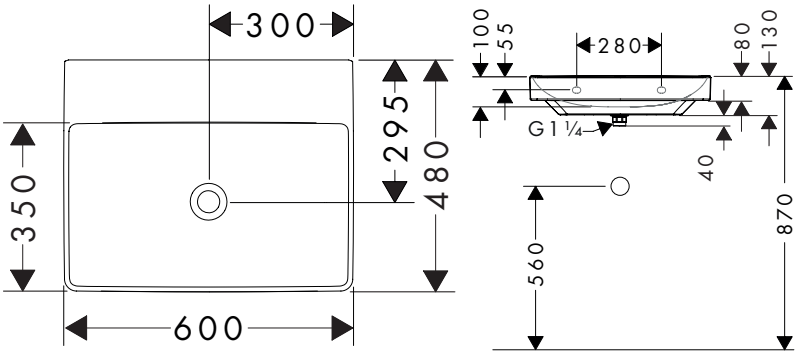

61020XXX, 61022XXX

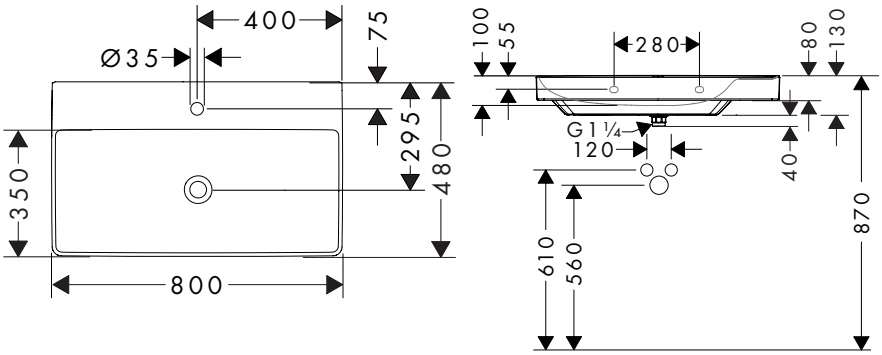

61021XXX, 61023XXX

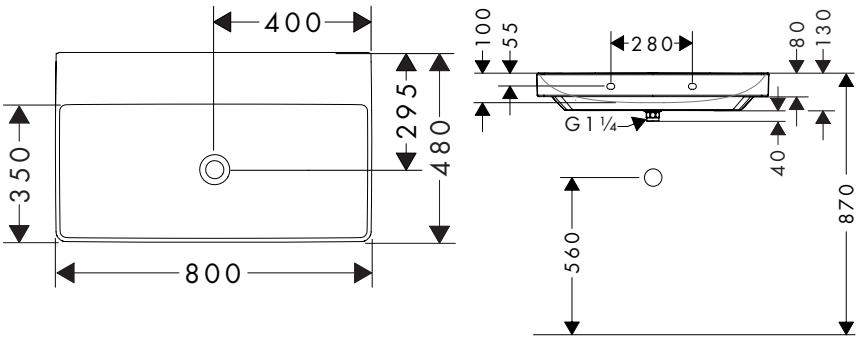

Rozměry podléhají keramickým tolerancím způsobeným výrobním procesem.

Xelu Q - Příklady instalace

61024XXX, 61027XXX

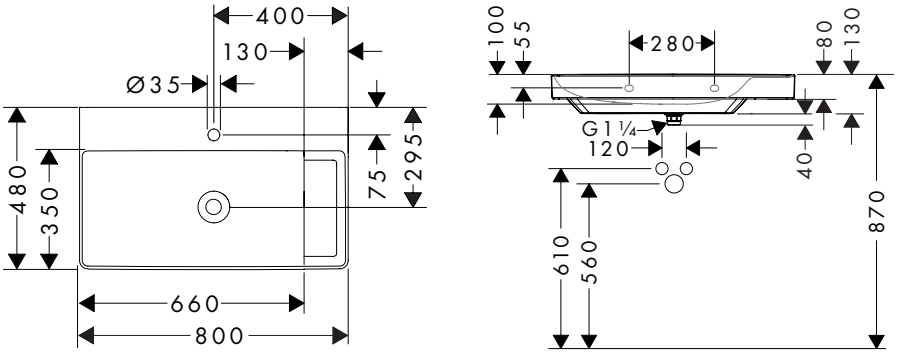

61026XXX, 61029XXX

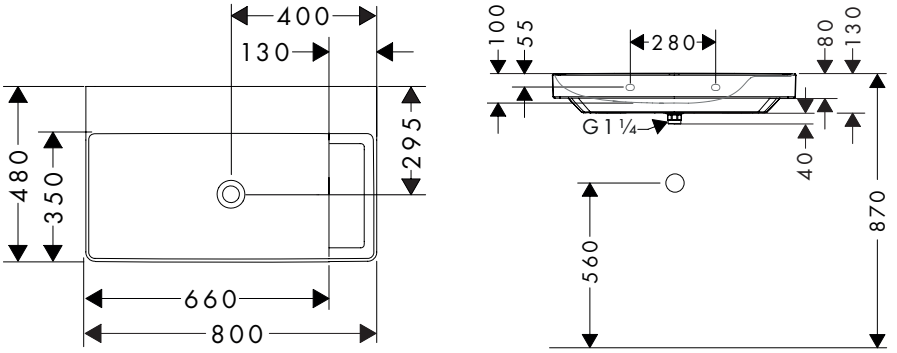

61030XXX, 61033XXX

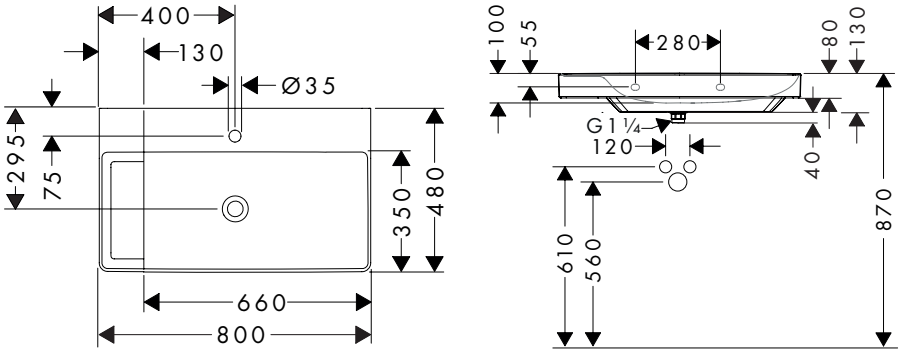

61032XXX, 61035XXX

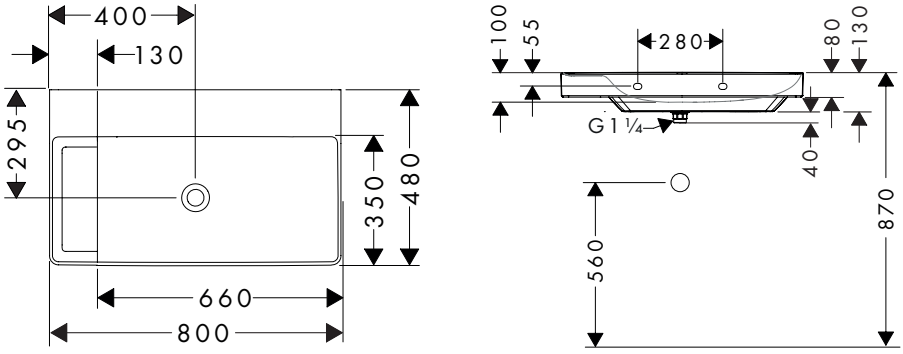

Rozměry podléhají keramickým tolerancím způsobeným výrobním procesem.

61025XXX, 61028XXX

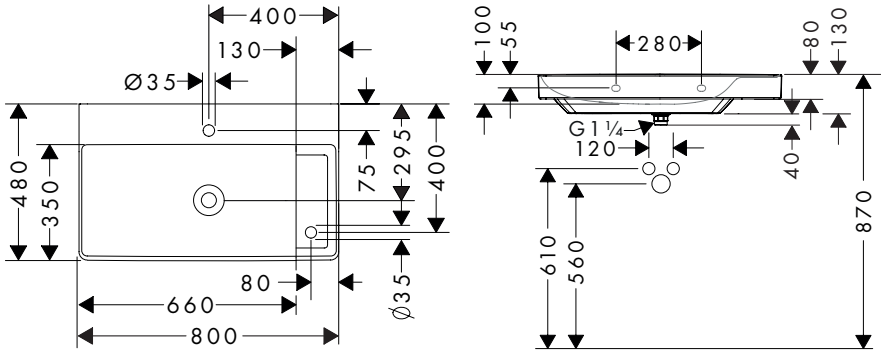

61031XXX, 61034XXX

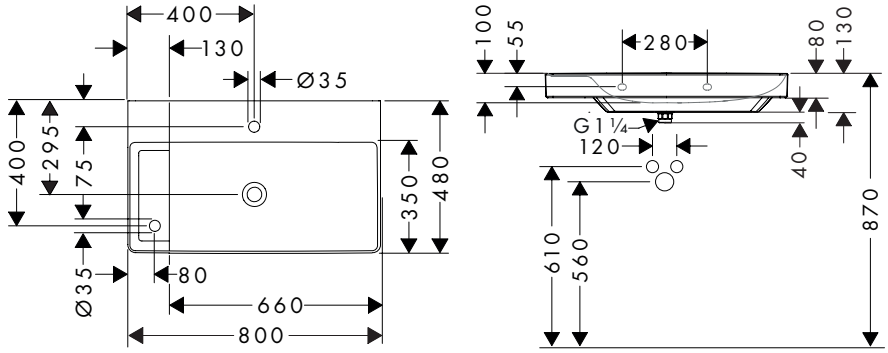

61036XXX, 61039XXX

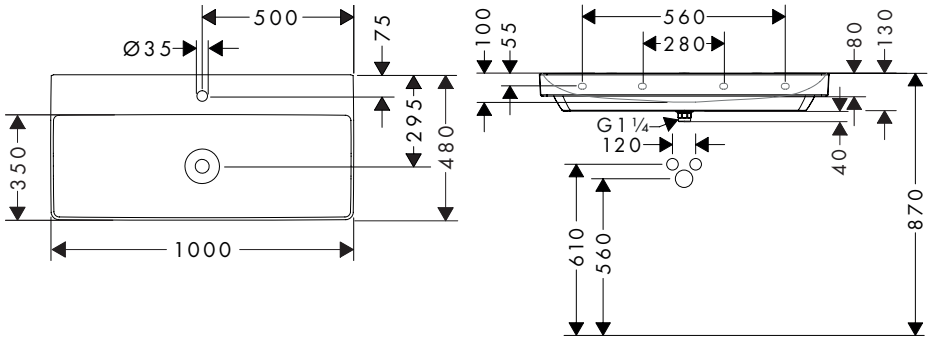

61038XXX, 61041XXX

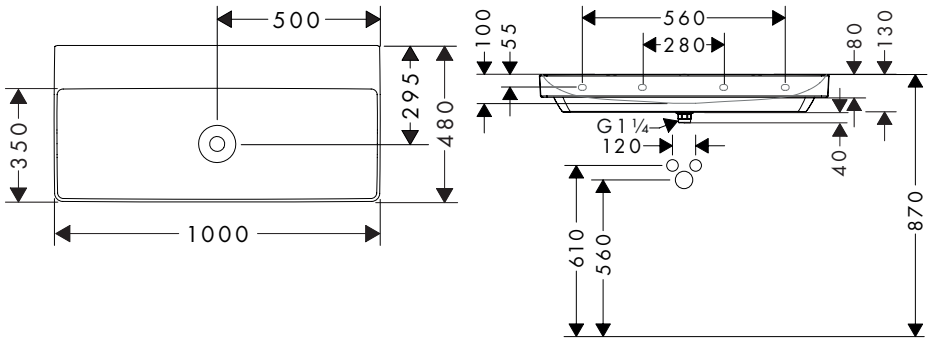

Rozměry podléhají keramickým tolerancím způsobeným výrobním procesem.

Xelu Q - Příklady instalace

61037XXX, 61040XXX

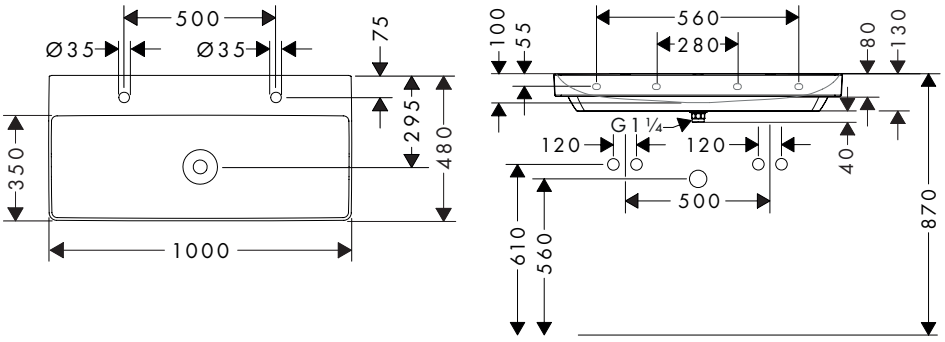

61108XXX, 61109XXX

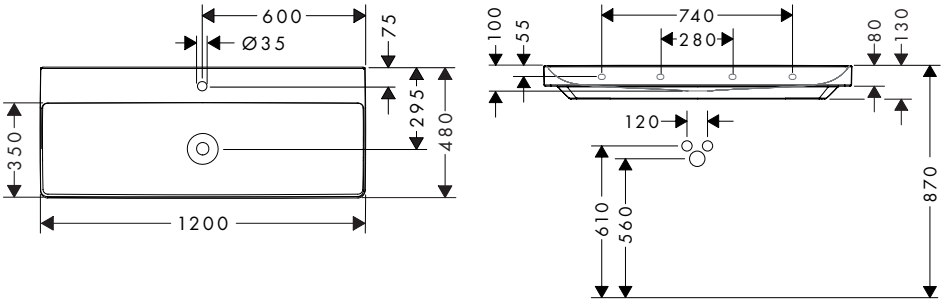

61043XXX, 61045XXX

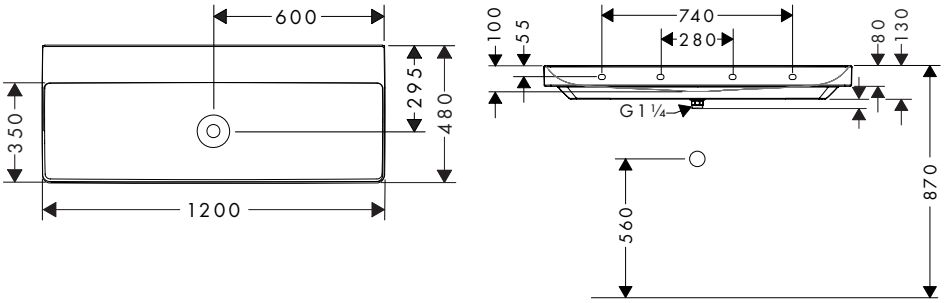

61042XXX, 61044XXX

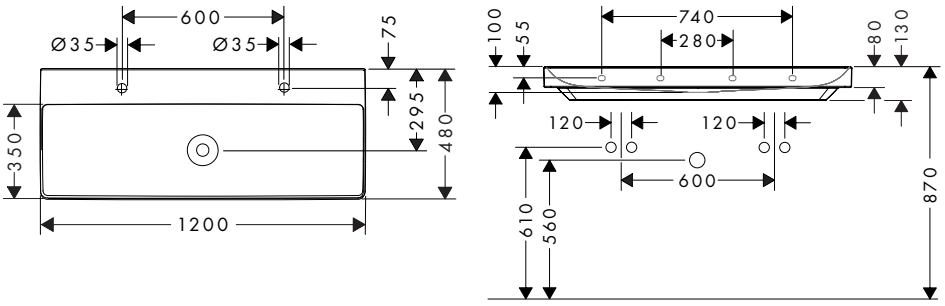

Rozměry podléhají keramickým tolerancím způsobeným výrobním procesem.

60129XXX, 61006XXX

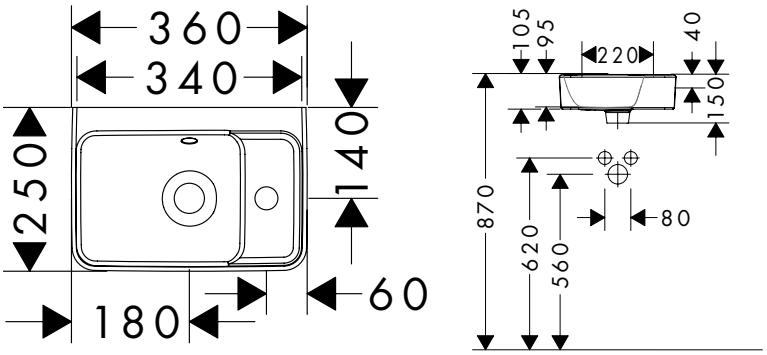

60130XXX, 61007XXX

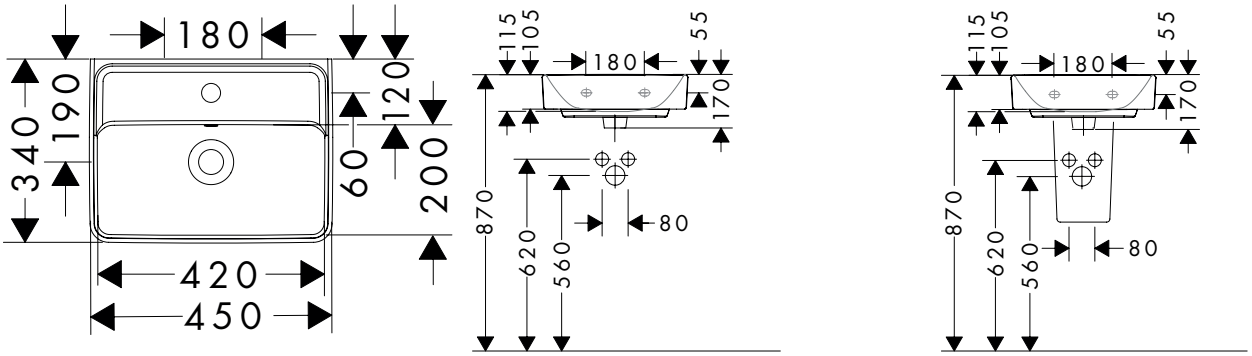

60230XXX, 61141XXX

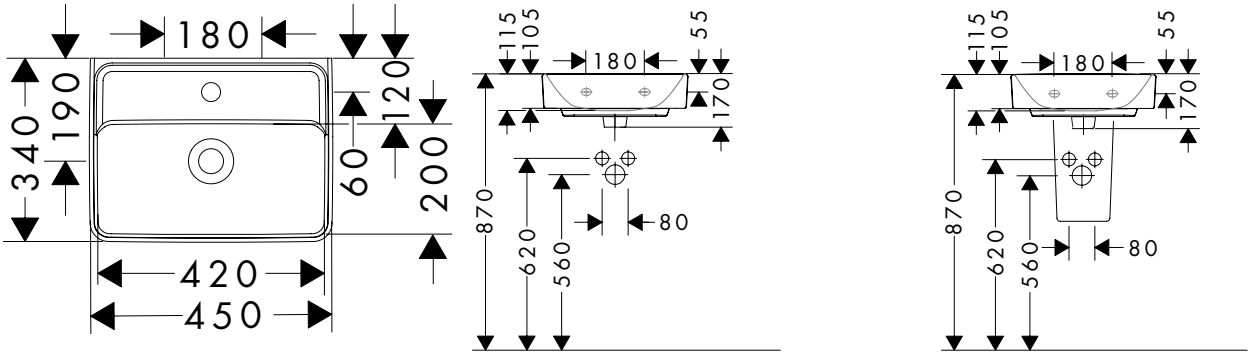

60229XXX, 61140XXX

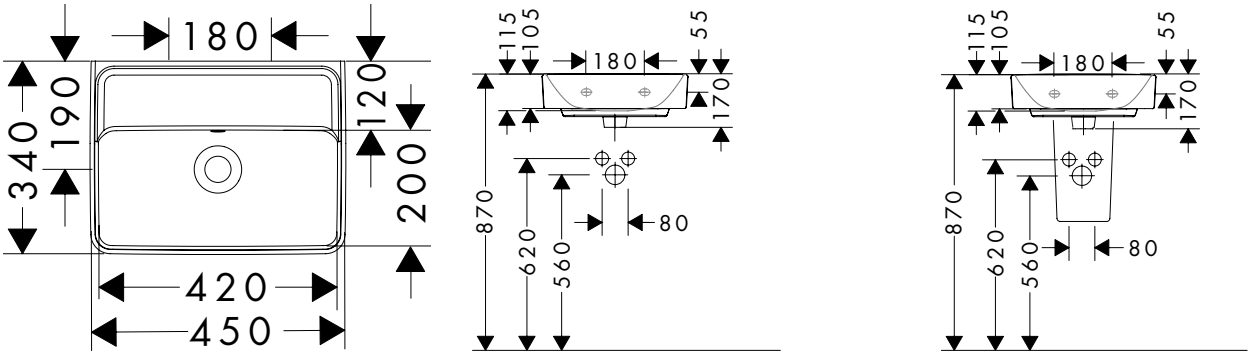

Rozměry podléhají keramickým tolerancím způsobeným výrobním procesem.

Xanuia Q Příklady instalace

60231XXX, 61142XXX

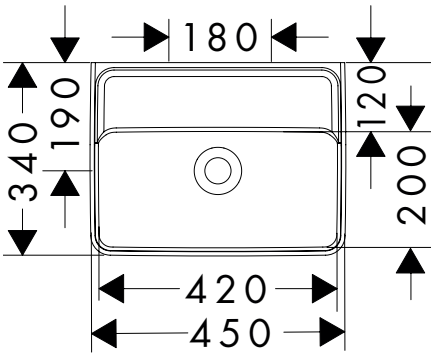

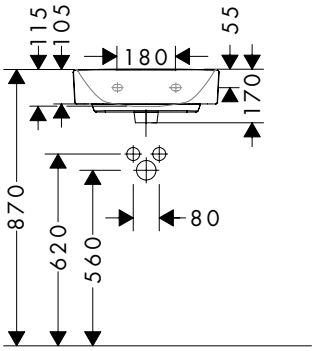

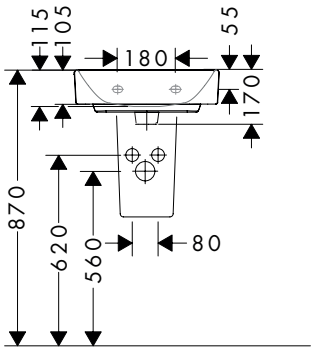

60131XXX, 61008XXX

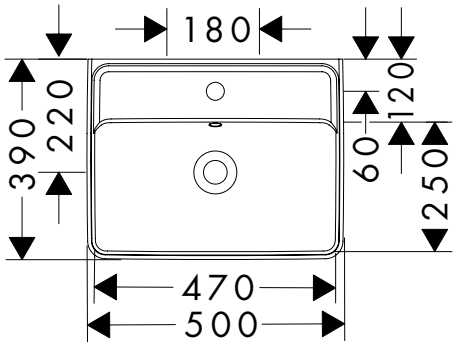

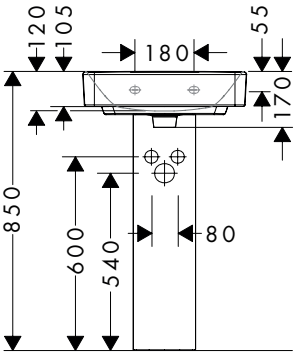

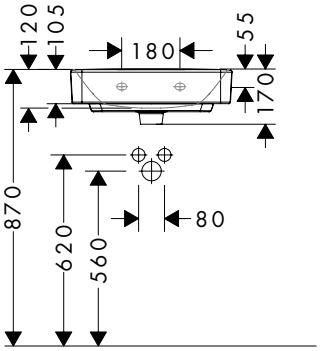

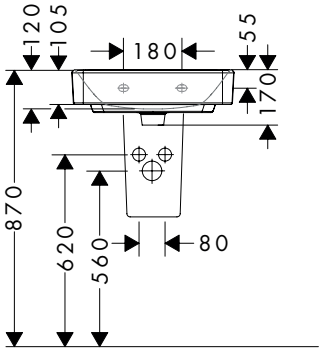

Rozměry podléhají keramickým tolerancím způsobeným výrobním procesem.

60233XXX, 61144XXX

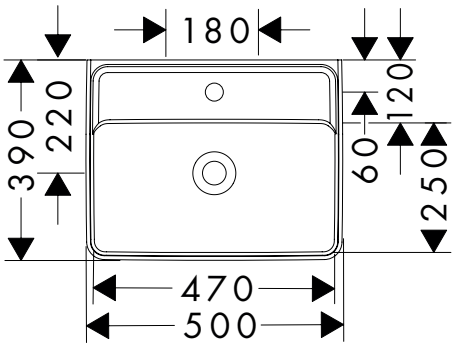

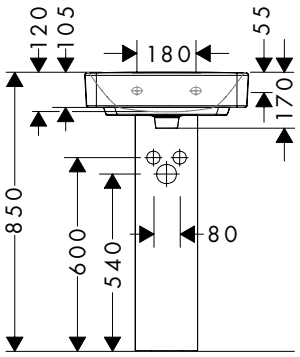

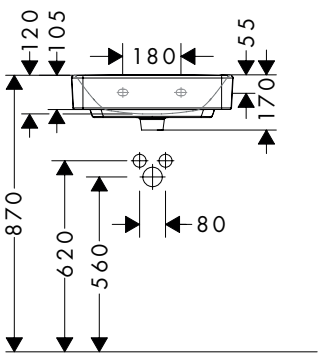

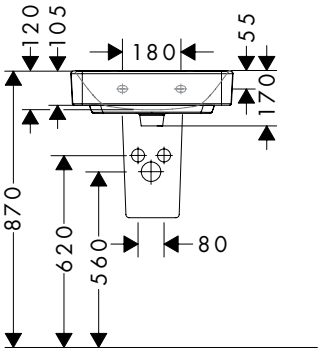

60232XXX, 61143XXX

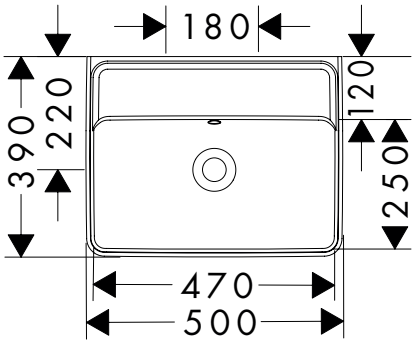

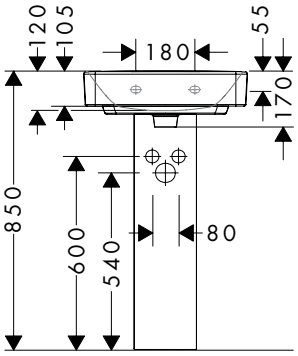

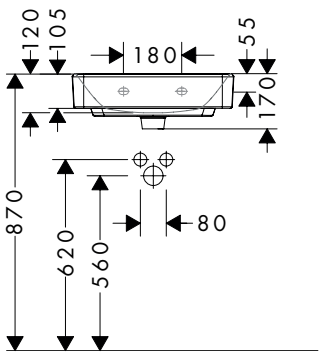

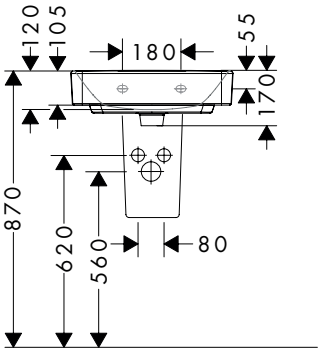

Rozměry podléhají keramickým tolerancím způsobeným výrobním procesem.

Xanuia Q Příklady instalace

60234XXX, 61145XXX

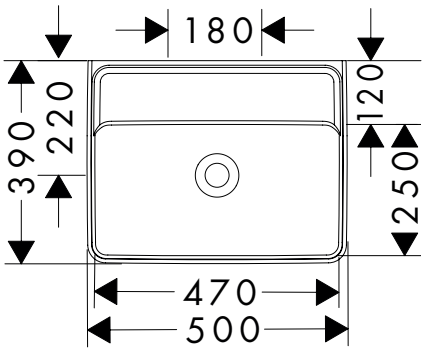

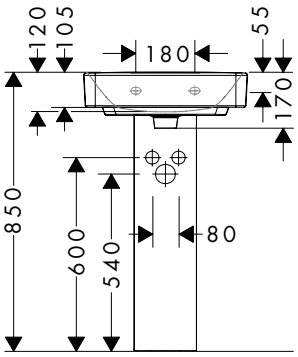

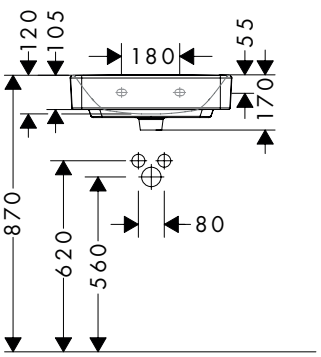

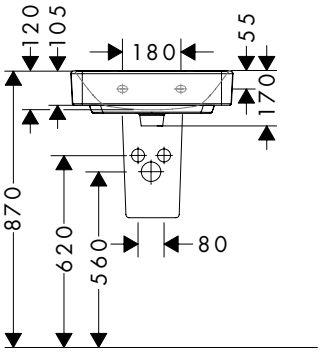

60132XXX, 61009XXX, 60238XXX

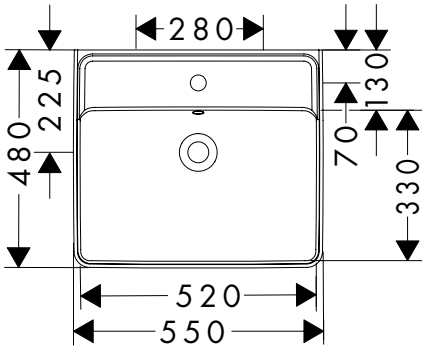

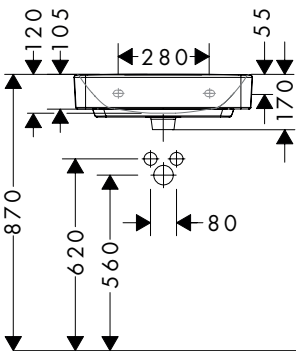

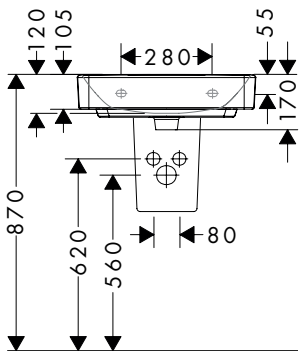

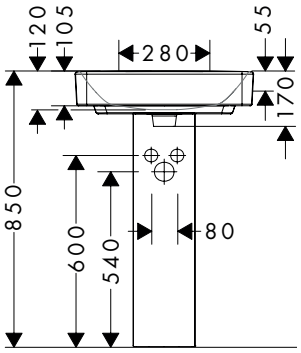

Rozměry podléhají keramickým tolerancím způsobeným výrobním procesem.

60236XXX, 61147XXX

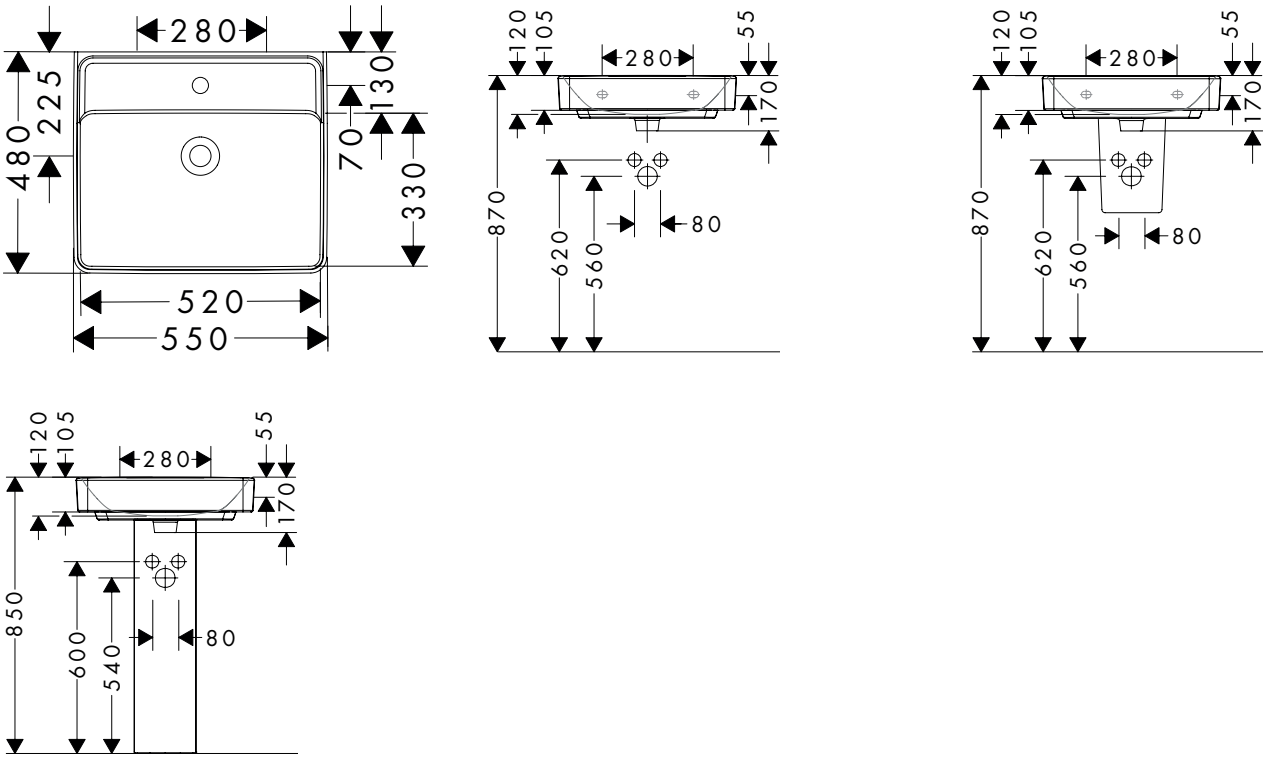

60235XXX, 61146XXX, 60239XXX

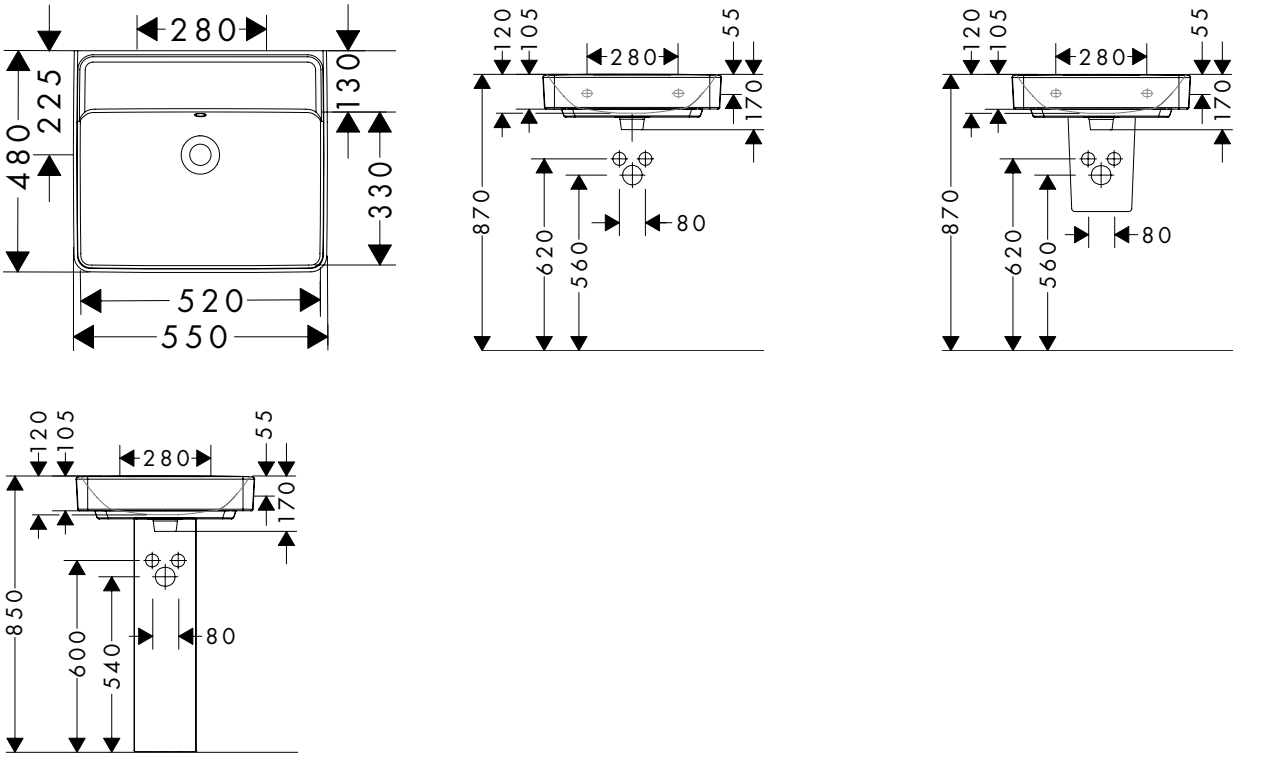

Rozměry podléhají keramickým tolerancím způsobeným výrobním procesem.

Xanuia Q Příklady instalace

60237XXX, 61148XXX

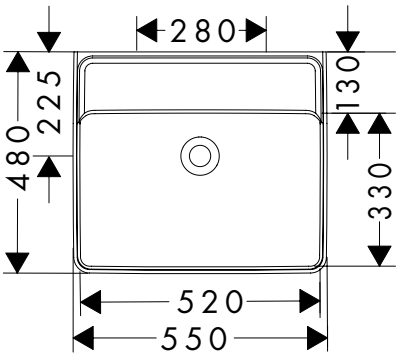

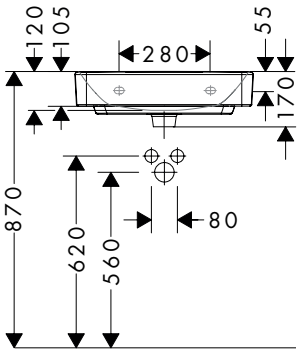

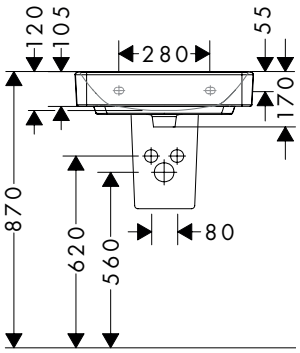

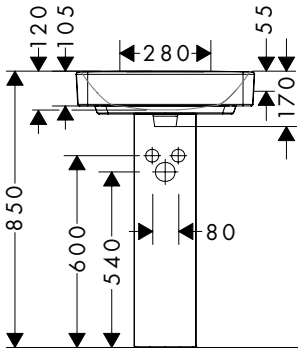

60133XXX, 61010XXX, 60243XXX

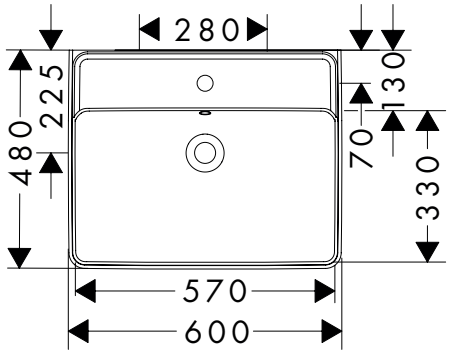

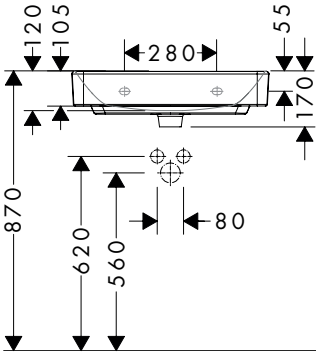

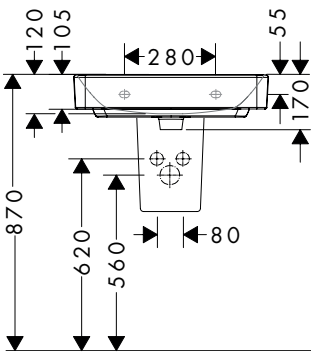

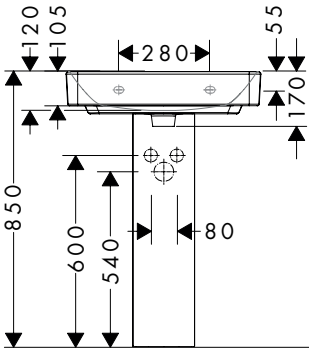

Rozměry podléhají keramickým tolerancím způsobeným výrobním procesem.

60241XXX, 61150XXX

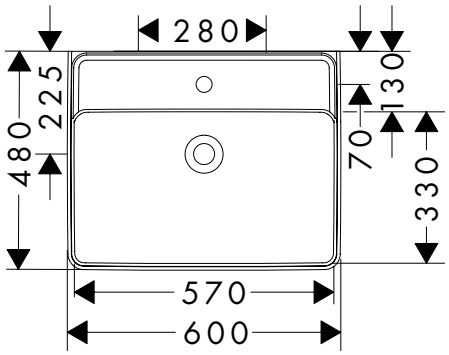

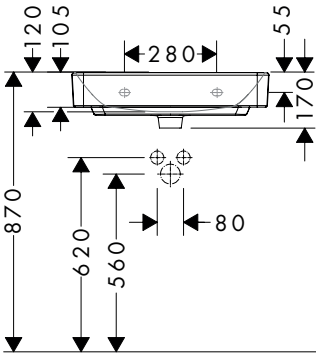

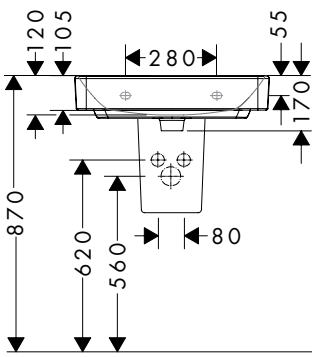

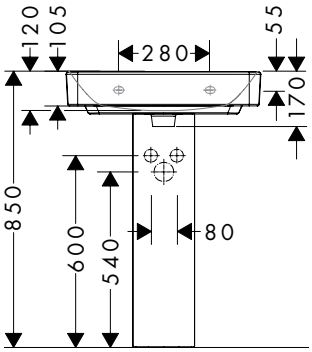

60240XXX, 61149XXX, 60244XXX

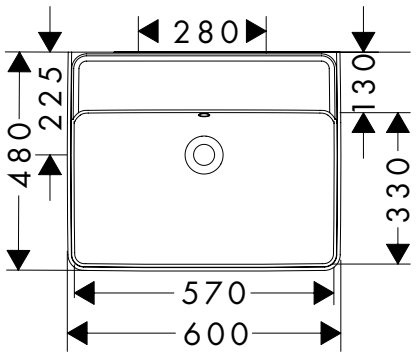

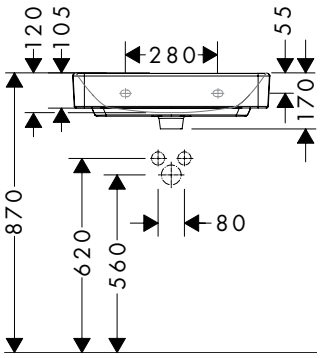

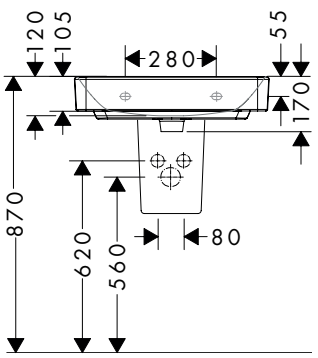

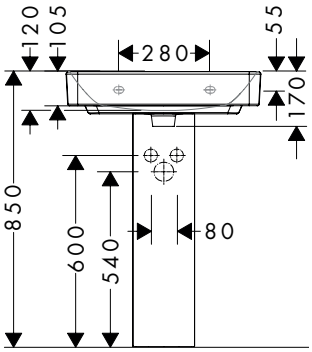

Rozměry podléhají keramickým tolerancím způsobeným výrobním procesem.

Xanuia Q Příklady instalace

60242XXX, 61151XXX

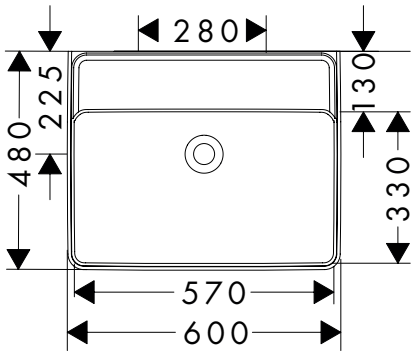

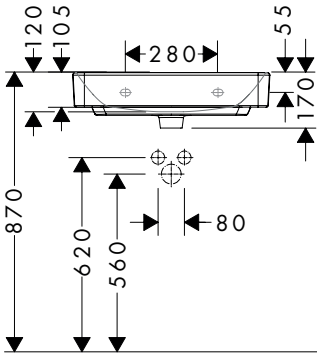

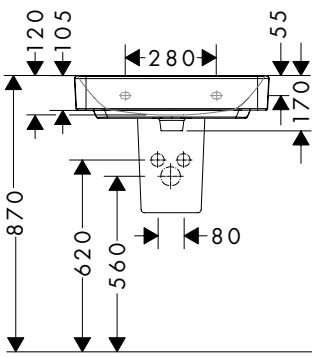

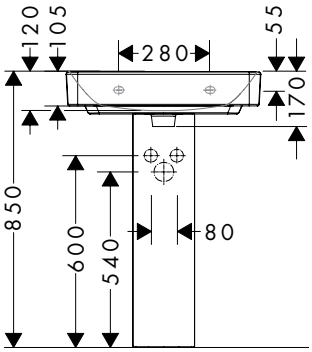

60134XXX, 61011XXX, 60252XXX

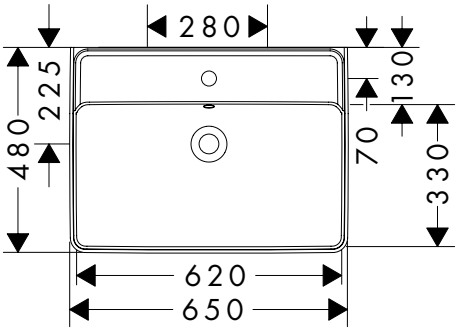

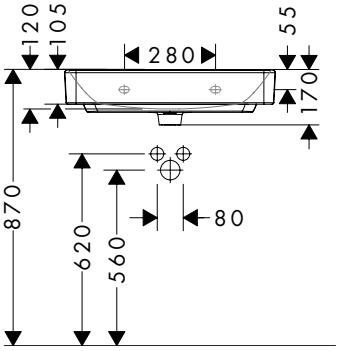

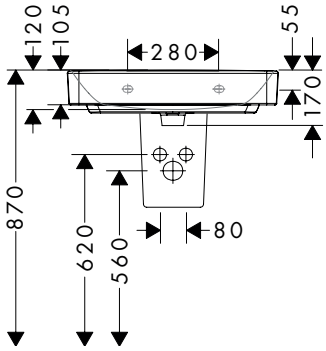

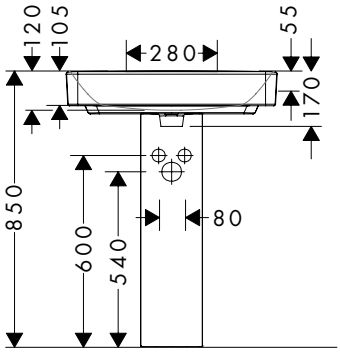

Rozměry podléhají keramickým tolerancím způsobeným výrobním procesem.

60246XXX, 61153XXX

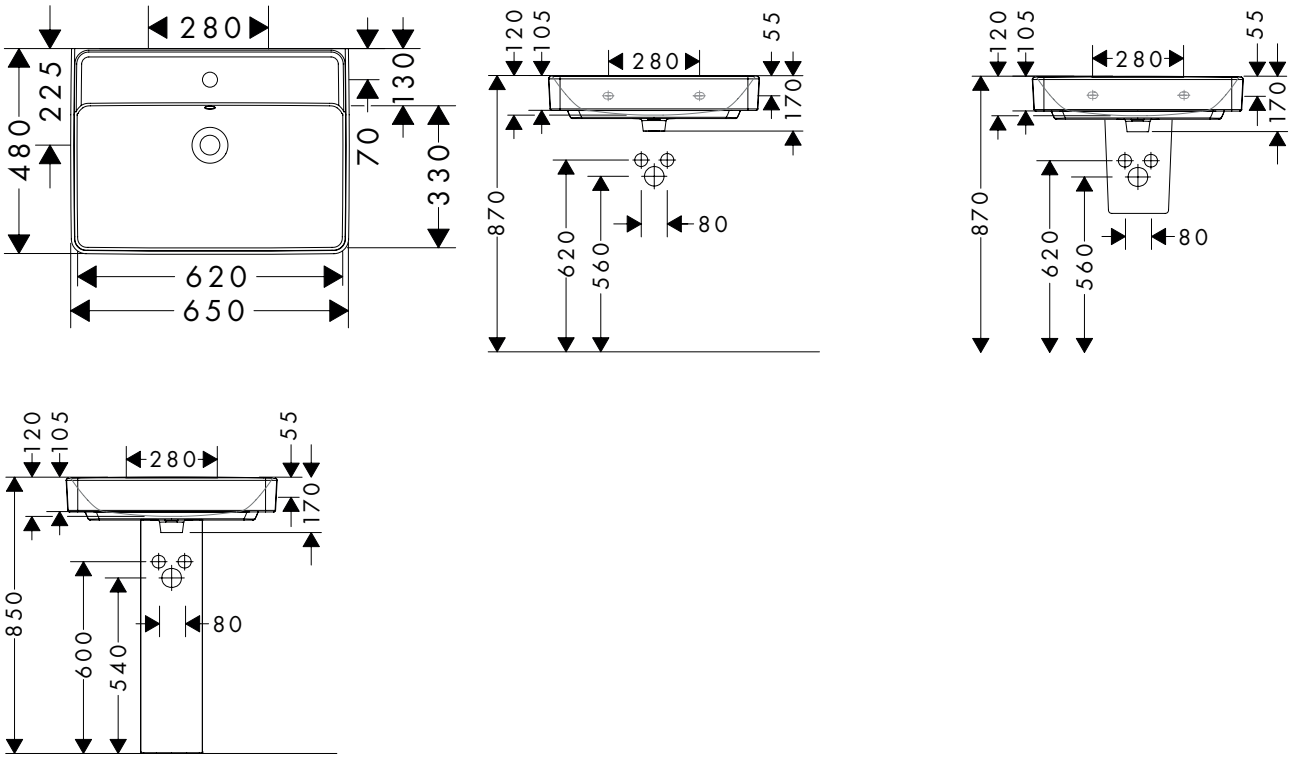

60245XXX, 61152XXX, 60254XXX

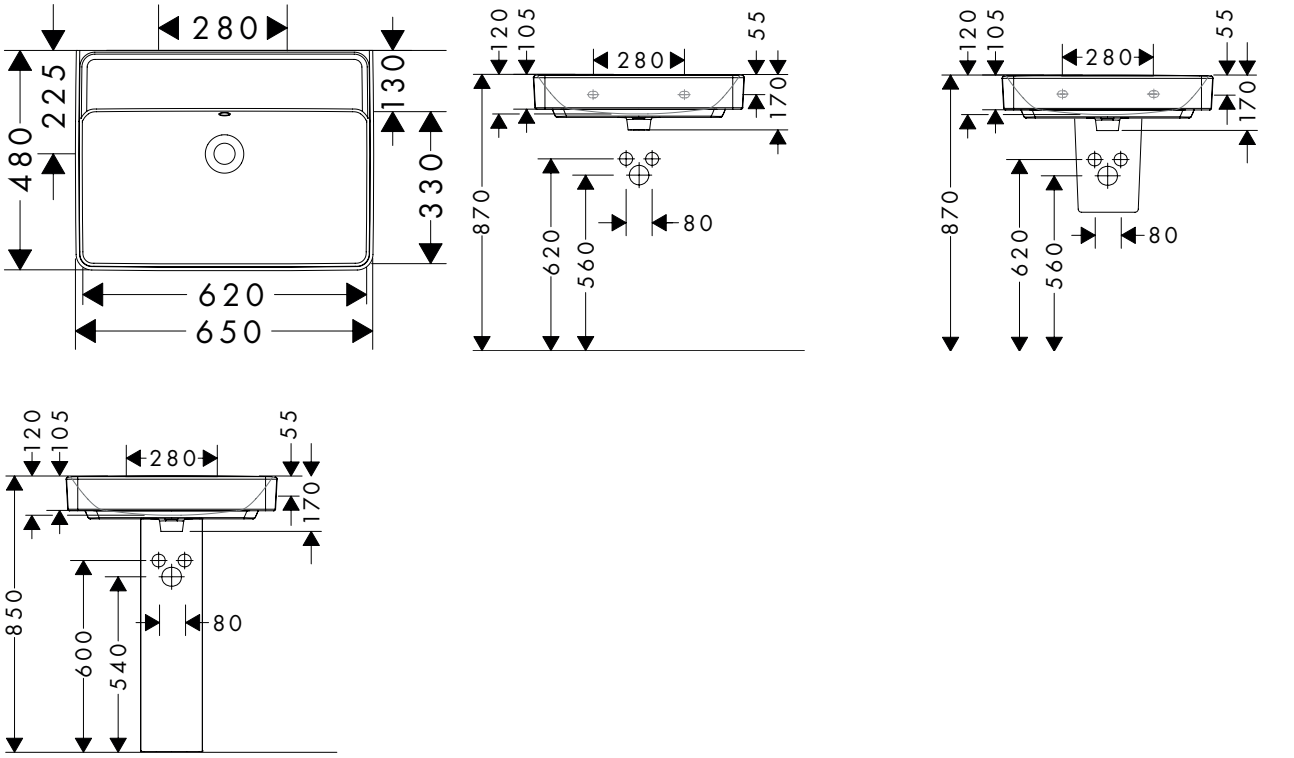

Rozměry podléhají keramickým tolerancím způsobeným výrobním procesem.

Xanuia Q Příklady instalace

60247XXX, 61154XXX

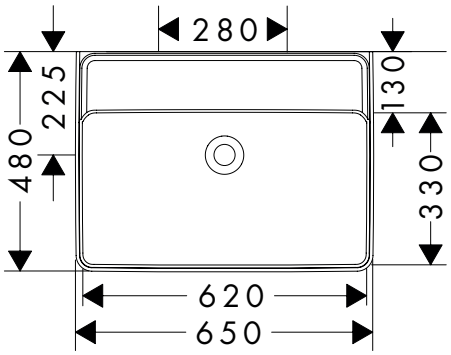

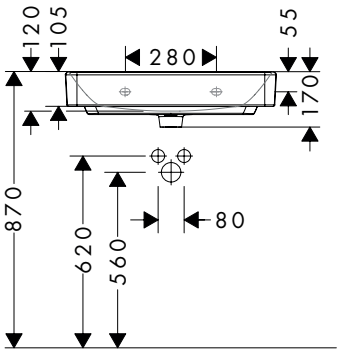

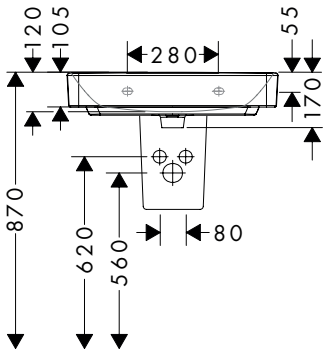

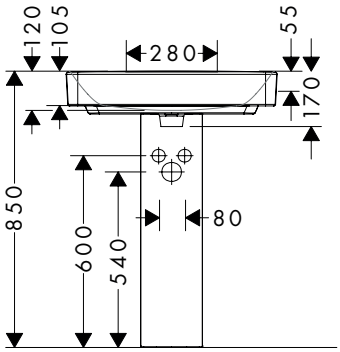

60221XXX, 61132XXX, 60248XXX

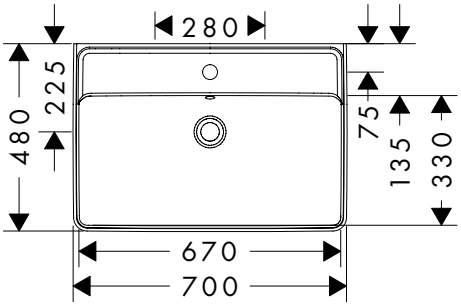

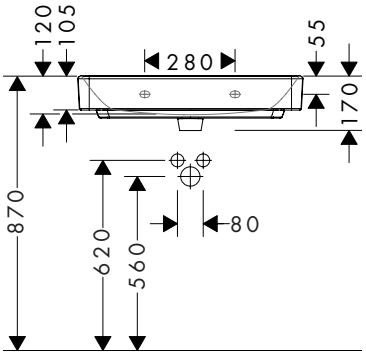

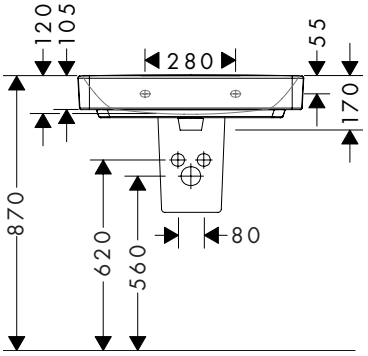

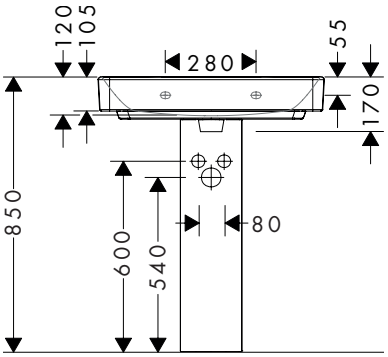

Rozměry podléhají keramickým tolerancím způsobeným výrobním procesem.

60223XXX, 61134XXX

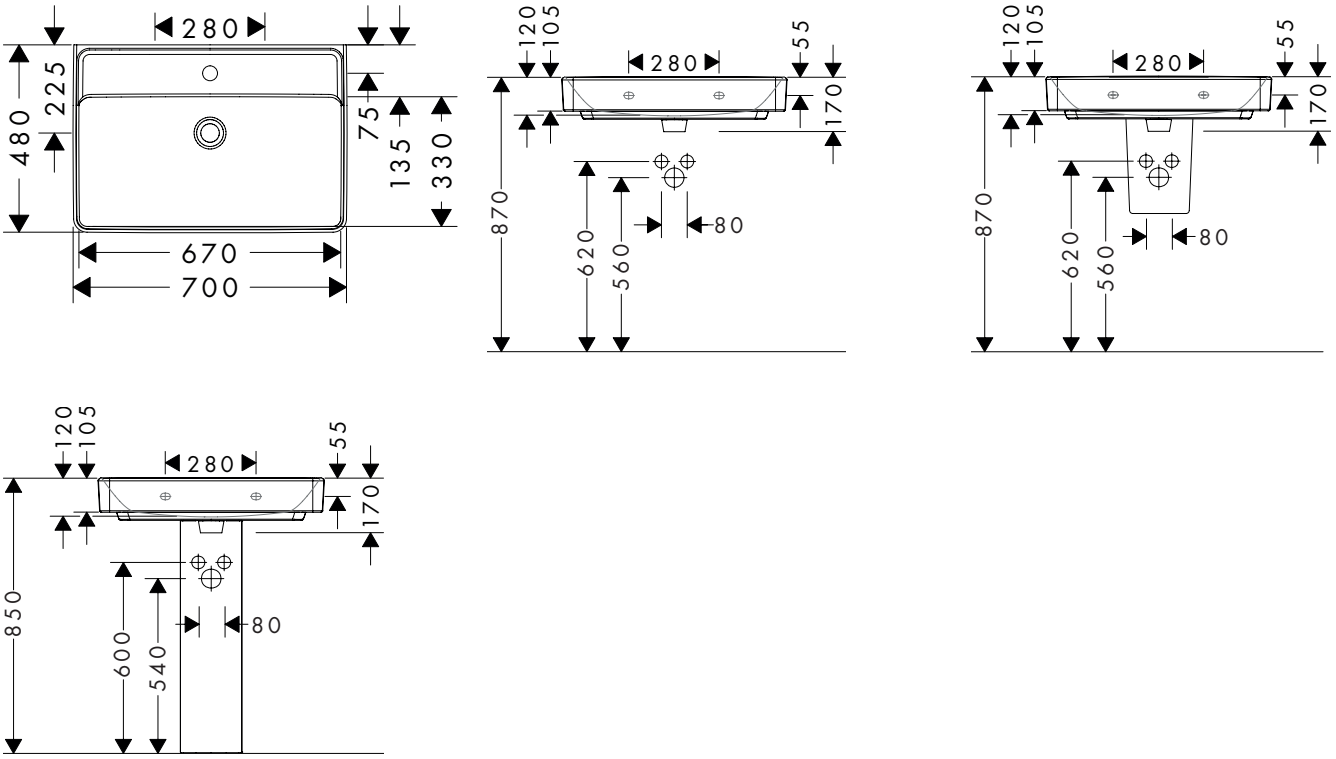

60222XXX, 61133XXX, 60249XXX

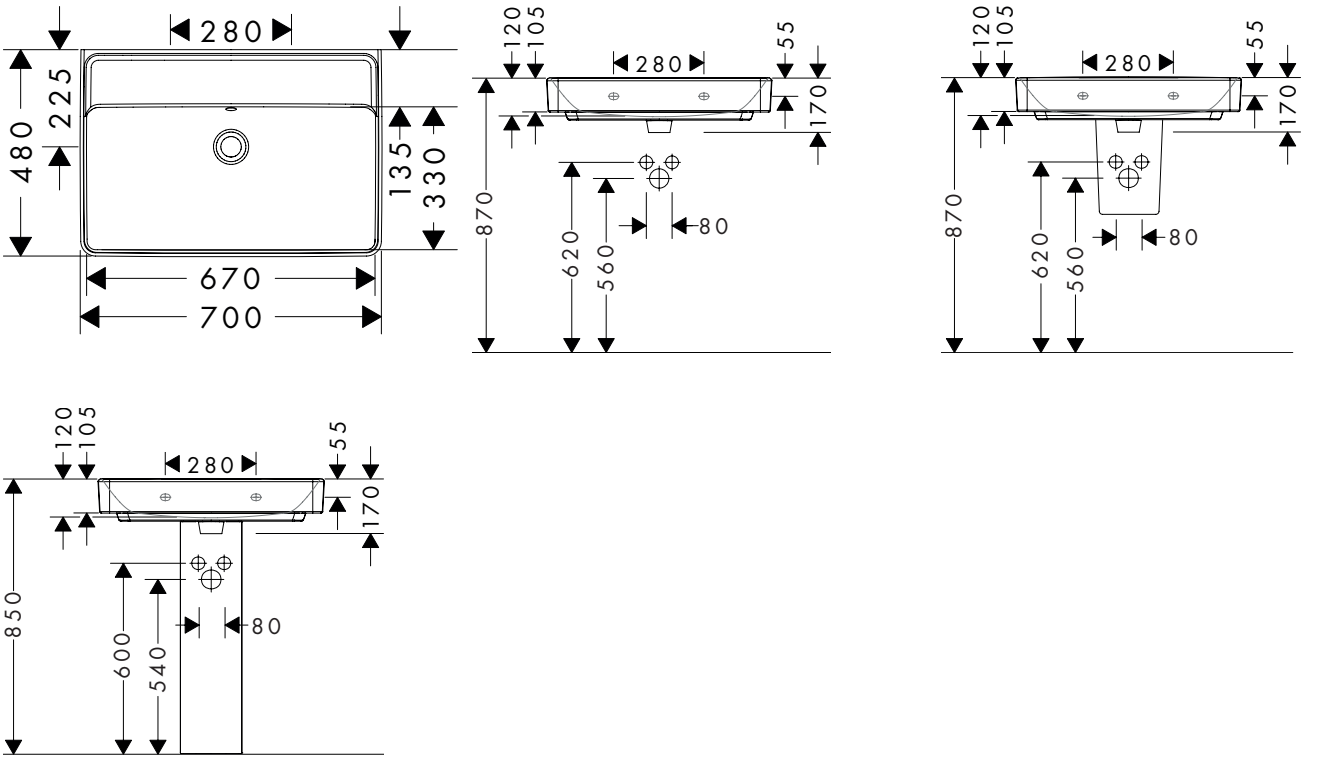

Rozměry podléhají keramickým tolerancím způsobeným výrobním procesem.

Xanuia Q Příklady instalace

60224XXX, 61135XXX

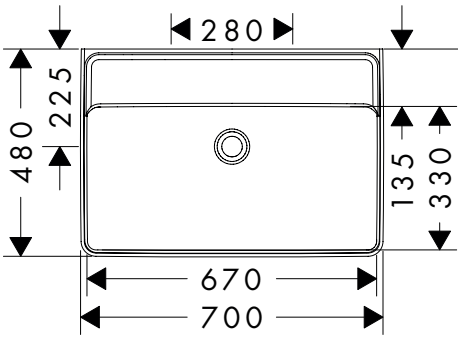

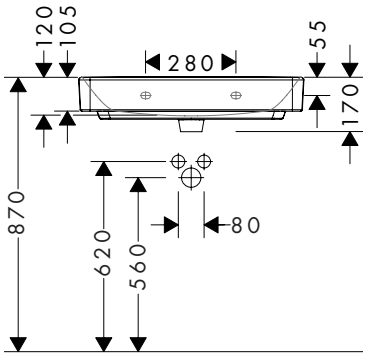

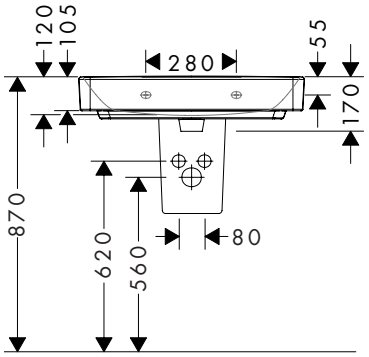

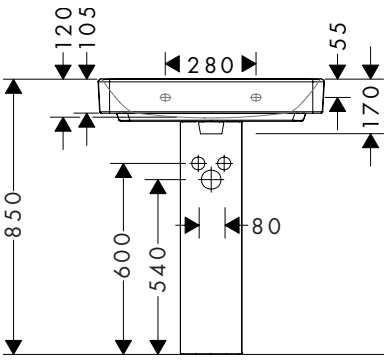

60225XXX, 61136XXX, 60250XXX

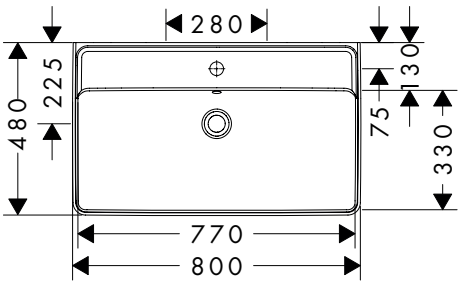

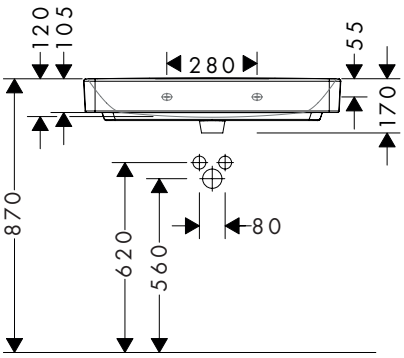

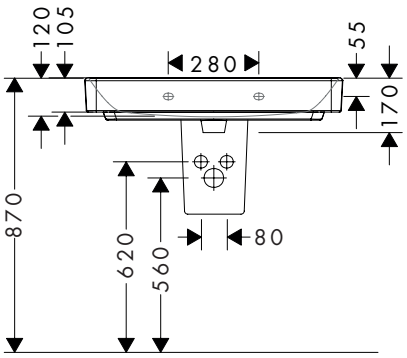

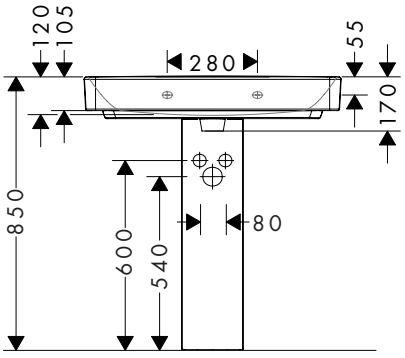

Rozměry podléhají keramickým tolerancím způsobeným výrobním procesem.

60227XXX, 61138XXX

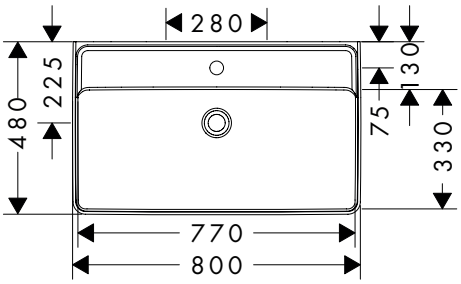

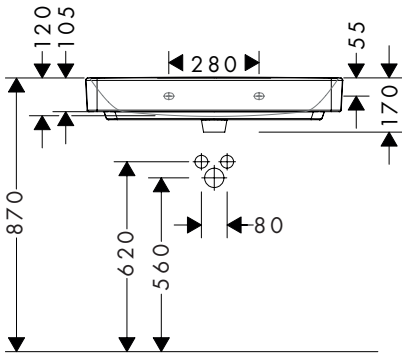

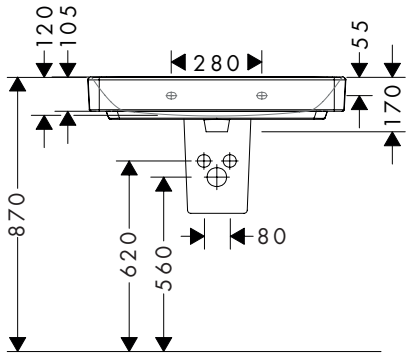

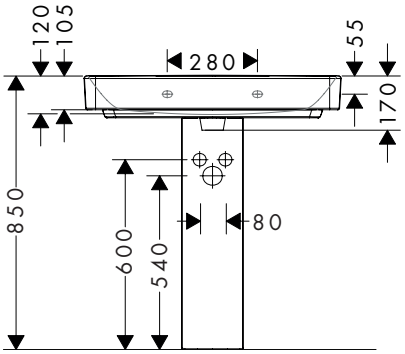

60226XXX, 61137XXX, 60251XXX

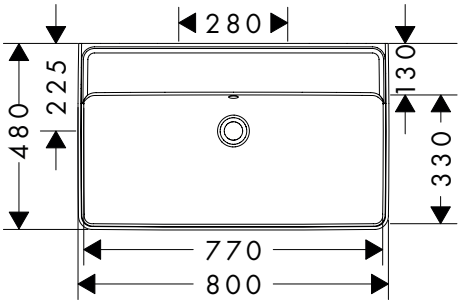

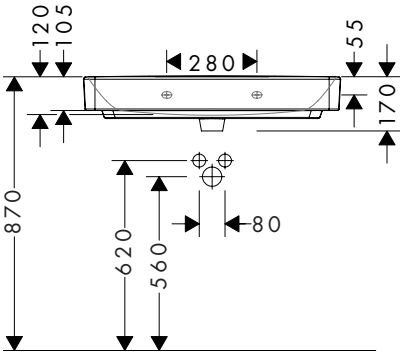

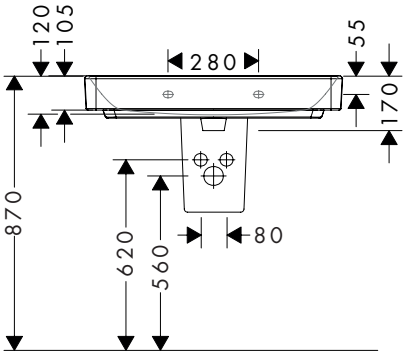

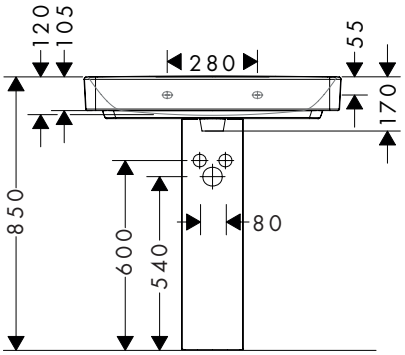

Rozměry podléhají keramickým tolerancím způsobeným výrobním procesem.

Xanuia Q Příklady instalace

60228XXX, 61139XXX

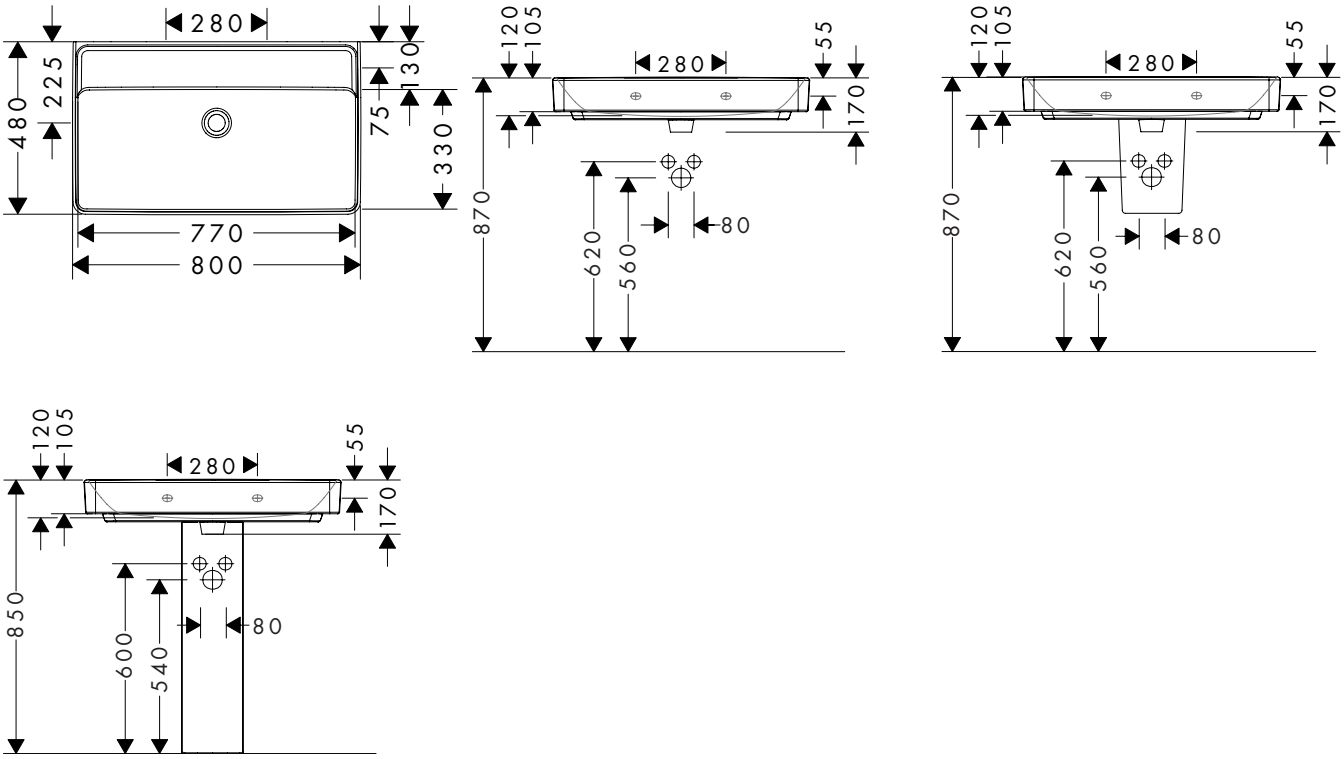

60209XXX, 61120XXX

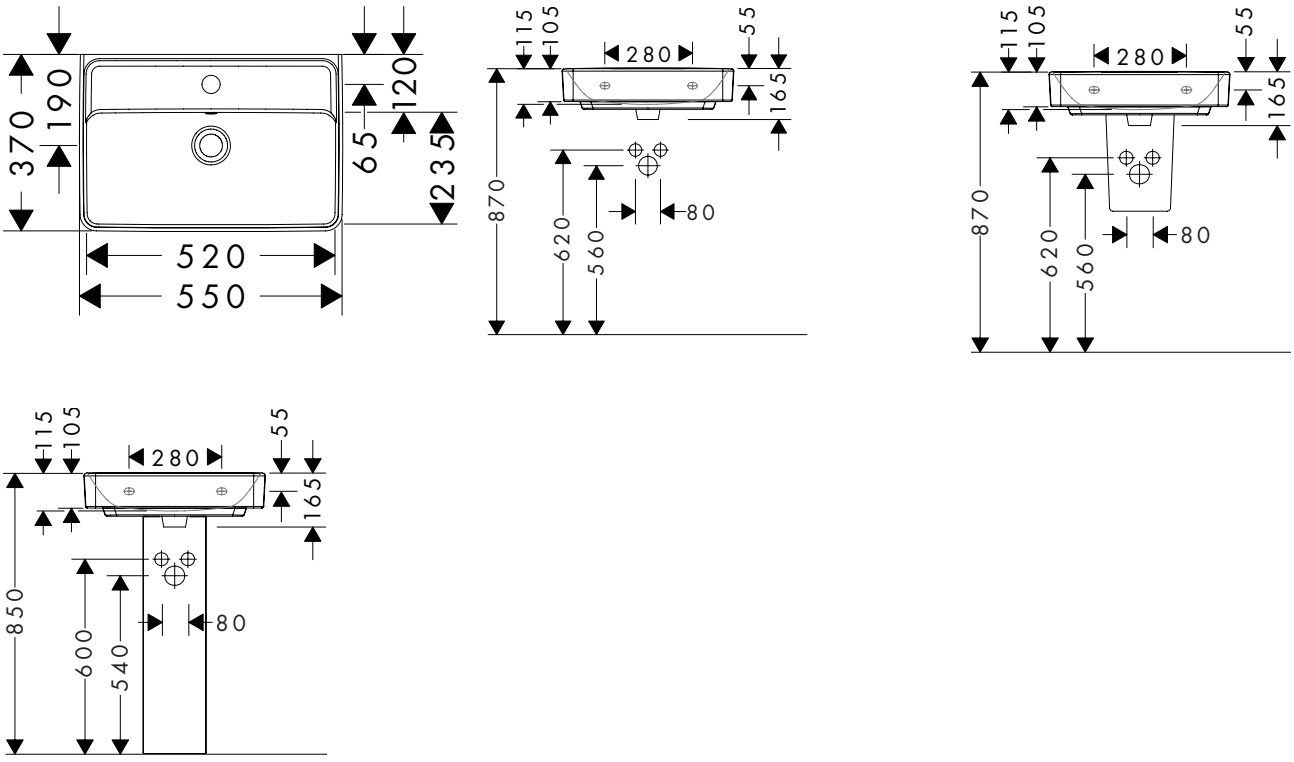

Rozměry podléhají keramickým tolerancím způsobeným výrobním procesem.

60211XXX, 61122XXX

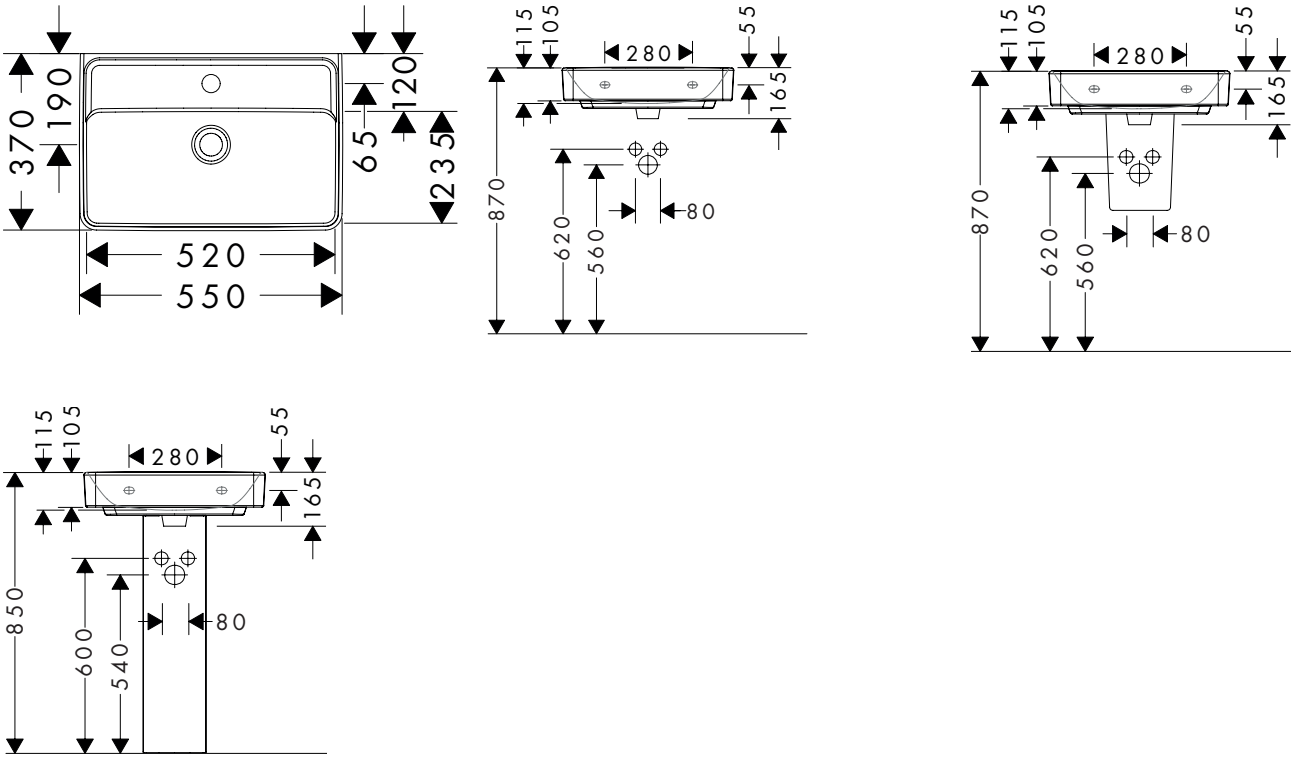

60210XXX, 61121XXX

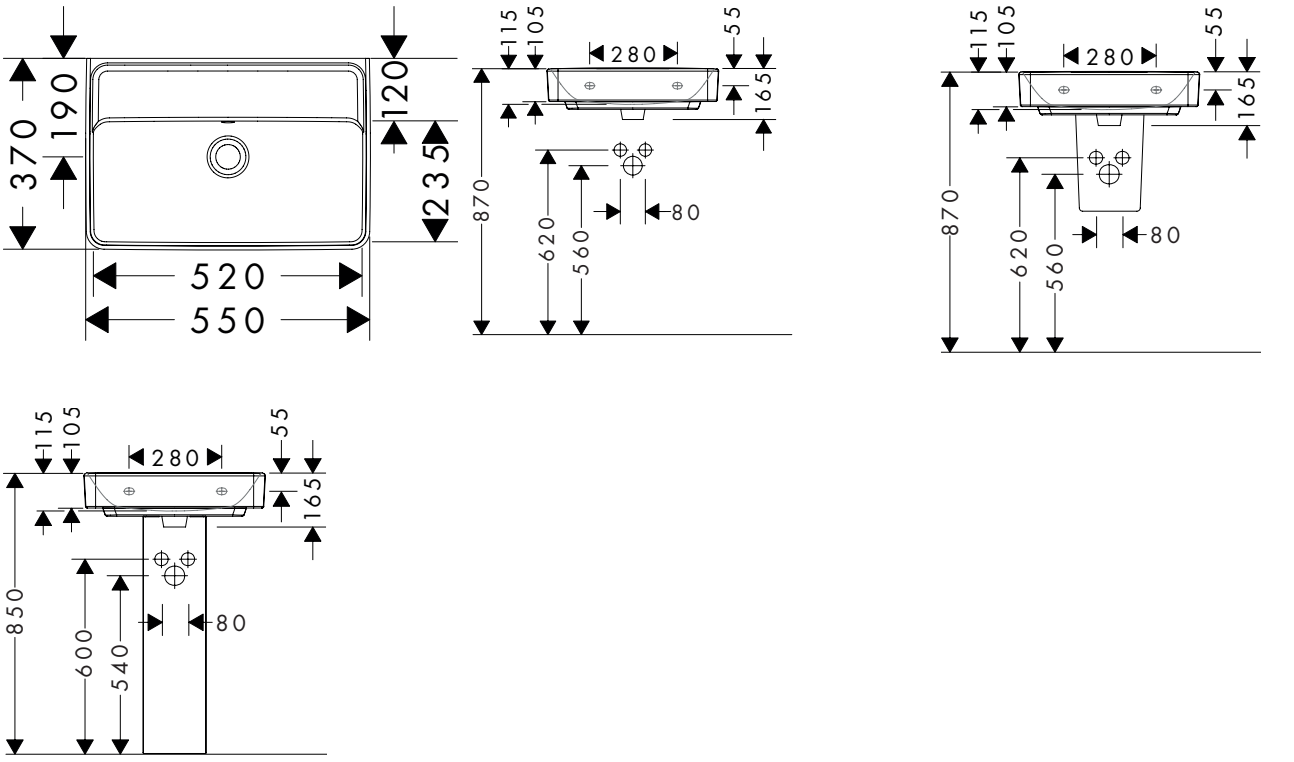

Rozměry podléhají keramickým tolerancím způsobeným výrobním procesem.

Xanuia Q Příklady instalace

60212XXX, 61123XXX

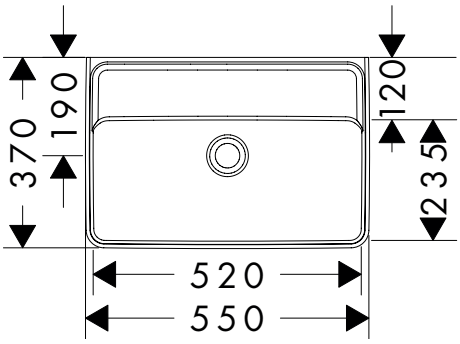

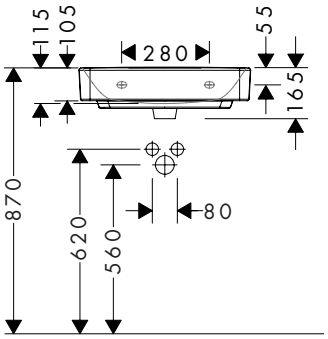

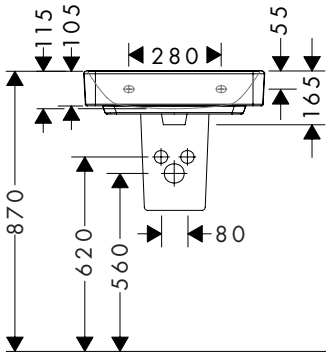

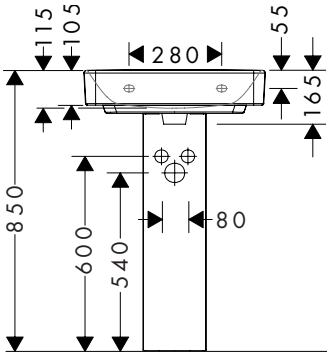

60213XXX, 61124XXX

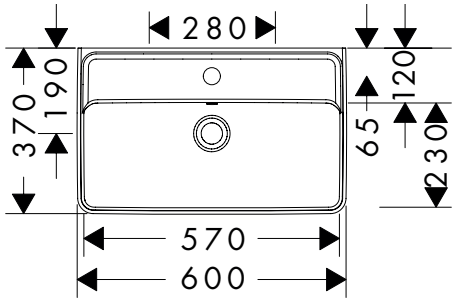

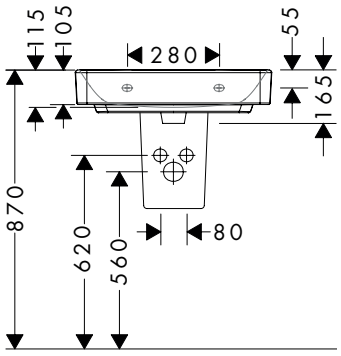

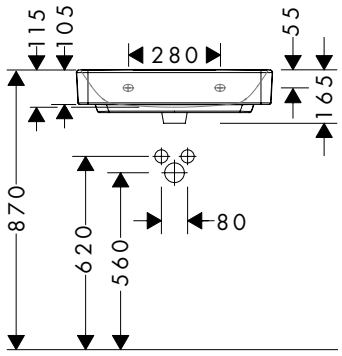

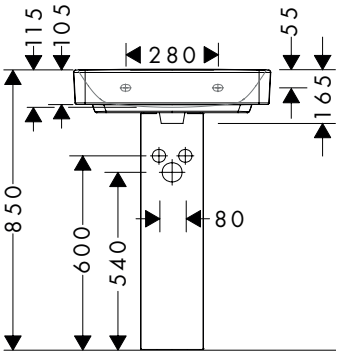

Rozměry podléhají keramickým tolerancím způsobeným výrobním procesem.

60215XXX, 61126XXX

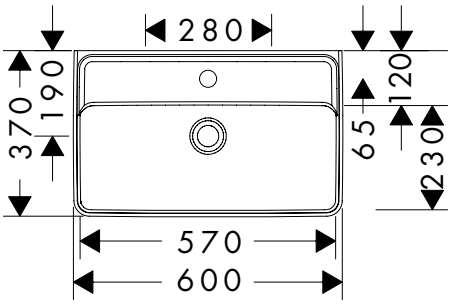

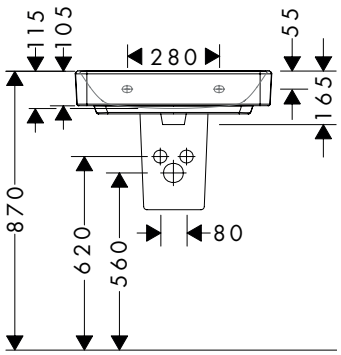

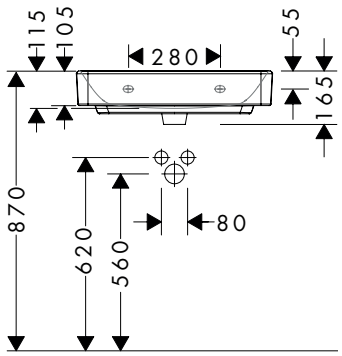

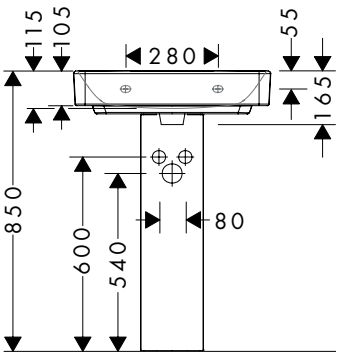

60214XXX, 61125XXX

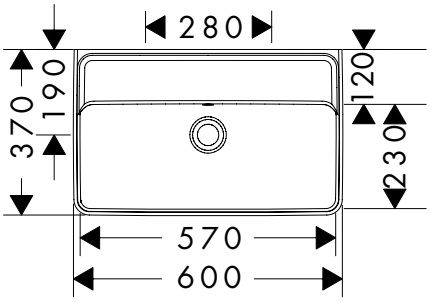

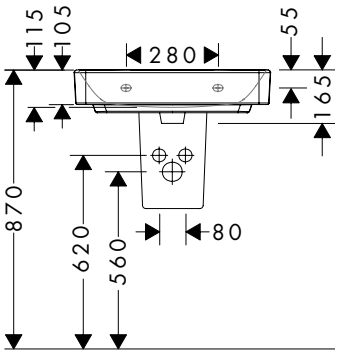

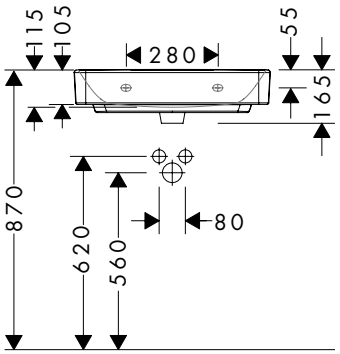

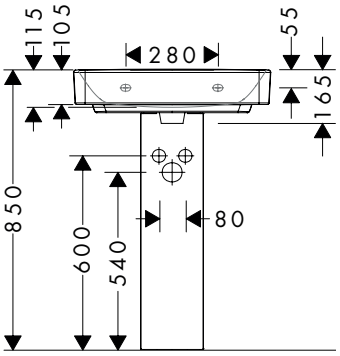

Rozměry podléhají keramickým tolerancím způsobeným výrobním procesem.

Xanuia Q Příklady instalace

60216XXX, 61127XXX

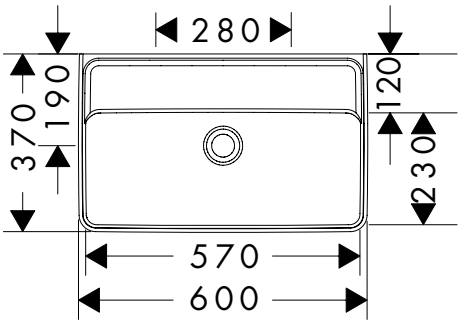

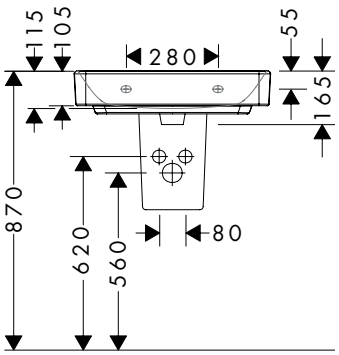

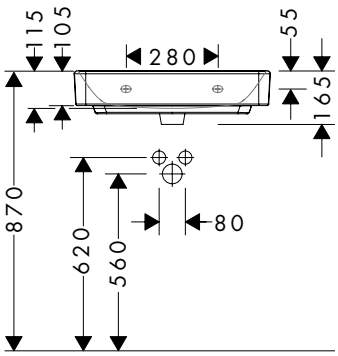

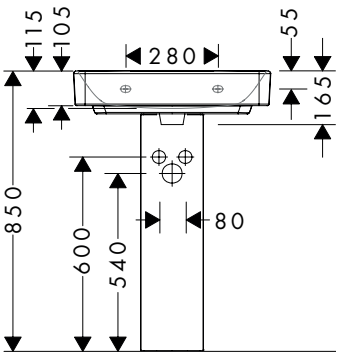

60617XXX, 61128XXX

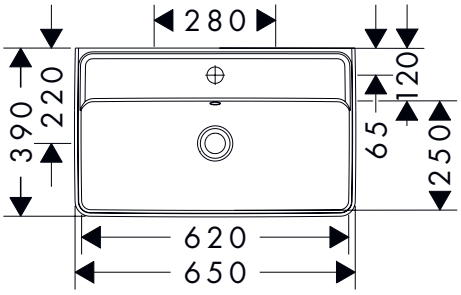

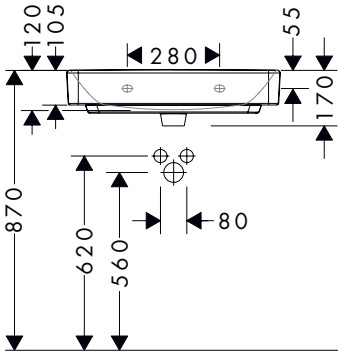

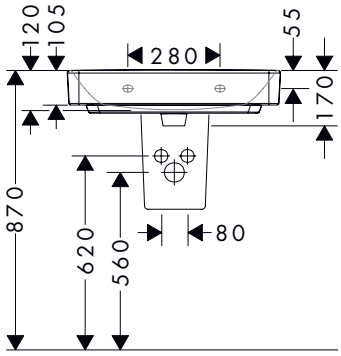

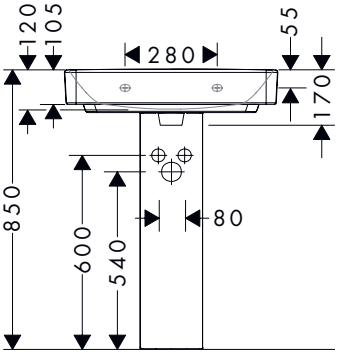

Rozměry podléhají keramickým tolerancím způsobeným výrobním procesem.

60219XXX, 61130XXX

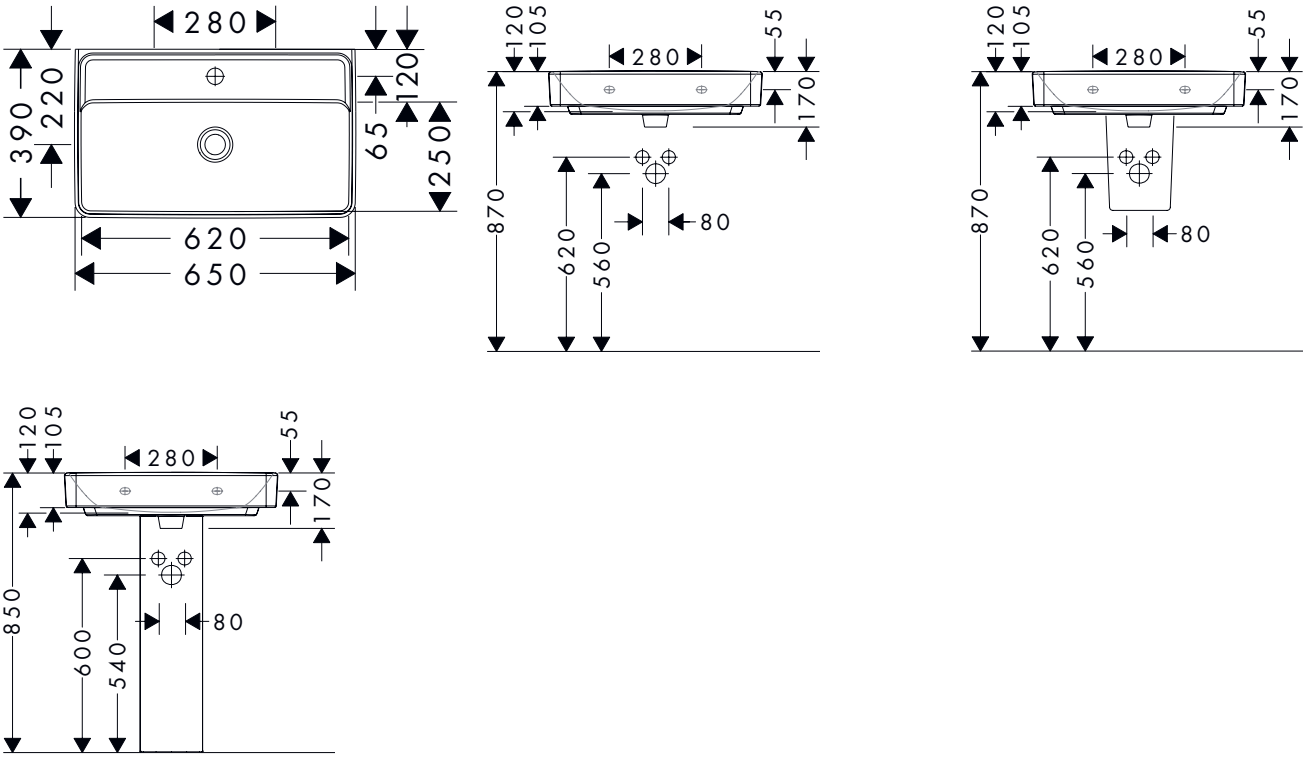

60218XXX, 61129XXX

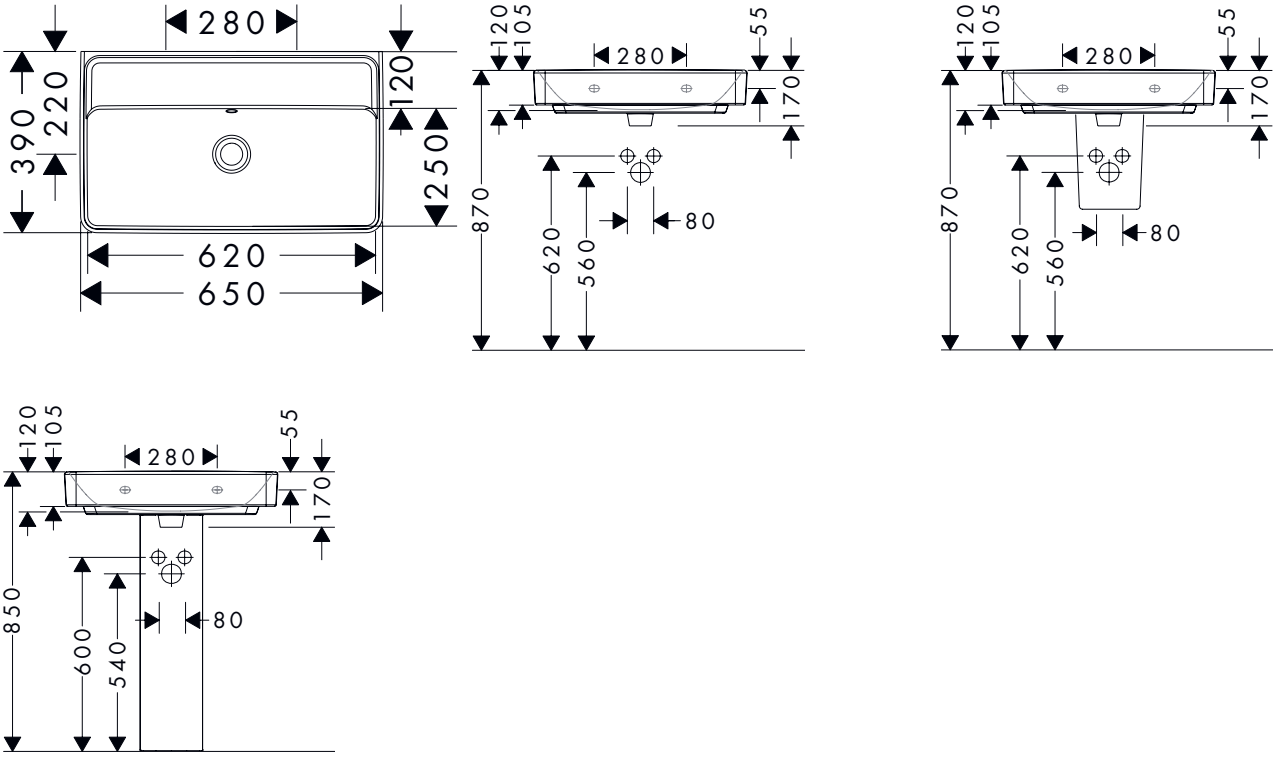

Rozměry podléhají keramickým tolerancím způsobeným výrobním procesem.

60220XXX, 61131XXX

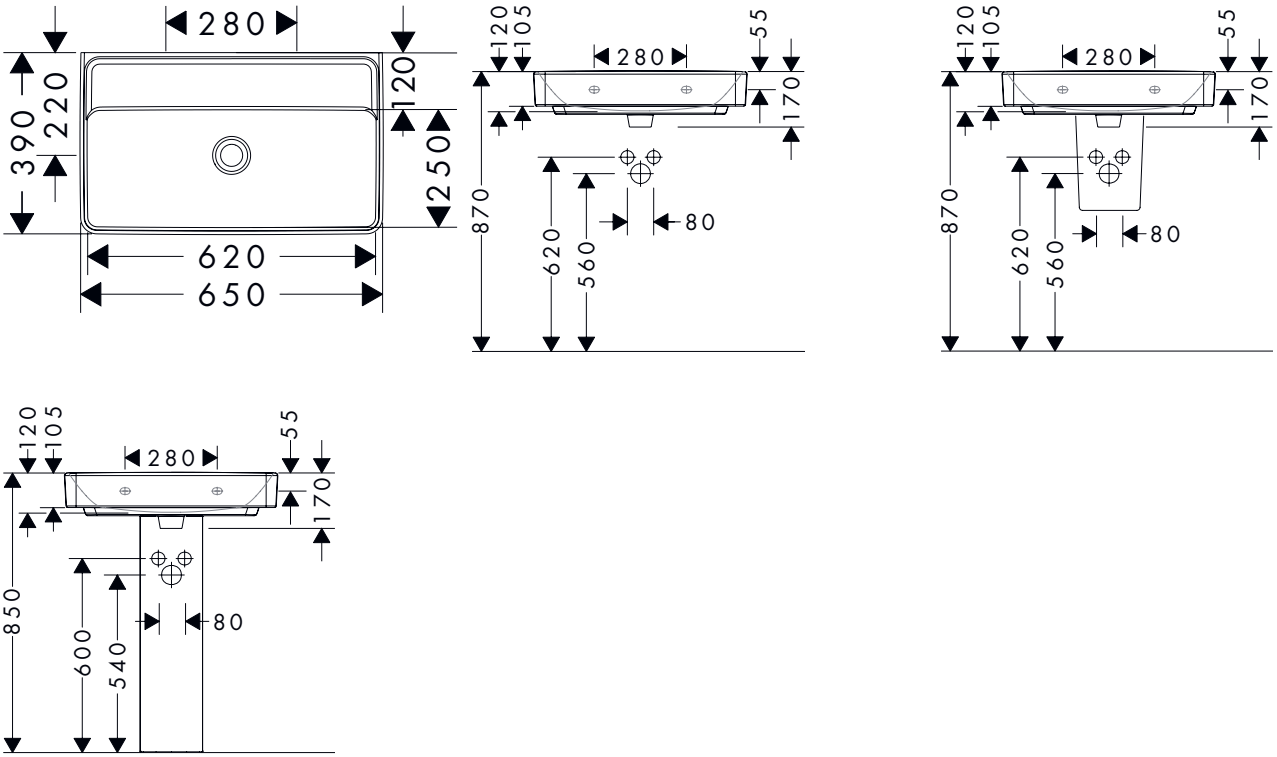

Rozměry podléhají keramickým tolerancím způsobeným výrobním procesem.

60163XXX, 61070XXX

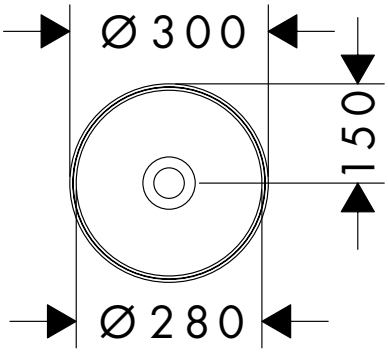

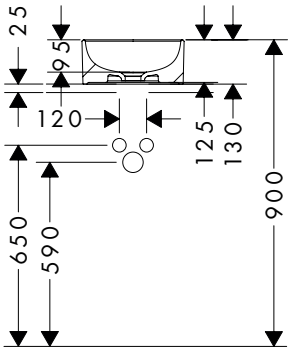

60164XXX, 61071XXX

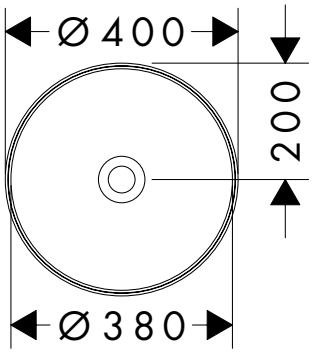

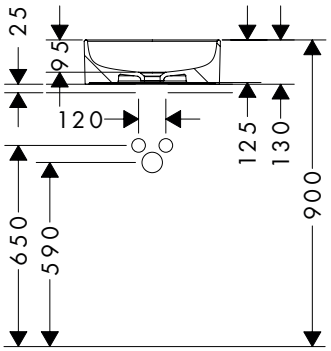

60169XXX, 61076XXX

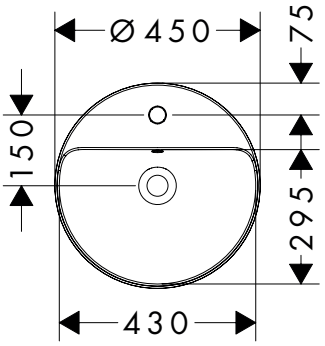

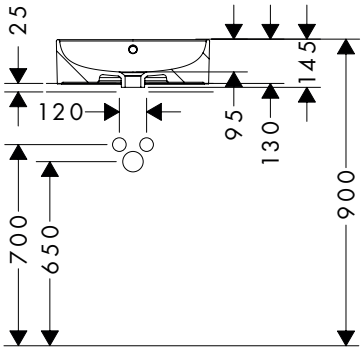

60155XXX, 61054XXX

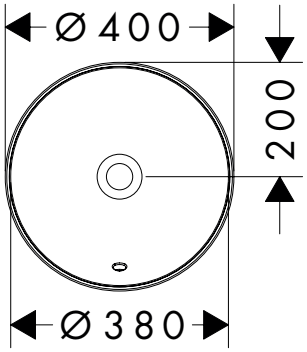

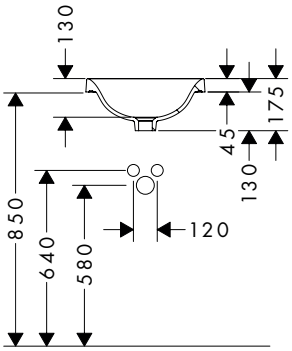

Rozměry podléhají keramickým tolerancím způsobeným výrobním procesem.

Xuniva S - Příklady instalace

60159XXX, 61056XXX

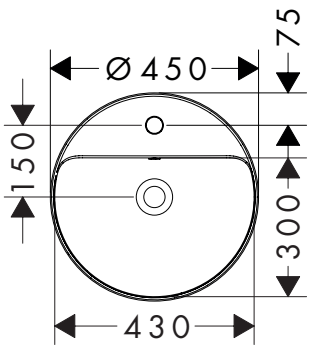

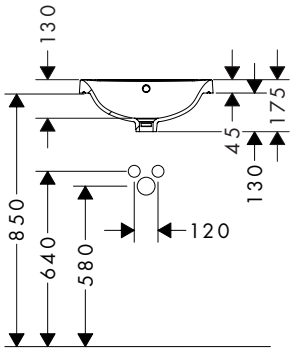

60151XXX, 61046XXX

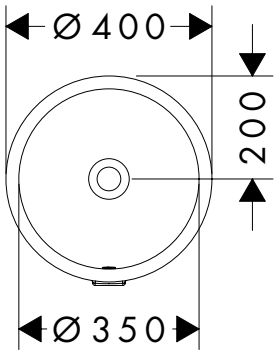

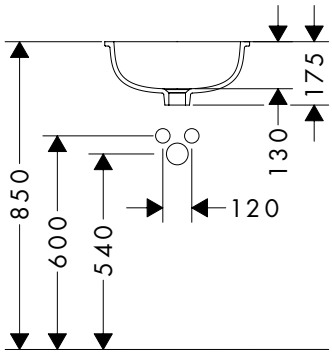

Rozměry podléhají keramickým tolerancím způsobeným výrobním procesem.

60167XXX, 61074XXX

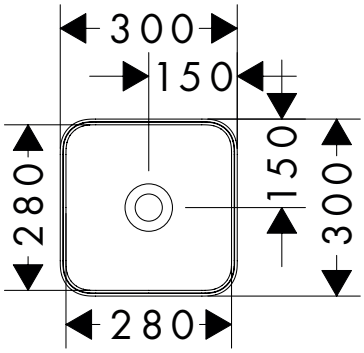

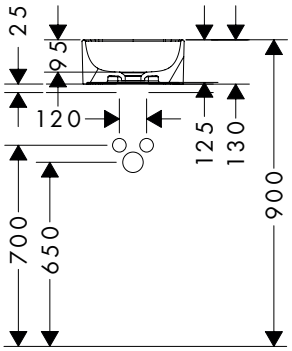

60168XXX, 61075XXX

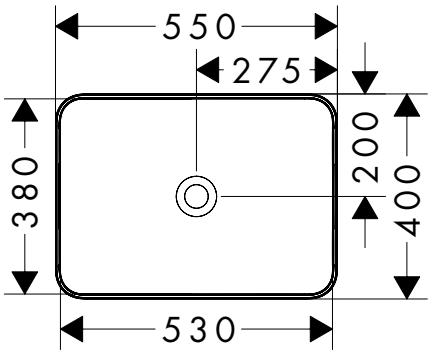

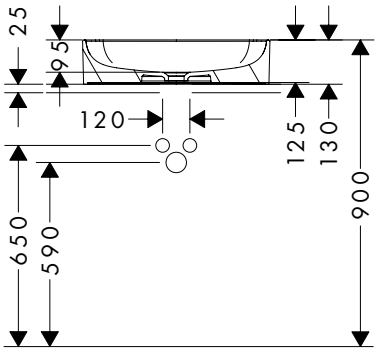

60172XXX, 61082XXX

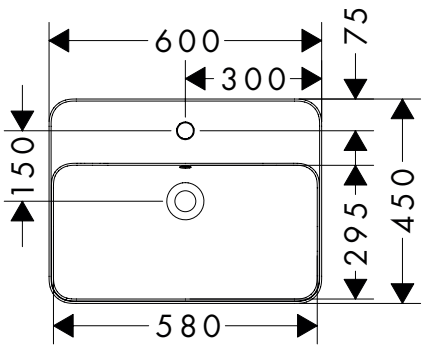

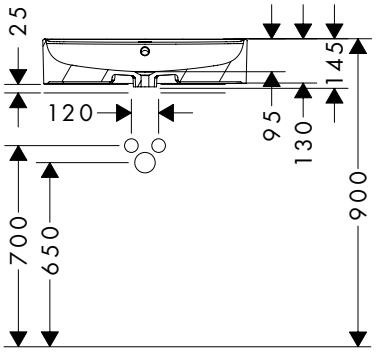

60158XXX, 61066XXX

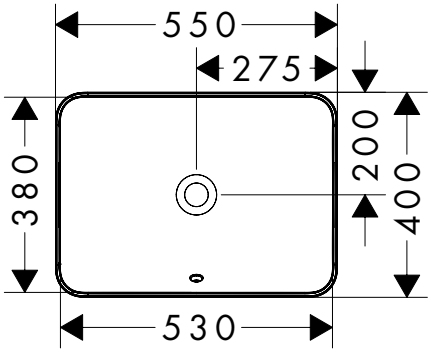

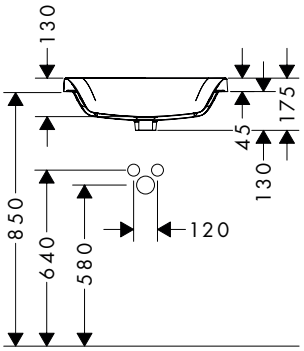

Rozměry podléhají keramickým tolerancím způsobeným výrobním procesem.

Xuniva Q - Příklady instalace

60162XXX, 61068XXX

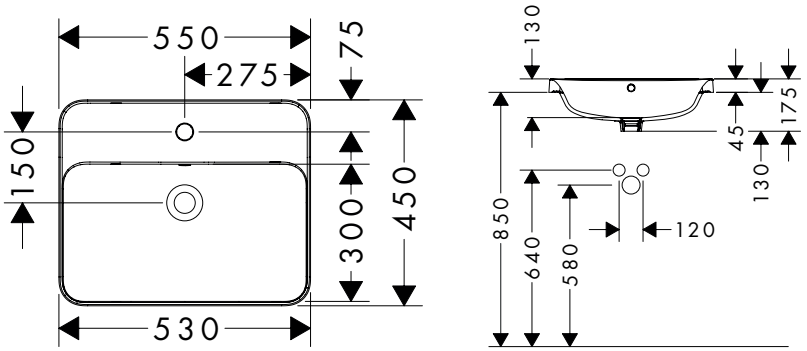

60154XXX, 61052XXX

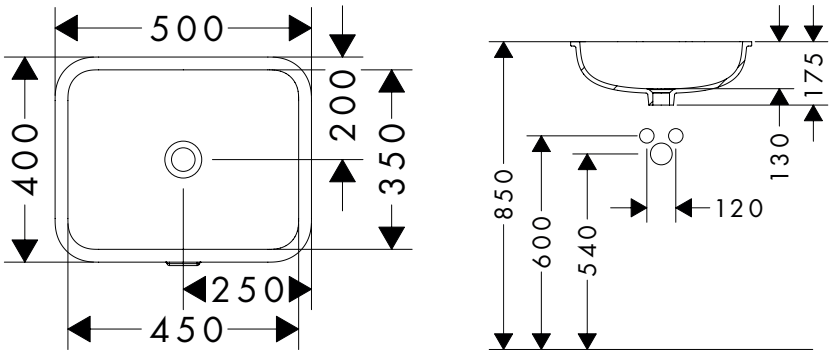

Rozměry podléhají keramickým tolerancím způsobeným výrobním procesem.

60165XXX, 61072XXX

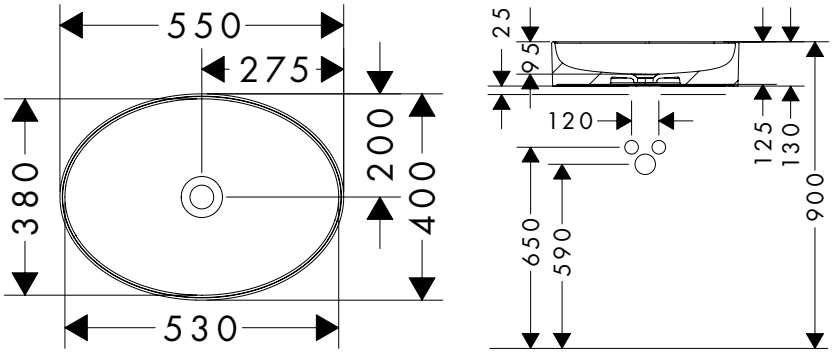

60170XXX, 61078XXX

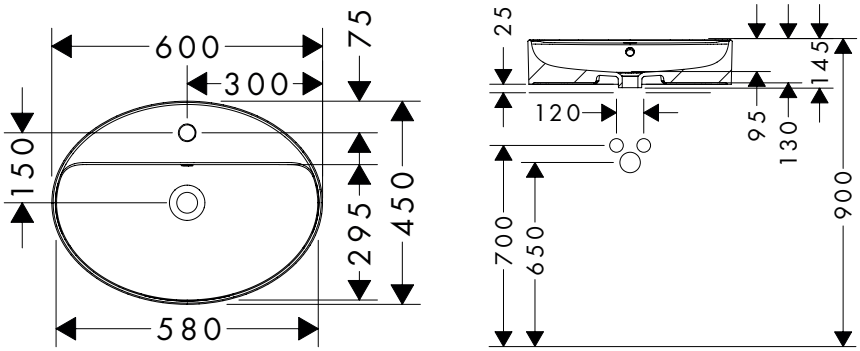

60156XXX, 61058XXX

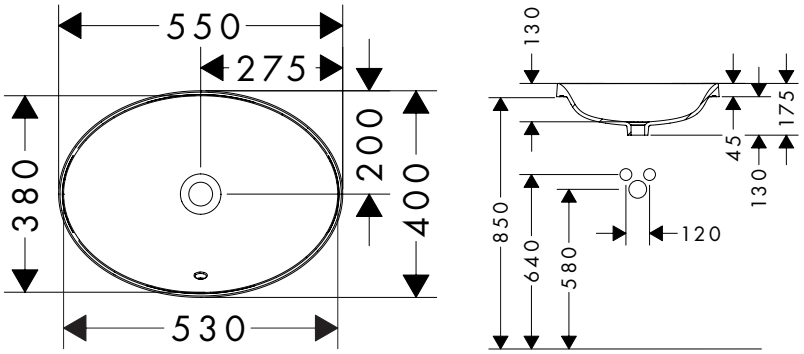

60160XXX, 61060XXX

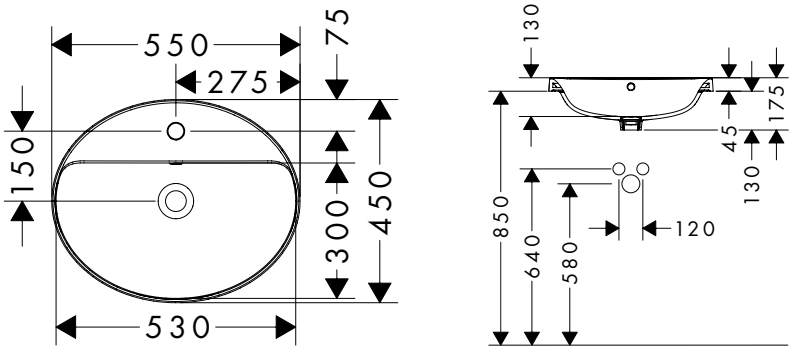

Rozměry podléhají keramickým tolerancím způsobeným výrobním procesem.

Xuniva D - Příklady instalace

60152XXX, 61048XXX

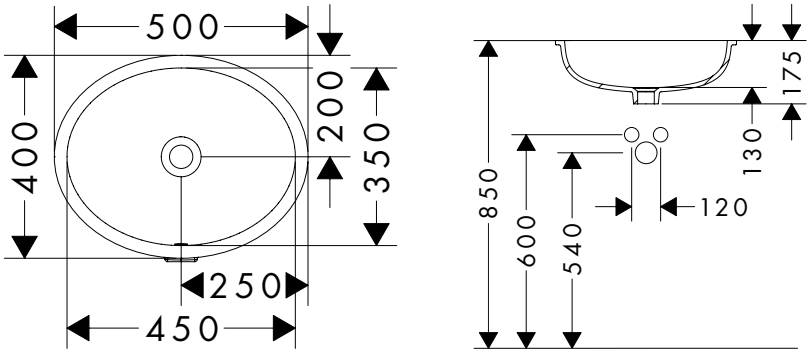

Rozměry podléhají keramickým tolerancím způsobeným výrobním procesem.

60166XXX, 61073XXX

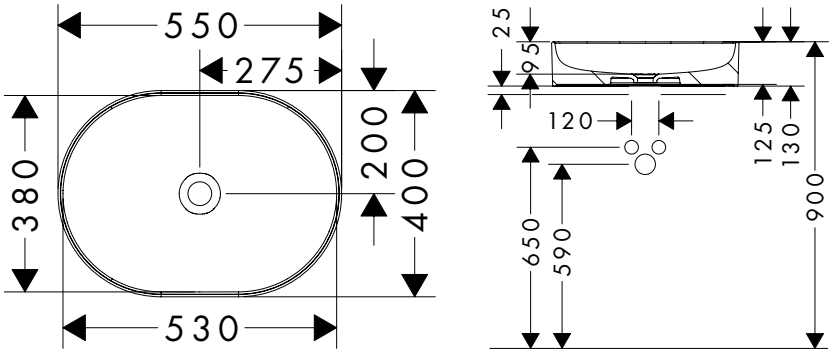

60171XXX, 61080XXX

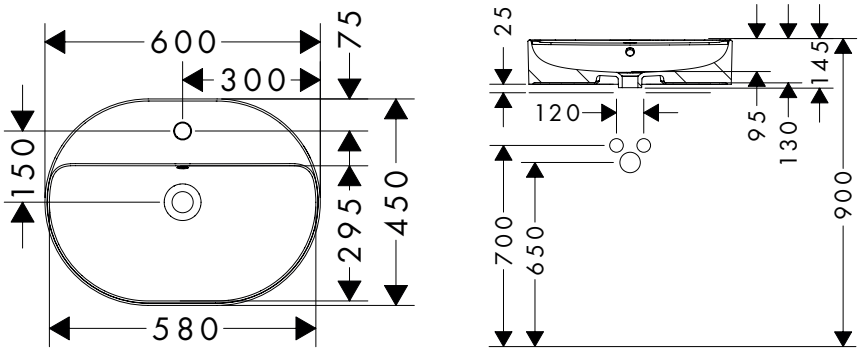

60157XXX, 61062XXX

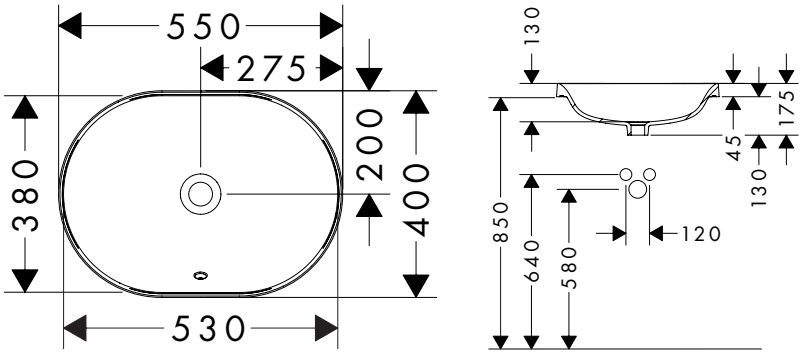

60161XXX, 61064XXX

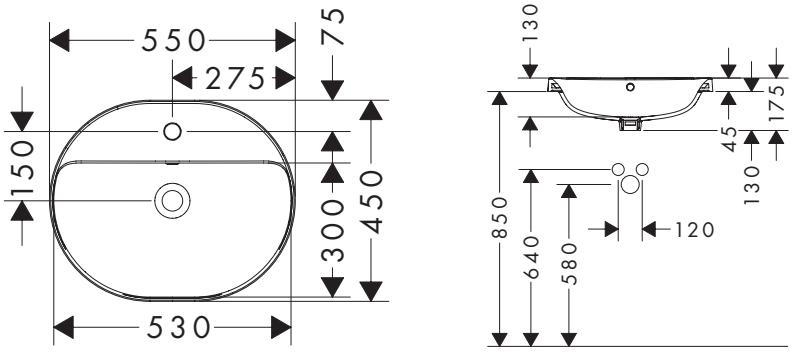

Rozměry podléhají keramickým tolerancím způsobeným výrobním procesem.

Xuniva U - Příklady instalace

60153XXX, 61050XXX

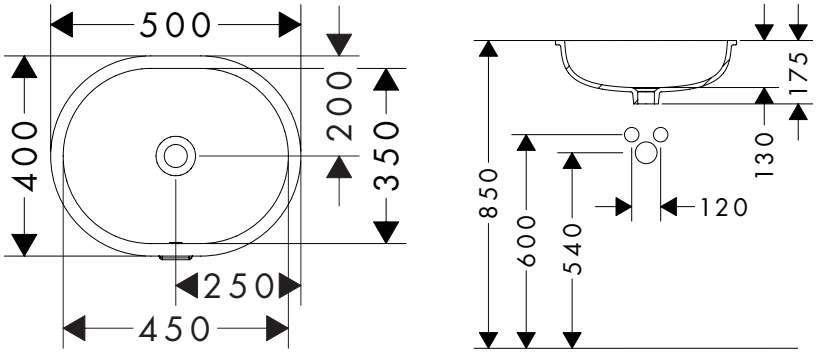

Rozměry podléhají keramickým tolerancím způsobeným výrobním procesem.

62025XXX, 61115XXX

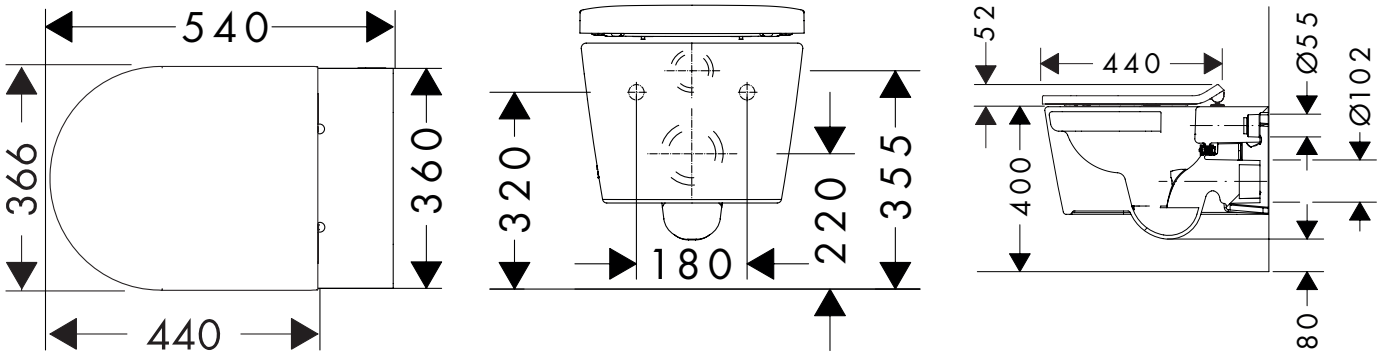

62021XXX, 61119XXX, 60292XXX

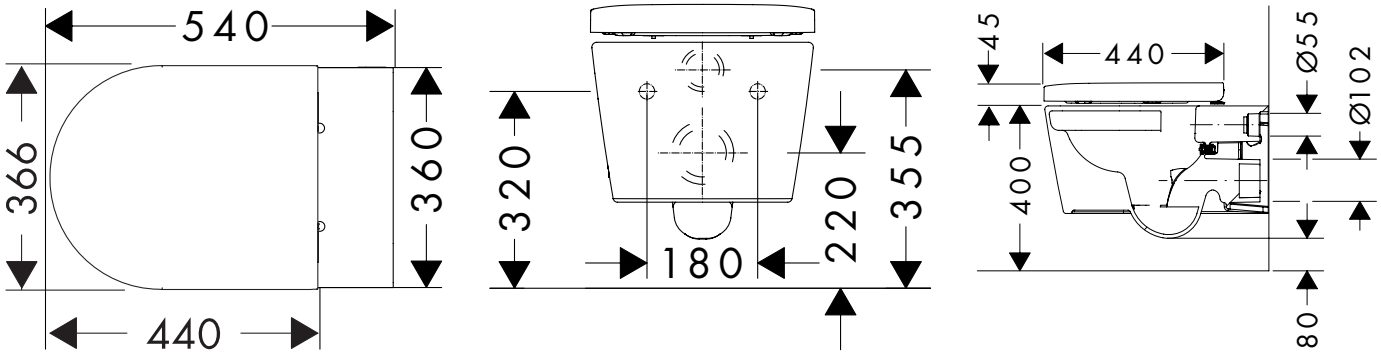

62024XXX, 61114XXX

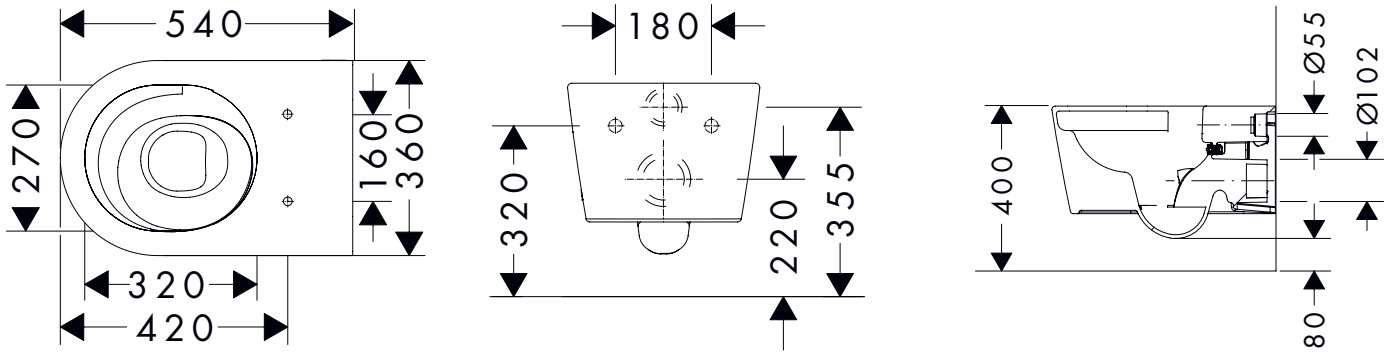

60193XXX, 62020XXX, 61118XXX

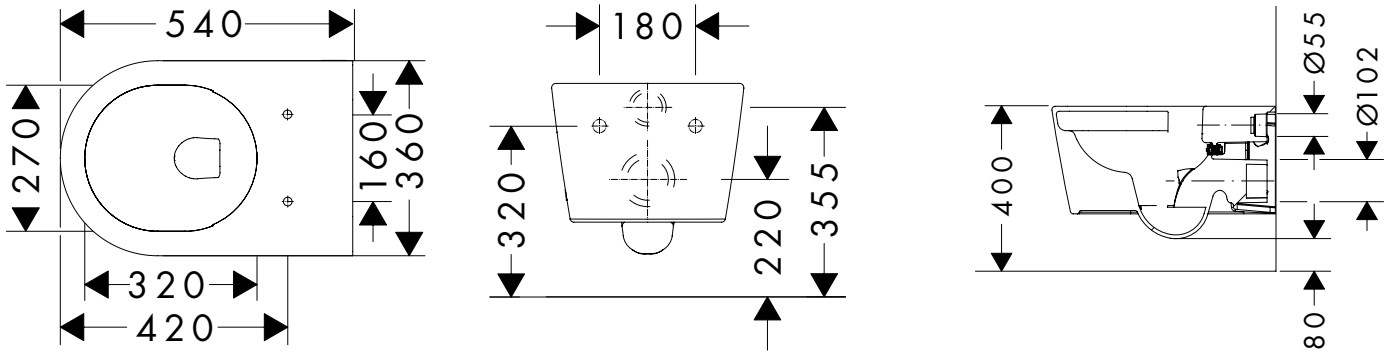

Rozměry podléhají keramickým tolerancím způsobeným výrobním procesem.

61117XXX, 60293XXX, 62023XXX

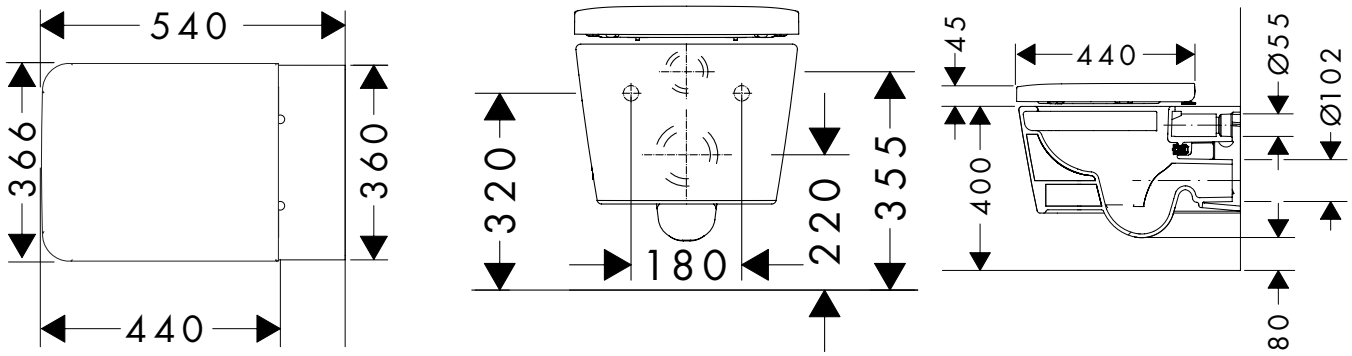

60194XXX, 62022XXX, 61116XXX

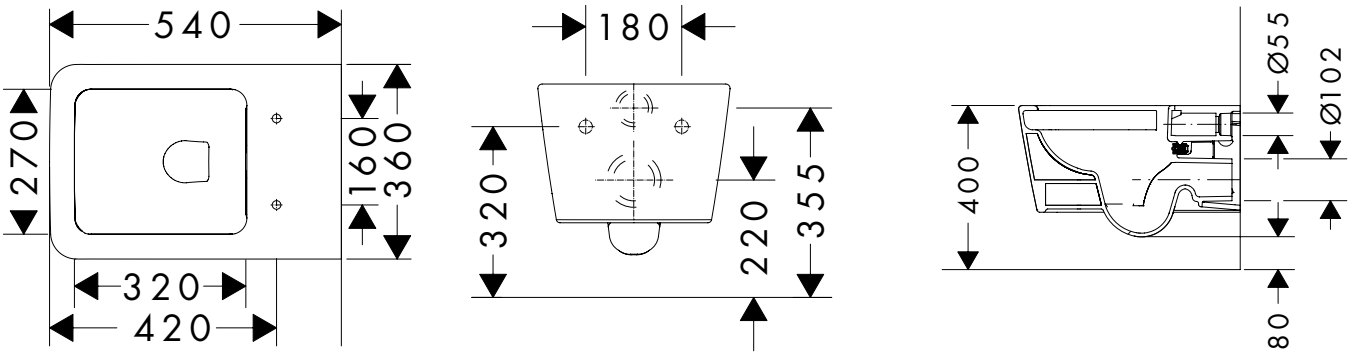

Rozměry podléhají keramickým tolerancím způsobeným výrobním procesem.

60281XXX, 61171XXX, 62045XXX

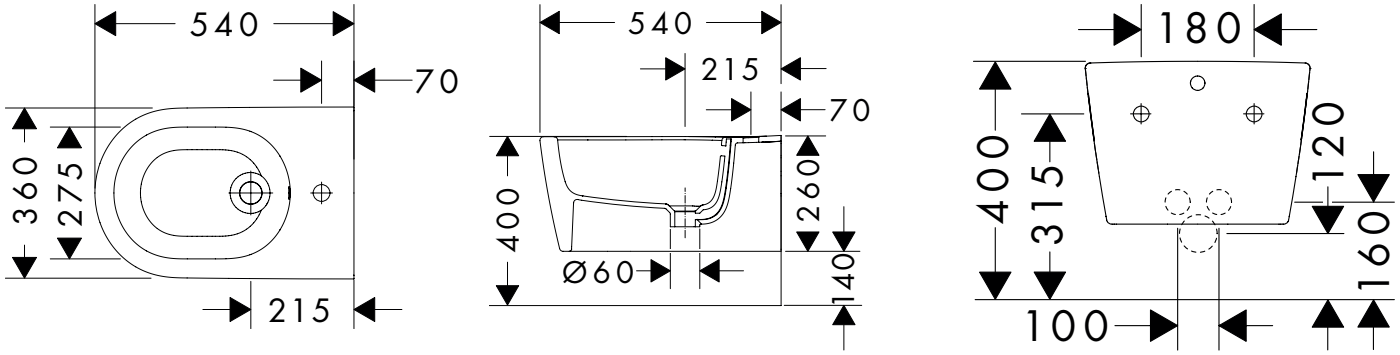

60288XXX, 62050XXX, 61180XXX, 60207XXX

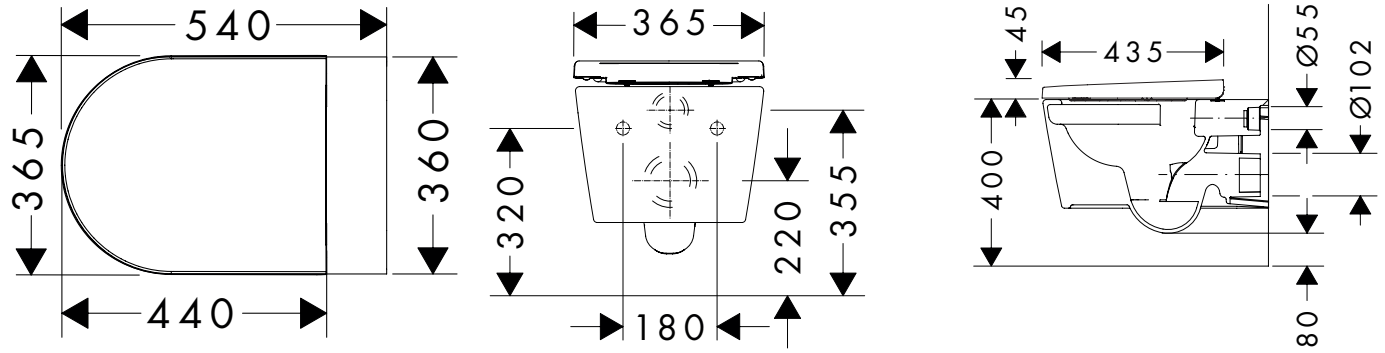

60142XXX, 62016XXX, 61178XXX

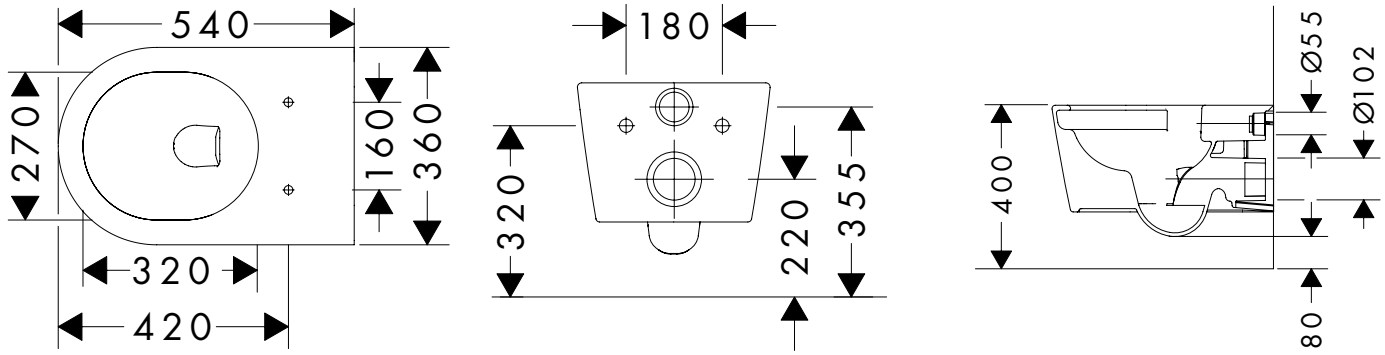

60205XXX

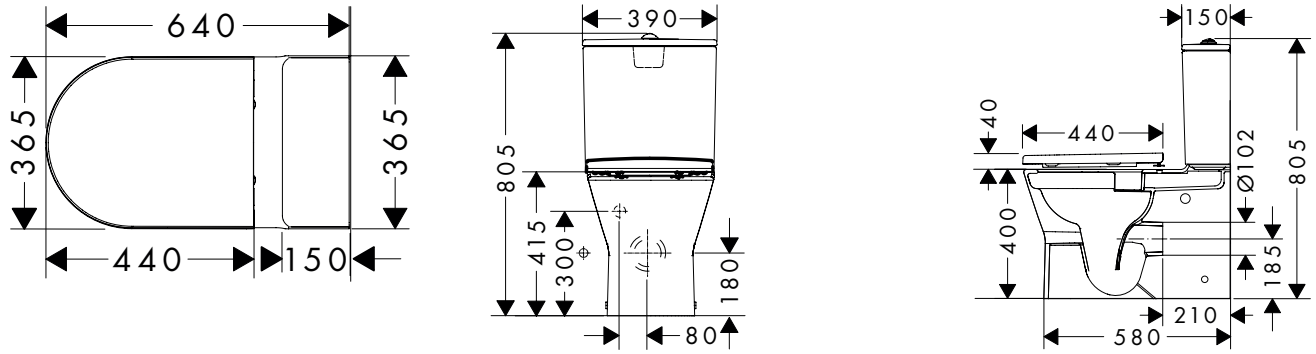

Rozměry podléhají keramickým tolerancím způsobeným výrobním procesem.

EluPura Original S Příklady instalace

60135XXX, 61176XXX, 62012XXX

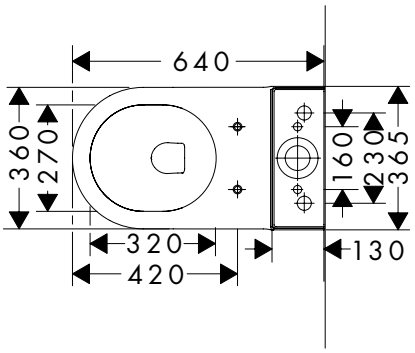

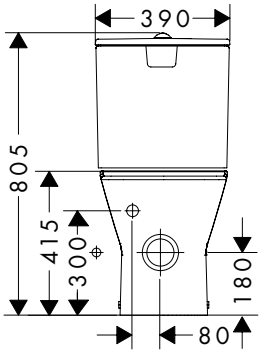

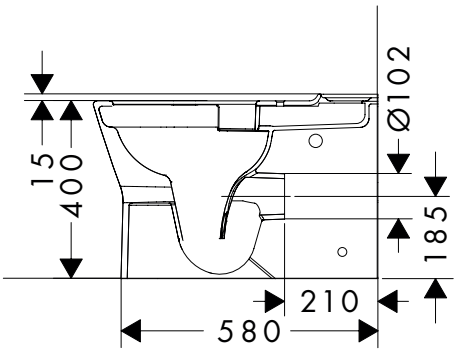

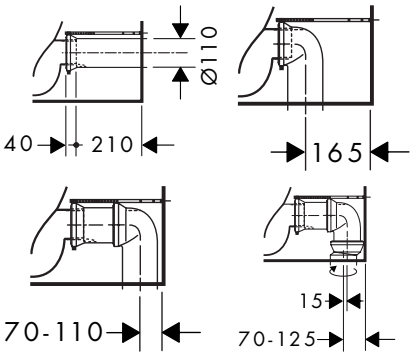

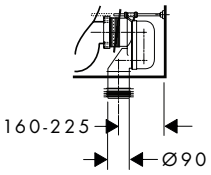

60265XXX

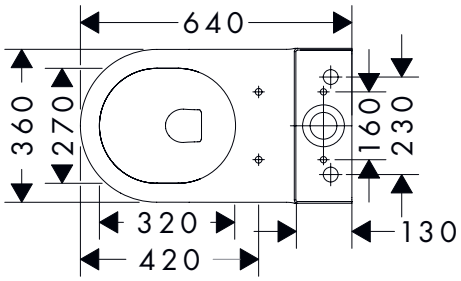

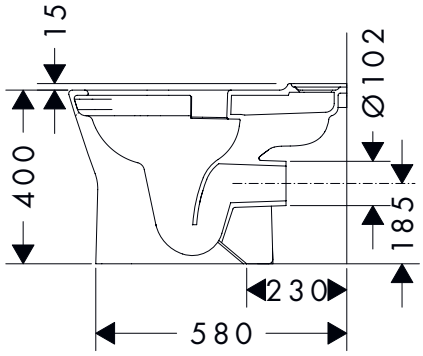

Rozměry podléhají keramickým tolerancím způsobeným výrobním procesem.

61165XXX, 62038XXX

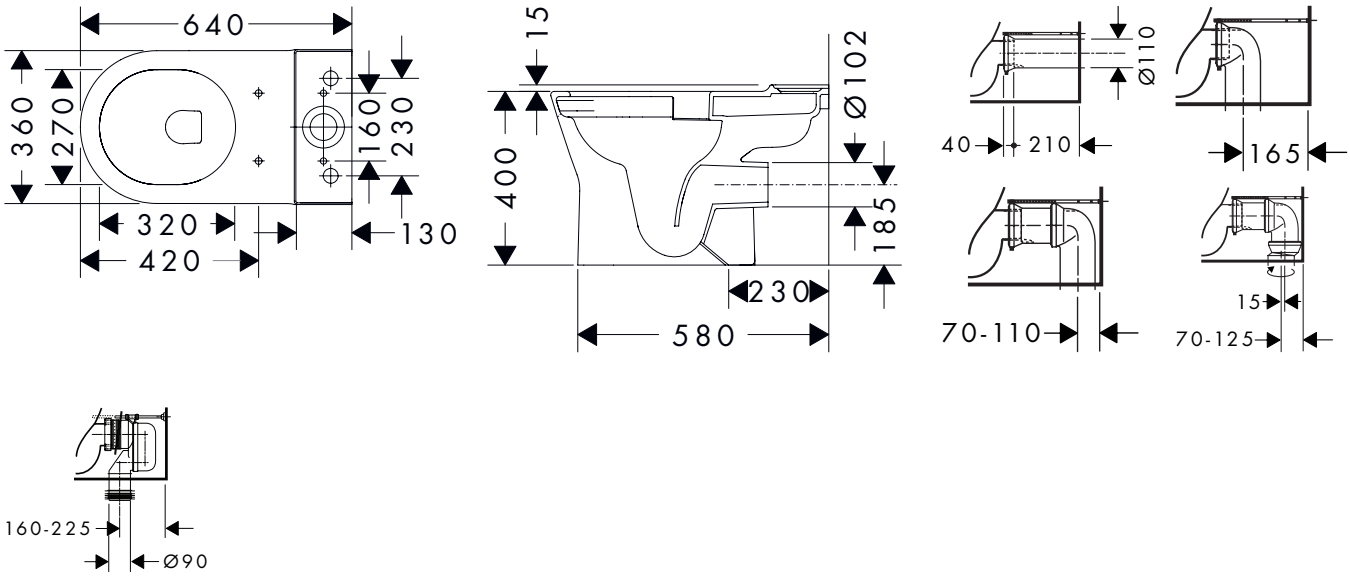

60286XXX, 62048XXX, 61174XXX

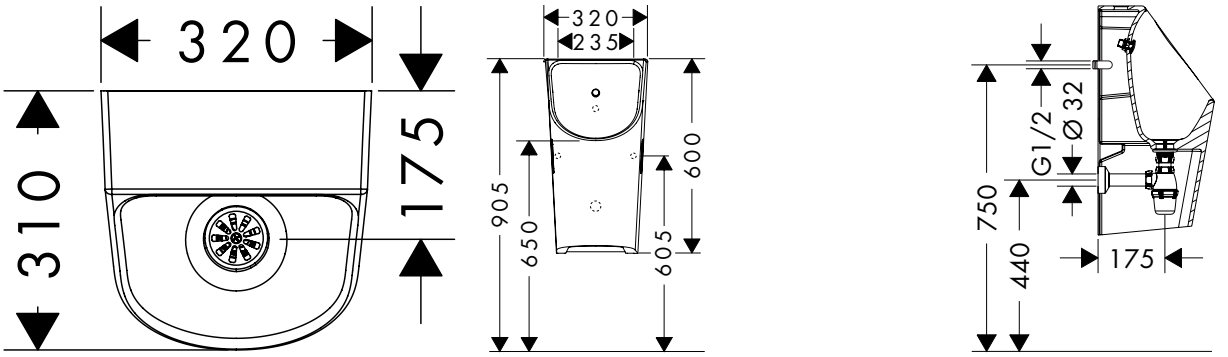

60287XXX, 62049XXX, 61175XXX

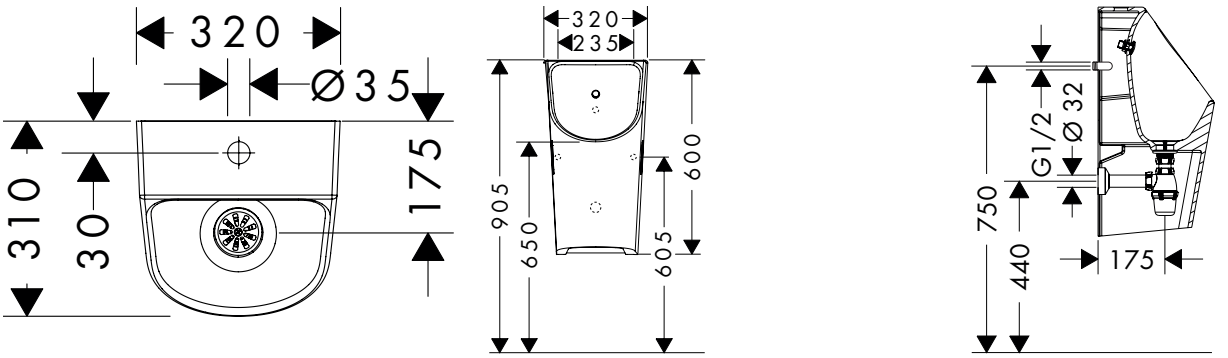

Rozměry podléhají keramickým tolerancím způsobeným výrobním procesem.

EluPura Original Q Příklady instalace

60284XXX, 61172XXX, 62046XXX

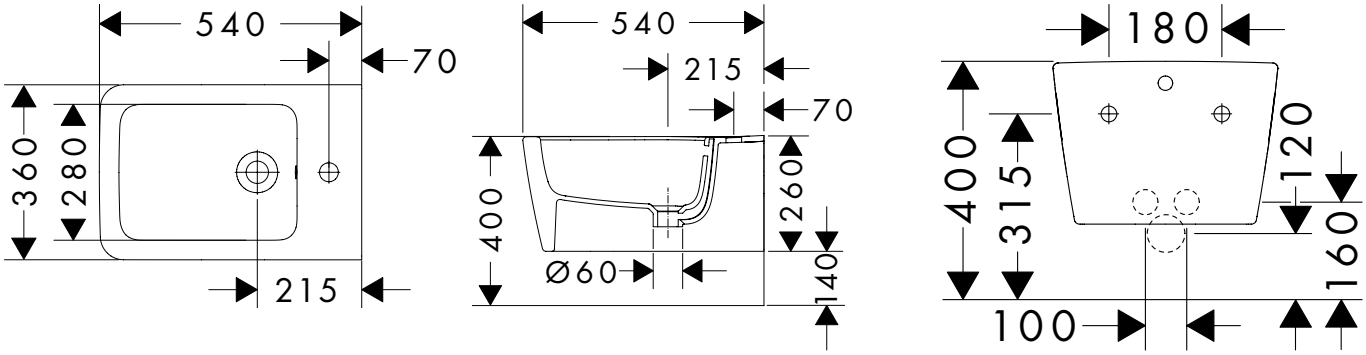

60289XXX, 62051XXX, 61182XXX, 60208XXX

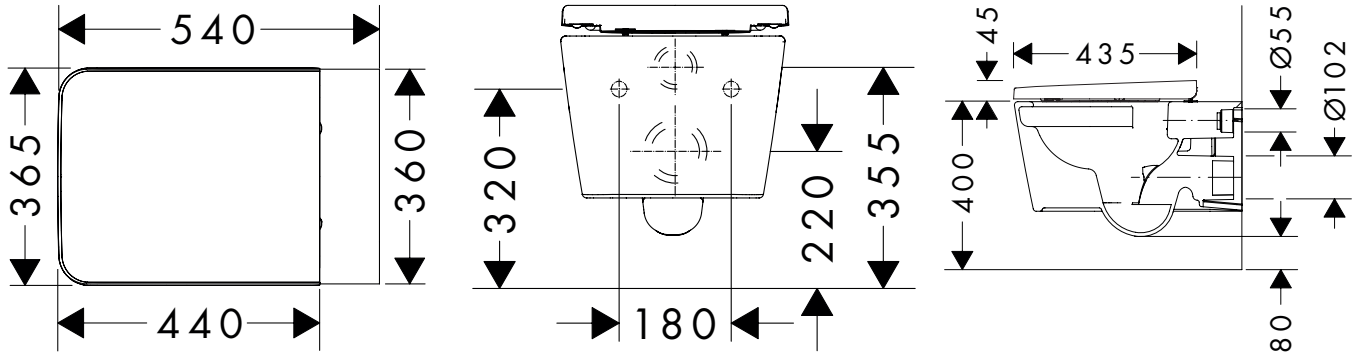

60145XXX, 62018XXX, 61181XXX

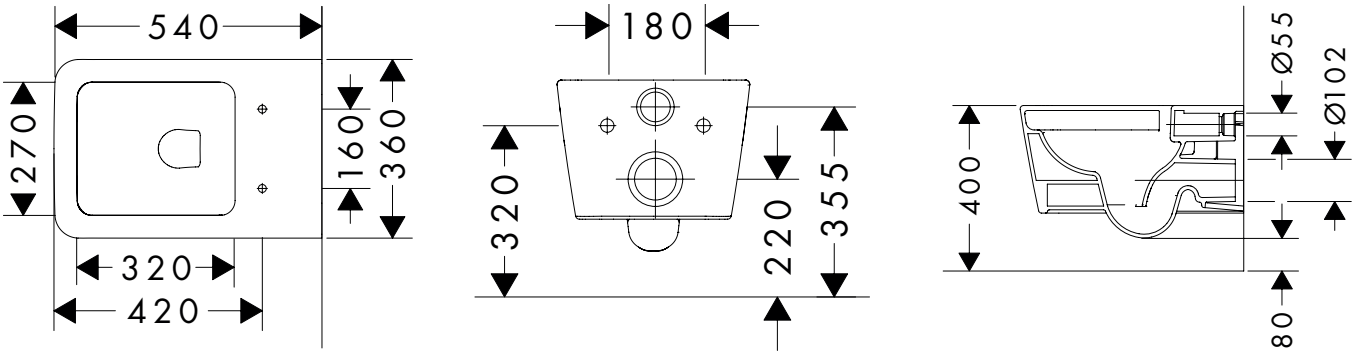

60206XXX

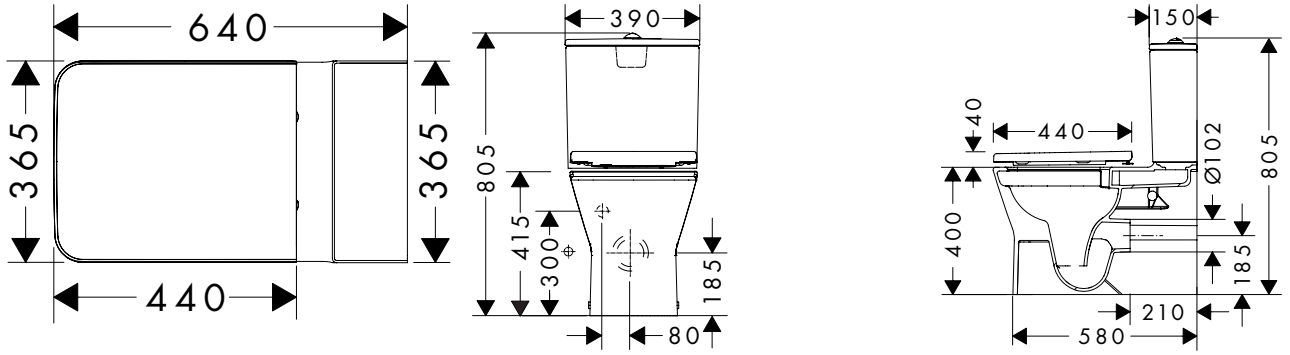

Rozměry podléhají keramickým tolerancím způsobeným výrobním procesem.

60137XXX, 62014XXX

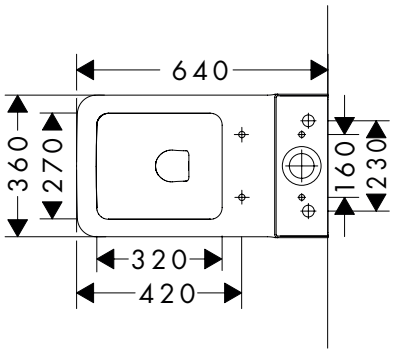

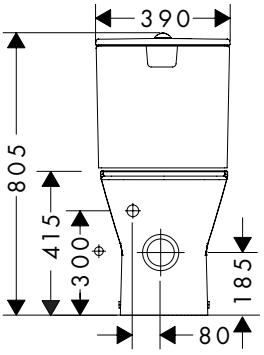

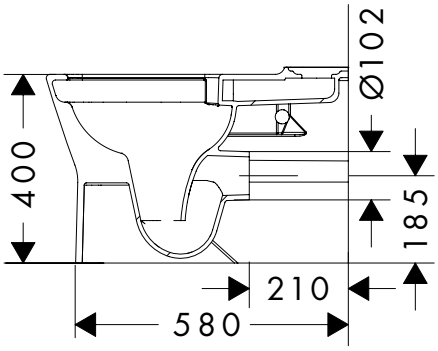

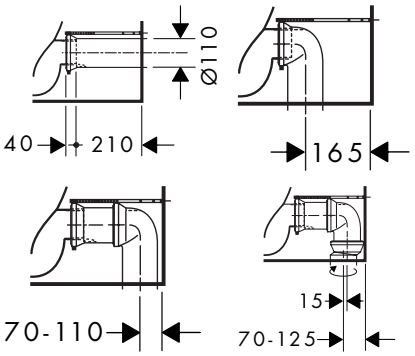

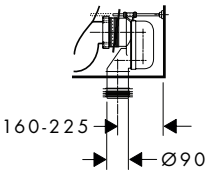

61177XXX

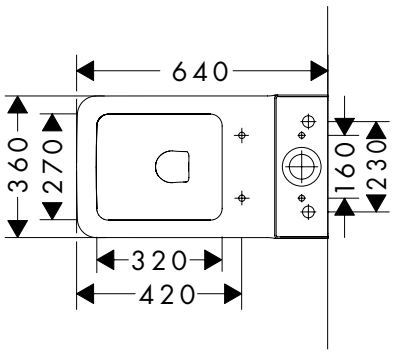

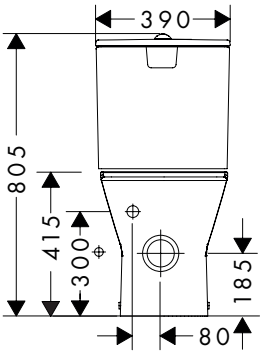

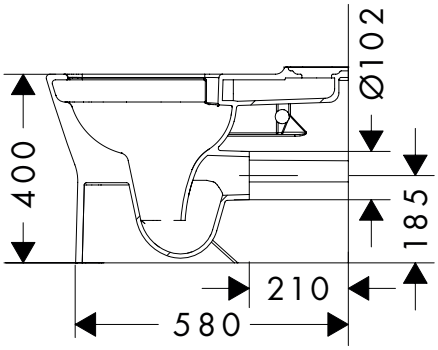

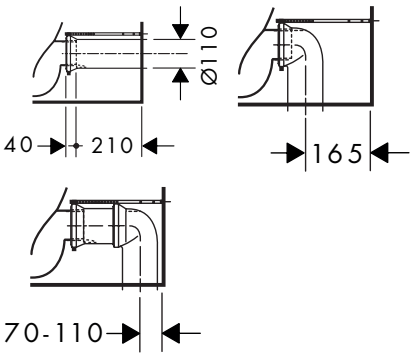

Rozměry podléhají keramickým tolerancím způsobeným výrobním procesem.

60127XXX, 62010XXX, 61183XXX

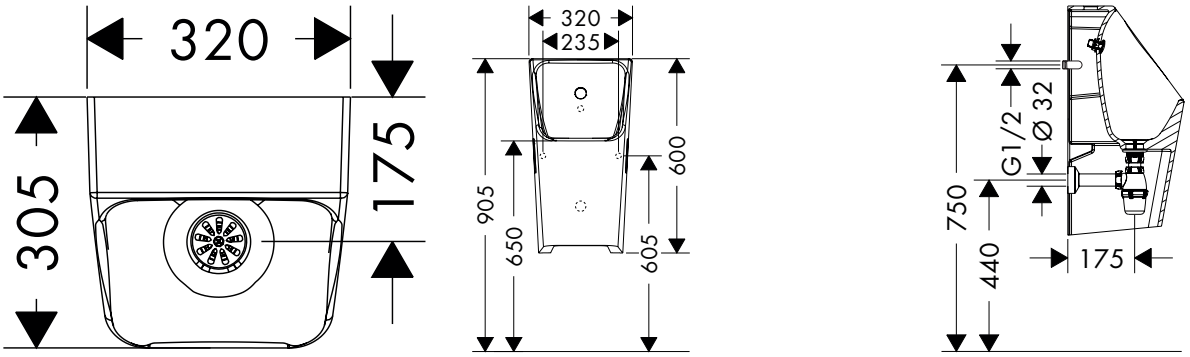

60128XXX, 62011XXX, 61184XXX

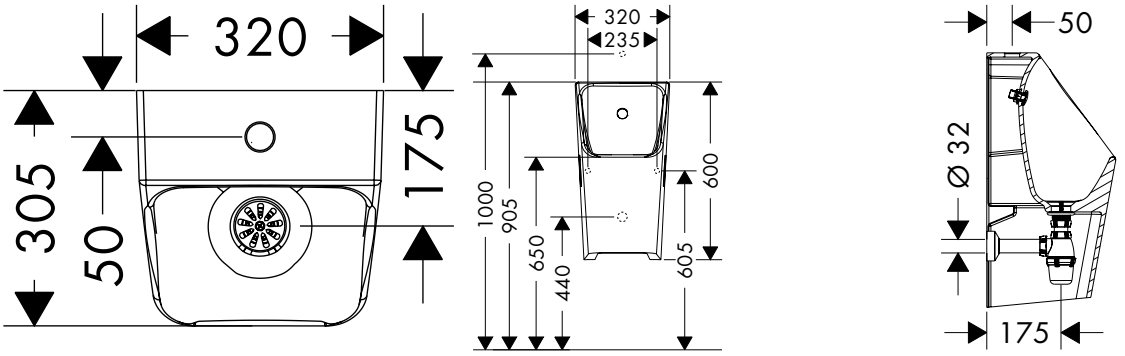

Rozměry podléhají keramickým tolerancím způsobeným výrobním procesem.

Skříňky pod umyvadla

#54166XXX, 54167XXX, 54168XXX

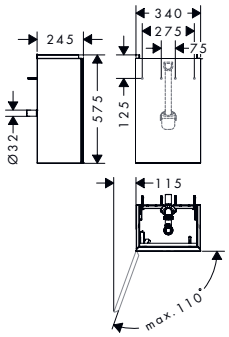

#54169XXX, 54170XXX, 54171XXX

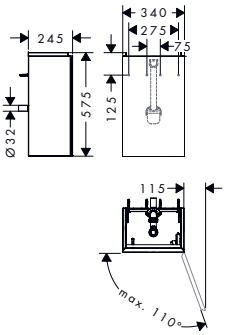

#54172XXX, 54173XXX, 54174XXX

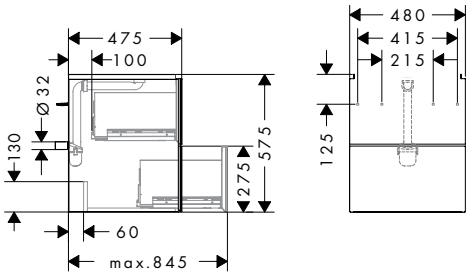

#54175XXX, 54176XXX, 54177XXX

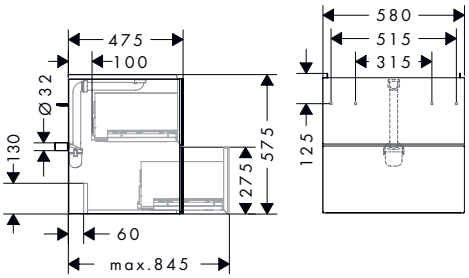

#54178XXX, 54179XXX, 54180XXX

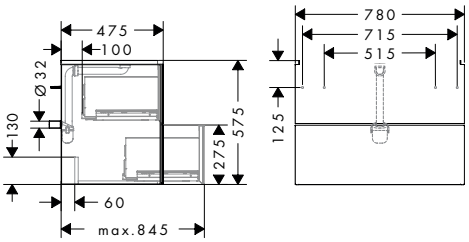

#54181XXX, 54182XXX, 54183XXX

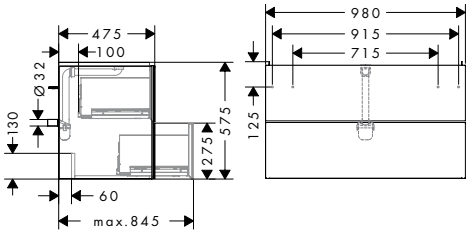

#54184XXX, 54185XXX, 54186XXX

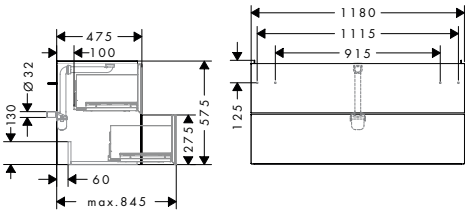

#54187XXX, 54188XXX, 54189XXX

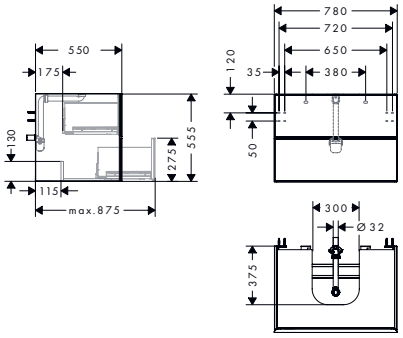

#54190XXX, 54191XXX, 54192XXX

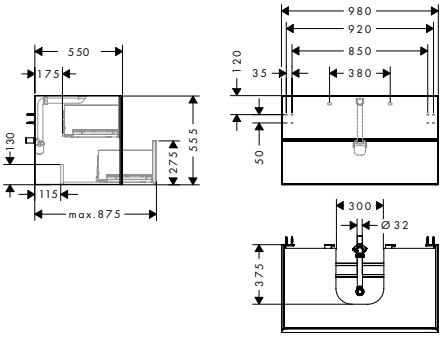

#54193XXX, 54194XXX, 54195XXX

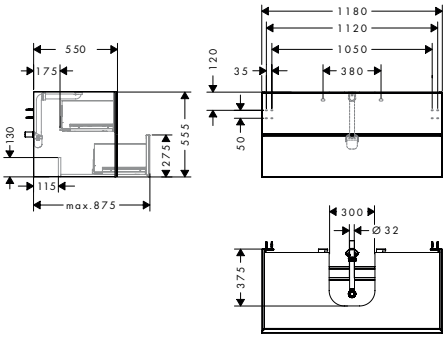

#54196XXX, 54197XXX, 54198XXX

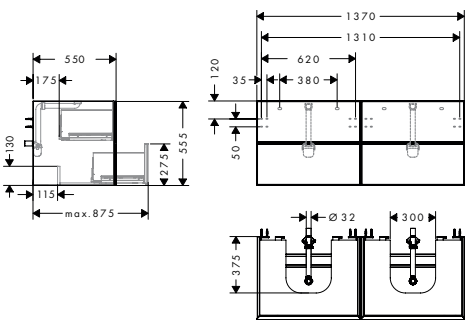

#54199XXX, 54200XXX, 54201XXX

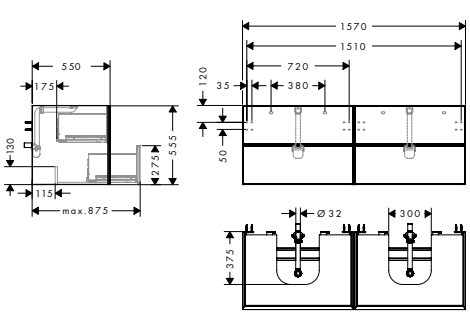

Xevolos E Kótované výkresy

#54236XXX, 54237XXX, 54238XXX

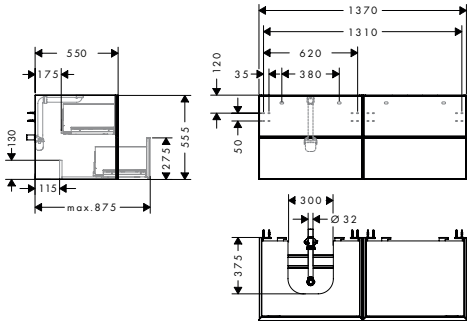

#54239XXX, 54240XXX, 54241XXX

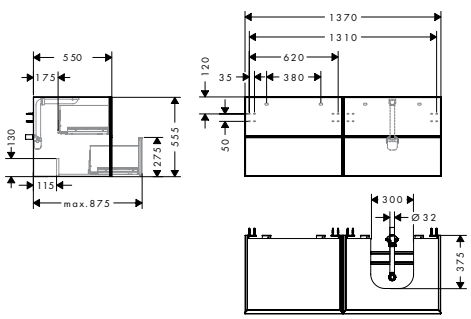

Míry na rozměrových náčrtech jsou v mm.
Technická specifikace výrobků a měrné jednotky mohou být změněny.

Skříňky pod umyvadla

#54011XXX, 54012XXX, 54013XXX, 54014XXX

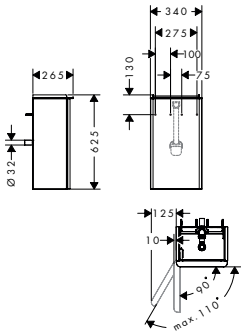

#54015XXX, 54016XXX, 54017XXX, 54018XXX

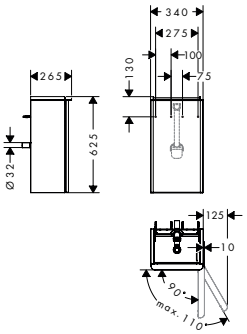

#54019XXX, 54020XXX, 54021XXX, 54022XXX

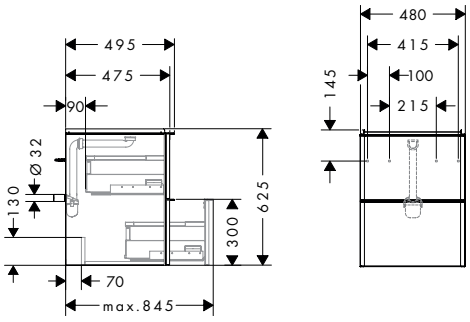

#54023XXX, 54024XXX, 54025XXX, 54026XXX

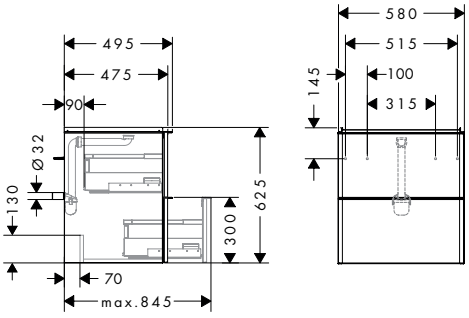

#54027XXX, 54028XXX, 54029XXX, 54030XXX

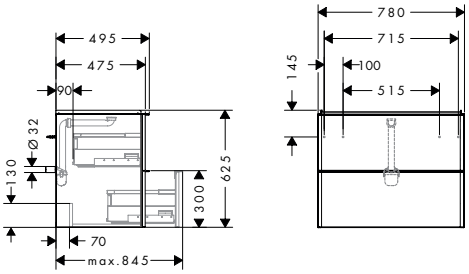

#54031XXX, 54032XXX, 54033XXX, 54034XXX

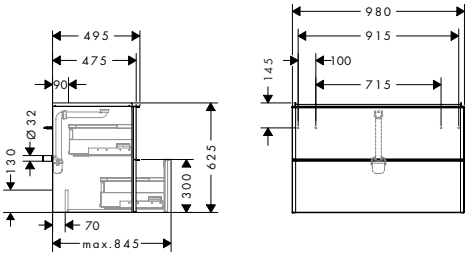

#54035XXX, 54036XXX, 54037XXX, 54038XXX

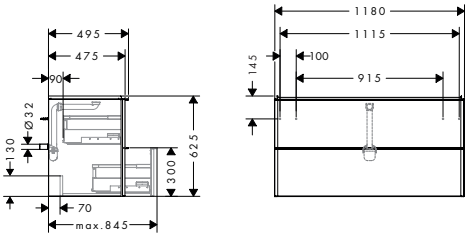

#54054XXX, 54055XXX, 54056XXX, 54057XXX

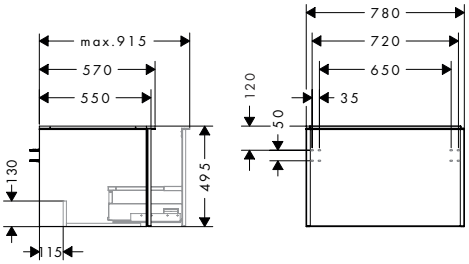

#54058XXX, 54059XXX, 54060XXX, 54061XXX

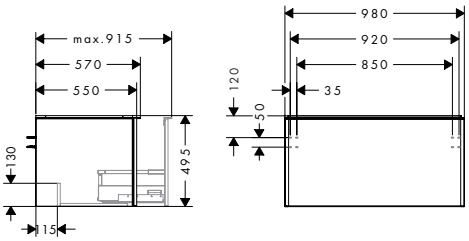

#54062XXX, 54063XXX, 54064XXX, 54065XXX

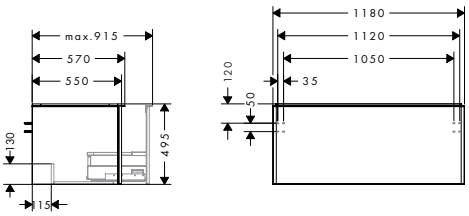

#54066XXX, 54067XXX, 54068XXX, 54069XXX

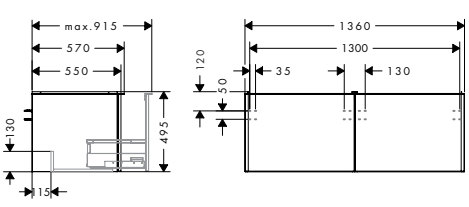

#54070XXX, 54071XXX, 54072XXX, 54073XXX

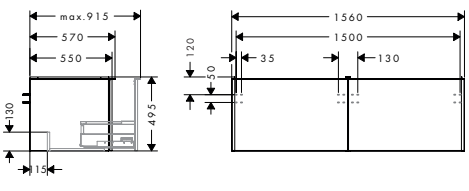

Xelu Q Kótované výkresy

#54074XXX, 54075XXX, 54076XXX, 54077XXX

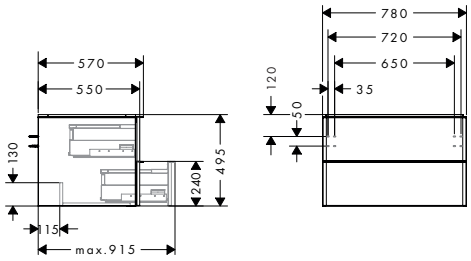

#54078XXX, 54079XXX, 54080XXX, 54081XXX

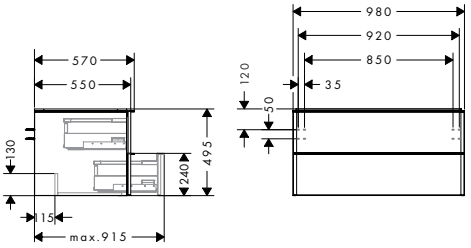

#54082XXX, 54083XXX, 54084XXX, 54085XXX

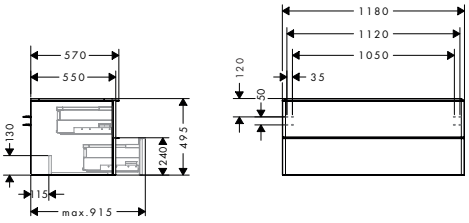

#54086XXX, 54087XXX, 54088XXX, 54089XXX

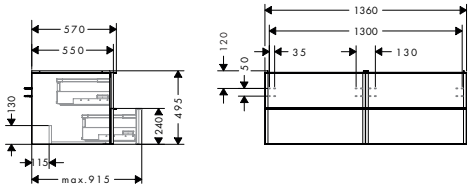

#54090XXX, 54091XXX, 54092XXX, 54093XXX

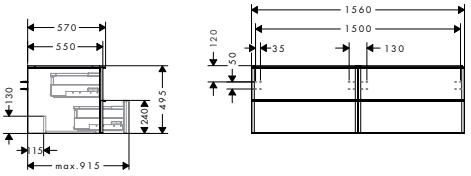

Míry na rozměrových náčrtech jsou v mm.
Technická specifikace výrobků a měrné jednotky mohou být změněny.



Náhradní díly

Isiflex Sprchová hadice 160 cm

Vlastnosti

- vysoce kvalitní sprchová hadice
- s plastovým povrchem, snadno se čistí
- délka sprchové hadice: 1,60 m
- otočná koncovka zabraňuje zamotání hadice
- chráněno proti zalomení
- matky sprchové hadice: kónická matka na obou koncích
- připojovací závit: G ½



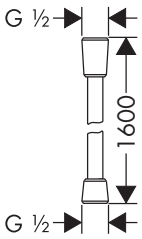

Certifikáty/prohlášení

Povrchová úprava	Obj.č.	EUR
chrom	28276000	32,50
chrom/vzhled zlata	28276090	67,90
kartáčovaný bronz	28276140	48,50
vzhled kartáčovaného zlata	28276250	47,10
leštěné červené zlato	28276300	47,10
kartáčovaný černý chrom	28276340	48,50
šedá	28276460	54,90
černá	28276610	54,90
matná černá	28276670	45,20
matná bílá	28276700	45,20
kartáčovaný nikl	28276820	47,10
jemná mosaz	28276840	54,90
matný chrom	28276880	54,90
kartáčovaná mosaz	28276950	47,10
leštěný vzhled zlata	28276990	48,50

Univerzální kloub pro výrobky Unica

Vlastnosti

- velikost: G ½



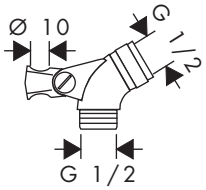

Povrchová úprava	Obj.č.	EUR
chrom	28650000	21,60

Míry na rozměrových náčrtech jsou v mm.
Technická specifikace výrobků a měrné jednotky mohou být změněny.

Jezdec sprchové tyče Unica'88 Ø 22 mm

Vlastnosti

· průměr: 22 mm



Povrchová úprava	Obj.č.	EUR
chrom	28672000	34,60
matný chrom	28672880	54,90

Jezdec sprchové tyče Unica'E (matný chrom)



Povrchová úprava	Obj.č.	EUR
matný chrom	96170000	67,90

Držák ke sprchové tyči Unica'S

Vlastnosti

· průměr: 22 mm



Povrchová úprava	Obj.č.	EUR
chrom	97651000	82,80

Jezdec sprchové tyče Unica'D

Vlastnosti

· průměr: 25 mm



Povrchová úprava	Obj.č.	EUR
chrom	96190000	67,90
bílá	96190450	82,80
jemná mosaz	96190840	119,90
matný chrom	96190880	82,80

Držák pro sprchovou tyč Raindance Unica ´S



Povrchová úprava	Obj.č.	EUR
chrom	98520000	82,80

Jezdec Unica'C

Vlastnosti

· průměr: 22 mm



Povrchová úprava	Obj.č.	EUR
chrom	98753000	34,60

Míry na rozměrových náčrtech jsou v mm.
Technická specifikace výrobků a měrné jednotky mohou být změněny.

Náhradní díly baterií a sady pro servis

Keramická kartuše kompletní M3 / M2



Obj.č.	EUR
92730000	54,90

Keramická kartuše kompletní M1





Obj.č.	EUR
97685000	54,90

Komplet kulové kartuše

Vlastnosti

· pro vanové a sprchové baterie



Obj.č.	EUR
14096000	96,50

Komplet kartuše bez jednotky připojení ústní sprchy

Vlastnosti

· pro umyvadlové baterie, bidetové baterie a pákové kuchynské baterie



Obj.č.	EUR
14095000	96,50

Komplet kartuše typu Joystick J27



Obj.č.	EUR
96783000	82,80

Komplet kartuše typu joystick pro baterii AXOR



Obj.č.	EUR
96339000	67,90

Míry na rozměrových náčrtech jsou v mm.
Technická specifikace výrobků a měrné jednotky mohou být změněny.

Servisní sada bez servisního klíče



Obj.č.	EUR
98804000	27,10

Servisní sada

Vlastnosti

- součástí dodávky je servisní klíč
- pro baterie s kulovými mísicími systémy



Obj.č.	EUR
13952000	34,60

Kulový ovladač baterie bez jednotky připojení ústní sprchy

Vlastnosti

- pro baterie s kulovými mísicími systémy



Obj.č.	EUR
13964000	43,00

Perlátor pro Exafill kompletní



Obj.č.	EUR
96326000	43,00

Perlátor M24 x 1 s omezovačem průtoku 7 l/min

Vlastnosti

- QuickClean
- nerozstřikující se vodní proud
- rozměr závitu: M24x1
- použití: koupelnová baterie



Povrchová úprava	Obj.č.	EUR
chrom	13085000	11,10

Perlátor pro umyvadlové baterie 5 l/min





Povrchová úprava	Obj.č.	EUR
chrom	95455000	27,10

Náhradní díly baterií a sady pro servis

Perlátor M24 x 1 s omezovačem průtoku 5 l/min

Vlastnosti

· rozměr závitu: M24x1 · s přidanou hodnotou: natáčivé · použití: koupelnová baterie



Obj.č.	EUR
95282000	17,60

Perlátor M24 x 1 s omezovačem průtoku 5 l/min

Vlastnosti

· rozměr závitu: M24x1 · použití: koupelnová baterie



Povrchová úprava	Obj.č.	EUR
chrom	92996000	27,10

Perlátor M24 x 1 beztlakový

Vlastnosti

· rozměr závitu: M24x1





Povrchová úprava	Obj.č.	EUR
chrom	94033000	8,20

Perlátor QuickClean M24 x 1 bez omezovače průtoku pro kuchyňskou baterii

Vlastnosti

· rozměr závitu: M24x1 · použití: kuchyňské baterie



Povrchová úprava	Obj.č.	EUR
chrom	13913000	13,40

Jednotka ovládání teploty MTC pro termostat

Vlastnosti

· voskový termostat



Obj.č.	EUR
94282000	119,90

Míry na rozměrových náčrtech jsou v mm.
Technická specifikace výrobků a měrné jednotky mohou být změněny.

Teplotní kartuše termostatu DN15

Vlastnosti

- DN15
- voskový termostat



Obj.č.	EUR
92601000	155,60

Termostatická kartuše pro zaměněný přívod



Obj.č.	EUR
92373000	239,90

Termostatická kartuše pro termostatickou baterii DN20

Vlastnosti

- DN20
- voskový termostat



Obj.č.	EUR
92631000	239,90

Kartuše termostatu SMTC

Vlastnosti

- voskový termostat



Obj.č.	EUR
98282000	96,50

Kartuše termostatu (BTC)

Vlastnosti

- voskový termostat



Obj.č.	EUR
96633000	119,90

Uzavírací jednotka s keramickými ventily

Vlastnosti

- keramika
- DN15
- uzavírá doprava
- úhel uzavření: 180°



Obj.č.	EUR
94149000	27,10

Míry na rozměrových náčrtech jsou v mm.
Technická specifikace výrobků a měrné jednotky mohou být změněny.

Náhradní díly baterií a sady pro servis

Keramická uzavírací jednotka, uzavírající doprava

Vlastnosti

- keramika
- DN15
- uzavírá doprava
- úhel uzavření: 90°



Obj.č.	EUR
94009000	34,60

Keramická uzavírací jednotka uzavírající doleva

Vlastnosti

- keramika
- DN15
- uzavírá doleva
- úhel uzavření: 90°



Obj.č.	EUR
94008000	34,60

Uzavírací jednotka s vřetenem

Vlastnosti

- ventil s vřetenem
- DN15
- uzavírá doprava



Obj.č.	EUR
94142000	27,10

Uzavírací a přepínací jednotka

Vlastnosti

- keramika



Obj.č.	EUR
98283000	67,90

Uzavírací jednotka s přepínačem



Obj.č.	EUR
96509000	82,80

Přepínač vanové baterie pod omítku s tělesem iBox universal



Povrchová úprava	Obj.č.	EUR
chrom	95014000	54,90

Míry na rozměrových náčrtech jsou v mm.
Technická specifikace výrobků a měrné jednotky mohou být změněny.

Uzavírací jednotka AV-P DN9

Vlastnosti

· DN9



Obj.č.	EUR
95758000	96,50

Přepínač pro vanovou baterii pod omítku



Obj.č.	EUR
13970000	67,90

Přepínač s přeruš. potrubí



Povrchová úprava	Obj.č.	EUR
chrom	13479000	54,90

Komplet přepínače pro vanové a sprchové baterie pod omítku od 06/1987



Povrchová úprava	Obj.č.	EUR
chrom	13971000	82,80

Uzavírací kartuše pro 5 spotřebičů (AUV 50-5)



Obj.č.	EUR
96645000	67,90

Komplet přepínače pro vanovou baterii na stěnu



Obj.č.	EUR
94077000	34,60

Těsnění s filtrem nečistot

Vlastnosti

· balení = 5 kusů



Obj.č.	EUR
94246000	3,10

Míry na rozměrových náčrtech jsou v mm.
Technická specifikace výrobků a měrné jednotky mohou být změněny.

Těsnicí manžeta pro iBox universal

Obj.č.	EUR
96445000	8,20

Sada těsnění



Obj.č.	EUR
92646000	17,60

Náhradní WC kartáč bez držátka

Vlastnosti

· materiál: plast



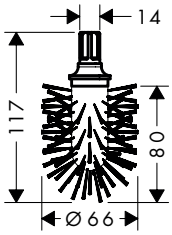

Povrchová úprava	Obj.č.	EUR
bílá	40088000	21,60

Náhradní WC kartáč bez držátka

Vlastnosti

· materiál: plast



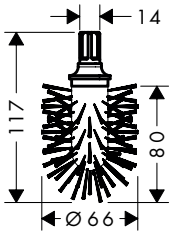

Povrchová úprava	Obj.č.	EUR
černá	40068000	21,60

Otočná rukojeť pro Excentra Fill / Flexaplus



Povrchová úprava	Obj.č.	EUR
chrom	96083000	27,10

Míry na rozměrových náčrtech jsou v mm.
Technická specifikace výrobků a měrné jednotky mohou být změněny.

Bezpečnostní zátka pro Excentra Fill / Flexaplus



Povrchová úprava	Obj.č.	EUR
chrom	96153000	27,10
leštěný bronz	96153130	40,80

O kroužek těsnění 16x2mm



	Obj.č.	EUR
	98133000	3,10

Těsnění hadice



	Obj.č.	EUR
	98058000	3,10

Sada těsnění pro kuchyňské baterie



	Obj.č.	EUR
	98702000	8,20

Podložka sprchové tyče pro Croma 100 Showerpipe



Povrchová úprava	Obj.č.	EUR
chrom	95239000	13,40

Kovová sprchová hadice Secuflex pro 4otvorové baterie na okraj vany / na vanový sokl

Vlastnosti

- délka: 2000 mm
- maximální délka vyložení : 1100 mm
- rozměr závitu: G 1/2 x G 1/2



Povrchová úprava	Obj.č.	EUR
chrom	94148000	67,90

Míry na rozměrových náčrtech jsou v mm.
Technická specifikace výrobků a měrné jednotky mohou být změněny.

Náhradní díly baterií a sady pro servis

Ochranná hadice Secuflex pro 3otvorové a 4otvorové baterie

Vlastnosti

· délka: 2000 mm



	Obj.č.	EUR
	94108000	155,60

Křídlová zátka kompletní



Povrchová úprava	Obj.č.	EUR
chrom	96026000	21,60

Těsnění pro odtokovou soupravu Push-Open G 1¼



	Obj.č.	EUR
	97205000	5,10

Krytka Exafill



Povrchová úprava	Obj.č.	EUR
chrom	95093000	34,60

Krytka Exafill



Povrchová úprava	Obj.č.	EUR
chrom	96146000	27,10

Upevňovací sada šroubů pro iBox universal M5 x 55



	Obj.č.	EUR
	96454000	8,20

Sada těsnění se sítkem



	Obj.č.	EUR
	96922000	8,20

Míry na rozměrových náčrtech jsou v mm.
Technická specifikace výrobků a měrné jednotky mohou být změněny.

Spony Ø 22 mm pro misky na mýdlo Casetta Unica'88 a Casetta Unica'S

Vlastnosti

· průměr: 22 mm
· balení: 1 kus



Obj.č.	EUR
96189000	5,10

Zpětný ventil

Vlastnosti

· balení: 2 kusy



Obj.č.	EUR
94074000	13,40

Zátka Push-Open



Povrchová úprava	Obj.č.	EUR
chrom	97204000	54,90

Těsnění DN32



Obj.č.	EUR
53971000	3,10

Koleno k montáži na okraj 25°

Vlastnosti

· velikost: G ½



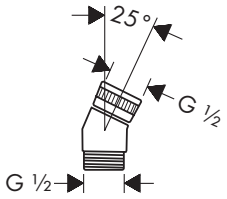

Povrchová úprava	Obj.č.	EUR
chrom	28071000	34,60

O kroužek 14x2,5mm



Obj.č.	EUR
98189000	3,10

Náhradní díly baterií a sady pro servis

O kroužek těsnění 11x2 mm



	Obj.č.	EUR
	98127000	3,10

Ruční sprška Talis S



Povrchová úprava	Obj.č.	EUR
chrom	97999000	119,90

Servisní sada pro horní sprchu Team Compact



	Obj.č.	EUR
	92017000	43,00

Spojka táhla ovládání výpusti pro umyv. baterii



	Obj.č.	EUR
	96100000	5,10

Rukojeť pro termostat Ecostat 1001 SL na stěnu



Povrchová úprava	Obj.č.	EUR
chrom	96618000	27,10

Select adaptér



	Obj.č.	EUR
	92219000	5,10

Míry na rozměrových náčrtech jsou v mm.
Technická specifikace výrobků a měrné jednotky mohou být změněny.

Těsnění pod matku dříku Ø 45 mm



Obj.č.	EUR
98996000	8,20

Připojovací hadice 450 mm M8 x G ⅜, s převlečnou matkou

Vlastnosti

- délka: 450 mm
- rozměr závitu: M8 x 3/8"



Obj.č.	EUR
97206000	27,10

Klínovité těsnění DN32



Obj.č.	EUR
53985000	3,10

O kroužek 29x3



Obj.č.	EUR
98371000	5,10

Zpětný ventil pro termostat



Obj.č.	EUR
92605000	34,60

Hadice pro dřezovou baterii 1250 mm



Obj.č.	EUR
95506000	67,90

Náhradní díly baterií a sady pro servis

Zpětný ventil OV15/DN15



Obj.č.	EUR
97350000	17,60

Zpětný ventil CV15S (odolný tlaku do 2 MPa)



Obj.č.	EUR
92594000	13,40

Křídlová zátka pro plastový odtok s táhlem



Povrchová úprava	Obj.č.	EUR
chrom	92175000	8,20

Hadice pro dřezovou baterii 1500 mm



Obj.č.	EUR
95507000	67,90

Přestavovací páka pro Exafill



Povrchová úprava	Obj.č.	EUR
chrom	96094000	34,60

Míry na rozměrových náčrtech jsou v mm.
Technická specifikace výrobků a měrné jednotky mohou být změněny.



Průtokové diagramy

Spotřeba byla měřena v kombinaci s příslušným vybavením (termostat, baterie, nástěnný ventil) (tlak před šroubením).

Ruční sprchy

· **Rainfinity** Ruční sprcha 130 3 jet
 # 26864000, 26864140, 26864340, 26864670, 26864700, 26864990

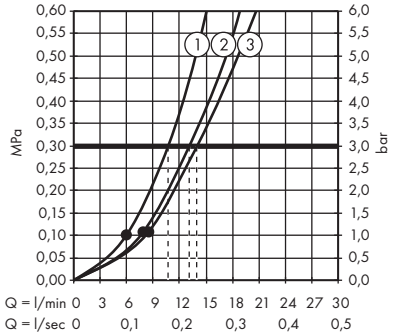

1. Mono
2. Intense PowderRain
3. PowderRain

· **Rainfinity** Ruční sprcha 130 3jet EcoSmart
 # 26865000, 26865140, 26865340, 26865670, 26865700, 26865990

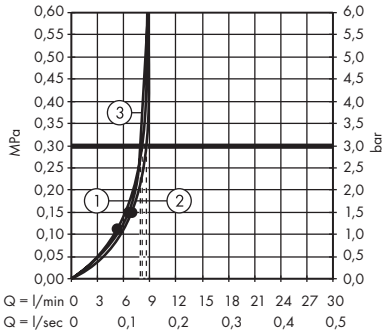

1. Mono
2. Intense PowderRain
3. PowderRain

· **Rainfinity** Tyčová ruční sprcha 100 1jet
 # 26866000, 26866140, 26866340, 26866670, 26866700, 26866990

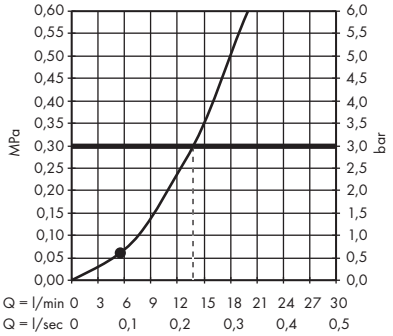

· **Rainfinity** Tyčová ruční sprcha 100 1jet EcoSmart
 # 26867000, 26867140, 26867340, 26867670, 26867700, 26867990

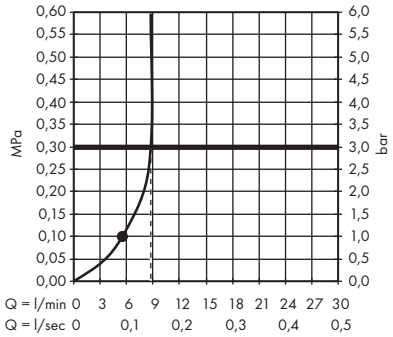

Horní sprchy

· **Rainfinity** Horní sprcha 250 1jet s nástěnným připojením
 # 26226000, 26226140, 26226340, 26226670, 26226700, 26226990

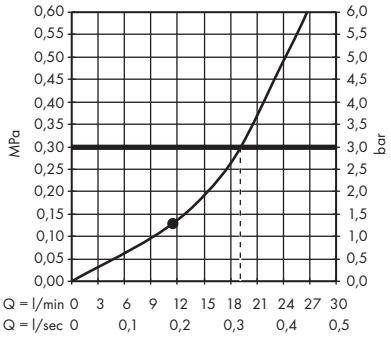

· **Rainfinity** Horní sprcha 250 1jet EcoSmart s nástěnným připojením
 # 26227000, 26227140, 26227340, 26227670, 26227700, 26227990

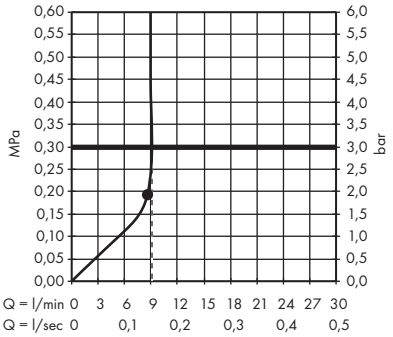

· **Rainfinity** Horní sprcha 250 1jet
 # 26228000, 26228140, 26228340, 26228670, 26228700, 26228990

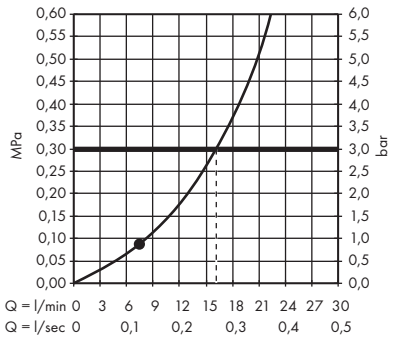

· **Rainfinity** Horní sprcha 250 1jet EcoSmart
 # 26229000, 26229140, 26229340, 26229670, 26229700, 26229990

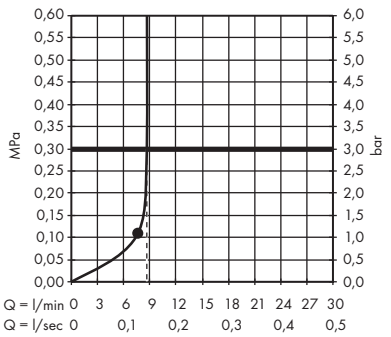

· **Rainfinity** Horní sprcha 360 1jet s nástěnným připojením
 # 26230000, 26230140, 26230340, 26230670, 26230700, 26230990

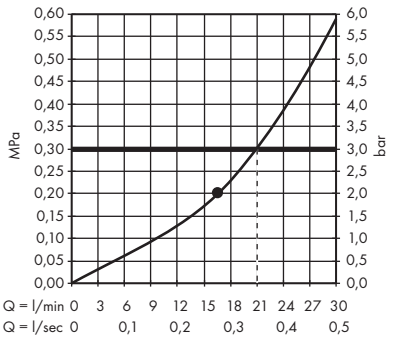

Spotřeba byla měřena v kombinaci s příslušným vybavením (termostat, baterie, nástěnný ventil) (tlak před šroubením).

· **Rainfinity** Horní sprcha 360 1jet
 # 26231000, 26231140, 26231340, 26231670, 26231700, 26231990

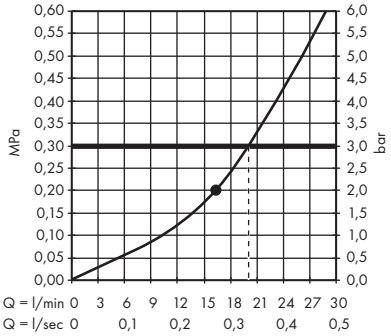

· **Rainfinity** Horní sprcha 250 3jet s nástěnným připojením
 # 26232000, 26232140, 26232340, 26232670, 26232700, 26232990

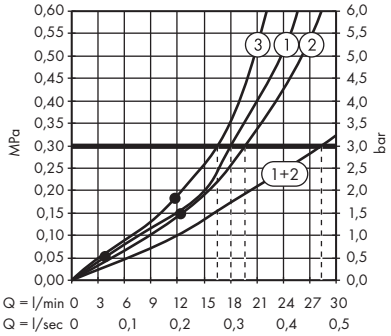

1. Intense PowderRain
2. PowderRain
3. RainStream

· **Rainfinity** Horní sprcha 250 3jet EcoSmart s nástěnným připojením
 # 26233000, 26233140, 26233340, 26233670, 26233700, 26233990

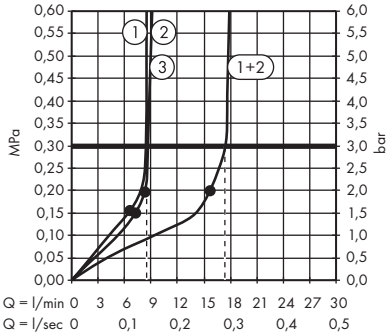

1. RainStream
2. PowderRain
3. Intense PowderRain

· **Rainfinity** Horní sprcha 360 3jet s nástěnným připojením
 # 26234000, 26234140, 26234340, 26234670, 26234700, 26234990

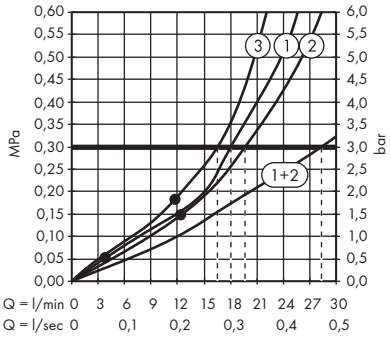

1. Intense PowderRain
2. PowderRain
3. RainStream

Boční sprchy

· **Rainfinity** Šíjová sprcha 500 1jet s poličkou do sprchy
 # 26243000, 26243140, 26243340, 26243670, 26243700, 26243990

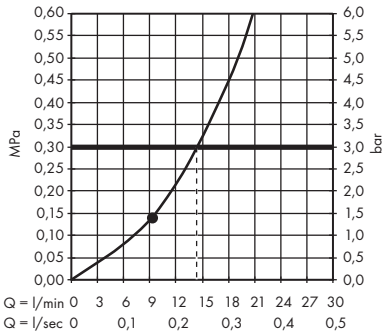

Showerpipe

· **Rainfinity** Showerpipe 360 1jet s termostatem ShowerTablet 350
 # 26853000, 26853670, 26853700

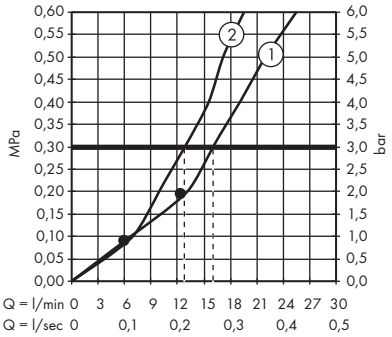

1. Horní sprcha
2. Ruční sprcha

· **Rainfinity** Showerpipe 250 1jet EcoSmart s termostatem ShowerTablet 350
 # 28742000, 28742670, 28742700

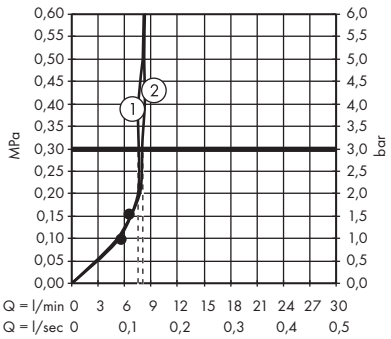

1. Horní sprcha
2. Ruční sprcha

Rainmaker Select

Spotřeba byla měřena v kombinaci s příslušným vybavením (termostat, baterie, nástěnný ventil) (tlak před šroubením).

Horní sprchy

· **Rainmaker Select** Horní sprcha 580 3jet
 # 24001400

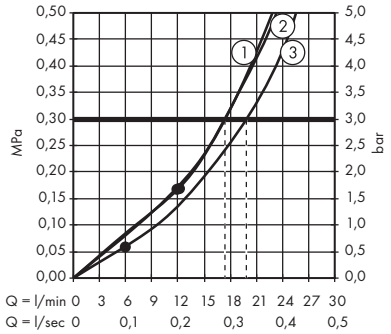

1. Rain
2. Rainflow
3. MonoRain

· **Rainmaker Select** Horní sprcha 460 1jet se sprchovým ramenem
 # 24003400

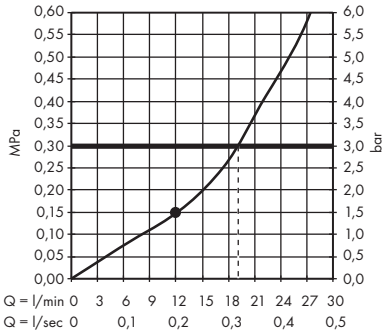

· **Rainmaker Select** Horní sprcha 460 2jet se sprchovým ramenem
 # 24005400

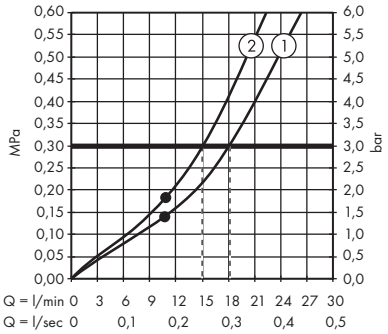

1. Rain
2. RainStream

· **Rainmaker Select** Horní sprcha 460 3jet se sprchovým ramenem
 # 24007400

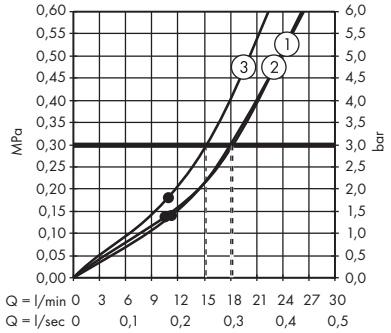

1. MonoRain
2. Rain
3. RainStream

· **Rainmaker Select** Horní sprcha 580 3jet EcoSmart
 # 24011400

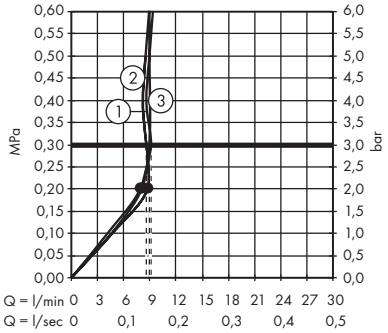

1. Rain
2. Rainflow
3. MonoRain

Spotřeba byla měřena v kombinaci s příslušným vybavením (termostat, baterie, nástěnný ventil) (tlak před šroubením).

Horní sprchy

· **Raindance Rainmaker** Horní sprcha 680/460 3jet s osvětlením
 # 28418000

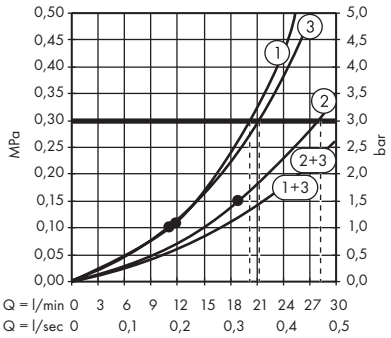

1. RainAir
2. RainAir XXL
3. WhirlAir

· **Raindance Rainmaker** Horní sprcha 680/460 3jet bez osvětlení
 # 28417000

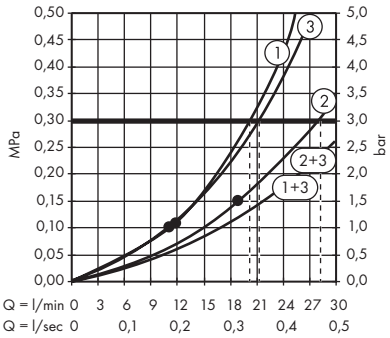

1. RainAir
2. RainAir XXL
3. WhirlAir

Spotřeba byla měřena v kombinaci s příslušným vybavením (termostat, baterie, nástěnný ventil) (tlak před šroubením).

Horní sprchy

· **Raindance Rainfall** Horní sprcha 180 2jet
 # 28433000

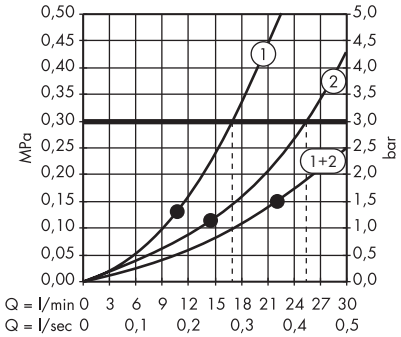

· **Raindance Rainfall** Horní sprcha 150 1jet Stream
 # 26443000

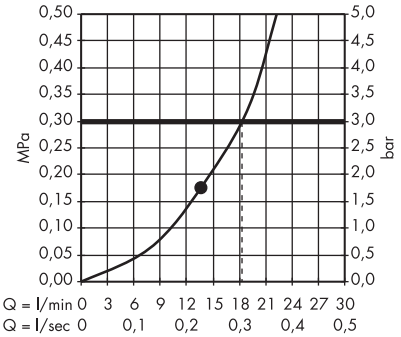

· **Raindance Rainfall** Horní sprcha 150 1jet
 # 26442000

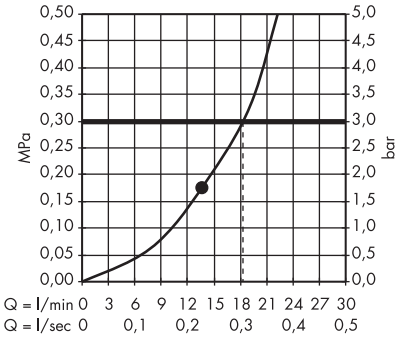

1. RainAir
2. Rainflow

Spotřeba byla měřena v kombinaci s příslušným vybavením (termostat, baterie, nástěnný ventil) (tlak před šroubením).

Ruční sprchy

· **Raindance Select E** Ruční sprcha 120 3jet
 # 26520000, 26520140, 26520340, 26520400, 26520670, 26520700, 26520990

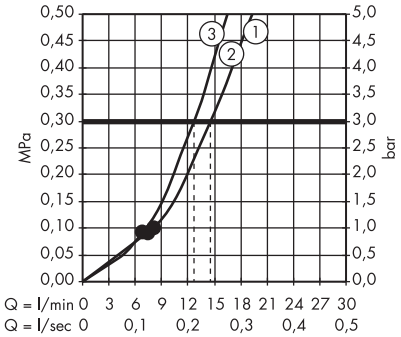

1. RainAir
2. Rain
3. WhirlAir

· **Raindance Select E** Ruční sprcha 120 3jet EcoSmart
 # 26521000, 26521400

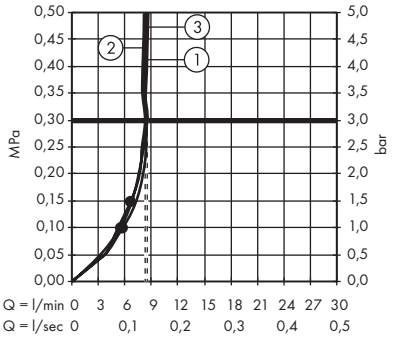

1. RainAir
2. WhirlAir
3. Rain

· **Raindance Select S** Ruční sprcha 120 3jet PowderRain
 # 26014000, 26014140, 26014340, 26014670, 26014700, 26014990

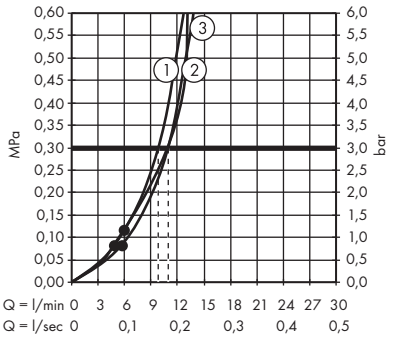

1. WhirlAir
2. PowderRain
3. Rain

· **Raindance Select S** Ruční sprcha 120 3jet PowderRain EcoSmart
 # 26515000, 26515140, 26515340, 26515670, 26515700, 26515990

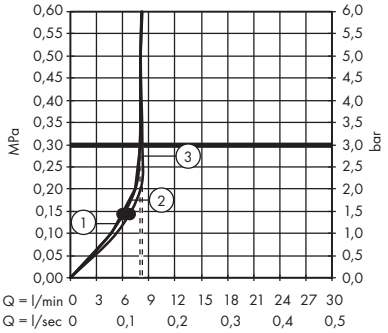

1. WhirlAir
2. PowderRain
3. Rain

· **Raindance Select S** Ruční sprcha 120 3jet PowderRain EcoSmart+
 # 26516000, 26516140, 26516340, 26516670, 26516700, 26516990

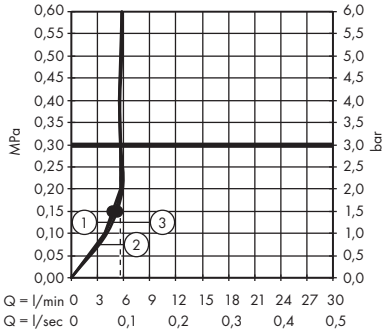

1. WhirlAir
2. PowderRain
3. Rain

· **Raindance Select S** Ruční sprcha 120 3jet
 # 26530000, 26530140, 26530340, 26530400, 26530670, 26530700, 26530990

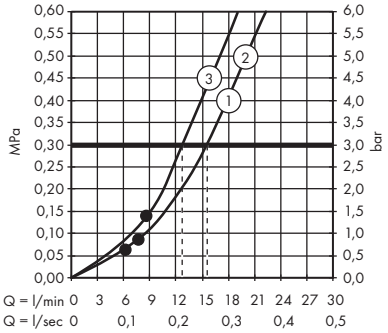

1. RainAir
2. Rain
3. WhirlAir

· **Raindance Select S** Ruční sprcha 120 3jet EcoSmart
 # 26531000, 26531140, 26531340, 26531400, 26531670, 26531700, 26531990

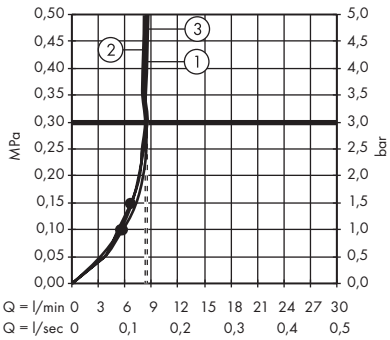

1. RainAir
2. WhirlAir
3. Rain

Horní sprchy

· **Raindance E** Horní sprcha 300 1jet se sprchovým ramenem
 # 26238000, 26238140, 26238340, 26238670, 26238700, 26238990

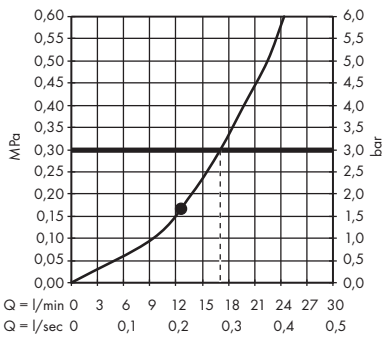

· **Raindance E** Horní sprcha 300 1jet EcoSmart se sprchovým ramenem
 # 26239000, 26239140, 26239340, 26239670, 26239700, 26239990

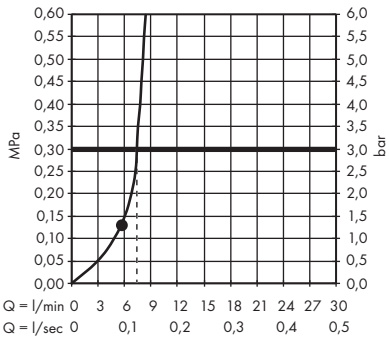

Spotřeba byla měřena v kombinaci s příslušným vybavením (termostat, baterie, nástěnný ventil) (tlak před šroubením).

· **Raindance E** Horní sprcha 300 1jet s přívodem od stropu
 # 26250000, 26250140, 26250340, 26250670, 26250700, 26250990

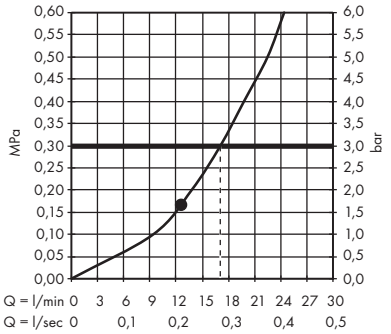

· **Raindance E** Horní sprcha 300 1jet EcoSmart s přívodem od stropu
 # 26251000, 26251140, 26251340, 26251670, 26251700, 26251990

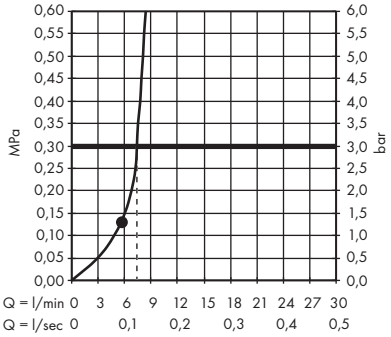

· **Raindance E** Horní sprcha 400/400 1jet do stropu
 # 26252000, 26252140, 26252340, 26252670, 26252700, 26252990

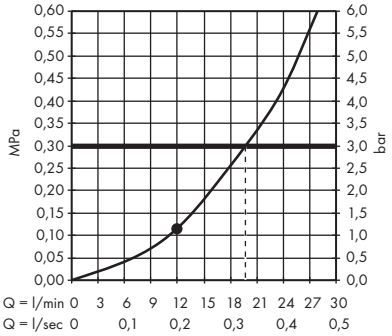

· **Raindance E** Horní sprcha 400/400 1jet EcoSmart do stropu
 # 26253000, 26253140, 26253340, 26253670, 26253700, 26253990

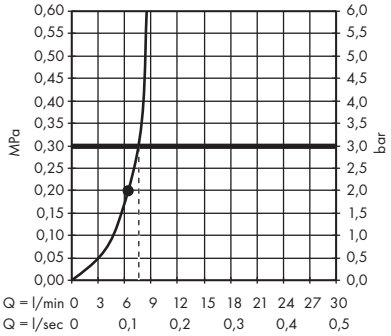

· **Raindance E** Horní sprcha 360 1jet s přívodem od stropu
 # 27381000

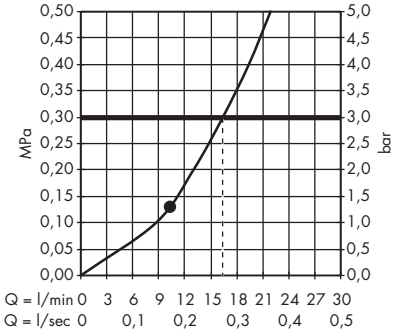

· **Raindance E** Horní sprcha 360 1jet EcoSmart s přívodem od stropu
 # 26604000

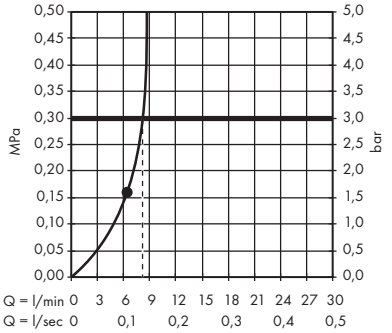

· **Raindance E** Horní sprcha 360 1jet se sprchovým ramenem 240 mm
 # 27371000

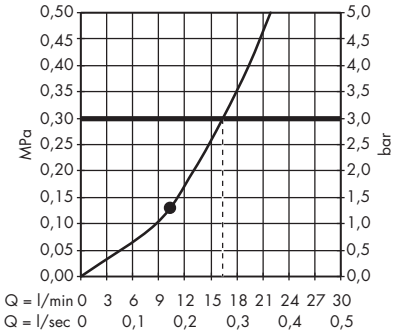

· **Raindance E** Horní sprcha 360 1jet se sprchovým ramenem 390 mm
 # 27376000

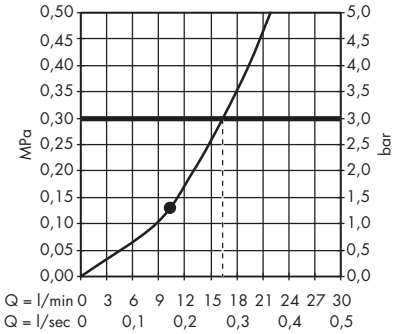

· **Raindance E** Horní sprcha 360 1jet EcoSmart se sprchovým ramenem
 # 26605000

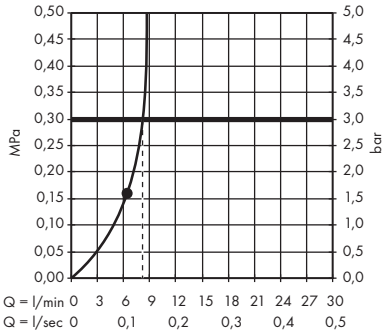

Spotřeba byla měřena v kombinaci s příslušným vybavením (termostat, baterie, nástěnný ventil) (tlak před šroubením).

· **Raindance E** Horní sprcha 240 1jet s přívodem od stropu
 # 27380000

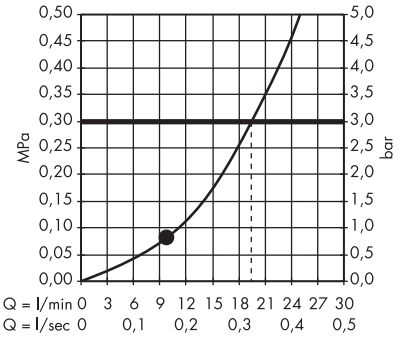

· **Raindance E** Horní sprcha 240 1jet se sprchovým ramenem
 # 27370000

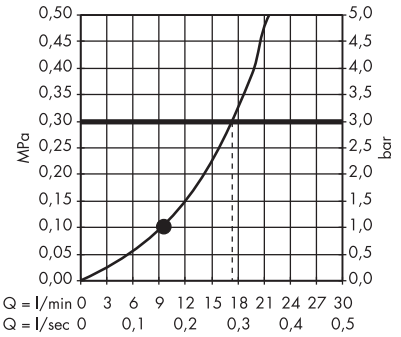

· **Raindance E** Horní sprcha 240 1jet EcoSmart se sprchovým ramenem
 # 27375000

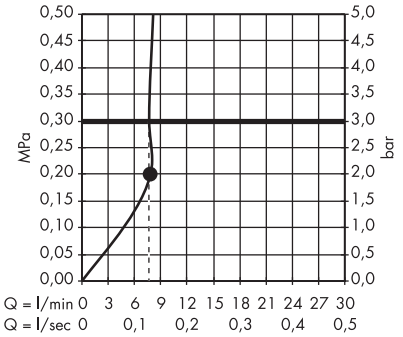

· **Raindance Select S** Horní sprcha 300 2jet s přívodem od stropu
 # 27337000, 27337400

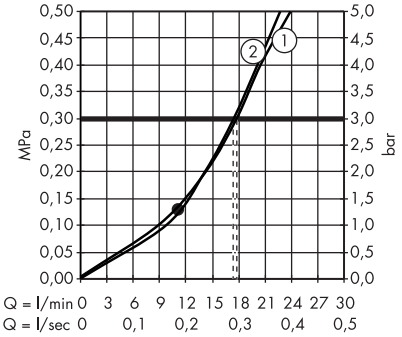

1. Rain
2. RainAir

· **Raindance Select S** Horní sprcha 300 2jet se sprchovým ramenem
 # 27378000, 27378400

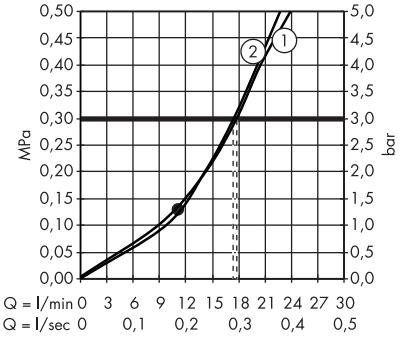

1. Rain
2. RainAir

· **Raindance Select S** Horní sprcha 240 2jet s přívodem od stropu
 # 26467000

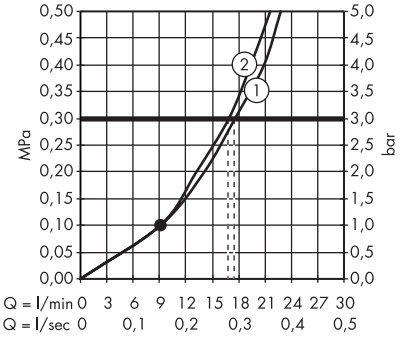

1. Rain
2. RainAir

· **Raindance Select S** Horní sprcha 240 2jet EcoSmart s přívodem od stropu
 # 26469000

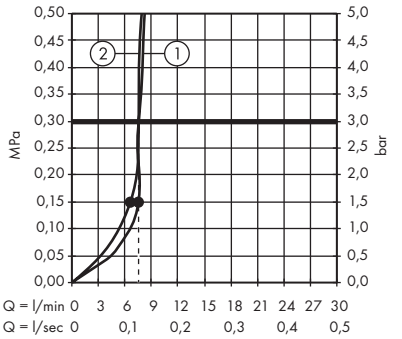

1. Rain
2. RainAir

· **Raindance Select S** Horní sprcha 240 2jet se sprchovým ramenem
 # 26466000, 26466400

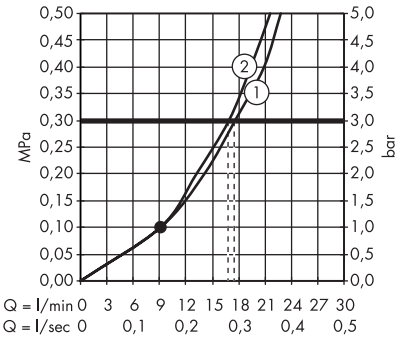

1. Rain
2. RainAir

· **Raindance Select S** Horní sprcha 240 2jet EcoSmart se sprchovým ramenem
 # 26470000

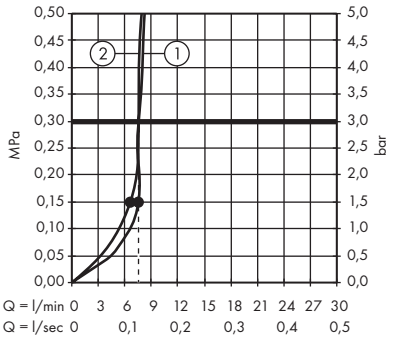

1. Rain
2. RainAir

Spotřeba byla měřena v kombinaci s příslušným vybavením (termostat, baterie, nástěnný ventil) (tlak před šroubením).

· **Raindance S** Horní sprcha 300 1jet se sprchovým ramenem 46 cm
 # 27492000

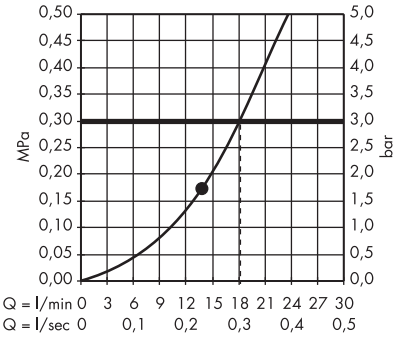

· **Raindance S** Horní sprcha 300 1jet se sprchovým ramenem 39 cm
 # 27493000

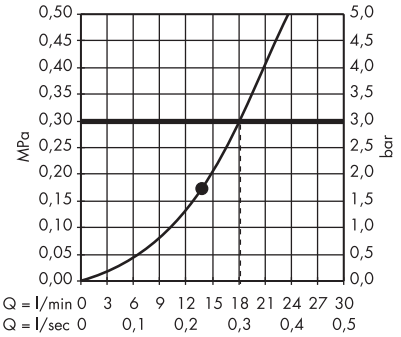

· **Raindance S** Horní sprcha 300 1jet EcoSmart se sprchovým ramenem
 # 26601000

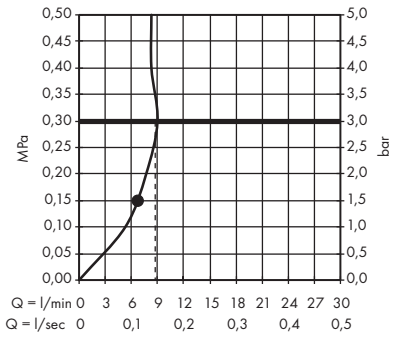

· **Raindance S** Horní sprcha 300 1jet s přívodem od stropu
 # 27494000

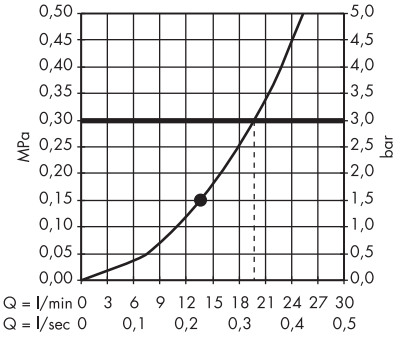

· **Raindance S** Horní sprcha 300 1jet EcoSmart s přívodem od stropu
 # 26600000

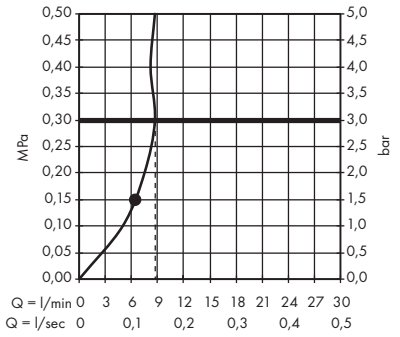

· **Raindance S** Horní sprcha 240 1jet PowderRain se sprchovým ramenem
 # 27607000

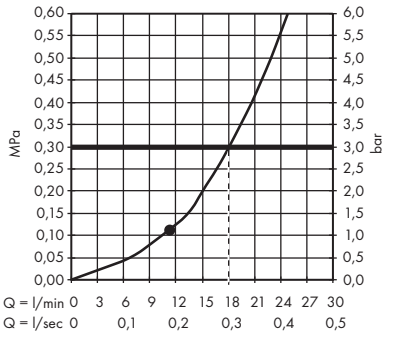

· **Raindance S** Horní sprcha 240 1jet PowderRain s přívodem od stropu
 # 27620000

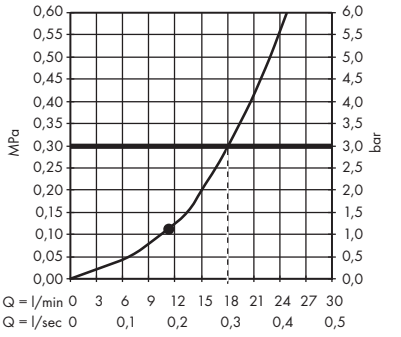

· **Raindance S** Horní sprcha 240 1jet PowderRain
 # 27623000, 27623140, 27623340, 27623670, 27623700, 27623990

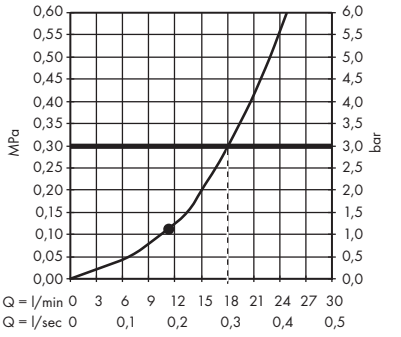

· **Raindance S** Horní sprcha 240 1jet se sprchovým ramenem
 # 27474000

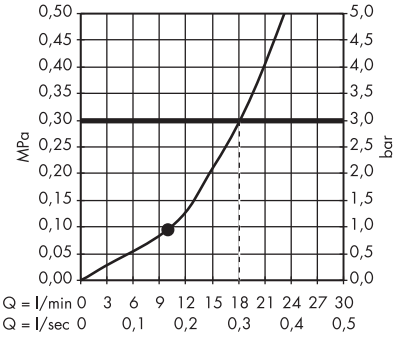

Spotřeba byla měřena v kombinaci s příslušným vybavením (termostat, baterie, nástěnný ventil) (tlak před šroubením).

· **Raindance S** Horní sprcha 240 1jet EcoSmart se sprchovým ramenem
 # 27461000

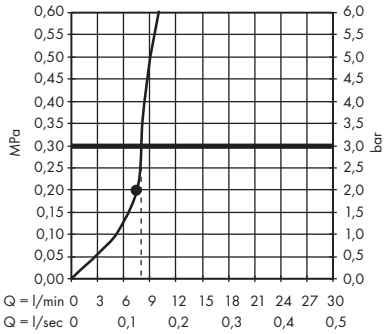

· **Raindance S** Horní sprcha 240 1jet s přívodem od stropu
 # 27477000

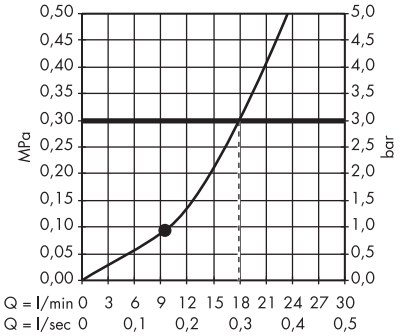

· **Raindance S** Horní sprcha 240 1jet EcoSmart s přívodem od stropu
 # 27463000

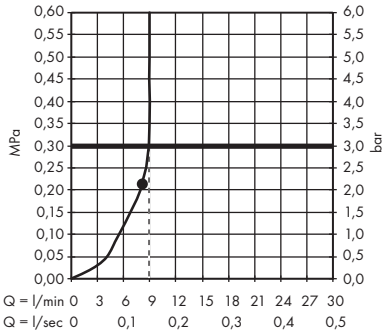

· **Raindance S** Horní sprcha 180 1jet s přívodem od stropu
 # 27478000

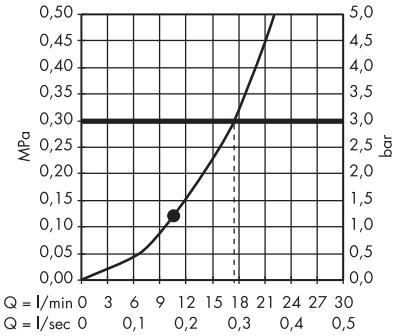

· **Raindance Classic** Horní sprcha 240 1jet se sprchovým ramenem
 # 27424000, 27424090

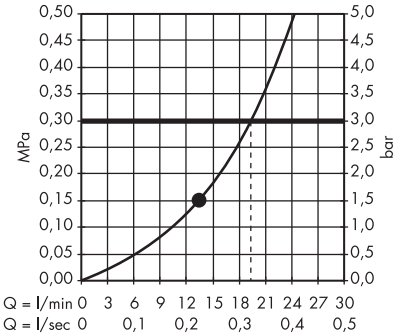

· **Raindance Classic** Horní sprcha 240 1jet s přívodem od stropu
 # 27405000, 27405090

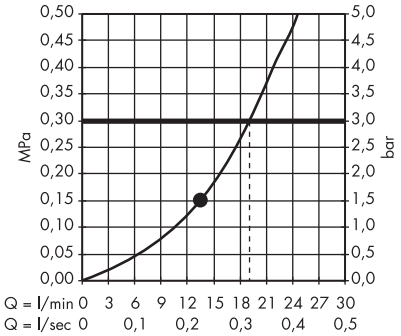

· **Raindance** Horní sprcha 260/260 1jet
 # 26472000

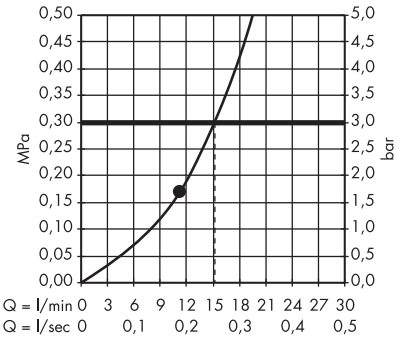

· **Raindance** Horní sprcha 260/260 1jet EcoSmart
 # 26481000

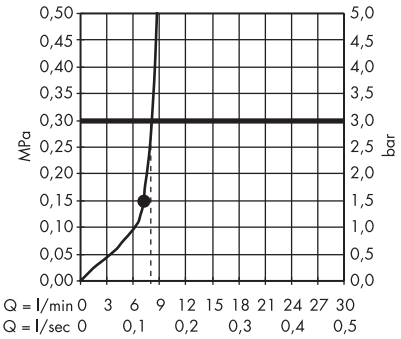

Showerpipe

· **Raindance Select E** Showerpipe 300 2jet s termostatem ShowerTablet Select 300
 # 27127000, 27127400

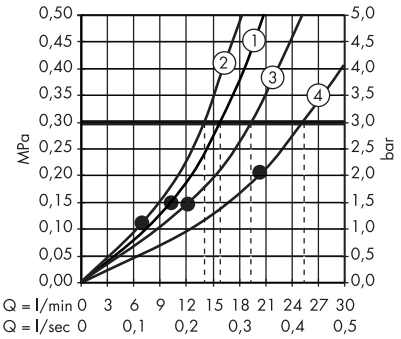

1. Horní sprcha Rain / RainAir
2. Ruční sprcha
3. Horní sprcha
4. Horní sprcha Rain + RainStream / RainAir + RainStream

Spotřeba byla měřena v kombinaci s příslušným vybavením (termostat, baterie, nástěnný ventil) (tlak před šroubením).

· **Raindance Select E** Showerpipe 300 2jet s termostatem ShowerTablet Select 300
 # 27126000, 27126400

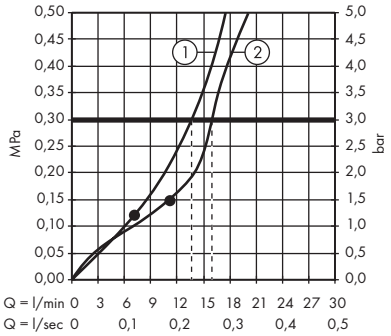

1. Ruční sprcha
2. Horní sprcha

· **Raindance Select E** Showerpipe 300 2jet EcoSmart s termostatem ShowerTablet Select 300
 # 27283000

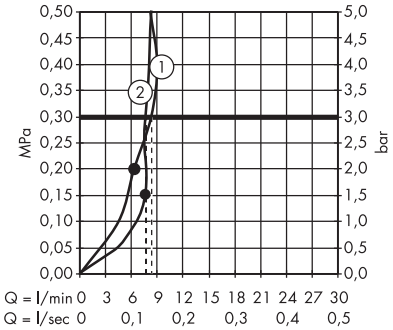

1. Ruční sprcha
2. Horní sprcha

· **Raindance E** Showerpipe 360 1jet s termostatem
 # 27112000, 27112400

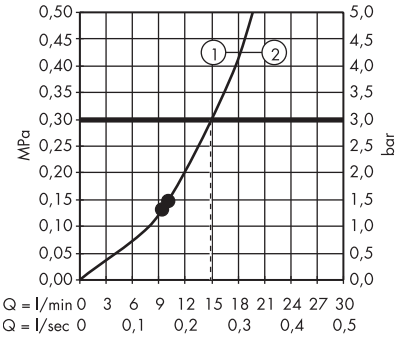

1. Horní sprcha
2. Ruční sprcha

· **Raindance E** Showerpipe 360 1jet EcoSmart s termostatem
 # 27286000, 27286400

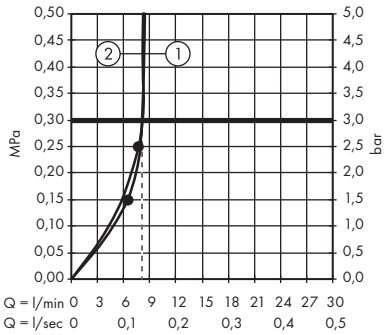

1. Ruční sprcha
2. Horní sprcha

· **Raindance E** Showerpipe 360 1jet s vanovým termostatem
 # 27113000, 27113400

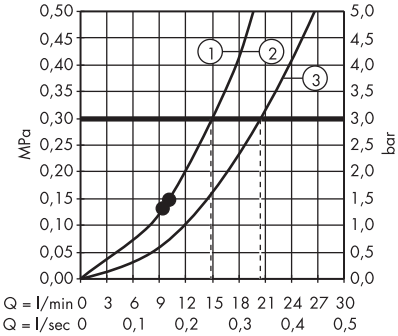

1. Ruční sprcha
2. Horní sprcha
3. Vanový výtok

· **Raindance E** Showerpipe 360 1jet s termostatem ShowerTablet Select 300
 # 27288000, 27288400

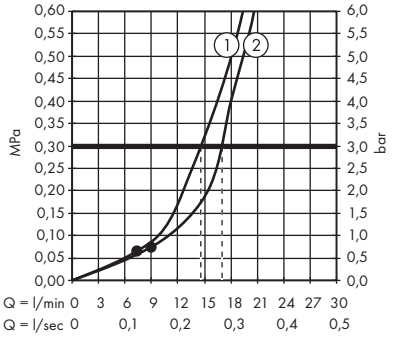

1. Ruční sprcha
2. Horní sprcha

· **Raindance E** Showerpipe 300 1jet s termostatem ShowerTablet 350
 # 27361000, 27361670, 27361700

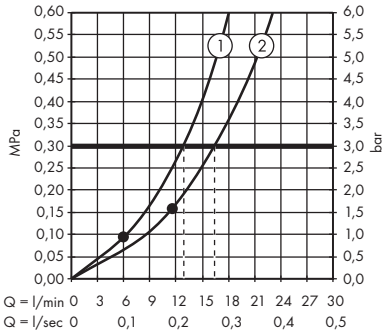

1. Ruční sprcha
2. Horní sprcha

· **Raindance E** Showerpipe 300 1jet EcoSmart s termostatem ShowerTablet 350
 # 27362000, 27362670, 27362700

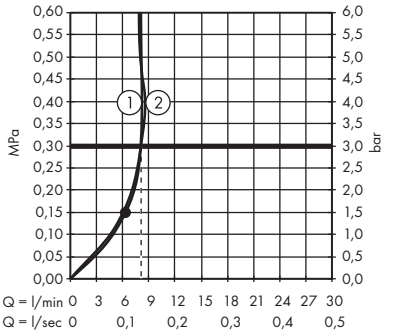

1. Ruční sprcha
2. Horní sprcha

· **Raindance Select S** Showerpipe 300 2jet s termostatem
 # 27133000

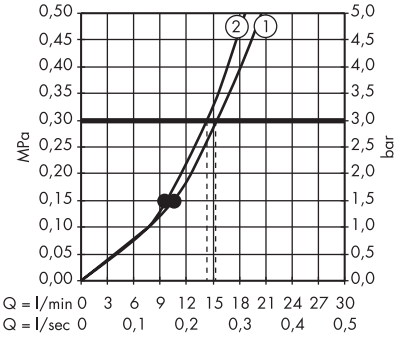

1. Horní sprcha
2. Ruční sprcha

Spotřeba byla měřena v kombinaci s příslušným vybavením (termostat, baterie, nástěnný ventil) (tlak před šroubením).

· **Raindance Select S** Showerpipe 240 2jet s termostatem
 # 27129000

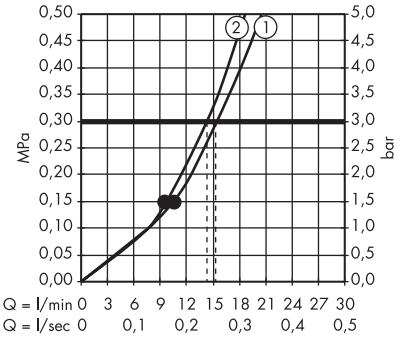

1. Horní sprcha
2. Ruční sprcha

· **Raindance Select S** Showerpipe 240 1jet PowderRain s termostatem
 # 27633000, 27633140, 27633340, 27633670, 27633700, 27633990

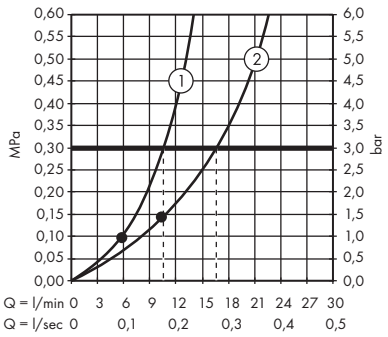

1. Ruční sprcha
2. Horní sprcha

· **Raindance S** Showerpipe 300 1jet s termostatem
 # 27114000

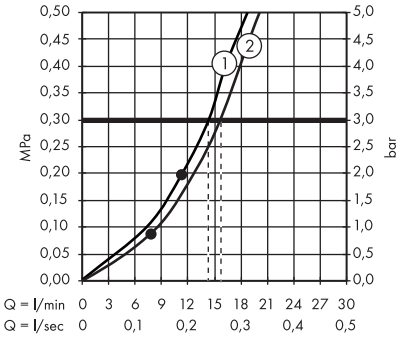

1. Horní sprcha
2. Ruční sprcha

· **Raindance S** Showerpipe 240 1jet s termostatem
 # 27115000

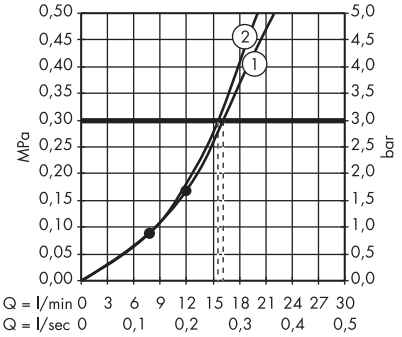

1. Horní sprcha
2. Ruční sprcha

· **Raindance S** Showerpipe 240 1jet EcoSmart s termostatem
 # 27116000

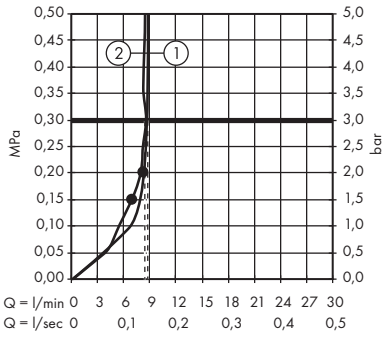

1. Horní sprcha
2. Ruční sprcha

· **Raindance S** Showerpipe 240 1jet s vanovým termostatem
 # 27117000

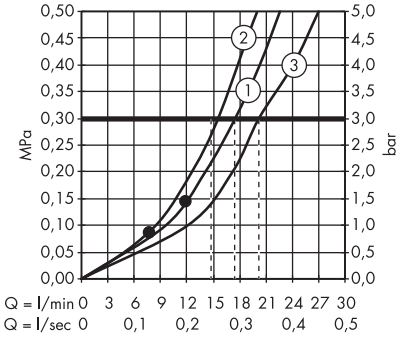

1. Horní sprcha
2. Ruční sprcha
3. Vanový výtok

· **Raindance** Sprchový panel Lift 180 2jet na stěnu
 # 27008000, 27008400

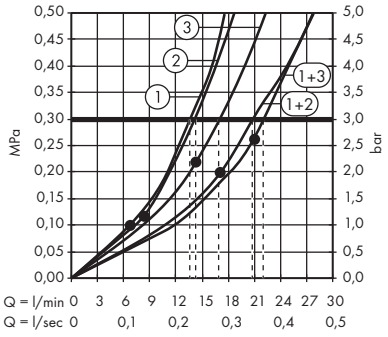

1. Ruční sprcha
2. Rain
3. Rainflow

Spotřeba byla měřena v kombinaci s příslušným vybavením (termostat, baterie, nástěnný ventil) (tlak před šroubením).

Ruční sprchy

· **Pulsify Select S** Ruční sprcha 105 3jet Activation
 # 24100000, 24100670, 24100700

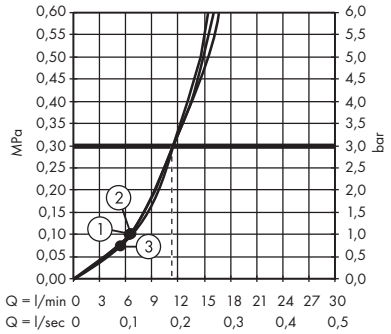

1. Mono
2. PowderRain
3. IntenseRain

· **Pulsify Select S** Ruční sprcha 105 3jet Activation EcoSmart
 # 24101000, 24101670, 24101700

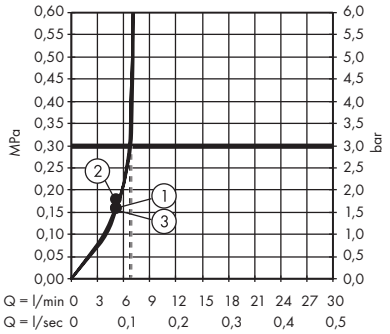

1. PowderRain
2. Proud mono
3. IntenseRain

· **Pulsify Select S** Ruční sprcha 105 3jet Relaxation
 # 24110000, 24110140, 24110670, 24110700

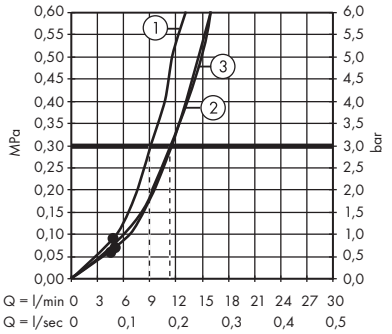

1. Massage
2. PowderRain
3. IntenseRain

· **Pulsify Select S** Ruční sprcha 105 3jet Relaxation EcoSmart
 # 24111000, 24111140, 24111670, 24111700

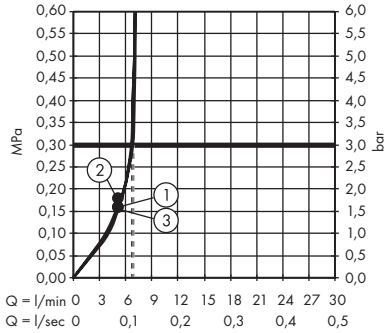

1. PowderRain
2. Massage
3. IntenseRain

· **Pulsify S** Ruční sprcha 105 1jet
 # 24120000, 24120670, 24120700

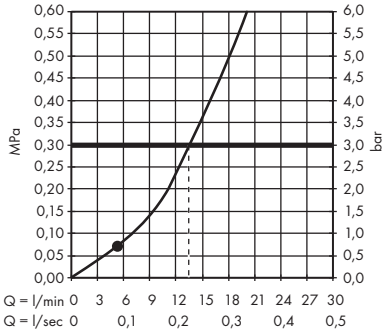

· **Pulsify S** Ruční sprcha 105 1jet EcoSmart+
 # 24121000, 24121670, 24121700

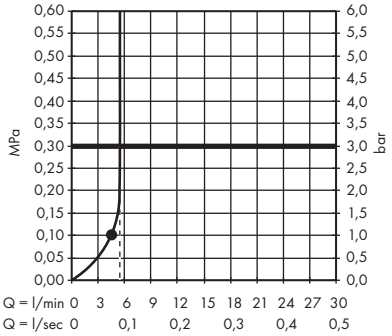

· **Pulsify S** Tyčová ruční sprcha 100 1jet EcoSmart
 # 24125000, 24125140, 24125340, 24125670, 24125700, 24125990

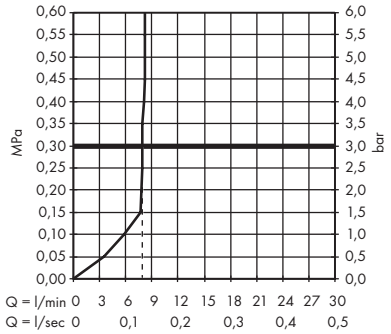

· **Pulsify S** Tyčová ruční sprcha 100 1jet EcoSmart+
 # 24126000, 24126140, 24126340, 24126670, 24126700, 24126990

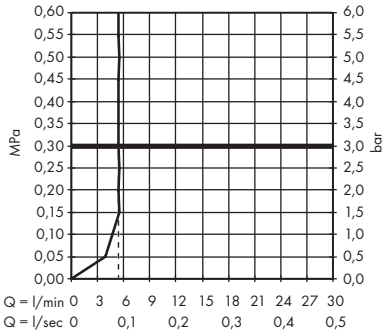

· **Pulsify E** Tyčová ruční sprcha 100 1jet EcoSmart
 # 24320000, 24320140, 24320340, 24320670, 24320700, 24320990

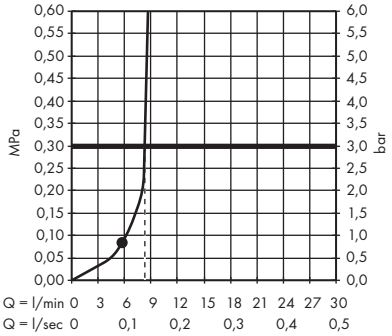

Spotřeba byla měřena v kombinaci s příslušným vybavením (termostat, baterie, nástěnný ventil) (tlak před šroubením).

Horní sprchy

· **Pulsify E** Tyčová ruční sprcha 100 1jet EcoSmart+
 # 24321000, 24321140, 24321340, 24321670, 24321700, 24321990

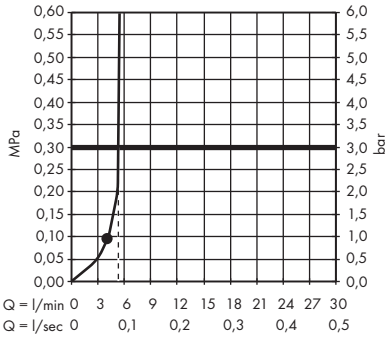

· **Pulsify Planet Edition** Ruční sprcha 105 3jet Relaxation EcoSmart+ Select
 # 26077210

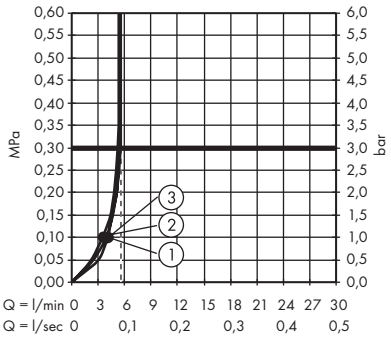

1. PowderRain
2. Massage
3. Intense PowderRain

· **Pulsify S** Horní sprcha 260 2jet s nástěnným připojením
 # 24150000, 24150670, 24150700

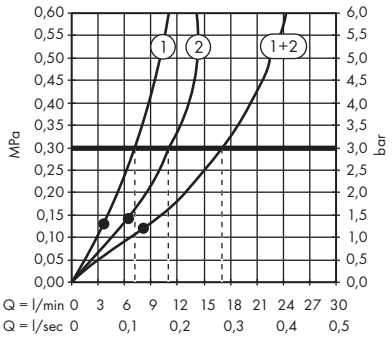

1. Intense PowderRain
2. PowderRain

· **Pulsify S** Horní sprcha 260 2jet EcoSmart s nástěnným připojením
 # 24151000, 24151670, 24151700

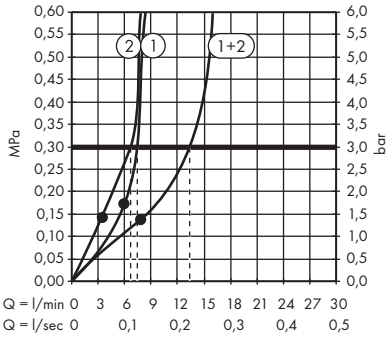

1. PowderRain
2. Intense PowderRain

· **Pulsify S** Horní sprcha 260 1jet
 # 24140000, 24140140, 24140670, 24140700

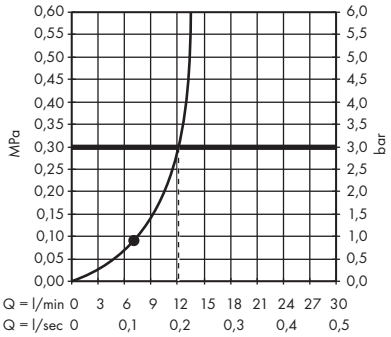

· **Pulsify S** Horní sprcha 260 1jet EcoSmart
 # 24141000, 24141140, 24141670, 24141700

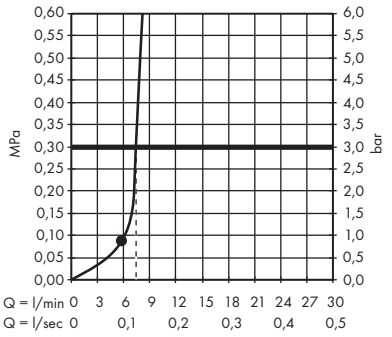

· **Pulsify S** Horní sprcha 105 1jet
 # 24130000, 24130140, 24130670, 24130700

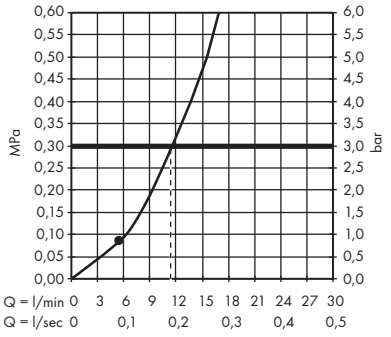

· **Pulsify S** Horní sprcha 105 1jet EcoSmart+
 # 24132000, 24132140, 24132670, 24132700

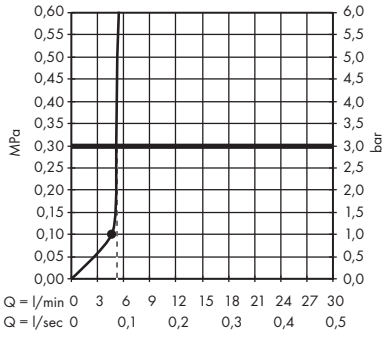

· **Pulsify E** Horní sprcha 260 1jet
 # 24330000, 24330140, 24330670, 24330700

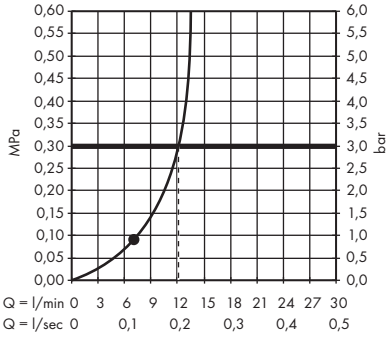

Spotřeba byla měřena v kombinaci s příslušným vybavením (termostat, baterie, nástěnný ventil) (tlak před šroubením).

· **Pulsify E** Horní sprcha 260 1jet EcoSmart
 # 24331000, 24331140, 24331670, 24331700

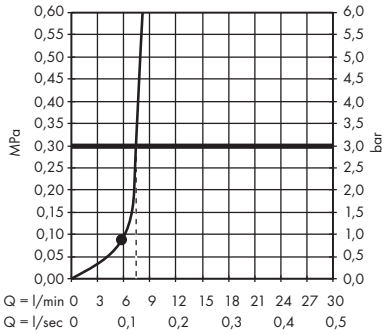

· **Pulsify E** Horní sprcha 260 1jet EcoSmart+
 # 24333000, 24333140, 24333670, 24333700

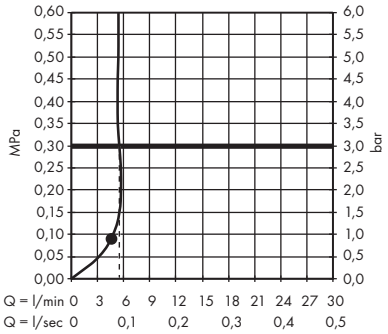

· **Pulsify E** Horní sprcha 260 2jet s nástěnným připojením
 # 24350000, 24350670, 24350700

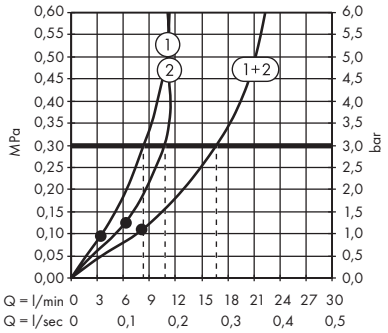

1. Intense PowderRain
2. PowderRain

· **Pulsify E** Horní sprcha 260 2jet EcoSmart s nástěnným připojením
 # 24351000, 24351670, 24351700

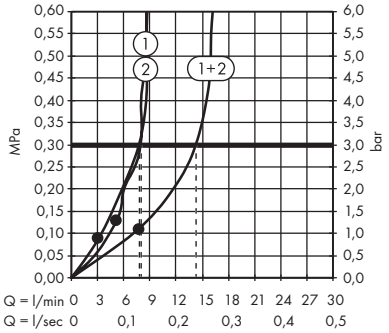

1. PowderRain
2. Intense PowderRain

Showerpipe

· **Pulsify S** Showerpipe 260 2jet se ShowerTablet Select 400
 # 24240000, 24240140, 24240670, 24240700

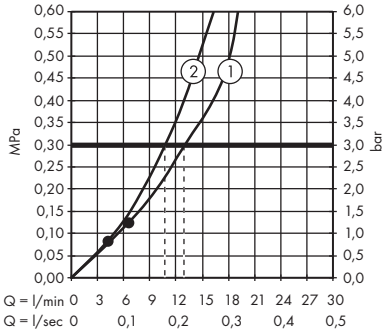

1. Horní sprcha
2. Ruční sprcha

· **Pulsify S** Showerpipe 260 2jet EcoSmart s termostatem ShowerTablet Select 400
 # 24241000, 24241140, 24241670, 24241700

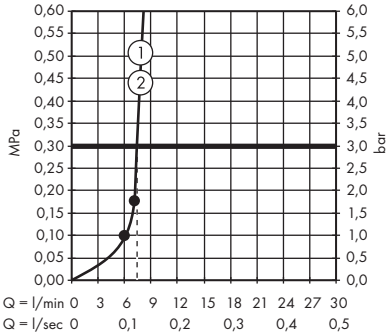

1. Horní sprcha
2. Ruční sprcha

· **Pulsify S** Showerpipe 260 1jet s termostatem ShowerTablet Select 400
 # 24220000, 24220140, 24220670, 24220700

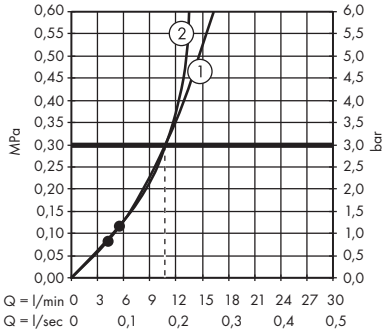

1. Ruční sprcha
2. Horní sprcha

· **Pulsify S** Showerpipe 260 1jet EcoSmart s termostatem ShowerTablet Select 400
 # 24221000, 24221140, 24221670, 24221700

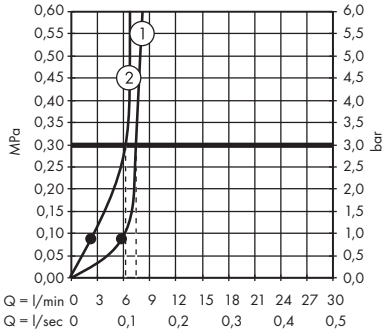

1. Horní sprcha
2. Ruční sprcha

· **Pulsify S** Showerpipe 260 1jet s vanovým termostatem ShowerTablet 400
 # 24230000

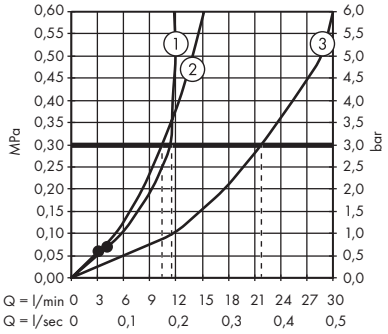

1. Horní sprcha
2. Ruční sprcha
3. Vanový výtok

Spotřeba byla měřena v kombinaci s příslušným vybavením (termostat, baterie, nástěnný ventil) (tlak před šroubením).

· **Pulsify S Puro** Showerpipe 260 1jet s termostatem Ecostat Fine
 # 24222000, 24222140, 24222670, 24222700

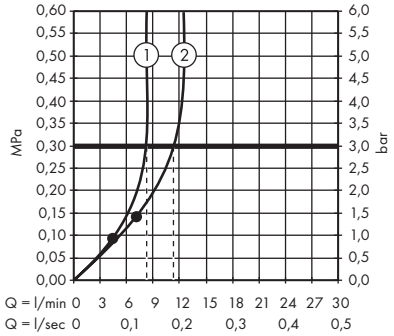

1. Ruční sprcha
2. Horní sprcha

· **Pulsify S Puro** Showerpipe 260 1jet EcoSmart s termostatem Ecostat Fine
 # 24223000, 24223140, 24223670, 24223700

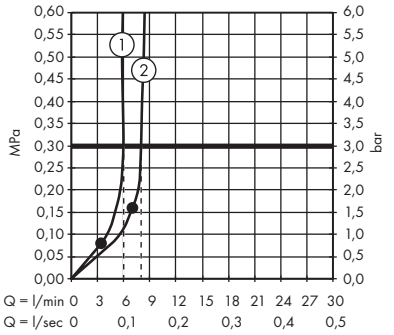

1. Ruční sprcha
2. Horní sprcha

· **Pulsify S Puro** Showerpipe 260 1jet EcoSmart s vanovým termostatem Ecostat Fine a ruční sprchou 3jet
 # 24232000

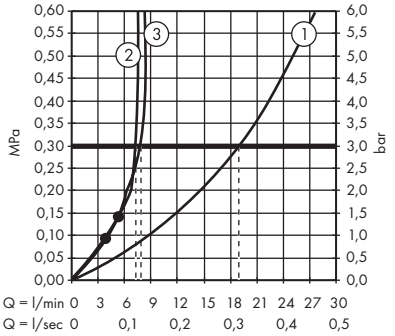

1. Vanový výtok
2. Ruční sprcha
3. Horní sprcha

· **Pulsify S Puro** Showerpipe 260 1jet s termostatem Ecostat Fine a ruční sprchou 3jet
 # 24236000, 24236140, 24236670, 24236700

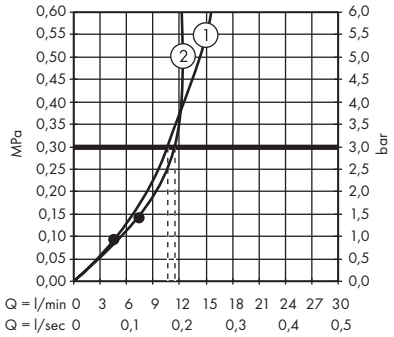

1. Ruční sprcha
2. Horní sprcha

· **Pulsify S Puro** Showerpipe 260 1jet EcoSmart s termostatem Ecostat Fine a ruční sprchou 3jet
 # 24237000, 24237140, 24237670, 24237700

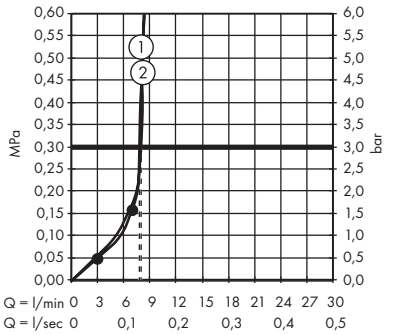

1. Ruční sprcha
2. Horní sprcha

Spotřeba byla měřena v kombinaci s příslušným vybavením (termostat, baterie, nástěnný ventil) (tlak před šroubením).

Ruční sprchy

· **Croma 100** ruční sprcha Multi
 # 28536430, 28536450, 28536460, 28536480, 28536710, 28536810, 28536880

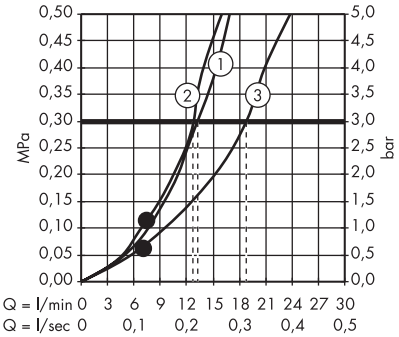

1. Mono
2. Massage
3. Rain

· **Croma 100** Ruční sprcha Vario
 # 28535000

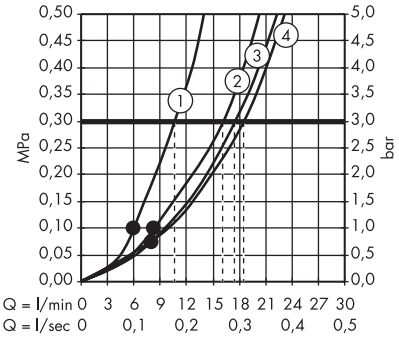

1. Massage
2. Shampoo
3. Normal
4. Rain

· **Croma 100** Ruční sprcha Vario EcoSmart
 # 28537000

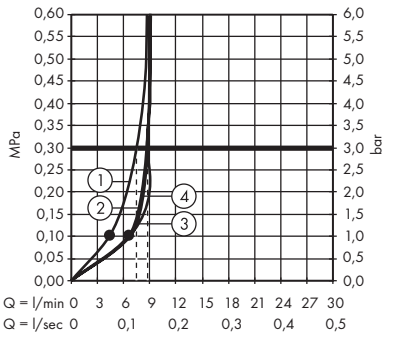

1. Massage
2. Shampoo
3. Normal
4. Rain

Horní sprchy

· **Croma 100** Horní sprcha Multi
 # 27443000

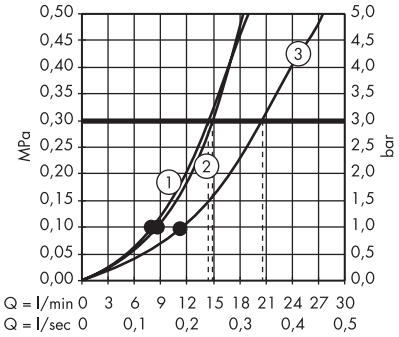

1. Massage
2. Mono
3. Rain

· **Croma 100** Horní sprcha Vario
 # 27441000

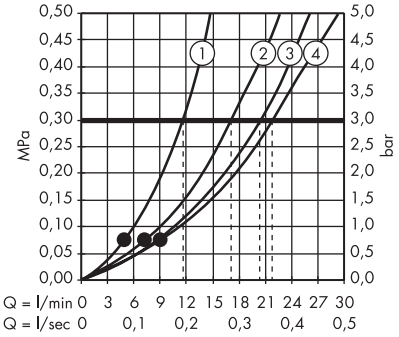

1. Massage
2. Shampoo
3. Normal
4. Rain

· **Croma 100** Horní sprcha Vario EcoSmart
 # 28462000

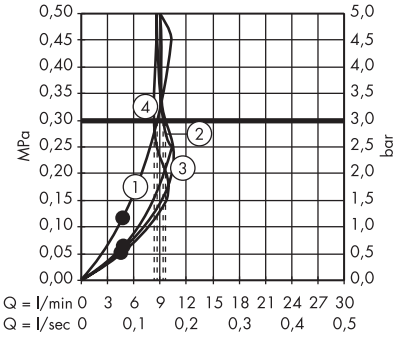

1. Massage
2. Shampoo
3. Normal
4. Rain

Spotřeba byla měřena v kombinaci s příslušným vybavením (termostat, baterie, nástěnný ventil) (tlak před šroubením).

Ruční sprchy

· **Croma Select E** Ruční sprcha Multi
 # 26810400

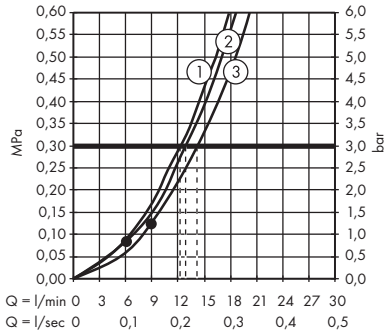

1. Massage
2. IntenseRain
3. SoftRain

· **Croma Select E** Ruční sprcha 110 Multi EcoSmart
 # 26811400

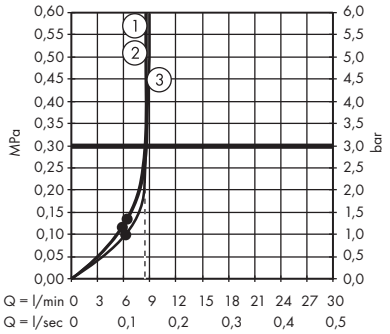

1. IntenseRain
2. Massage
3. SoftRain

· **Croma Select E** Ruční sprcha Vario
 # 26812400

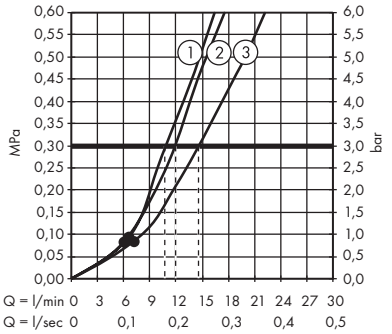

1. TurboRain
2. IntenseRain
3. Rain

· **Croma Select E** Ruční sprcha 110 Vario EcoSmart
 # 26813400

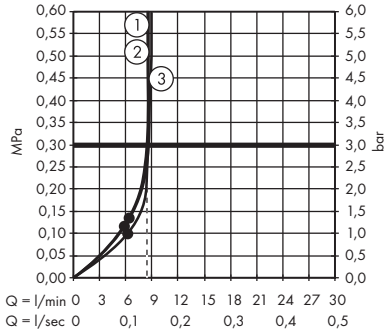

1. TurboRain
2. IntenseRain
3. Rain

· **Croma E** Ruční sprcha 1jet EcoSmart
 # 26815340, 26815400, 26815670, 26815700, 26815990

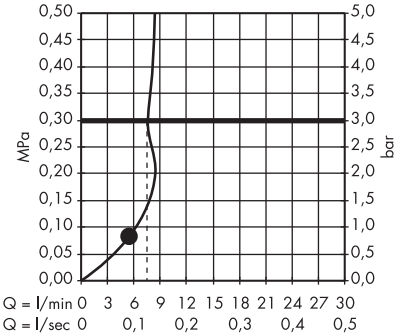

· **Croma E** Ruční sprcha 1jet EcoSmart+
 # 26816400

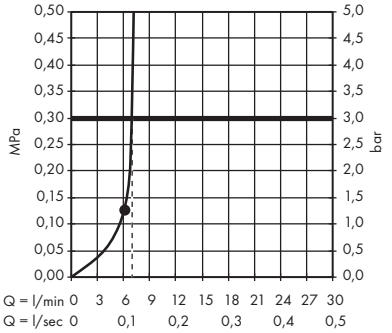

· **Croma Select S** Ruční sprcha Multi
 # 26800400

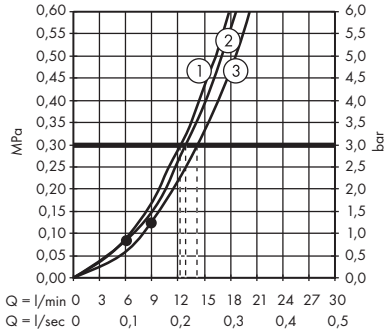

1. Massage
2. IntenseRain
3. SoftRain

· **Croma Select S** Ruční sprcha 110 Multi EcoSmart
 # 26801400

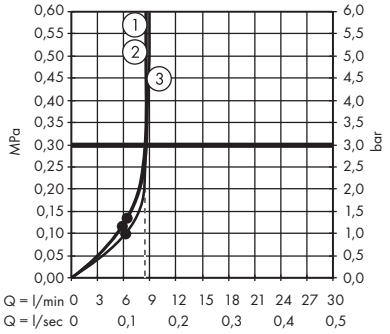

1. IntenseRain
2. Massage
3. SoftRain

· **Croma Select S** Ruční sprcha Vario
 # 26802400

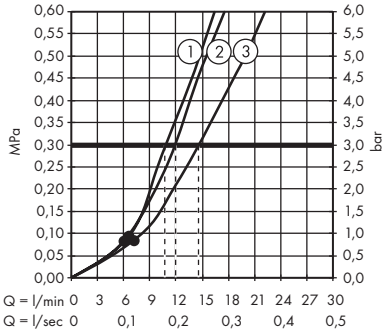

1. TurboRain
2. IntenseRain
3. Rain

Spotřeba byla měřena v kombinaci s příslušným vybavením (termostat, baterie, nástěnný ventil) (tlak před šroubením).

· **Croma Select S** Ruční sprcha 110 Vario EcoSmart
 # 26803400

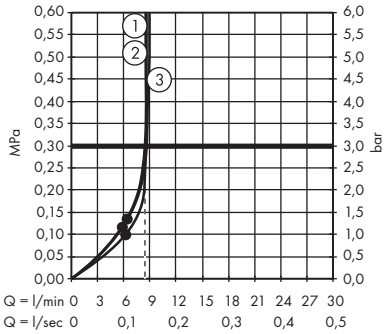

1. TurboRain
2. IntenseRain
3. Rain

· **Croma S** Ruční sprcha Croma Select S 110 1jet
 # 26804400

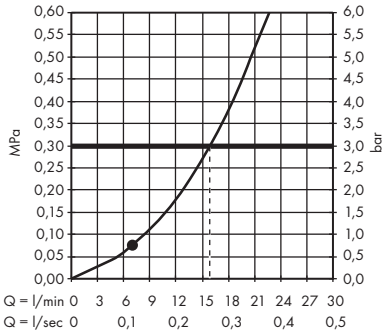

· **Croma S** Ruční sprcha 110 1jet EcoSmart
 # 26805400

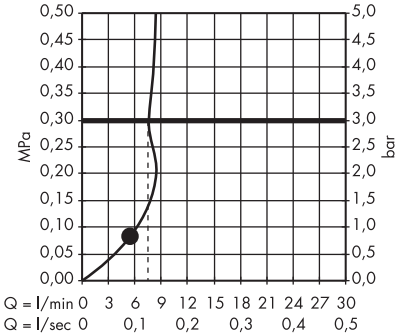

· **Croma S** Ruční sprcha 110 1jet EcoSmart+
 # 26806400

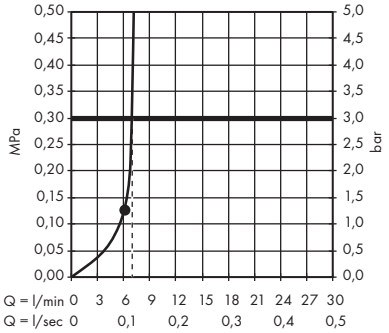

· **Croma Select E** Horní sprcha 180 2jet EcoSmart
 # 26528000, 26528400

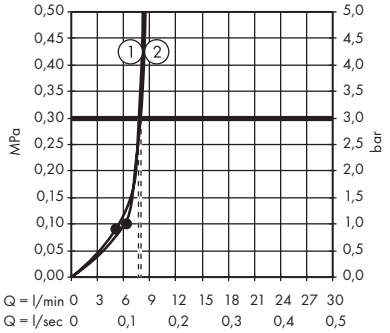

1. IntenseRain
2. Rain

· **Croma E** Horní sprcha 280 1jet
 # 26257000

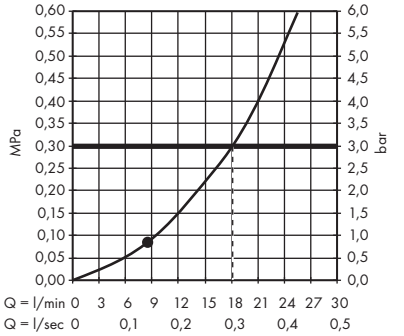

· **Croma E** Horní sprcha 280 1jet EcoSmart
 # 26258000

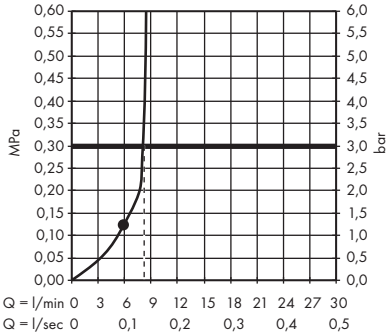

· **Croma Select S** Horní sprcha 180 2jet EcoSmart
 # 26523000

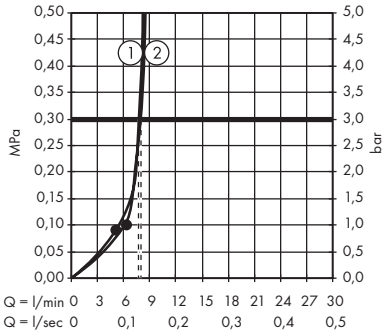

1. IntenseRain
2. Rain

· **Croma** Horní sprcha 280 1jet
 # 26220000, 26220140, 26220340, 26220670, 26220700, 26220990

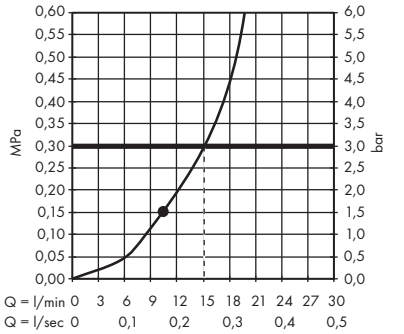

Spotřeba byla měřena v kombinaci s příslušným vybavením (termostat, baterie, nástěnný ventil) (tlak před šroubením).

· **Croma** Horní sprcha 280 1jet EcoSmart
 # 26221000, 26221140, 26221340, 26221670, 26221700, 26221990

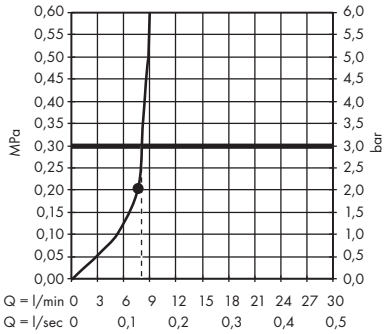

· **Croma** Horní sprcha 220 1jet
 # 26464000

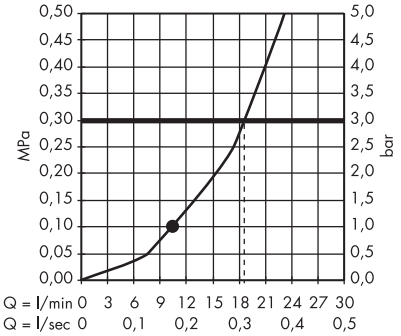

· **Croma** Horní sprcha 220 1jet EcoSmart
 # 26465000

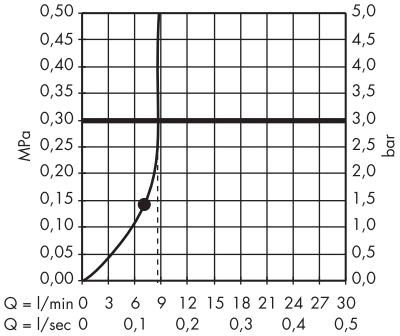

Showerpipe

· **Croma Select E** SemiPipe Multi s termostatem
 # 27248400

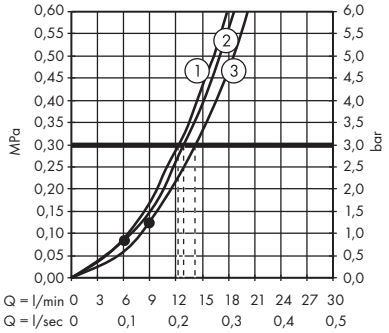

1. Massage
2. IntenseRain
3. SoftRain

· **Croma E** Showerpipe 280 1jet se sprchovým termostatem
 # 27630000

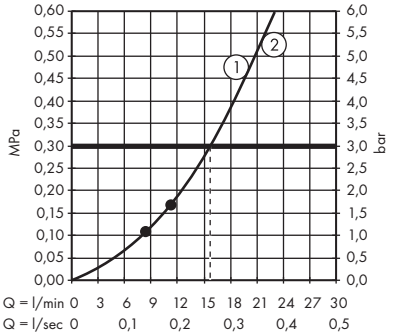

1. Ruční sprcha
2. Horní sprcha

· **Croma E** Showerpipe 280 1jet EcoSmart se sprchovým termostatem
 # 27660000

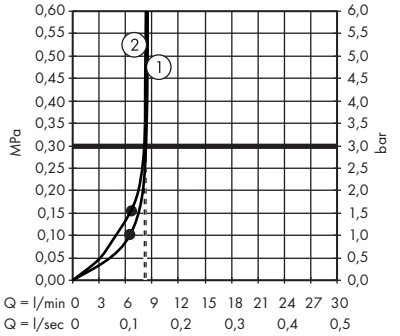

1. Ruční sprcha
2. Horní sprcha

· **Croma E** Showerpipe 280 1jet s vanovým termostatem
 # 27687000

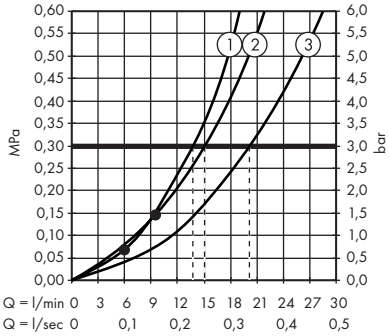

1. Ruční sprcha
2. Horní sprcha
3. Vanový výtok

· **Croma Select S** Showerpipe 280 1jet s termostatem
 # 26790000

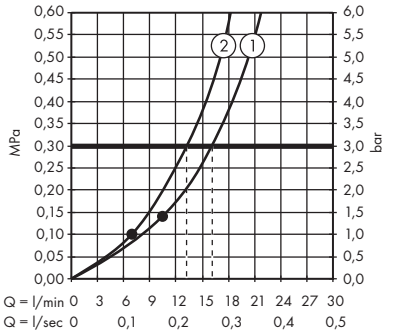

1. Horní sprcha
2. Ruční sprcha

· **Croma Select S** Showerpipe 280 1jet EcoSmart s termostatem
 # 26794000

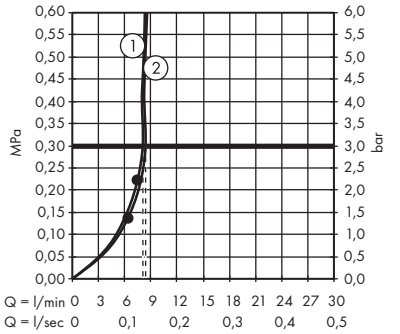

1. Horní sprcha
2. Ruční sprcha

Spotřeba byla měřena v kombinaci s příslušným vybavením (termostat, baterie, nástěnný ventil) (tlak před šroubením).

· **Croma Select S** Showerpipe 280 1jet s termostatem a ruční sprchou Raindance Select S 120 3jet
 # 26890140, 26890340, 26890670, 26890700, 26890990

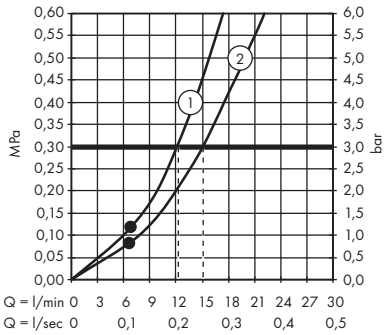

1. Horní sprcha
2. Ruční sprcha

· **Croma Select S** Showerpipe 280 1jet EcoSmart s termostatem a ruční sprchou Raindance Select S 120 3jet
 # 26891140, 26891340, 26891670, 26891700, 26891990

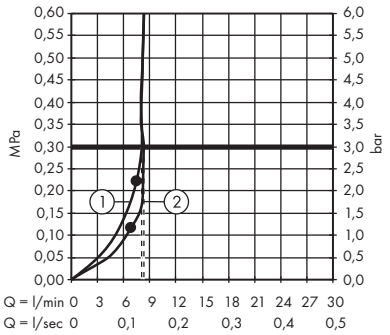

1. Horní sprcha
2. Ruční sprcha

· **Croma Select S** Showerpipe 280 1jet s vanovým termostatem
 # 26792000

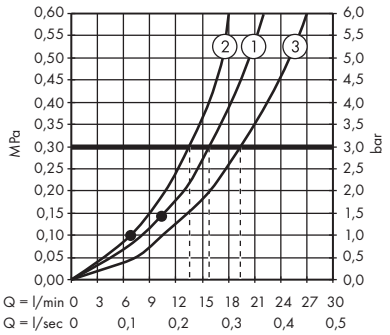

1. Horní sprcha
2. Ruční sprcha
3. Vanový výtok

· **Croma Select S** Showerpipe 280 1jet s pákovou baterií
 # 26791000

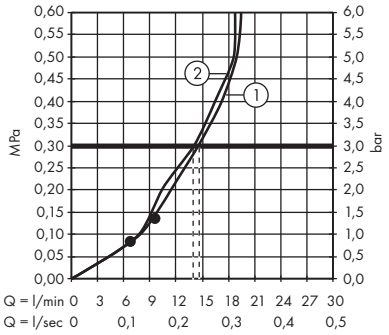

1. Horní sprcha
2. Ruční sprcha

· **Croma Select S** Showerpipe 280 1jet Reno
 # 26793000

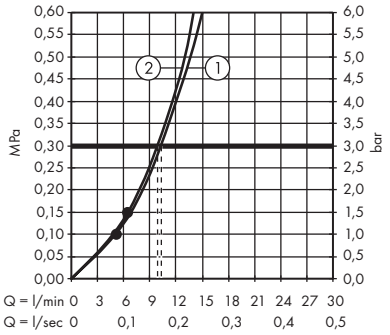

1. Ruční sprcha
2. Horní sprcha

· **Croma Select S** SemiPipe Multi s termostatem
 # 27247400

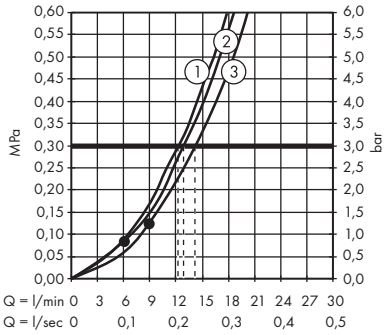

1. Massage
2. IntenseRain
3. SoftRain

· **Croma** Showerpipe 220 1jet s termostatem
 # 27185000

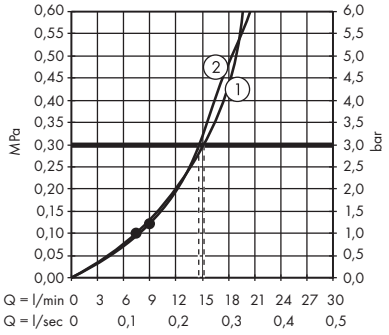

1. Horní sprcha
2. Ruční sprcha

· **Croma** Showerpipe 220 1jet EcoSmart s termostatem
 # 27188000

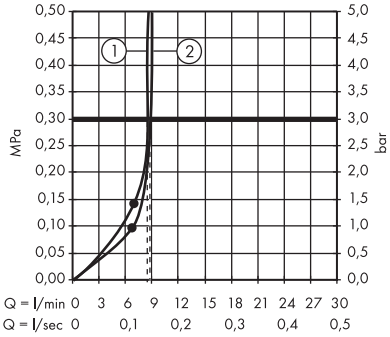

1. Horní sprcha
2. Ruční sprcha

· **Croma** Showerpipe 220 1jet s vanovým termostatem
 # 27223000

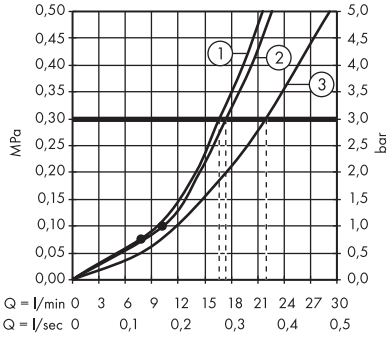

1. Horní sprcha
2. Ruční sprcha
3. Vanový výtok

Spotřeba byla měřena v kombinaci s příslušným vybavením (termostat, baterie, nástěnný ventil) (tlak před šroubením).

· **Croma** Showerpipe 220 1jet s pákovou baterií
 # 27222000

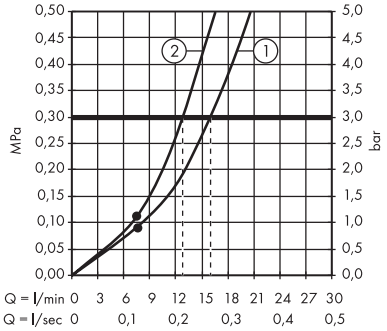

1. Horní sprcha
2. Ruční sprcha

· **Croma** Showerpipe 220 Air 1jet Reno
 # 27224000

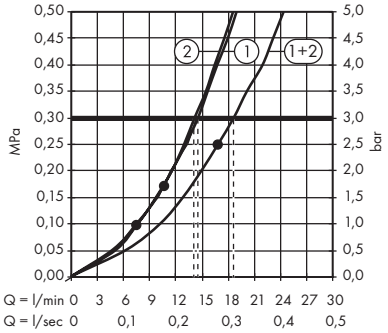

1. Ruční sprcha
2. Horní sprcha

Spotřeba byla měřena v kombinaci s příslušným vybavením (termostat, baterie, nástěnný ventil) (tlak před šroubením).

· **Crometta** Ruční sprcha Vario EcoSmart
 # 26332400

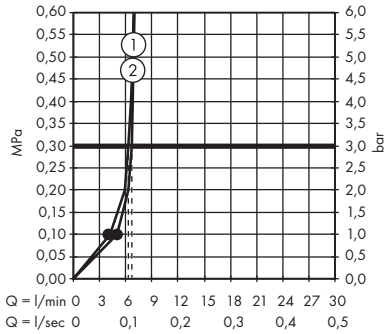

1. Rain
2. IntenseRain

· **Crometta** Ruční sprcha Vario EcoSmart+
 # 26336400

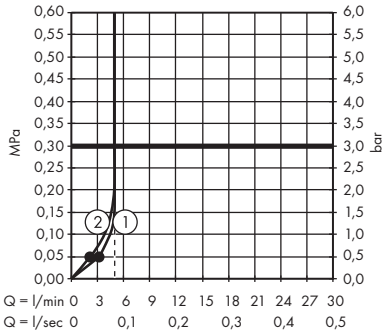

1. Rain
2. IntenseRain

· **Crometta** Ruční sprcha 1jet EcoSmart
 # 26333400

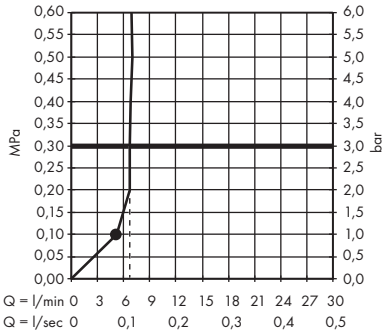

· **Crometta** Ruční sprcha 1jet EcoSmart+
 # 26334400

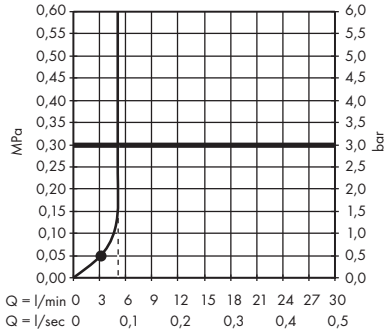

Horní sprchy

· **Crometta E** Horní sprcha 240 1jet
 # 26726000, 26726670

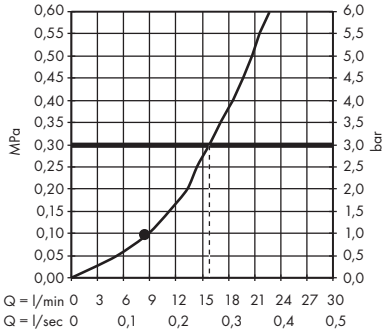

· **Crometta E** Horní sprcha 240 1jet EcoSmart
 # 26727000, 26727670

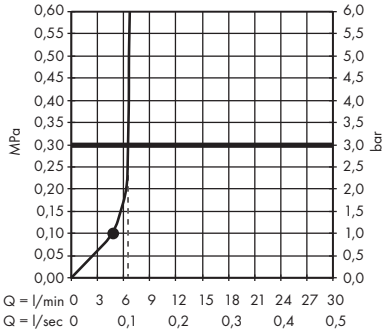

· **Crometta E** Horní sprcha 240 1jet LowPressure
 # 26722000

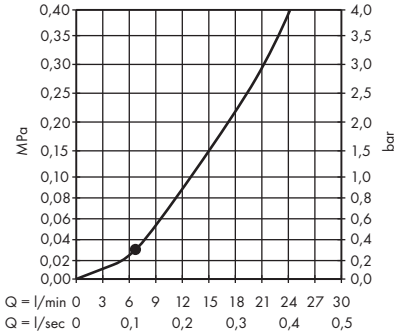

· **Crometta S** Horní sprcha 240 1jet
 # 26723000, 26723670

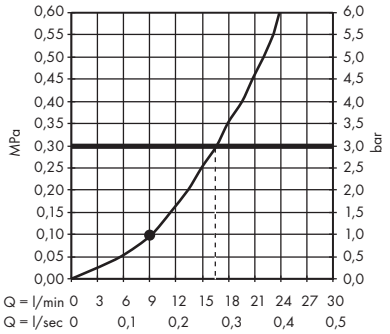

· **Crometta S** Horní sprcha 240 1jet EcoSmart
 # 26724000, 26724670

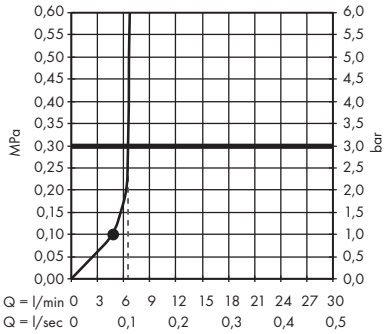

Spotřeba byla měřena v kombinaci s příslušným vybavením (termostat, baterie, nástěnný ventil) (tlak před šroubením).

Showerpipe

· **Cromette S** Horní sprcha 240 1jet LowPressure
 # 26725000

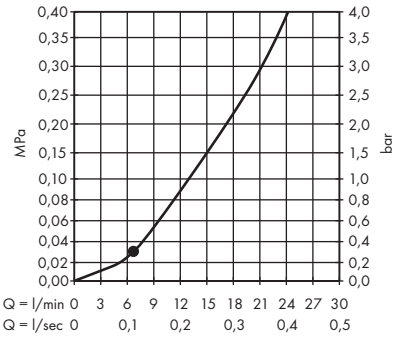

· **Cromette E** Showerpipe 240 1jet
s termostatem
 # 27271000

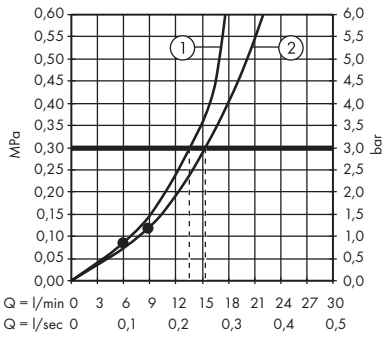

1. Ruční sprcha
2. Horní sprcha

· **Cromette E** Showerpipe 240 1jet EcoSmart
s termostatem
 # 27281000

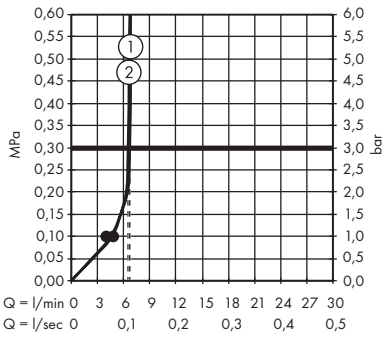

1. Ruční sprcha
2. Horní sprcha

· **Cromette E** Showerpipe 240 1jet s vanovým
termostatem
 # 27298000

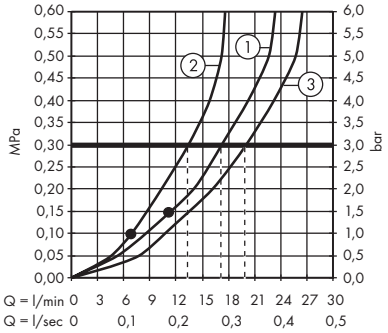

1. Horní sprcha
2. Ruční sprcha
3. Vanový výtok

· **Cromette E** Showerpipe 240 1jet s pákovou
baterií
 # 27284000

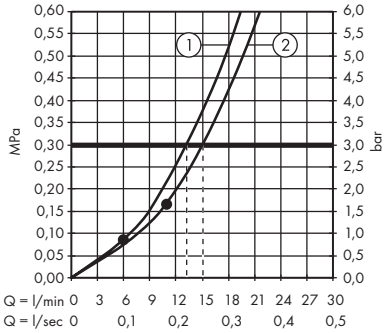

1. Ruční sprcha
2. Horní sprcha

· **Cromette E** Showerpipe 240 1jet EcoSmart
Reno
 # 27289000

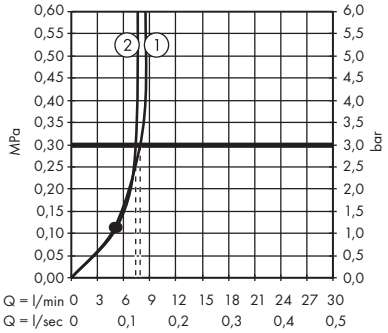

1. Ruční sprcha
2. Horní sprcha

· **Cromette S** Showerpipe 240 1jet
s termostatem
 # 27267000

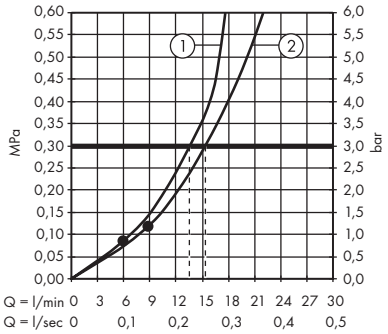

1. Ruční sprcha
2. Horní sprcha

· **Cromette S** Showerpipe 240 1jet EcoSmart
s termostatem
 # 27268000

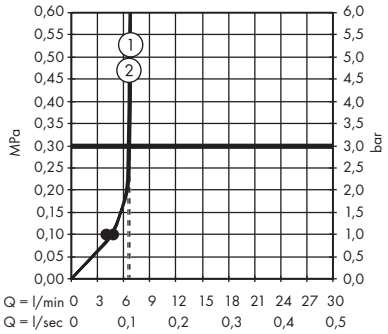

1. Ruční sprcha
2. Horní sprcha

· **Cromette S** Showerpipe 240 1jet s vanovým
termostatem
 # 27320000

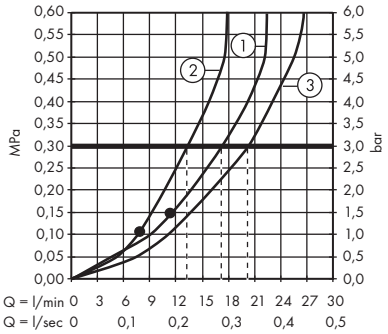

1. Horní sprcha
2. Ruční sprcha
3. Vanový výtok

Spotřeba byla měřena v kombinaci s příslušným vybavením (termostat, baterie, nástěnný ventil) (tlak před šroubením).

· **Crometta S** Showerpipe 240 1jet s pákovou baterií
 # 27269000

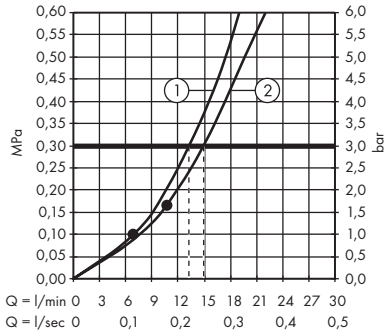

1. Ruční sprcha
2. Horní sprcha

· **Crometta S** Showerpipe 240 1jet EcoSmart Reno
 # 27270000

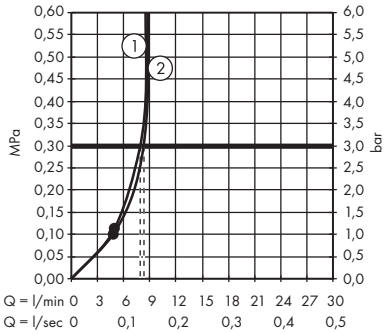

1. Ruční sprcha
2. Horní sprcha

Spotřeba byla měřena v kombinaci s příslušným vybavením (termostat, baterie, nástěnný ventil) (tlak před šroubením).

Ruční sprchy

· **Crometta 85** Ruční sprcha Multi
 # 28563000

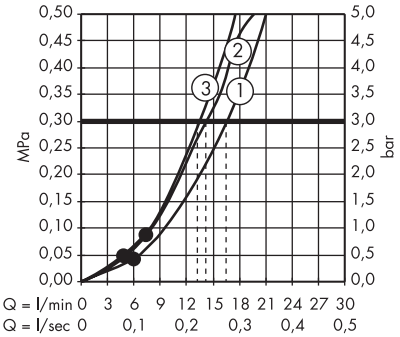

1. Normal
2. Massage
3. Mono

· **Crometta 85** Ruční sprcha Vario
 # 28562000

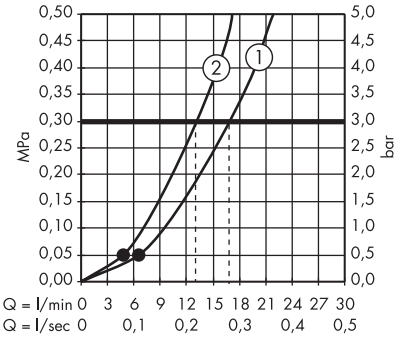

1. Normal
2. Vario

· **Crometta 85** Ruční sprcha Mono
 # 28585000

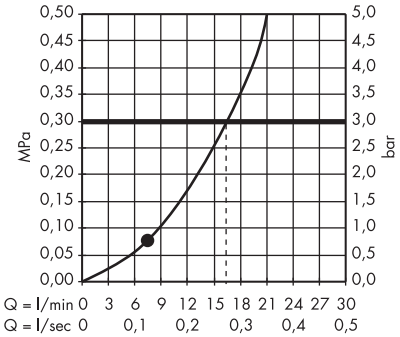

· **Crometta 85** Ruční sprcha Mono EcoSmart+
 # 28561000

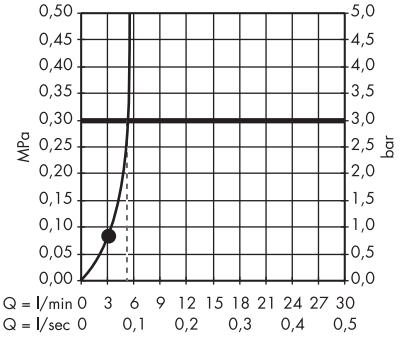

Horní sprchy

· **Crometta 85** Horní sprcha Multi
 # 28425000

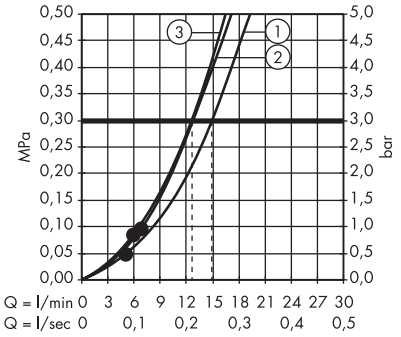

1. Normal
2. Massage
3. Mono

· **Crometta 85** Horní sprcha Vario
 # 28424000

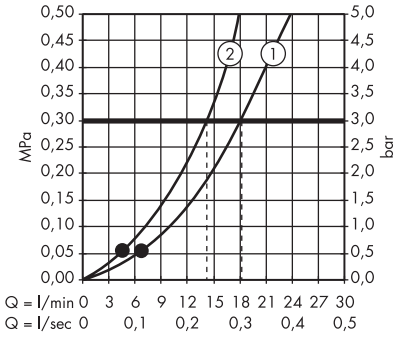

1. Normal
2. Vario

· **Crometta 85** Horní sprcha 1jet EcoSmart+
 # 28423000

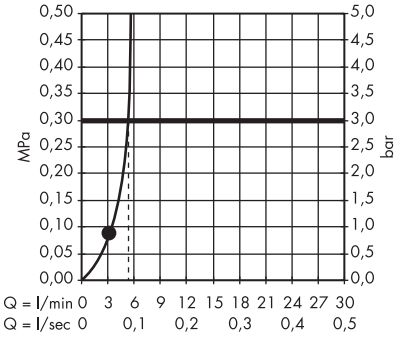

Spotřeba byla měřena v kombinaci s příslušným vybavením (termostat, baterie, nástěnný ventil) (tlak před šroubením).

Horní sprchy

· **Vernis Blend** Ruční sprcha 100 Vario EcoSmart
 # 26340000, 26340670

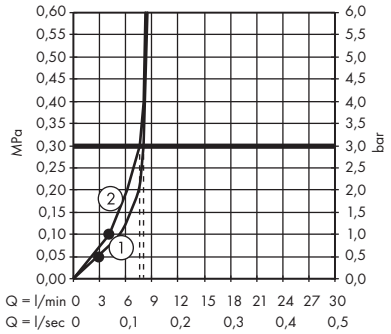

1. Rain
2. IntenseRain

· **Vernis Blend** Ruční sprcha 100 Vario EcoSmart+
 # 26090000

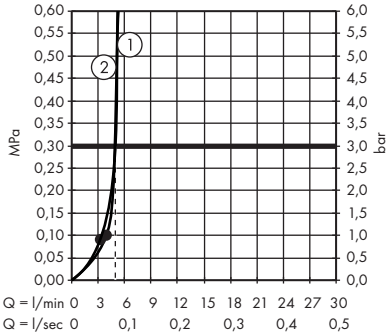

1. Rain
2. IntenseRain

· **Vernis Blend** Horní sprcha 200 1jet
 # 26271000, 26271670

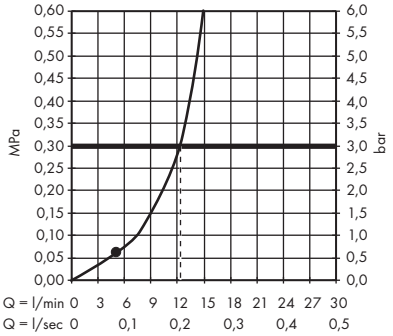

· **Vernis Blend** Horní sprcha 200 1jet EcoSmart
 # 26277000, 26277670

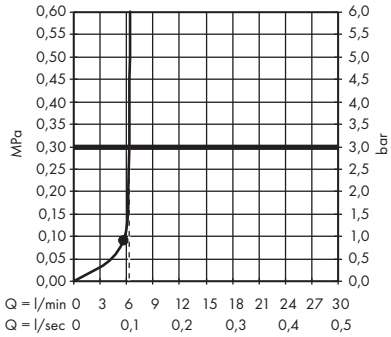

· **Vernis Blend** Horní sprcha 200 1jet EcoSmart+
 # 26093000

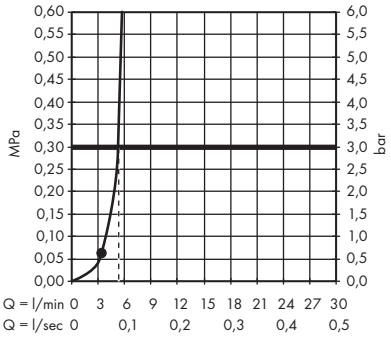

· **Vernis Blend** Horní sprcha 200 1jet LowPressure
 # 26095000

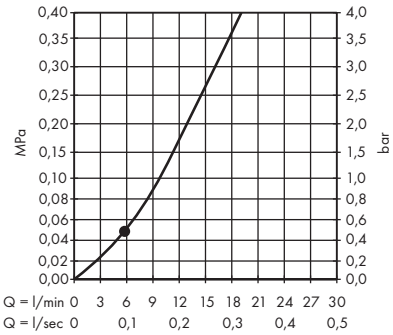

· **Vernis Shape** Horní sprcha 230 1jet
 # 26281000, 26281670

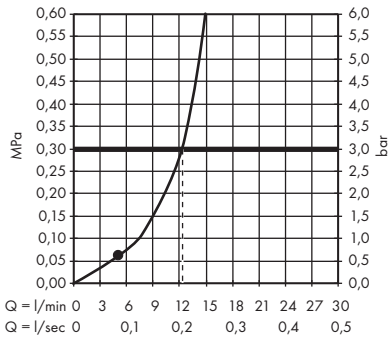

· **Vernis Shape** Horní sprcha 230 1jet EcoSmart
 # 26283000, 26283670

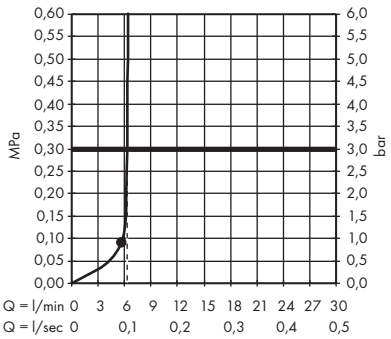

· **Vernis Shape** Horní sprcha 230 1jet EcoSmart+
 # 26094000

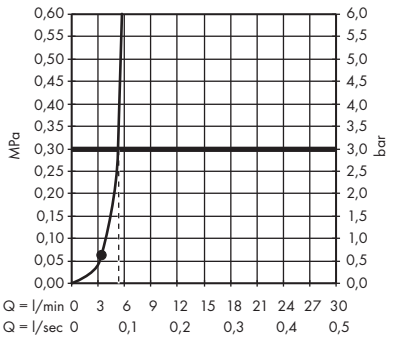

Spotřeba byla měřena v kombinaci s příslušným vybavením (termostat, baterie, nástěnný ventil) (tlak před šroubením).

Showerpipe

· **Vernis Shape** Horní sprcha 230 1jet LowPressure
 # 26096000

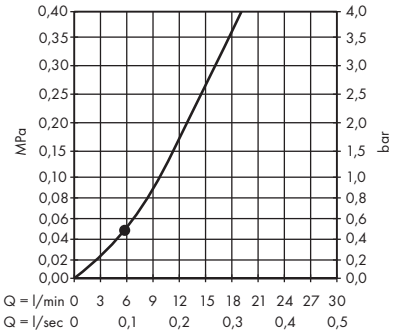

· **Vernis Blend** Showerpipe 200 1jet s termostatem
 # 26276000, 26276670

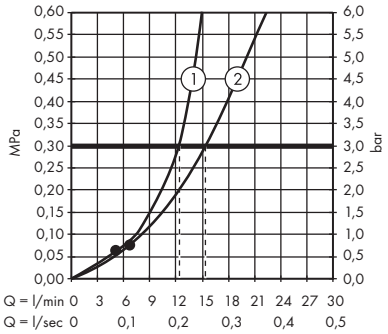

1. Horní sprcha
2. Ruční sprcha

· **Vernis Blend** Showerpipe 200 1jet EcoSmart s termostatem
 # 26089000, 26089670

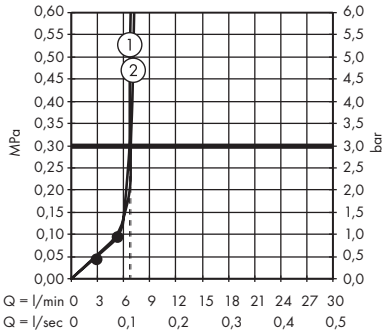

1. Horní sprcha
2. Ruční sprcha

· **Vernis Blend** Showerpipe 200 1jet EcoSmart+ s termostatem
 # 26318000

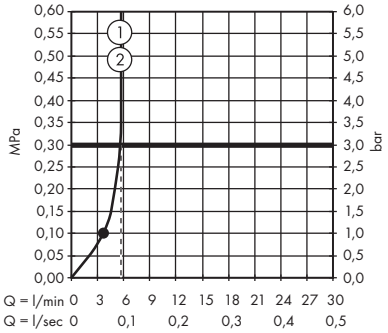

1. Horní sprcha
2. Ruční sprcha

· **Vernis Blend** Showerpipe 240 1jet s termostatem
 # 26426670

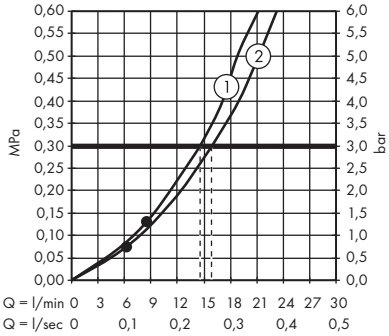

1. Horní sprcha
2. Ruční sprcha

· **Vernis Blend** Showerpipe 240 1jet EcoSmart s termostatem
 # 26428670

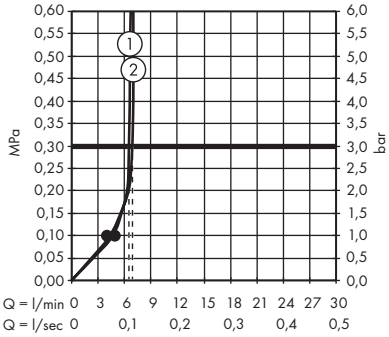

1. Horní sprcha
2. Ruční sprcha

· **Vernis Blend** Showerpipe 200 1jet s vanovým termostatem
 # 26274000

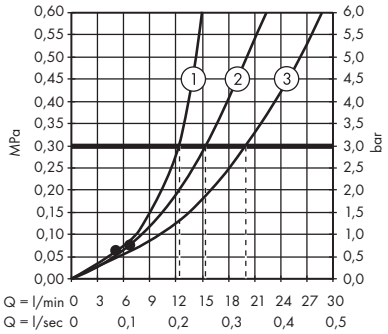

1. Horní sprcha
2. Ruční sprcha
3. Vanový výtok

· **Vernis Blend** Showerpipe 200 1jet EcoSmart s vanovým termostatem
 # 26079000

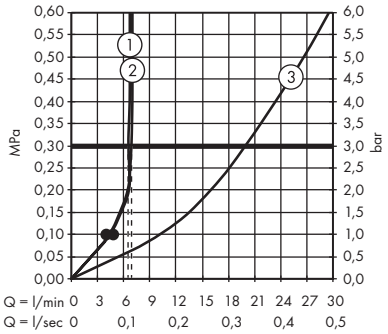

1. Horní sprcha
2. Ruční sprcha
3. Vanový výtok

· **Vernis Blend** Showerpipe 240 1jet s vanovým termostatem
 # 26899670

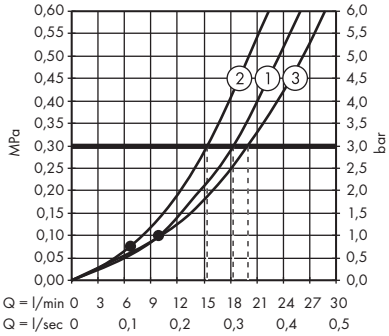

1. Horní sprcha
2. Ruční sprcha
3. Vanový výtok

Spotřeba byla měřena v kombinaci s příslušným vybavením (termostat, baterie, nástěnný ventil) (tlak před šroubením).

· **Vernis Blend** Showerpipe 200 1jet Reno
 # 26272000, 26272670

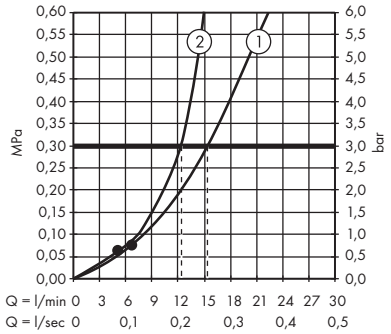

1. Ruční sprcha
2. Horní sprcha

· **Vernis Blend** Showerpipe 200 1jet EcoSmart Reno
 # 26099000, 26099670

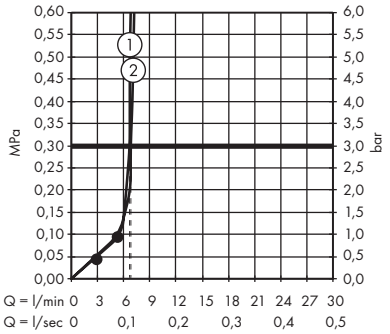

1. Ruční sprcha
2. Horní sprcha

· **Vernis Shape** Showerpipe 230 1jet s termostatem
 # 26286000, 26286670

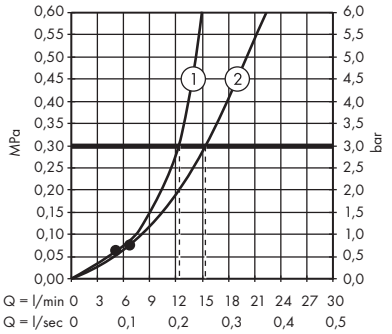

1. Horní sprcha
2. Ruční sprcha

· **Vernis Shape** Showerpipe 230 1jet EcoSmart s termostatem
 # 26097000, 26097670

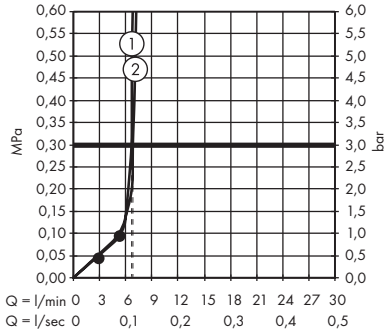

1. Horní sprcha
2. Ruční sprcha

· **Vernis Shape** Showerpipe 230 1jet EcoSmart+ s termostatem
 # 26319000

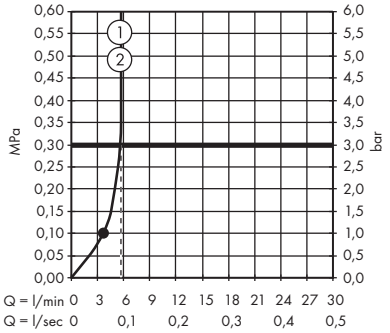

1. Horní sprcha
2. Ruční sprcha

· **Vernis Shape** Showerpipe 240 1jet s termostatem
 # 26427670

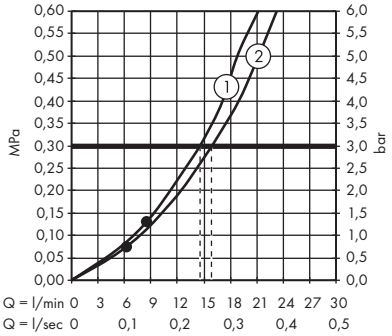

1. Horní sprcha
2. Ruční sprcha

· **Vernis Shape** Showerpipe 240 1jet EcoSmart, s termostatem
 # 26429670

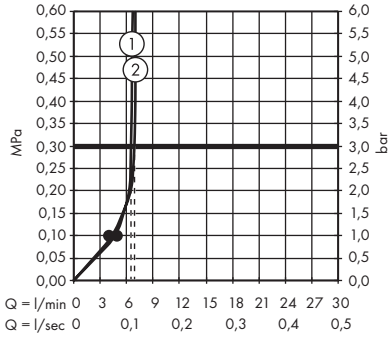

1. Horní sprcha
2. Ruční sprcha

· **Vernis Shape** Showerpipe 230 1jet s vanovým termostatem
 # 26284000

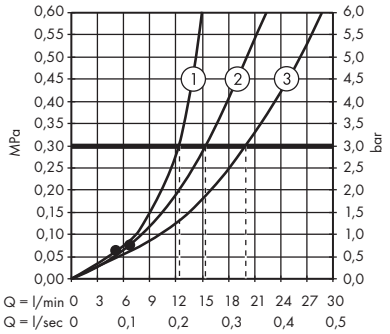

1. Horní sprcha
2. Ruční sprcha
3. Vanový výtok

· **Vernis Shape** Showerpipe 230 1jet EcoSmart s vanovým termostatem
 # 26098000

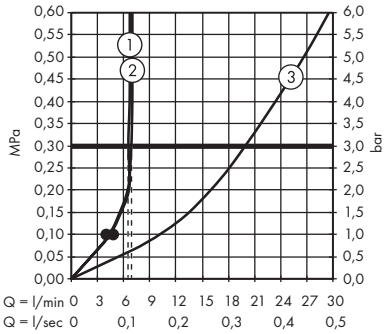

1. Horní sprcha
2. Ruční sprcha
3. Vanový výtok

Spotřeba byla měřena v kombinaci s příslušným vybavením (termostat, baterie, nástěnný ventil) (tlak před šroubením).

· **Vernis Shape** Showerpipe 240 1jet s vanovým termostatem
 # 26900670

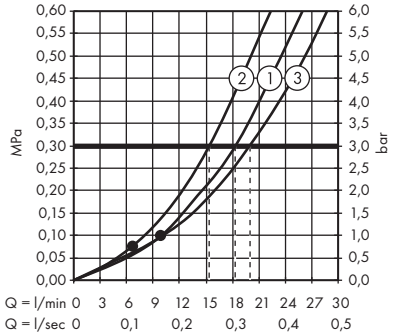

1. Horní sprcha
2. Ruční sprcha
3. Vanový výtok

· **Vernis Shape** Showerpipe 230 1jet Reno
 # 26282000, 26282670

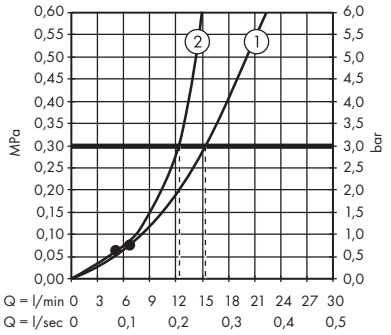

1. Ruční sprcha
2. Horní sprcha

· **Vernis Shape** Showerpipe 230 1jet EcoSmart Reno
 # 26289000, 26289670

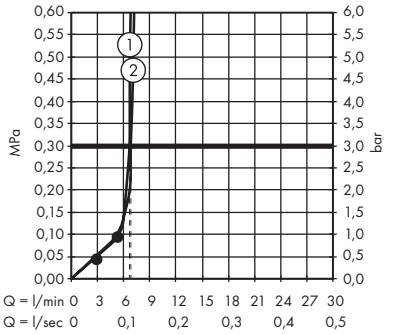

1. Ruční sprcha
2. Horní sprcha

Horní sprchy

Spotřeba byla měřena v kombinaci s příslušným vybavením (termostat, baterie, nástěnný ventil) (tlak před šroubením).

Boční sprchy

· **Clubmaster** Horní sprcha 3jet
 # 28496000

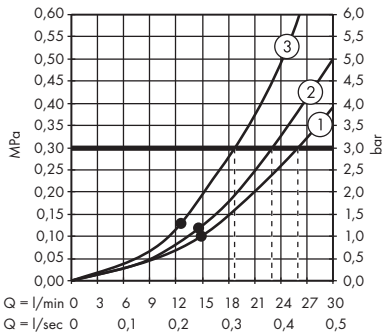

1. Normal
2. Soft
3. Massage

· **Bodyvette** Boční sprcha 1jet
 # 28466000

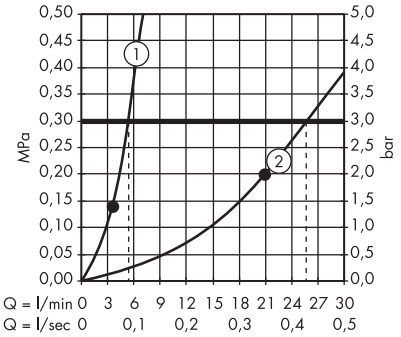

1. 1 x boční sprcha
2. 6 x boční sprcha

· **Bodyvette** Boční sprcha 1jet Stop
 # 28467000

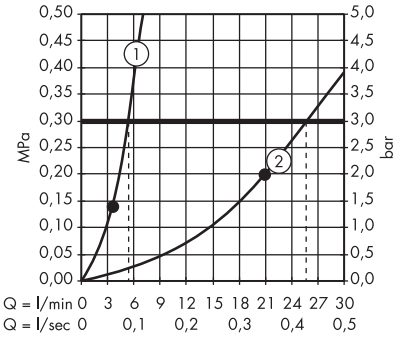

1. 1 x boční sprcha
2. 6 x boční sprcha

Spotřeba byla měřena v kombinaci s příslušným vybavením (termostat, baterie, nástěnný ventil) (tlak před šroubením).

Ruční sprchy

· **Jocolino** Dětská ruční sprcha krokodýl 2jet
 # 28788570

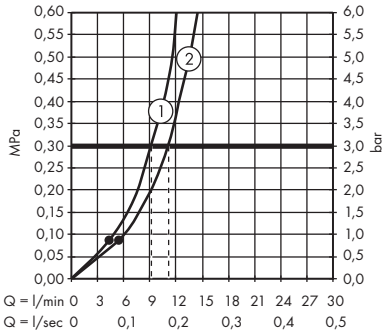

1. Rain
2. Proud mono

· **Jocolino** Dětská ruční sprcha lev 2jet
 # 28760210

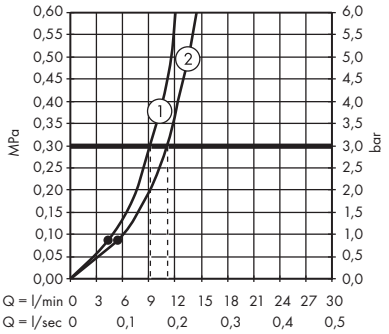

1. Rain
2. Proud mono

· **Jocolino** Dětská ruční sprcha zebra 2jet
 # 28787640

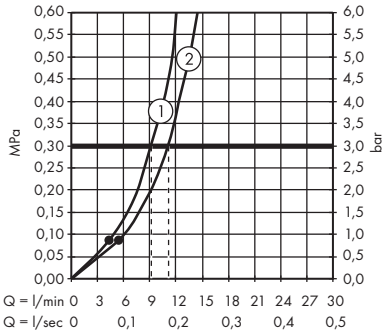

1. Rain
2. Proud mono

Spotřeba byla měřena v kombinaci s příslušným vybavením (termostat, baterie, nástěnný ventil) (tlak před šroubením).

Ruční sprchy

· **DogShower** Ruční sprcha pro psy 150 3jet s masážními tryskami
 # 26640540, 26640560, 26640670, 26640700

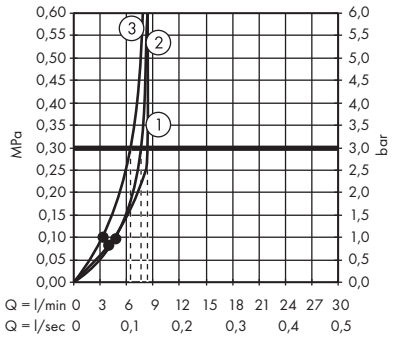

1. paw spray
2. leg spray
3. fur spray

hansgrohe

Life is waterful.

Ceník 2025 – EUR hansgrohe sortiment pro koupelny a kuchyně CZ cz-CZ · Změny v rámci technického pokroku vyhrazeny

MIX
Paper | Supporting responsible forestry
FSC® C011124

Hansgrohe CS s.r.o.
Dornych 47
617 00 Brno
Tel. +420 511 120 550
Fax +420 511 120 599
info@hansgrohe.cz
www.hansgrohe.cz
www.hansgrohe.sk

Objevte hansgrohe online a na sociálních sítích.
Další informace o světě hansgrohe najdete na pro.hansgrohe-int.com